3 р. 50 к.

ИЗДАТЕЛЬСТВО
„МАШИНОСТРОЕНИЕ"

КАТАЛОГ ДЕТАЛЕЙ АВТОМОБИЛЯ «МОСКВИЧ» 412, 427, 434



КАТАЛОГ ДЕТАЛЕЙ

АВТОМОБИЛЯ «МОСКВИЧ» МОДЕЛЕЙ

412 427 434



ОРДЕНА ТРУДОВОГО КРАСНОГО ЗНАМЕНИ
АВТОМОБИЛЬНЫЙ ЗАВОД имени ЛЕНИНСКОГО КОМСОМОЛА

КАТАЛОГ ДЕТАЛЕЙ
АВТОМОБИЛЯ „МОСКВИЧ“
моделей 412, 427 и 434

(С ПРИЛОЖЕНИЕМ НОМЕНКЛАТУРЫ ЗАПАСНЫХ ЧАСТЕЙ АВТОМОБИЛЯ „МОСКВИЧ“ МОДЕЛЕЙ 408, 426 и 433)

ИЗДАТЕЛЬСТВО „МАШИНОСТРОЕНИЕ“
Москва 1972

Tarter
12. 01. 72 г.

УДК 629.114.6 (085)

Каталог деталей автомобиля «Москвич» моделей 412, 427 и 434. М., изд-во «Машиностроение», 1972, 320 стр. (Автозавод им. Ленинского комсомола).

Каталог содержит технические характеристики и развернутые спецификации узлов и деталей автомобиля «Москвич» моделей 412, 427 и 434. В спецификациях указаны номера узлов и деталей, их наименования и количество на автомобиль.

Спецификации каждой группы и подгруппы сопровождаются иллюстрациями конструктивных узлов и деталей, расположенных в порядке сборки.

В каталоге приведен также перечень запасных частей к автомобилям «Москвич» моделей 408, 426 и 433.

Каталог является справочным пособием при расчете и составлении заявок на запасные детали и узлы. Он предназначен для работников автомобильного транспорта и предприятий, занимающихся эксплуатацией и ремонтом автомобилей «Москвич», для индивидуальных владельцев этих автомобилей, а также для соответствующих снабженческих, сбытовых и торговых организаций. Илл. 156.

Каталог составлен работниками Отдела главного конструктора автозавода им. Ленинского комсомола

3—18—3
224—72

КАК ПОЛЬЗОВАТЬСЯ КАТАЛОГОМ

Каталог деталей автомобиля «Москвич» моделей 412, 427 и 434 составлен на основании технической документации автомобильного завода им. Ленинского комсомола по состоянию на 1 января 1970 г. *

Приведенная в каталоге номенклатура охватывает все детали, которые могут потребоваться при эксплуатации и ремонте автомобилей.

Детали и узлы расположены по группам и подгруппам в соответствии с единой семизначной системой нумерации, установленной для всех автомобильных заводов СССР. По этой системе номер детали, например, 412-1005015 состоит из следующих элементов:

412 — (первые три цифры, отделяемые дефисом от семизначного номера детали) — шифр модели автомобиля «Москвич»;

10 — (первые две цифры семизначного номера детали) — шифр группы «Двигатель»;

05 — (вторые две цифры семизначного номера детали) — шифр подгруппы «Вал коленчатый и маховик»;

015 — (последние три цифры семизначного номера детали) — порядковый собственный номер детали «Вал коленчатый».

Номер детали 412-1005015 читается следующим образом: «четыреста двенадцать дефис десять, ноль пять, ноль пятнадцать».

Буквенные суффиксы (А; Б; В и др.) или цифровые индексы (01; 02; . . .; 09; 20 . . . и др.), стоящие после номеров деталей и отделенные от номеров дефисом, указывают, что в конструкцию деталей были внесены изменения, и обозначают сохранение или, наоборот, потерю взаимозаменяемости детали с ее вариантами, выпускавшимися ранее.

Детали, имеющие после основных номеров суффиксы А; А1; А2; А3 и т. д. или цифровые индексы 01; 02; 03 и т. д. (до 09), взаимозаменяемы с первоначальным образцом и между собой. Детали, имеющие после основных номеров суффиксы Б; Б1; Б2; Б3 и т. д. или цифровые индексы 10; 11; 12 и т. д. (до 19), взаимозаменяемы между собой, но не взаимозаменяемы с первоначальным образцом и его модификациями, номера которых содержат А; А1; А2 и т. д. или 01; 02 и т. д. (до 09). Детали, номера которых содержат суффиксы В; В1; В2; В3 и т. д. или цифровые индексы 20; 21; 22 (до 29), взаимозаменяемы между собой, но не взаимозаменяемы с предыдущим вариантом — Б; Б1; Б2 и т. д. или 10; 11; 12 и т. д. (до 19), и т. д.

Каждая группа деталей имеет один двузначный номер. Каждая подгруппа имеет четырехзначный номер, в котором первые две цифры указывают номер группы, а вторые две — порядковый номер подгруппы в пределах данной группы.

Все детали расположены в порядке групп и подгрупп, а внутри подгруппы — в порядке возрастающих номеров. Крепежные детали (болты, гайки, шайбы и т. д.) приведены после деталей, которые они крепят.

В конце каталога помещены таблицы нормализованных деталей и подшипников качения.

Нормализованные детали расположены по группам и типам в порядке возрастающих номеров. Они имеют шестизначные номера и указания на антикоррозийное покрытие (например, шайба 252174-02, где 02 обозначает фосфатирование и промасливание). Указанные в каталоге покрытия деталей имеют следующие обозначения:

01 — окраска в черный цвет;
02 — фосфатирование и промасливание;
04 — фосфатирование и окраска;
06 — никелирование и полирование;
07 — кадмирование;
08 — цинкование;
10 — лужение;
13 — хромирование и полирование;
15 — оксидирование;
16 — свинцевание;
18 — цианирование;
27 — светлое (блестящее) цинкование;
29 — цинкование и пассивирование.

Таблица подшипников качения позволяет установить номер, количество и место каждого подшипника на автомобиле.

Приведенные в каталоге детали, узлы и агрегаты обозначены номерами, присвоенными либо автомобильным заводом им. Ленинского комсомола (АЗЛК, г. Москва), либо заводом-поставщиком. Если в графе «№ детали» приведено обозначение в виде дроби, то числитель означает номер детали по АЗЛК, а знаменатель — по заводу-поставщику.

Каталог снабжен иллюстрациями, на которых детали изображены в изометрии в порядке их конструктивной сборки.

При заказе запасных частей необходимо указывать полный номер детали (в том числе и дробный) вместе с буквенными обозначениями или цифровыми индексами.

При этом следует иметь в виду, что:

1. Детали, узлы и агрегаты, номера которых набраны в каталоге полужирным шрифтом, составляют рекомендованную номенклатуру для нужд эксплуатации и ремонта. Поставка этих деталей, узлов и агрегатов в запасные части гарантируется. Остальные детали могут потребоваться лишь в редких случаях, в основном специализированным авторемонтным предприятиям, а поэтому, как правило, в торговую сеть не поступают.

2. Детали, обозначенные в каталоге шифром модели шасси 400, пригодны также для установки на шасси модели 401. Соответственно детали, обозначенные в каталоге шифром модели шасси 401, пригодны для установки на шасси модели 400.

* Наиболее важные изменения и дополнения, связанные с последующей модернизацией автомобилей, были внесены в текст в процессе подготовки к выпуску каталога в свет.

3. Детали, обозначенные в каталоге шифром моделей 402, 403, 407 и 408, пригодны для установки соответственно на шасси моделей 402, 403, 407 и 408 автомобилей «Москвич» прежних выпусков.

Дополнения или исключения из указанных выше правил оговорены в каталоге примечаниями (сносками) к номерам соответствующих деталей. Эти примечания помещены в основном после соответствующих групп или подгрупп.

Кроме автомобильного завода им. Ленинского комсомола (головного завода), автомобили «Москвич» моделей 412 и 434 производит завод-дублер — Ижевский машиностроительный завод (г. Ижевск). В отличие от обозначений деталей, узлов, и агрегатов автомобилей указанных моделей, изготовляемых АЗЛК, аналогичные детали, узлы и агрегаты изготовления ИМЗ содержат в номере вместо шифра модели (412, 434) буквы ИЖ. Подавляющее большинство деталей автомобилей «Москвич» изготовления АЗЛК и ИМЗ полностью взаимозаменяемы, поэтому настоящий каталог может быть использован владельцами автомобилей, выпущенных и выпускаемых Ижевским машиностроительным заводом. В некоторых случаях узлы и механизмы автомобилей изготовления АЗЛК и ИМЗ взаимозаменяемы только в сборе. Эти узлы и механизмы показаны в данном каталоге, и их номера снабжены соответствующими сносками.

Следует иметь в виду, что с 6 декабря 1969 г. АЗЛК перешел на производство автомобилей «Москвич» моделей 408, 426, 433, 412, 427 и 434 с измененной внешней формой передней и задней частей кузова (модели 408 и 412) или только передней части кузова (модели 426, 433, 427 и 434). С указанного времени автомобили «Москвич» семейств базовых моделей 408 и 412 стали различаться только конструкцией применяющихся для них силовых агрегатов (двигатель, сцепление и коробка передач) и применением на автомобилях семейства модели 412 гидровакуумного усилителя в системе привода ножного тормоза. Таким образом, показанные в настоящем каталоге детали, узлы и агрегаты (кроме силового агрегата) автомобилей семейства модели 412, являются одновременно и деталями автомобилей семейства модели 408, выпущенных после 6 декабря 1969 г. Это обстоятельство важно учитывать владельцам автомобилей «Москвич» моделей 408, 426 и 433.

В конце каталога помещен перечень деталей и агрегатов автомобилей «Москвич» моделей 408, 426 и 433, выпускавшихся АЗЛК до 6 декабря 1969 г., изготовляемых частично АЗЛК, но в основном специализированными заводами автомобильных запасных частей, входящих в систему Министерства автомобильной промышленности СССР. Указанный перечень составляет рекомендованную номенклатуру запасных частей, поступающих в торговую сеть.

Все замечания и пожелания, касающиеся содержания и оформления каталога, следует направлять в Отдел главного конструктора ордена Трудового Красного Знамени автомобильного завода имени Ленинского комсомола по адресу: Москва, Ж-316, Волгоградский проспект, дом 32.

ТЕХНИЧЕСКАЯ ХАРАКТЕРИСТИКА АВТОМОБИЛЕЙ

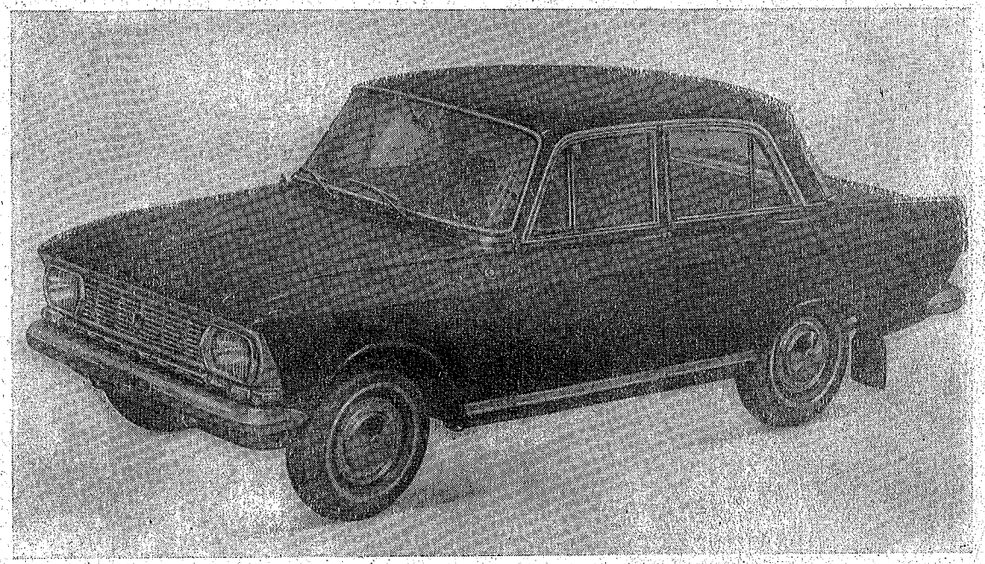

Рис. 1. Автомобиль «Москвич» модели 412

Наименование	Модели		
	«Москвич-412»	«Москвич-427»	«Москвич-434»
Тип кузова	Закрытый четырехдверный типа «седан»	Закрытый пятидверный типа «универсал»	Закрытый трехдверный типа «фургон»
Число мест (включая место шофера) и масса перевозимого груза	5—4 и 50 *кг* (не более) в багажнике *	5 (без багажа) или 4 и 120 *кг*, или 2 и 260 *кг*	2 и 400 *кг* или 2 и 250 *кг* (в зависимости от дорожных условий)

* При поездках на дальние расстояния и с багажом в кузове не должно находиться более четырех человек (включая шофера).

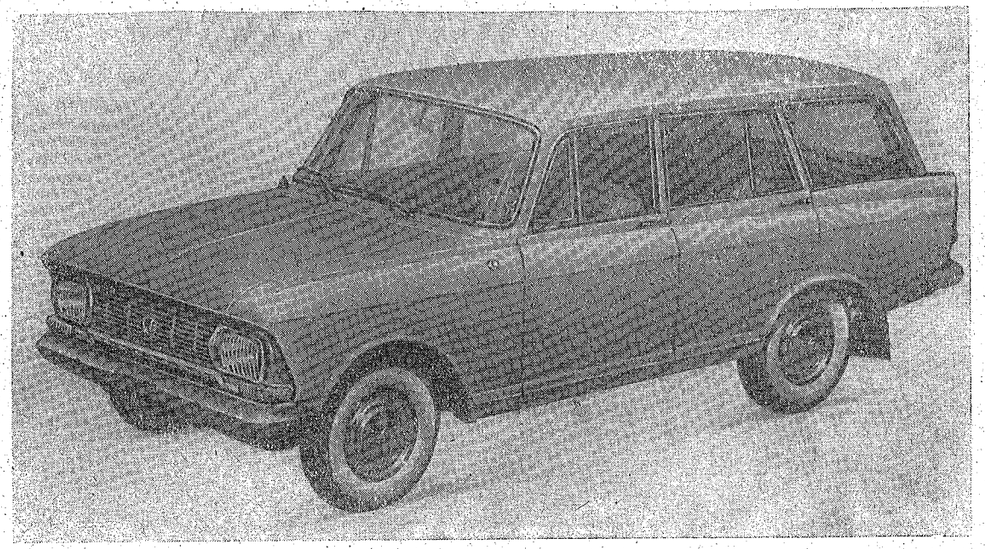

Рис. 2. Автомобиль «Москвич» модели 427

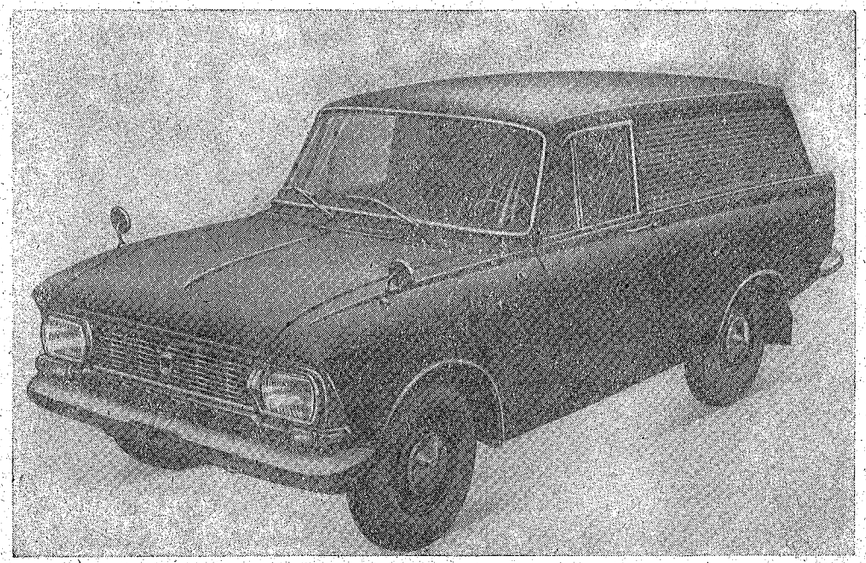

Рис. 3. Автомобиль «Москвич» модели 434

Наименование	Модели		
	«Москвич-412»	«Москвич-427»	«Москвич-434»
Масса автомобиля сухая (без полезной нагрузки, воды, масла, топлива, запасного колеса, комплекта шоферского инструмента, радиооборудования, деталей и узлов системы отопления кузова и жалюзи радиатора, омывателя ветрового стекла и грязезащитных фартуков), *кг*	965	1020	960
Масса снаряженного автомобиля без нагрузки (с возимым комплектом шоферского инструмента), *кг*	1040	1100	1040
Масса снаряженного автомобиля с полной нагрузкой (5 человек), *кг*	1455	1500	1590
Габаритные размеры (номинальные), *мм*:			
длина	4120	4090	4090
ширина	1550	1550	1550
высота (в ненагруженном состоянии)	1480	1525	1500
База (расстояние между осями), *мм*	2400	2400	2400
Колея колес на плоскости дороги, *мм*:			
передних	1247	1247	1247
задних	1237	1237	1237
Наименьшее расстояние от плоскости дороги до низших точек шасси при полной нагрузке и нормальном давлении в шинах, *мм*:			
до поперечины передней подвески	173	193	198
до картера заднего моста	173	193	193
Наименьший радиус поворота по следу наружного переднего колеса, *м*	5,25	5,25	5,25
Наибольшая скорость на горизонтальном участке ровного шоссе при полной нагрузке, *км/ч*	140	130	115
Путь торможения под действием ножного тормоза на сухом горизонтальном участке дороги с твердым покрытием с полной нагрузкой от скорости 80 *км/ч* до полной остановки, *м*	50,6	50,6	50,6 (с нагрузкой 250 *кг*)
Применяемое топливо	Бензин автомобильный АИ-93 (ГОСТ 2084—67). Допускается применение бензинов А-93 и А-95 (МРТУ 12Н № 46—63), а также бензина «Экстра» (ВТУ 67—60)		
Местонахождение заводских номеров двигателя и шасси (он же номер автомобиля)	Выбиты на табличке, помещенной на правом брызговике под капотом *		
Тип двигателя	Четырехтактный карбюраторный с верхним расположением распределительного вала и клапанов		
Модель двигателя	412		
Число цилиндров	4, в ряд, под углом 20° к вертикали		
Диаметр цилиндра, *мм*	82		
Ход поршня, *мм*	70		
Рабочий объем цилиндров, *см*³	1478		
Степень сжатия (номинальная)	8,8		
Мощность наибольшая (при 5800 *об/мин*), *л. с.*	75		
Крутящий момент наибольший (при 3000—3800 *об/мин*), *кГ·м*	11,4		
Порядок работы цилиндров	1—3—4—2		
Сцепление	Однодисковое сухое с гасителем крутильных колебаний. На части автомобилей, выпускаемых заводом с конца 1971 г., применяется сцепление, имеющее вместо шести витых цилиндрических нажимных пружин одну центральную диафрагменного типа. Привод выключения сцепления — гидравлический. Педаль выключения сцепления — подвесная		

* Соответствующие номера, кроме того, дублированы, а именно: номер двигателя — на блоке цилиндров с левой стороны, под стартером; номер шасси — на горизонтальном угольнике, соединяющем передний щит кузова с брызговиком правого крыла, около опорного буфера капота.

Кузов автомобиля также нумеруется; соответствующий номер выбит справа под капотом на верхней наклонной поверхности переднего щита кузова.

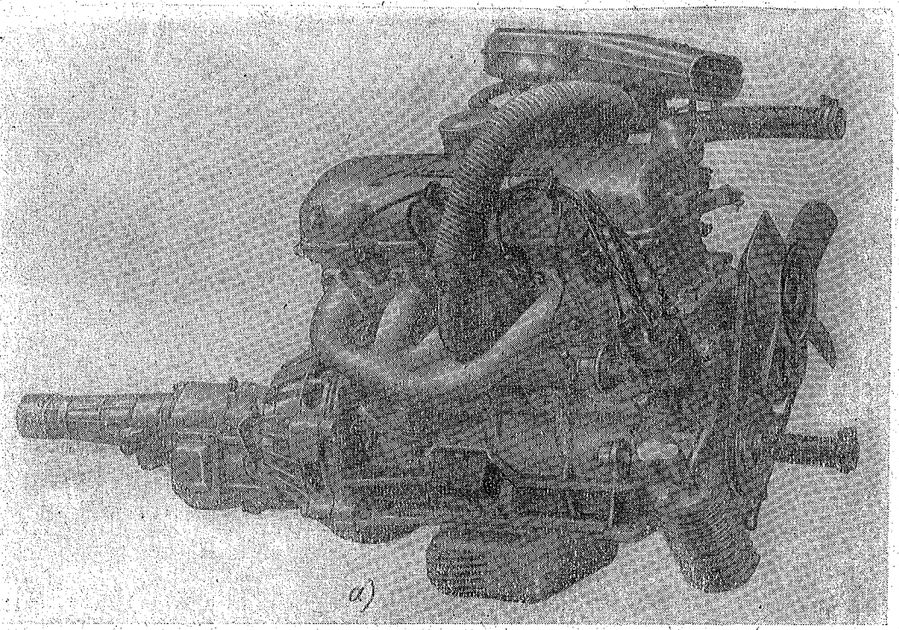

а)

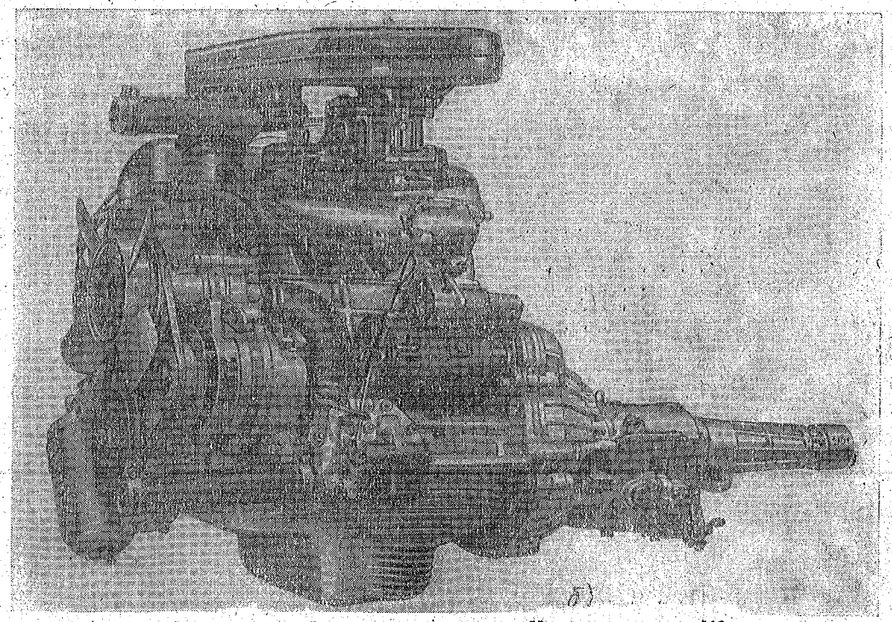

б)

Рис. 4. Силовой агрегат автомобиля «Москвич» модели 412:

а — вид справа; *б* — вид слева

Наименование	Модели		
	«Москвич-412»	«Москвич-427»	«Москвич-434»
Коробка передач	Четырехступенчатая с четырьмя передачами вперед и одной назад. Синхронизаторы для включения первой, второй, третьей и четвертой передач. Управление коробкой передач рычагом, расположенным на полу кузова		
Передаточные числа:			
первой передачи	3,49		
второй передачи	2,04		
третьей передачи	1,33		
четвертой передачи	1,00 (прямая)		
заднего хода	3,39		
Карданный вал	Открытого типа, трубчатый; крестовины шарниров на игольчатых подшипниках. Скользящее соединение вала расположено в удлинителе коробки передач		
Главная передача	Пара конических шестерен со спиральными зубьями гипоидного зацепления		
Передаточное число главной передачи	4,22	4,55	4,55
Подвеска передних колес	Независимая пружинная с поперечными рычагами, бесшкворневая со стабилизатором поперечной устойчивости		
Подвеска задних колес	Прогрессивного действия на продольных полуэллиптических рессорах с сережками на задних ушках		
Амортизаторы подвески передних и задних колес	Гидравлические двустороннего действия телескопического типа		
Рама	Неотъемная, имеется только в передней части кузова		
Буксирные проушины	Штампованные, установлены на передних концах продольных балок рамы		
Колеса:			
тип	Штампованные дисковые со съемными колпаками		
размер обода	114J-329 (4 1/2J-13″)	114J-329 (4 1/2J-13″)	114J-329 (4 1/2J-13″)
Шины:			
рисунок протектора	Дорожный		
размер	6,45-13	6,40-13	6,40-13
Рулевое управление:			
тип рулевого механизма	Глобоидальный червяк с двойным роликом; передаточное число — 17 (при среднем положении сошки) или 16,12 — для модернизированного рулевого механизма с алюминиевым картером		
рулевое колесо	С двумя спицами и с «утопленной» ступицей		
Тормоза:			
ножной	Барабанный колодочный с гидравлическим приводом и гидровакуумным усилителем, действует на все колеса. Тормозные механизмы передних колес снабжены каждый двумя колесными цилиндрами. Колодки тормозов — плавающие. Зазор между накладками колодок и тормозными барабанами регулируется автоматически. Педаль тормоза — подвесная		
ручной (стояночный)	С механическим тросовым приводом и вытяжной рукояткой; действует только на колодки задних тормозов		
Система электропроводки	Однопроводная, отрицательный полюс источников тока соединен с массой		
Номинальное напряжение в сети, *в*	12		
Аккумуляторная батарея	Емкостью 42 *а·ч*, расположена под капотом на специальном кронштейне		
Генератор	Переменного тока с встроенными выпрямителями; максимальная сила тока 40 *а*		
Радиоприемник *	Типа А-370М, двухдиапазонный транзисторный, номинальная выходная мощность 2 *вт*		
Комбинация приборов и контрольных ламп	Состоит из спидометра, указателя уровня топлива в баке, указателей давления масла и температуры охлаждающей двигатель жидкости, амперметра и контрольных ламп указателей поворотов и включения дальнего света фар		

* Автомобиль «Москвич-434» радиоприемником и антенной не оборудуется.

Наименование	Модели		
	«Москвич-412»	«Москвич-427»	«Москвич-434»
Стеклоочиститель	Двухщеточный двухскоростной с электроприводом и термобиметаллическим предохранителем в цепи питания электродвигателя		
Конструкция кузова	Цельнометаллический несущий; боковые двери выполнены с приварными рамками окон		
Оборудование кузова	Отопитель кузова; обогреватель ветрового стекла (с поступлением наружного или внутреннего воздуха и использованием тепла охлаждающей двигатель жидкости); омыватель ветрового стекла; вещевой ящик с крышкой; два противосолнечных щитка; наружное боковое (на левой передней двери) и внутреннее зеркало заднего обзора *, пепельницы; прикуриватель (кроме модели 434); три поручня над верхней частью проемов дверей (кроме моделей 427 и 434) с крючками для одежды; коврики на полу кузова и в багажнике **; грязезащитные фартуки за задними колесами; грязезащитные щитки за передними колесами		
Запорные устройства дверей	Замок в ручке левой передней двери, запирающийся снаружи ключом. Остальные боковые двери запираются изнутри кузова поворотом внутренних ручек. Поворотные стекла дверей запираются специальными ручками (с предохранительными кнопками) изнутри кузова. Дверь, расположенная в панели задней части кузова типов «универсал» и «фургон», имеет наружную ручку		
Вентиляция кузова	а) Местная, бессквозняковая, осуществляется в передней части кузова поворотными стеклами в передних дверях; б) общая, осуществляется опусканием стекол в дверях и открытием вентиляционного люка в передней части кузова (перед ветровым окном)		
Сиденья:			
переднее	Два одноместных сиденья. Спинка каждого сиденья откидывается вперед (для удобства посадки на заднее сиденье) и назад (для устройства спальных мест). Сиденья можно передвигать на салазках вдоль пола кузова для регулировки посадки по росту шофера и пассажира		
заднее	Со сплошной подушкой и спинкой ***		
Оперение	Передние крылья съемные, задние — приварные. Капот, открывающийся вперед (петли расположены в передней его части) и отпирающийся изнутри кузова		
Обивка кузова	Выполнена полностью из кожзаменителей		

Масса агрегатов, *кг*

Двигатель без оборудования		124,0	
Двигатель с оборудованием и сцеплением		146,5	
Коробка передач		20,5	
Карданный вал		7,7	
Передняя подвеска с тормозами в сборе		74,0	
Задний мост с тормозами в сборе		52,7	
Колесо с шиной в сборе	15,6	18,3	18,3

* Автомобиль «Москвич-434» снабжен вместо внутреннего зеркала двумя зеркалами для заднего обзора, расположенными на передних крыльях.

** В грузовом отделении автомобиля «Москвич-434» коврики не предусмотрены.

*** Подушка и спинка заднего сиденья в кузове типа «универсал» установлены на шарнирных креплениях и могут откидываться при необходимости увеличить объем багажного помещения. В кузове типа «фургон» заднее сиденье отсутствует.

УКАЗАТЕЛЬ ГРУПП И ПОДГРУПП АГРЕГАТОВ И УЗЛОВ

Группа	Подгруппа	Наименование	Стр.
10		**Двигатель**	
	1000	Двигатель в сборе	16
	1001	Подвеска двигателя	17
	1002	Блок цилиндров	19
	1003	Головка блока цилиндров	21
	1004	Поршни и шатуны	22
	1005	Коленчатый вал и маховик	24
	1006	Распределительный вал	25
	1007	Клапаны	27
	1008	Газопровод	28
	1009	Масляный картер	29
	1010	Маслоприемник	30
	1011	Масляный насос	30
	1014	Вентиляция картера	32
	1016	Привод распределителя зажигания	32
	1017	Фильтр масляный полнопоточный	32
11		**Система питания**	
	1101	Топливный бак	35
	1103	Пробка топливного бака	35
	1104	Топливопроводы	36
	1106	Топливный насос	36
	1107	Карбюратор	40
	1108	Акселератор (управление подачей топлива)	44
	1109	Воздушный фильтр	46
12		**Система выпуска газов**	
	1201	Глушитель шума выпуска	48
	1202	Резонатор шума выпуска	48
	1203	Трубы и подвеска глушителя шума выпуска	48
13		**Система охлаждения**	
	1301	Радиатор	51
	1303	Трубопроводы и шланги	51
	1304	Пробка радиатора	54
	1305	Сливной краник	54
	1306	Термостат	54
	1307	Водяной насос	55
	1308	Вентилятор	56
	1310	Жалюзи радиатора	57
16		**Сцепление**	
	1601	Сцепление с периферийно расположенными нажимными пружинами	58
	1601	Сцепление с центральной нажимной пружиной диафрагменного типа	61
	1602	Привод выключения сцепления (с периферийно расположенными нажимными пружинами)	64
	1602	Привод выключения сцепления (с центральной нажимной пружиной диафрагменного типа)	66
	1609	Главный цилиндр привода выключения сцепления	67
17		**Коробка передач**	
	1700	Коробка передач в сборе	69
	1701	Коробка передач	69
	1702	Механизм переключения передач	73
	1703	Управление коробкой передач	76
22		**Карданный вал**	
	2201	Карданный вал привода заднего моста	82
24		**Задний мост**	
	2400	Задний мост в сборе	83
	2401	Картер заднего моста	84
	2402	Главная передача	84
	2403	Дифференциал и полуоси	86
28		**Рама**	
	2801	Рама	87
	2802	Брызговики двигателя	87
	2803	Передний буфер	87
	2804	Задний буфер	90
	2806	Буксирная проушина	91
	2807	Кронштейн переднего номерного знака	91
	2808	Кронштейн заднего номерного знака	92

Группа	Подгруппа	Наименование	Стр.
29		**Подвеска автомобиля**	
	2901	Передняя подвеска в сборе	93
	2902	Пружины передней подвески	93
	2904	Стойки и рычаги передней подвески	93
	2905	Амортизаторы передней подвески	98
	2906	Стабилизатор поперечной устойчивости передней подвески	100
	2912	Задние рессоры	101
	2915	Амортизаторы задней подвески	105
30		**Рулевые тяги**	
	3001	Поворотные рычаги	108
	3003	Рулевые тяги	108
31		**Колеса и ступицы**	
	3101	Колеса	112
	3102	Колпаки колес	112
	3103	Ступицы передних колес	113
	3105	Крепление запасного колеса	113
	3106	Покрышки и камеры	115
34		**Рулевое управление**	
	3400	Рулевое управление в сборе (с чугунным картером)	116
	3400	Рулевое управление в сборе (с алюминиевым картером)	116
	3401	Механизм рулевого управления (с чугунным картером)	116
	3401	Механизм рулевого управления (с алюминиевым картером)	118
	3402	Рулевое колесо	120
	3403	Крепление рулевого управления	121
35		**Тормоза**	
	3501	Ножные передние тормоза и тормозные барабаны	122
	3502	Ножные задние тормоза и тормозные барабаны	124
	3504	Педаль тормоза и привод	125
	3505	Главный цилиндр тормоза	126
	3506	Трубопроводы гидравлического привода тормозов	128
	3508	Управление ручным тормозом	129
	3550	Усилитель тормоза гидровакуумный	132
	3551	Механизм следящий гидровакуумного усилителя тормоза	134
	3552	Трубопроводы гидровакуумного усилителя тормоза	134
37		**Электрооборудование**	
	3701	Генератор	135
	3702	Реле-регулятор	137
	3703	Аккумуляторная батарея	139
	3704	Замок зажигания	140
	3705	Катушка зажигания	141
	3706	Распределитель зажигания	141
	3707	Свечи и провода зажигания	143
	3708	Стартер и включатель стартера	144
	3709	Центральный переключатель света	146
	3710	Ножной переключатель света	147
	3711	Фары	147
	3712	Подфарники	149
	3713	Освещение щитка приборов	150
	3714	Внутреннее освещение кузова	150
	3715	Переносная лампа	152
	3716	Задние фонари	152
	3717	Освещение номерного знака	157
	3720	Включатель света стоп-сигнала	159
	3721	Звуковой сигнал	159
	3722	Предохранители	160
	3723	Соединители электропроводов	160
	3724	Электропровода	161
	3725	Прикуриватель	162
	3726	Указатели поворотов	162
	3738	Световая сигнализация	165
38		**Приборы**	
	3801	Комбинация приборов	167
	3802	Спидометр	167
	3803	Контрольные лампы	169
	3805	Щиток приборов	169
	3806	Датчик указателя уровня топлива	170
	3808	Датчик указателя температуры воды	170
	3810	Датчик указателя давления масла	170
39		**Шоферский инструмент и принадлежности**	
	3901	Шоферский инструмент	171
50		**Кузов**	
	5000	Кузов в сборе	173
51		**Пол (основание) кузова**	
	5101	Детали основания кузова	175
	5107	Крышки люков пола	175
	5109	Коврики пола	175
	5110	Пол багажника	177
	5112	Термошумовая изоляция пола (основания) кузова	178
52		**Окно ветровое**	
	5205	Стеклоочиститель и его привод	179
	5206	Детали ветрового окна	182
	5208	Омыватель ветрового стекла	183
53		**Передок кузова**	
	5303	Вещевой ящик	185
	5304	Вентиляционный люк передка кузова	185
	5312	Термошумовая изоляция передка кузова	187
	5325	Панель приборов	187
54		**Боковина кузова**	
	5402	Обивка боковины кузова	190
	5403	Окно стенки боковины задка кузова	192
56		**Задок кузова**	
	5601	Детали задка кузова	193
	5602	Обивка задка кузова	193
	5603	Окно задка кузова	193
	5604	Крышка багажника кузова	193
	5605	Петли крышки багажника	193
	5606	Замок, ручка и привод замка крышки багажника	195
	5608	Обивка багажника	196
57		**Крыша кузова**	
	5701	Детали крыши кузова	198
	5702	Обивка крыши кузова	199
61		**Передняя дверь**	
	6100	Передняя дверь в сборе	200
	6101	Детали передней двери	200
	6102	Обивка передней двери	200
	6103	Окно передней двери	201
	6104	Стеклоподъемник передней двери	204
	6105	Замок и ручки передней двери	205
	6106	Навеска передней двери	207
	6107	Уплотнение передней двери	209
62		**Задняя дверь**	
	6200	Задняя дверь в сборе	210
	6202	Обивка задней двери	210
	6203	Окно задней двери	210
	6204	Стеклоподъемник задней двери	214
	6205	Замок и ручки задней двери	215
	6206	Навеска задней двери	217
	6207	Уплотнение задней двери	218
63		**Дверь задка кузова**	
	6300	Дверь задка кузова в сборе	219
	6301	Детали двери задка кузова	219
	6303	Окно двери задка кузова	220
	6305	Замок и ручка двери задка кузова	220
	6306	Навеска двери задка кузова	220
	6307	Уплотнение двери задка кузова	223
69		**Переднее сиденье**	
	6900	Переднее сиденье в сборе	224
	6901	Остов переднего сиденья	224
	6902	Обивка переднего сиденья	224
	6903	Каркас подушки переднего сиденья	224
	6904	Механизм регулировки положения переднего сиденья	224
	6905	Каркас спинки переднего сиденья	226
	6906	Подлокотник переднего сиденья	226
70		**Заднее сиденье**	
	7000	Заднее сиденье в сборе	228
	7001	Остов заднего сиденья	228
	7002	Обивка заднего сиденья	230
	7003	Каркас подушки заднего сиденья	231
	7005	Каркас спинки заднего сиденья	231
	7006	Подлокотник заднего сиденья	231
78		**Перегородка кузова**	
	7801	Детали перегородки кузова	232
	7803	Окно перегородки кузова	232
79		**Радиооборудование**	
	7901	Радиоприемник	233
	7903	Антенна	234
81		**Вентиляция и отопление кузова**	
	8101	Отопитель кузова	235
	8102	Обогреватель ветрового стекла кузова	238
82		**Принадлежности**	
	8201	Зеркало заднего вида и наружное зеркало	239
	8202	Поручень и крючок для одежды	241
	8203	Пепельница	241
	8204	Противосолнечный козырек	242
	8212	Орнаменты и декоративные надписи	242
84		**Оперение**	
	8400	Оперение в сборе	246
	8401	Облицовка радиатора	247
	8402	Капот	250
	8403	Переднее крыло	250
	8404	Заднее крыло	251
	8406	Замок и привод замка капота	252
	8407	Навеска и упор капота	252

УКАЗАТЕЛЬ НОРМАЛИЗОВАННЫХ ДЕТАЛЕЙ

Наименование	Стр.
Нормализованные детали стандартные	
Болты с шестигранной уменьшенной головкой и направляющим подголовком (повышенной точности)	255
Болты с шестигранной уменьшенной головкой (повышенной точности)	255
Болт с шестигранной головкой, направляющим подголовком и отверстиями в головке (повышенной точности)	256
Болты с квадратной головкой	256
Болты с полукруглой головкой и квадратным подголовком (нормальной точности)	257
Шпилька	257
Винты с полукруглой головкой	257
Винты с потайной головкой	257
Винты с цилиндрической головкой и сферой	258
Винты с цилиндрической головкой	258
Винты с полупотайной головкой	258
Винты с плоской головкой	258
Винт с полупотайной головкой и с крестообразным шлицем	259
Винт с полупотайной головкой для металла и пластмассы самонарезающий	259
Винты с плоской головкой для металла и пластмассы самонарезающие	259
Винты с полупотайной головкой и крестообразным шлицем для металла и пластмассы самонарезающие	259
Винт установочный с коническим концом	260
Гайки шестигранные (повышенной точности)	260
Гайки шестигранные низкие (повышенной точности)	260
Гайки шестигранные особо высокие (повышенной точности)	261
Гайки шестигранные (нормальной точности)	261
Гайка шестигранная прорезная (повышенной точности)	261
Гайки шестигранные прорезные низкие (повышенной точности)	261
Гайки квадратные	262
Шайбы	262
Шайбы увеличенные	263
Шайбы пружинные нормальные автомобильные	263
Шайбы пружинные легкие	264
Шайбы пружинные зубчатые с внутренним зубом	264
Шайба пружинная зубчатая с наружным зубом	265
Шайбы пружинные конические зубчатые с наружным зубом	265
Заклепки с полукруглой головкой (нормальной точности)	265
Заклепка с потайной головкой (нормальной точности)	265
Заклепки полупустотелые с полукруглой низкой головкой	266
Заклепка разводная с полукруглой низкой головкой	266
Шплинты разводные	266
Шплинты пружинные	266
Шплинт-проволока	267
Штифты цилиндрические с фаской под углом 30°	267
Штифты цилиндрические с фаской под углом 45°	267
Штифты с канавками	267
Пальцы	267
Заглушка	267
Шпонка сегментная	268
Гвоздь толевый круглый	268
Гвоздь обойный круглый	268
Пробки резьбовые конические с шестигранной головкой	268
Шарики	268
Хомуты для резиновых шлангов	268
Нормализованные детали специальные	
Болты	269
Гайки	272
Шпильки	274
Шпилька с барашком	275
Винты	275
Винты стопорные	275
Винты с полупотайной головкой, коническим концом и крестообразным шлицем	276
Шурупы с полупотайной головкой для листового металла	276
Шуруп с плоской головкой для листового металла	276
Шайбы плоские	276
Шайбы волнистые	277
Шайбы	277
Шайба замковая	278
Шайбы колпачковые	278
Шайба для винтов с потайной головкой облицовочная	278
Шайбы пружинные зубчатые	278
Заклепки	279
Пистоны пружинные	279
Шплинт	280
Кольца пружинные упорные	280
Заглушка	280
Хомуты для гибких шлангов	280
Масленка колпачковая	280
Пробки	280
Клапан воздушный (сапун)	282
Клапан предохранительный	282
Штифт цилиндрический с фаской под углом 15°	282
Штифты цилиндрические с фаской под углом 45°	282
Штифты с накаткой	283
Штифты трубчатые	283
Штифты	283
Муфта конусная	283
Гайка-барашек	283
Штуцер прямой (ниппель)	284
Штуцер угловой (угольник)	284
Скобка	284
Пресс-масленки	284
Скрепка плоская	285
Скрепка проволочная	285

УЗЛЫ И ДЕТАЛИ АВТОМОБИЛЕЙ

Группа 10. ДВИГАТЕЛЬ

№ рисунка	№ позиции на рисунке	№ детали	Наименование	Количество на автомобиль 412	427	434
			Подгруппа 1000. Двигатель в сборе			
4		412-1000401	Двигатель в сборе со сцеплением и оборудованием (без коробки передач)	1	1	1
		412-1000451	Двигатель в сборе со сцеплением (без оборудования и коробки передач)	1	1	1
		412-1000101	Комплект поршневых колец (на один двигатель) нормального размера	1	1	1
		412-1000101-БР	Комплект поршневых колец (на один двигатель), увеличенных на 0,50 *мм*	1	1	1
		412-1000101-ВР	Комплект поршневых колец (на один двигатель), увеличенных на 1,0 *мм*	1	1	1
		412-1000102	Комплект вкладышей коренных подшипников (на один двигатель) нормального размера	1	1	1
		412-1000102-БР	Комплект вкладышей коренных подшипников (на один двигатель), уменьшенных на 0,254 *мм*	1	1	1
		412-1000102-ВР	Комплект вкладышей коренных подшипников (на один двигатель), уменьшенных на 0,508 *мм*	1	1	1
		412-1000102-ГР	Комплект вкладышей коренных подшипников (на один двигатель), уменьшенных на 0,762 *мм*	1	1	1
		412-1000102-ДР	Комплект вкладышей коренных подшипников (на один двигатель), уменьшенных на 1,016 *мм*	1	1	1
		412-1000104	Комплект вкладышей шатунных подшипников (на один двигатель) нормального размера	1	1	1
		412-1000104-БР	Комплект вкладышей шатунных подшипников (на один двигатель), уменьшенных на 0,254 *мм*	1	1	1
		412-1000104-ВР	Комплект вкладышей шатунных подшипников (на один двигатель), уменьшенных на 0,508 *мм*	1	1	1
		412-1000104-ГР	Комплект вкладышей шатунных подшипников (на один двигатель), уменьшенных на 0,762 *мм*	1	1	1
		412-1000104-ДР	Комплект вкладышей шатунных подшипников (на один двигатель), уменьшенных на 1,016 *мм*	1	1	1
		412-1000106	Комплект гильз цилиндров, поршней с поршневыми кольцами в сборе (на один двигатель), нормального размера	1	1	1

№ рисунка	№ позиции на рисунке	№ детали	Наименование	Количество на автомобиль 412	427	434
4		412-1000107	Комплект коленчатого вала с вкладышами коренных и шатунных подшипников	1	1	1
		412-1000109	Комплект, состоящий из гильзы цилиндра, поршня с поршневыми кольцами, пальцем и стопорными кольцами (на один цилиндр двигателя), нормального размера	1	1	1
		412-1004013	Поршень с пальцем, стопорными и поршневыми кольцами в сборе, нормального размера	4	4	4
		412-1004013-БР	Поршень с пальцем, стопорными и поршневыми кольцами в сборе, увеличенный на 0,50 *мм*	4	4	4
		412-1004013-ВР	Поршень с пальцем, стопорными и поршневыми кольцами в сборе, увеличенный на 1,00 *мм*	4	4	4
		412-1004014	Поршень с пальцем и стопорными кольцами в сборе, нормального размера	4	4	4
		412-1004014-БР	Поршень с пальцем и стопорными кольцами в сборе, увеличенный на 0,50 *мм*	4	4	4
		412-1004014-ВР	Поршень с пальцем и стопорными кольцами в сборе, увеличенный на 1,00 *мм*	4	4	4
		412-1007033-БР	Втулка клапана направляющая, увеличенная на 0,6 *мм*	8	8	8
		412-1007080-БР	Седло выпускного клапана вставное, увеличенное на 0,6 *мм*	4	4	4
		412-1007082-БР	Седло впускного клапана вставное, увеличенное на 0,6 *мм*	4	4	4
		412-1017950	Комплект фильтрующего элемента с деталями уплотнения	1	1	1
			Подгруппа 1001. Подвеска двигателя			
5	*15*	412-1001015-11	Кронштейн передней опоры двигателя левый	1	1	1
	13	412-1001016	Кронштейн передней опоры двигателя правый	1	1	1
	9	250511-29	Гайка	5	5	5
	10	252135-29	Шайба пружинная	5	5	5
	11	363084-29	Шпилька крепления кронштейна передней опоры к блоку цилиндров двигателя	5	5	5
	7	250773-29	Гайка	1	1	1
	8	252136-29	Шайба пружинная	1	1	1
	14	363105-29	Шпилька крепления кронштейна передней опоры к блоку цилиндров двигателя	1	1	1
	6	412-1001020	Подушка передней опоры двигателя правая в сборе	1	1	1
	12	201455-29	Болт крепления правой подушки к кронштейну	2	2	2
	4	250510-29	Гайка	2	2	2
	5	252135-29	Шайба пружинная	2	2	2
	1	201537-29	Болт крепления правой подушки передней опоры двигателя к поперечине № 2 рамы	1	1	1
	3	252007-29	Шайба	1	1	1
	2	252137-29	Шайба пружинная	1	1	1
	28	412-1001031	Поперечина задней опоры двигателя	1	1	1
	20	408-1001040	Втулка подушки задней опоры двигателя распорная	2	2	2
	22	200273-29	Болт крепления подушки к поперечине задней опоры двигателя	2	2	2
	24	250510-29	Гайка	2	2	2

№ рисунка	№ позиции на рисунке	№ детали	Наименование	Количество на автомобиль		
				412	427	434
5	*23*	252135-29	Шайба пружинная	2	2	2
	21	**408-1001050-Б**	Подушка задней опоры двигателя в сборе	1	1	1
	17	201466-29	Болт крепления подушки к кронштейну задней опоры двигателя	2	2	2
	19	252005-29	Шайба	2	2	2
	18	252135-29	Шайба пружинная	2	2	2
	29	402-1001052	Прокладка поперечины задней опоры двигателя	4	4	4
	31	402-1001054	Пластина поперечины задней опоры двигателя	2	2	2
	30	402-1001056	Втулка поперечины задней опоры двигателя распорная	4	4	4
	33	201458-29	Болт крепления поперечины задней опоры двигателя к лонжерону рамы	4	4	4
	32	252135-29	Шайба пружинная	4	4	4
5; 31а	*25*; *49*	412-1001072	Кронштейн задней опоры двигателя	1	1	1
	27; *46*	201498-29	Болт крепления кронштейна задней опоры двигателя	2	2	2
	26; *47*	252156-29	Шайба пружинная	2	2	2
5	*16*	**412-1001200-Б**	Подушка передней опоры двигателя левая в сборе	1	1	1
	12	201455-29	Болт крепления левой подушки к кронштейну	2	2	2

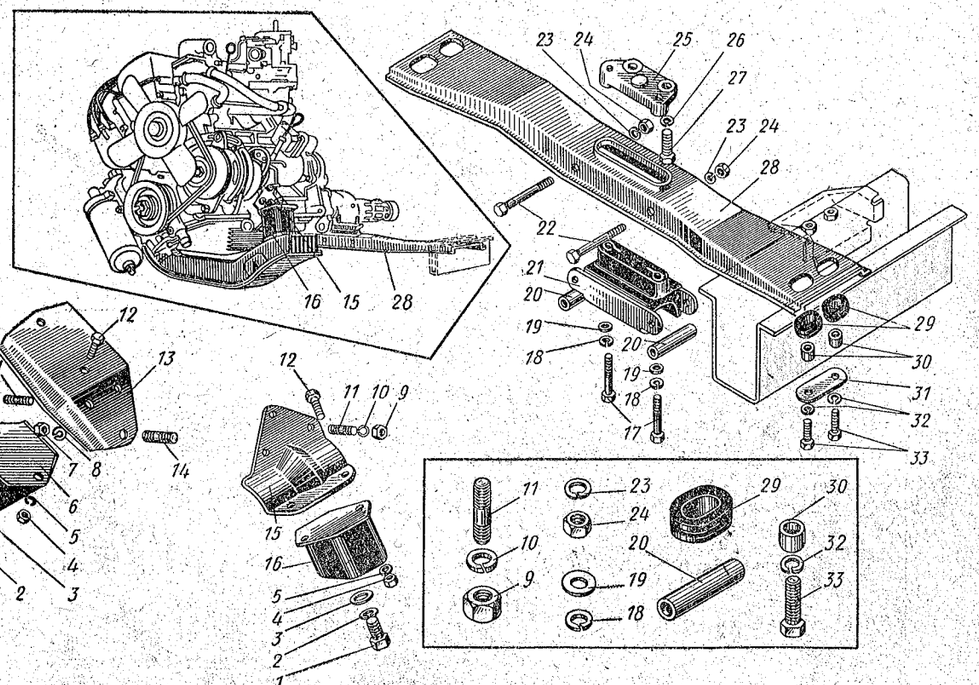

Рис. 5. Детали крепления силового агрегата к раме и к основанию кузова

№ рисунка	№ позиции на рисунке	№ детали	Наименование	Количество на автомобиль		
				412	427	434
5	*4*	250510-29	Гайка	2	2	2
	5	252135-29	Шайба пружинная	2	2	2
	1	201537-29	Болт крепления левой подушки передней опоры двигателя к поперечине № 2 рамы	1	1	1
	3	252007-29	Шайба	1	1	1
	2	252137-29	Шайба пружинная	1	1	1
			Подгруппа 1002. Блок цилиндров			
6	*37*	**412-1002010-В**	Блок цилиндров в сборе	1	1	1
	39	366725 *1	Заглушка (резьбовая пробка) главной масляной магистрали (канала)	1	1	1
	38	365173 *1	Шайба заглушки главной масляной магистрали (канала)	1	1	1
	21	367103	Заглушка (резьбовая пробка) технологического отверстия	1	1	1
	34	412-1002020-А1	Гильза цилиндра	4	4	4
	33	**412-1002024**	Прокладка гильзы цилиндра	4	4	4
	24	412-1002052	Крышка распределительных звездочек верхняя в сборе	1	1	1

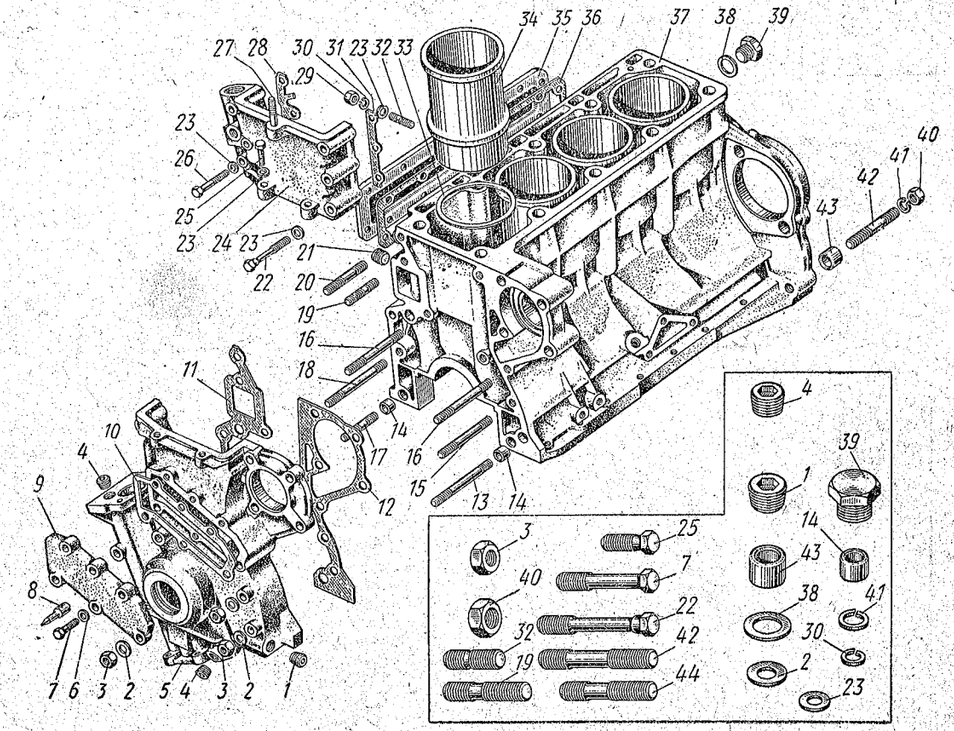

Рис. 6. Блок, гильза цилиндров двигателя и примыкающие к блоку детали

Примечания: 1. Поз. *27* см. в подгруппе 1003. 2. Поз. *40—43* см. в подгруппе 1601.

№ рисунка	№ позиции на рисунке	№ детали	Наименование	Количество на автомобиль		
				412	427	434
6	*31*	**412-1002055**	Прокладка верхней крышки распределительных звездочек левая	1	1	1
	28	**412-1002056**	Прокладка верхней крышки распределительных звездочек правая	1	1	1
	22	200221-29	Болт крепления верхней крышки к головке блока	5	5	5
	26	201432-29	Болт крепления верхней крышки к головке блока	1	1	1
	23	252004-29	Шайба	6	6	6
	25	201424-29	Болт крепления верхней и нижней крышек	2	2	2
	23	252004-29	Шайба	2	2	2
	5	412-1002058-Б	Крышка распределительных звездочек нижняя в сборе	1	1	1
	8	361891-29	Штифт установки зажигания	1	1	1
	4	367103	Заглушка (резьбовая пробка) технологическая	3	3	3
	1	367104	Заглушка (резьбовая пробка) технологическая	1	1	1
	12	412-1002063	Прокладка нижней крышки распределительных звездочек левая	1	1	1
	11	412-1002064-Б	Прокладка нижней крышки распределительных звездочек правая	1	1	1
		412-1002068 *2	Кольцо масляного канала уплотнительное	1	1	1
	9	412-1002073-Б	Крышка водяного канала нижней крышки распределительных звездочек	1	1	1
	10	**412-1002074-Б**	Прокладка крышки водяного канала нижней крышки распределительных звездочек	1	1	1
	7	201422-29	Болт крепления крышки водяного канала к нижней крышке распределительных звездочек	4	4	4
	6	252004-29	Шайба	4	4	4
	14	361980	Штифт трубчатый установочный	2	2	2
	44	363064-29	Шпилька крепления нижней крышки распределительных звездочек к блоку цилиндров	1	1	1
	17	363065-29	Шпилька крепления нижней крышки распределительных звездочек к блоку цилиндров	1	1	1
	20	363066-29	Шпилька крепления нижней крышки распределительных звездочек к блоку цилиндров	1	1	1
	15	363067-29	Шпилька крепления нижней крышки распределительных звездочек к блоку цилиндров	1	1	1
	16	363068-29	Шпилька крепления нижней крышки распределительных звездочек к блоку цилиндров	2	2	2
	13	363069-29	Шпилька крепления нижней крышки распределительных звездочек к блоку цилиндров	1	1	1
	18	363070-29	Шпилька крепления нижней крышки распределительных звездочек к блоку цилиндров	1	1	1
	19	363076-29	Шпилька крепления нижней крышки распределительных звездочек к блоку цилиндров	1	1	1
	3	250511-29	Гайка	9	9	9
	2	252005-29	Шайба	9	9	9
	35	412-1002084	Крышка люка водяной рубашки блока цилиндров	1	1	1
	36	412-1002085	Прокладка крышки люка водяной рубашки блока цилиндров	1	1	1

№ рисунка	№ позиции на рисунке	№ детали	Наименование	Количество на автомобиль		
				412	427	434
6	*32*	363082-29 *3	Шпилька крепления крышки люка водяной рубашки к блоку цилиндров	12	12	12
	29	250508-29	Гайка	12	12	12
	23	252004-29	Шайба	12	12	12
	30	252134-29	Шайба пружинная	12	12	12

Пояснения к подгруппе 1002:

*1 Для двигателей, выпущенных до 18 июня 1969 г., следует применять заглушку дет. 367101 и шайбу дет. 365104.

*2 Устанавливалось на двигателях, выпущенных до 1 декабря 1969 г.

*3 В настоящее время вместо шпильки применяется болт дет. 201417.

Подгруппа 1003. Головка блока цилиндров

	412-1003010	Головка блока цилиндров с распределительным валом, клапанами и пружинами в сборе	1	1	1

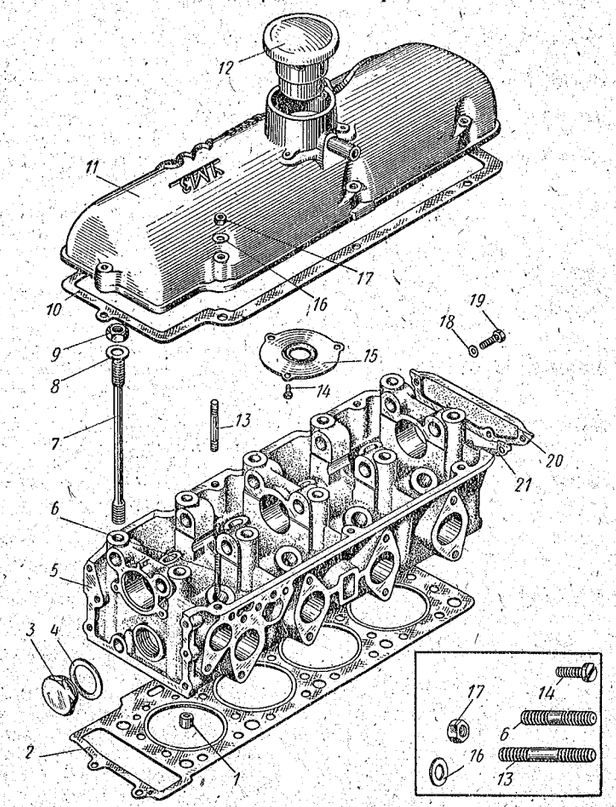

Рис. 7. Головка блока цилиндров двигателя и примыкающие к ней детали

№ рисунка	№ позиции на рисунке	№ детали	Наименование	Количество на автомобиль		
				412	427	434
		412-1003012	Головка блока цилиндров с седлами и направляющими втулками в сборе	1	1	1
7	*5*	412-1003015	Головка блока цилиндров	1	1	1
	1	361981	Штифт трубчатый установочный	2	2	2
	7	412-1003016	Шпилька крепления головки блока цилиндров	10	10	10
	9	362042	Гайка крепления головки блока цилиндров	10	10	10
	8	365153	Шайба специальная плоская	10	10	10
	4	365154	Шайба специальная плоская уплотнительная	2	2	2
	3	367105-29	Заглушка (резьбовая пробка) технологического отверстия	2	2	2
	2	**412-1003020-01**	Прокладка головки блока цилиндров	1	1	1
7; 21	*12*; *9*	**412-1003145**	Пробка маслоналивного патрубка с фильтром вентиляции картера в сборе	1	1	1
21	*6*; *7*; *8*	412-1003146	Пробка маслоналивного патрубка в сборе	1	1	1
		412-1003260	Крышка клапанного механизма головки блока цилиндров в сборе	1	1	1
	6	**412-1003262**	Прокладка пробки маслоналивного патрубка	1	1	1
7	*11*	412-1003264	Крышка клапанного механизма головки блока цилиндров	1	1	1
	15	412-1003265	Пластина крышки клапанного механизма головки блока цилиндров маслоотражательная	1	1	1
	10	**412-1003270**	Прокладка крышки клапанного механизма головки блока цилиндров	1	1	1
	14	220103-29	Винт крепления маслоотражательной пластины	3	3	3
	17	250508-29	Гайка крепления крышки клапанного механизма к головке блока цилиндров	7	7	7
	16	252004-29	Шайба	7	7	7
7	6; 7	363077-29	Шпилька крепления крышки клапанного механизма к головке блока цилиндров	6	6	6
7	*13*	363078-29	Шпилька крепления крышки клапанного механизма к головке блока цилиндров	1	1	1
	20	412-1003302	Крышка головки блока цилиндров задняя	1	1	1
	21	**412-1003303**	Прокладка задней крышки головки блока цилиндров	1	1	1
	18	252004-29	Шайба	4	4	4
	19	201422-29	Болт крепления задней крышки головки блока цилиндров	4	4	4

Подгруппа 1004. Поршни и шатуны

		412-1004010	Поршень нормального размера и шатун в сборе	4	4	4
8	*9*	**412-1004015**	Поршень нормального размера	4	4	4
		412-1004015-БР	Поршень, увеличенный на 0,50 *мм*	4	4	4
		412-1004015-ВР	Поршень, увеличенный на 1,00 *мм*	4	4	4
	8	412-1004020	Палец поршневой	4	4	4
	7	412-1004022	Кольцо поршневого пальца стопорное	8	8	8
	11	412-1004025	Кольцо поршневое компрессионное нижнее, нормального размера	4	4	4
		412-1004025-БР	Кольцо поршневое компрессионное нижнее, увеличенное на 0,50 *мм*	4	4	4
		412-1004025-ВР	Кольцо поршневое компрессионное нижнее, увеличенное на 1,00 *мм*	4	4	4

№ рисунка	№ позиции на рисунке	№ детали	Наименование	Количество на автомобиль		
				412	427	434
8	*12*	412-1004030 *1	Кольцо поршневое компрессионное верхнее, нормального размера	4	4	4
		412-1004030-Р	Кольцо поршневое компрессионное верхнее, нормального размера (используется при ремонте)	4	4	4
		412-1004030-БР	Кольцо поршневое компрессионное верхнее, увеличенное на 0,50 *мм*	4	4	4
		412-1004030-ВР	Кольцо поршневое компрессионное верхнее, увеличенное на 1,00 *мм*	4	4	4
	10	412-1004035	Кольцо поршневое маслосъемное, нормального размера	4	4	4
		412-1004035-БР	Кольцо поршневое маслосъемное, увеличенное на 0,50 *мм*	4	4	4
		412-1004035-ВР	Кольцо поршневое маслосъемное, увеличенное на 1,00 *мм*	4	4	4
		412-1004045	Шатун с крышкой, втулкой, болтами и гайками в сборе	4	4	4
	5	412-1004050	Шатун	4	4	4
	6	**412-1004052**	Втулка шатуна	4	4	4
	1	412-1004055	Крышка шатуна	4	4	4
	2	412-1004058	Вкладыш шатуна, нормального размера	8	8	8
		412-1004058-БР	Вкладыш шатуна, уменьшенный на 0,254 *мм*	8	8	8

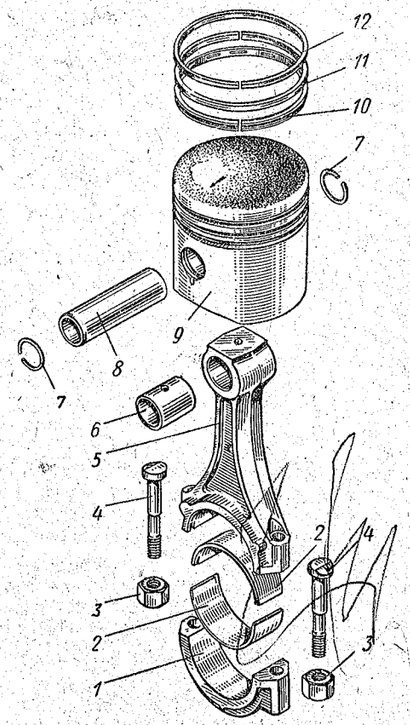

Рис. 8. Поршень и шатун

№ рисунка	№ позиции на рисунке	№ детали	Наименование	Количество на автомобиль		
				412	427	434
		412-1004058-ВР	Вкладыш шатуна, уменьшенный на 0,508 *мм*	8	8	8
		412-1004058-ГР	Вкладыш шатуна, уменьшенный на 0,762 *мм*	8	8	8
		412-1004058-ДР	Вкладыш шатуна, уменьшенный на 1,016 *мм*	8	8	8
		412-1004061	Болт и гайка крепления крышки шатуна в сборе	8	8	8
8	*4*	412-1004062	Болт крепления крышки шатуна	8	8	8
	3	412-1004064	Гайка болта крышки шатуна	8	8	8

Пояснение к подгруппе 1004:

*1 Кольцо хромированное, устанавливается только на новые двигатели, выпускаемые заводом; в запасные части не поставляется.

Подгруппа 1005. Коленчатый вал и маховик

9	*10*	**412-1005014**	Вал коленчатый с пробками в сборе	1	1	1
		412-1005015	Вал коленчатый	1	1	1
	12	367096	Пробка канала грязеуловителя	4	4	4
9; 10	*8; 1*	**412-1005030**	Звездочка коленчатого вала распределительная	1	1	1
9	*9*	260414	Шпонка звездочки коленчатого вала сегментная	1	1	1
	4	**412-1005034**	Сальник коленчатого вала передний в сборе	1	1	1
	5	412-1005042-01	Маслоотражатель коленчатого вала	1	1	1
	6	**412-1005044**	Шестерня привода масляного насоса	1	1	1
	7	412-1005046	Втулка распорная	1	1	1
	1	**412-1005054**	Храповик коленчатого вала	1	1	1
	2	**412-1005055**	Шайба храповика стопорная	1	1	1

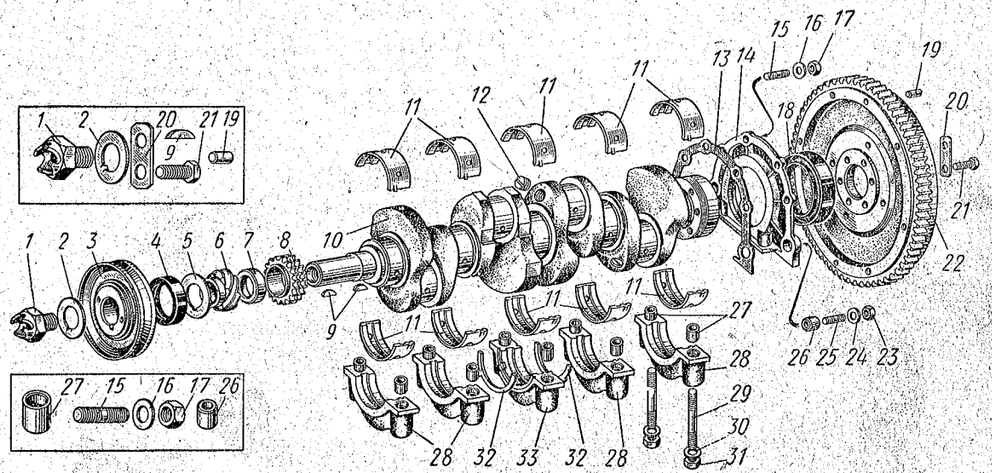

Рис. 9. Коленчатый вал, вкладыши коренных подшипников и маховик

Примечание. Поз. *19* см. в подгруппе 1601.

№ рисунка	№ позиции на рисунке	№ детали	Наименование	Количество на автомобиль		
				412	427	434
9	*3*	412-1005060	Шкив коленчатого вала в сборе	1	1	1
	9	260414	Шпонка ступицы шкива коленчатого вала сегментная	1	1	1
	22	**412-1005115**	Маховик в сборе	1	1	1
		402-1005125	Венец маховика зубчатый	1	1	1
	21	**412-1005127**	Болт крепления маховика	6	6	6
	20	**412-1005129**	Пластина болтов крепления маховика стопорная	3	3	3
	28	412-1005140	Крышка переднего, заднего и промежуточных подшипников коленчатого вала	4	4	4
	33	412-1005145	Крышка среднего подшипника коленчатого вала	1	1	1
	27	361981	Штифт трубчатый крышек подшипников коленчатого вала установочный	10	10	10
	31	362042	Гайка шпильки	10	10	10
	29	363062	Шпилька крепления крышек коренных подшипников	10	10	10
	30	365146	Шайба волнистая	10	10	10
	18	**412-1005160**	Сальник коленчатого вала задний в сборе	1	1	1
	11	412-1005170	Вкладыш подшипника коленчатого вала, нормального размера	10	10	10
		412-1005170-БР	Вкладыш подшипника коленчатого вала, уменьшенный на 0,254 *мм*	10	10	10
		412-1005170-ВР	Вкладыш подшипника коленчатого вала, уменьшенный на 0,508 *мм*	10	10	10
		412-1005170-ГР	Вкладыш подшипника коленчатого вала, уменьшенный на 0,762 *мм*	10	10	10
		412-1005170-ДР	Вкладыш подшипника коленчатого вала, уменьшенный на 1,016 *мм*	10	10	10
	32	**412-1005183**	Полукольцо (шайба) подшипника коленчатого вала упорное	2	2	2
		412-1005185-Б	Крышка заднего сальника с сальником в сборе	1	1	1
	14	412-1005186-Б	Крышка заднего сальника коленчатого вала	1	1	1
	13	**412-1005187-Б**	Прокладка крышки заднего сальника	1	1	1
	26	361980	Штифт трубчатый крышки заднего сальника установочный	2	2	2
	23	250511-29	Гайка шпильки	2	2	2
	24	252005-29	Шайба	2	2	2
	25	363076-29	Шпилька крепления крышки заднего сальника	2	2	2
	17	250508-29	Гайка шпильки	4	4	4
	16	252004-29	Шайба	4	4	4
	15	363075-29	Шпилька крепления крышки заднего сальника	4	4	4

Подгруппа 1006. Распределительный вал

		412-1006010	Вал распределительный с штифтом и заглушками в сборе	1	1	1
10а	*44*	412-1006015	Вал распределительный	1	1	1
	45	361890	Штифт распределительного вала установочный	1	1	1
		367017	Заглушка	2	2	2
	34	412-1006018	Фланец распределительного вала упорный	1	1	1
	36	222527	Винт крепления упорного фланца распределительного вала к головке блока цилиндров	2	2	2
	35	252134	Шайба пружинная	2	2	2

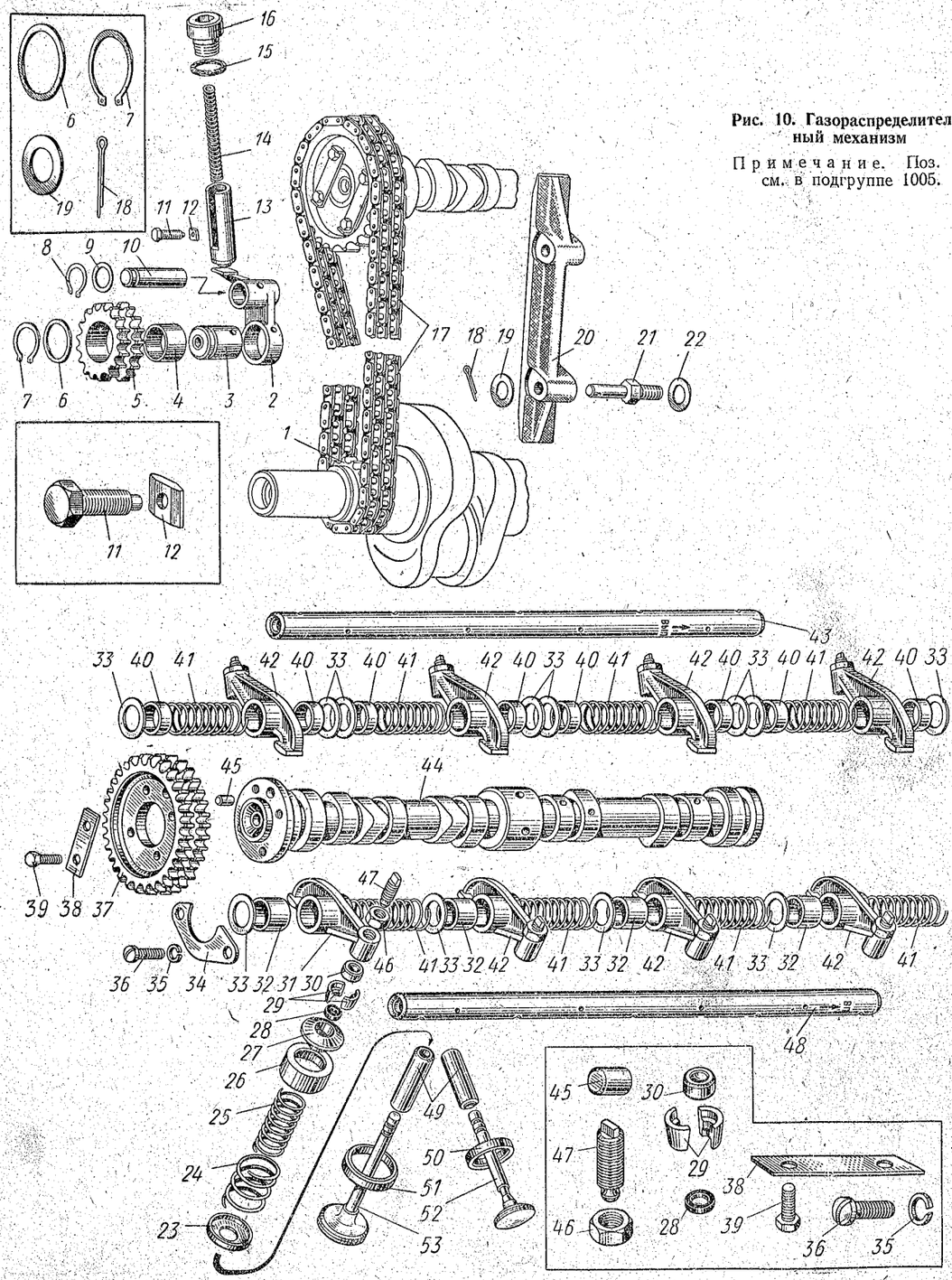

Рис. 10. Газораспределительный механизм

Примечание. Поз. *1* см. в подгруппе 1005.

Рис. 10а. Газораспределительный механизм (продолжение)

№ рисунка	№ позиции на рисунке	№ детали	Наименование	Количество на автомобиль 412	427	434
10а	*37*	**412-1006020**	Звездочка распределительного вала ведомая	1	1	1
	39	201417	Болт крепления ведомой звездочки к распределительному валу	4	4	4
	38	412-1006023	Пластина болтов крепления ведомой звездочки распределительного вала стопорная	2	2	2
10	*17*	**412-1006040**	Цепь привода распределительного вала в сборе	1	1	1
		412-1006045	Звездочка натяжного устройства с втулкой в сборе	1	1	1
	5	412-1006046	Звездочка натяжного устройства	1	1	1
	4	412-1006047	Втулка звездочки натяжного устройства	1	1	1
		412-1006050	Рычаг натяжного устройства со звездочкой в сборе	1	1	1
		412-1006051	Рычаг натяжного устройства с осью и заглушками в сборе	1	1	1
	2	412-1006052	Рычаг натяжного устройства	1	1	1
	3	412-1006053	Ось звездочки натяжного устройства	1	1	1
		412-1006057	Заглушка	1	1	1
	6	365143	Шайба специальная плоская	1	1	1
	7	366561	Кольцо пружинное упорное	1	1	1
	10	412-1006056	Ось рычага натяжения цепи	1	1	1
	9	365144	Шайба специальная плоская	1	1	1
	8	366560	Кольцо пружинное упорное	1	1	1
	13	412-1006064	Плунжер натяжного устройства с вставкой в сборе	1	1	1
		412-1006066	Плунжер натяжного устройства	1	1	1
		412-1006068	Вставка (пята) плунжера натяжного устройства	1	1	1
	14	**412-1006070**	Пружина натяжного устройства	1	1	1
	15	365145	Шайба специальная плоская	1	1	1
	16	367102-29	Пробка-заглушка	1	1	1
	12	412-1006075	Пластина прижимная плунжера натяжного устройства	1	1	1
	11	360129-29	Болт стопорный	1	1	1
	20	**412-1006078**	Успокоитель цепи	1	1	1
	21	412-1006080	Ось успокоителя цепи	2	2	2
	19	252004-29	Шайба	2	2	2
	18	258011	Шплинт разводной	2	2	2
	22	365142	Шайба	2	2	2

Подгруппа 1007. Клапаны

10а	*53*	**412-1007010**	Клапан впускной	4	4	4
	52	**412-1007015**	Клапан выпускной	4	4	4
	26	**412-1007014**	Колпак клапана маслозащитный	8	8	8
	30	**412-1007017**	Наконечник стержня клапана	8	8	8
	24	**408-1007020**	Пружина клапана наружная	8	8	8
	25	**408-1007021**	Пружина клапана внутренняя	8	8	8
	27	**412-1007025**	Тарелка пружин клапана	8	8	8
	28	412-1007027	Шайба тарелки пружин клапана уплотнительная	8	8	8
	29	**412-1007028**	Сухарь клапана	16	16	16
	23	**408-1007030**	Шайба пружин клапана опорная	8	8	8
	49	412-1007033	Втулка клапана направляющая нормального размера	8	8	8
	50	412-1007080	Седло выпускного клапана вставное	4	4	4
	51	412-1007082	Седло впускного клапана вставное	4	4	4
	48	**412-1007100**	Ось коромысел впускных клапанов с заглушками в сборе	1	1	1
	43	**412-1007104**	Ось коромысел выпускных клапанов с заглушками в сборе	1	1	1

№ рисунка	№ позиции на рисунке	№ детали	Наименование	Количество на автомобиль 412	427	434
10а	*42*	412-1007140	Коромысло клапана с болтом и контргайкой в сборе	8	8	8
	31	**412-1007146**	Коромысло клапана	8	8	8
	47	**412-1007122**	Болт коромысла клапана нажимной (регулировочный)	8	8	8
	46	362003	Контргайка нажимного (регулировочного) болта коромысла	8	8	8
	41	407-1007130 *1	Пружина коромысел клапанов поджимная	8	8	8
	32	412-1007134	Втулка коромысла клапана распорная большая	4	4	4
	40	412-1007136	Втулка коромысла клапана распорная малая	8	8	8
	33	365156	Шайба специальная плоская	12	12	12

Пояснение к подгруппе 1007:

*1 Может быть установлена на двигатели автомобилей «Москвич» модели 408.

Подгруппа 1008. Газопровод

		412-1008014	Труба впускная в сборе	1	1	1
11	*9*	**412-1008015**	Труба впускная	1	1	1
	14	250511-29	Гайка	8	8	8
	15	252005-29	Шайба	8	8	8
	16	363076-29	Шпилька крепления впускной трубы к головке блока цилиндров	8	8	8

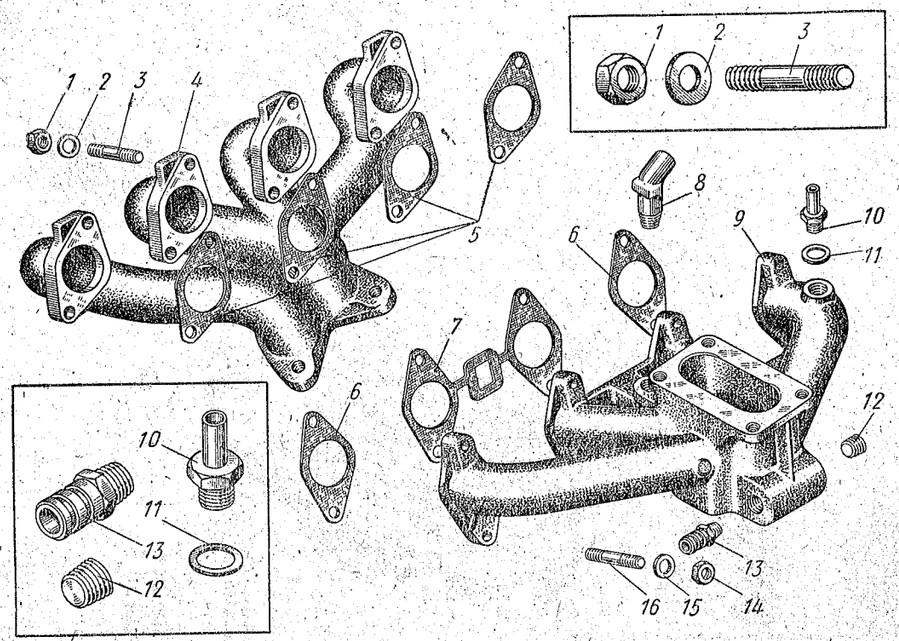

Рис. 11. Впускной и выпускной трубопроводы

Примечания: 1. Поз. *8* см. в подгруппе 8101. 2. Поз. *10* и *11* см. в подгруппе 3552. 3. Поз. *13* см. в подгруппе 1303.

№ рисунка	№ позиции на рисунке	№ детали	Наименование	Количество на автомобиль 412	427	434
22	*8*	**412-1008022**	Труба выпускная в сборе	1	1	1
11	*4*	412-1008025	Труба выпускная	1	1	1
	5	**412-1008036**	Прокладка между выпускной трубой и головкой блока цилиндров	4	4	4
	2	252005-29	Шайба	8	8	8
	1	362043	Гайка	8	8	8
	3	363081-29	Шпилька крепления выпускной трубы к головке блока цилиндров	8	8	8
		366724-15 *1	Пробка-заглушка транспортная	1	1	1
		365160	Шайба уплотнительная	1	1	1
	7	412-1008088	Прокладка между впускной трубой и головкой блока цилиндров средняя	1	1	1
	6	**412-1008089**	Прокладка между впускной трубой и головкой блока цилиндров крайняя	2	2	2
	12	262541-29	Заглушка (резьбовая пробка) отверстия, предназначенного под штуцер для шланга вентиляции картера	1	1	1

Пояснение к подгруппе 1008:

*1 Устанавливается при отсутствии гидровакуумного усилителя тормозов.

Подгруппа 1009. Масляный картер

12	*1*	412-1009010-Б	Картер масляный со шпильками в сборе	1	1	1
	11	365155	Шайба пробки маслосливного отверстия	1	1	1

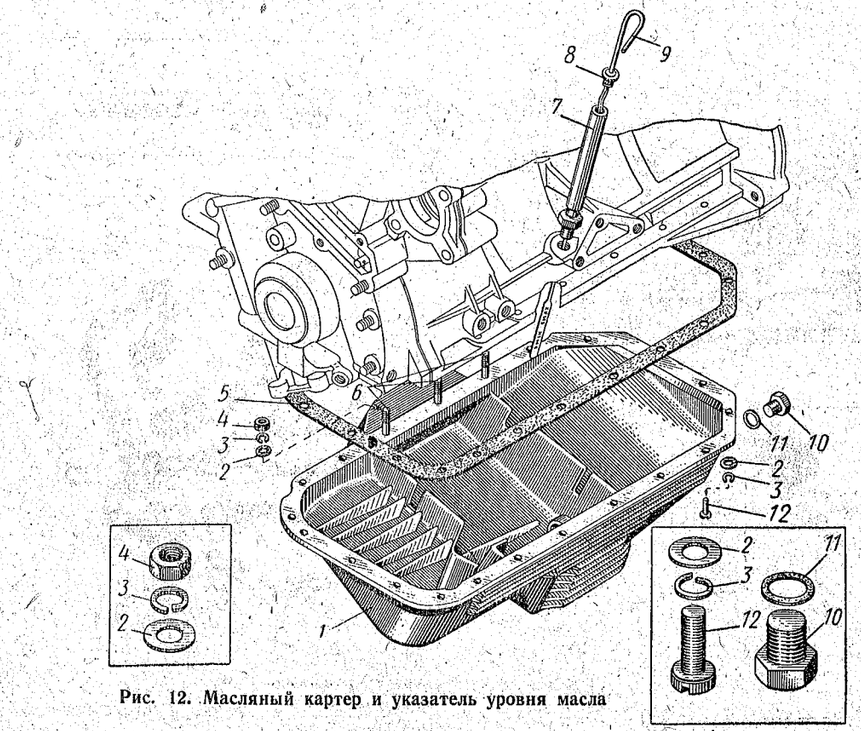

Рис. 12. Масляный картер и указатель уровня масла

№ рисунка	№ позиции на рисунке	№ детали	Наименование	Количество на автомобиль		
				412	427	434
12	*10*	366720-29	Пробка маслосливного отверстия масляного картера	1	1	1
	9	**412-1009050**	Указатель уровня масла с уплотнительным резиновым кольцом в сборе	1	1	1
	8	412-1009057	Кольцо указателя уровня масла уплотнительное резиновое	1	1	1
	7	412-1009058	Трубка указателя уровня масла направляющая	1	1	1
	5	**412-1009070-Б**	Прокладка масляного картера	1	1	1
	12	222803-29	Винт крепления масляного картера к блоку цилиндров	18	18	18
	4	250508-29	Гайка	3	3	3
	3	252154-29	Шайба пружинная	21	21	21
	2	252004-29	Шайба	21	21	21
	6	363073-29	Шпилька крепления масляного картера к блоку цилиндров	3	3	3
			Подгруппа 1010. Маслоприемник			
		412-1010010	Приемник масляного насоса в сборе	1	1	1
13	*25*	408-1010027	Сетка маслоприемника с кольцом в сборе	1	1	1
	24	408-1010038	Пружина крепления сетки маслоприемника	1	1	1
	17	412-1010050	Трубка приемная с колпаком маслоприемника в сборе	1	1	1
	15	412-1010053	Прокладка фланца приемной трубки маслоприемника	1	1	1
	21	206464	Болт крепления маслоприемника к блоку цилиндров	2	2	2
	19	252004-29	Шайба	2	2	2
	23	258251	Шплинт-проволока	1	1	1
	30	412-10100072	Кронштейн крепления маслоприемника верхний	1	1	1
	29	201417	Болт крепления маслоприемника к кронштейну	1	1	1
	26	250508-29	Гайка	1	1	1
	28	252037-29	Шайба	1	1	1
	27	252134	Шайба пружинная	1	1	1
			Подгруппа 1011. Масляный насос			
13	*1—14, 16, 18, 20, 22*	**412-1011010-Б**	Крышка распределительных звездочек с масляным насосом двигателя в сборе	1	1	1
	10	412-1011025	Ось ведомой шестерни масляного насоса	1	1	1
	8	**412-1011032**	Шестерня масляного насоса ведомая	1	1	1
		412-1011040	Валик ведущей шестерни масляного насоса в сборе	1	1	1
	12	412-1011042	Валик ведущей шестерни масляного насоса	1	1	1
	9	412-1011045	Шестерня масляного насоса ведущая	1	1	1
	11	258926	Штифт соединения ведущей шестерни с валиком масляного насоса	1	1	1
	3	**412-1011052**	Крышка масляного насоса	1	1	1
	4	**412-1011065**	Прокладка крышки масляного насоса	1	1	1
	1	201458-29	Болт крепления крышки масляного насоса к нижней крышке распределительных звездочек	4	4	4
	2	365142-29	Шайба специальная плоская	4	4	4
	5—7, 16, 18, 20, 22	**412-1011360**	Предохранительный клапан масляного насоса в сборе	1	1	1
	16	412-1011362	Корпус предохранительного клапана масляного насоса	1	1	1

№ рисунка	№ позиции на рисунке	№ детали	Наименование	Количество на автомобиль		
				412	427	434
13	*18*	408-1011364	Клапан предохранительный масляного насоса	1	1	1
	22	412-1011365-10 *1	Винт предохранительного клапана масляного насоса регулировочный	1	1	1
	14	**412-1011366**	Прокладка корпуса предохранительного клапана масляного насоса	1	1	1
	20	412-1011368	Пружина предохранительного клапана масляного насоса	1	1	1
	7	362145-29	Контргайка регулировочного винта предохранительного клапана масляного насоса	1	1	1
	6	365151	Шайба специальная плоская предохранительного клапана масляного насоса уплотнительная	2	2	2
	5	412-1011373	Гайка предохранительного клапана масляного насоса колпачковая	1	1	1

Пояснение к подгруппе 1011:

*1 При необходимости замены ранее выпускавшегося винта дет. 412-1011365 применять модернизированный винт следует только в комплекте с пружиной дет. 412-1011368.

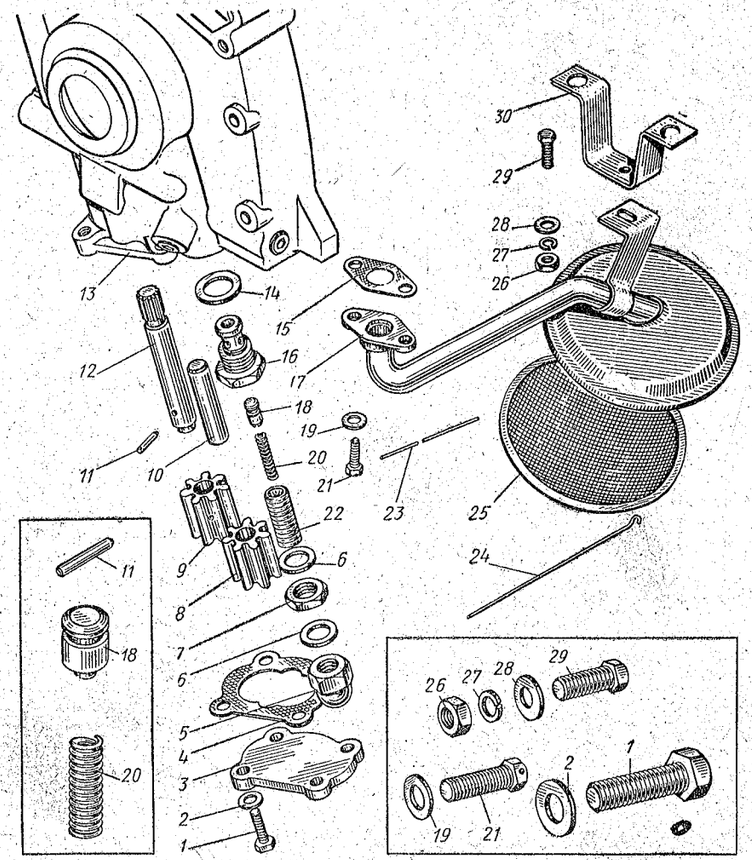

Рис. 13. Масляный насос и маслоприемник

№ рисунка	№ позиции на рисунке	№ детали	Наименование	Количество на автомобиль		
				412	427	434
			Подгруппа 1014. Вентиляция картера			
21	*10*	**412-1109075**	Шланг вентиляции картера соединительный	1	1	1
	19	367048	Хомут соединительного шланга вентиляции картера в сборе	2	2	2
	5	412-1014150	Фильтр вентиляции картера в сборе	1	1	1
	3	412-1014159	Крышка фильтра вентиляции картера	1	1	1
	4	412-1014154	Пружина фильтра вентиляции картера	1	1	1
	2	412-1014165	Элемент фильтра вентиляции картера фильтрующий	1	1	1
	1	412-1014182	Корпус фильтра вентиляции картера	1	1	1
			Подгруппа 1016. Привод распределителя зажигания			
74	*38*	**412-1016010**	Привод распределителя зажигания в сборе	1	1	1
	34	412-1016016	Валик привода распределителя зажигания	1	1	1
	37	**412-1016018**	Шестерня привода распределителя зажигания ведомая	1	1	1
	33	412-1016020	Корпус привода распределителя зажигания	1	1	1
	36	258617	Штифт соединения шестерни с валиком привода распределителя зажигания	1	1	1
	35	365152	Шайба специальная плоская	1	1	1
	31	**412-1016030**	Прокладка корпуса привода распределителя зажигания	1	1	1
	28	250508-29	Гайка крепления корпуса привода распределителя зажигания	1	1	1
	30	252004-29	Шайба	1	1	1
	29	252134-29	Шайба пружинная	1	1	1
	32	363072-29	Шпилька крепления корпуса привода распределителя зажигания к блоку цилиндров	1	1	1
			Подгруппа 1017. Фильтр масляный полнопоточный			
14	*23*	**412-1017128-02**	Фильтр масляный полнопоточный в сборе	1	1	1
	16	250511-29	Гайка	3	3	3
	15	252005-29	Шайба	3	3	3
		363065-29	Шпилька крепления масляного полнопоточного фильтра средняя	1	1	1
	18	363070-29	Шпилька крепления масляного полнопоточного фильтра длинная	1	1	1
		363074-29	Шпилька крепления масляного полнопоточного фильтра короткая	1	1	1
	4	412-1017132-01	Корпус масляного полнопоточного фильтра	1	1	1
	11, 12, 14	**412-1017134-А**	Крышка масляного полнопоточного фильтра с перепускным клапаном в сборе	1	1	1
	2	360138-29-Б	Болт крышки масляного полнопоточного фильтра стяжной	1	1	1
	3	365147	Шайба специальная плоская уплотнительная	1	1	1
	1	367091-29	Пробка отверстия выпуска масла из корпуса полнопоточного фильтра	1	1	1
	14	412-1017136-Б	Крышка масляного полнопоточного фильтра	1	1	1

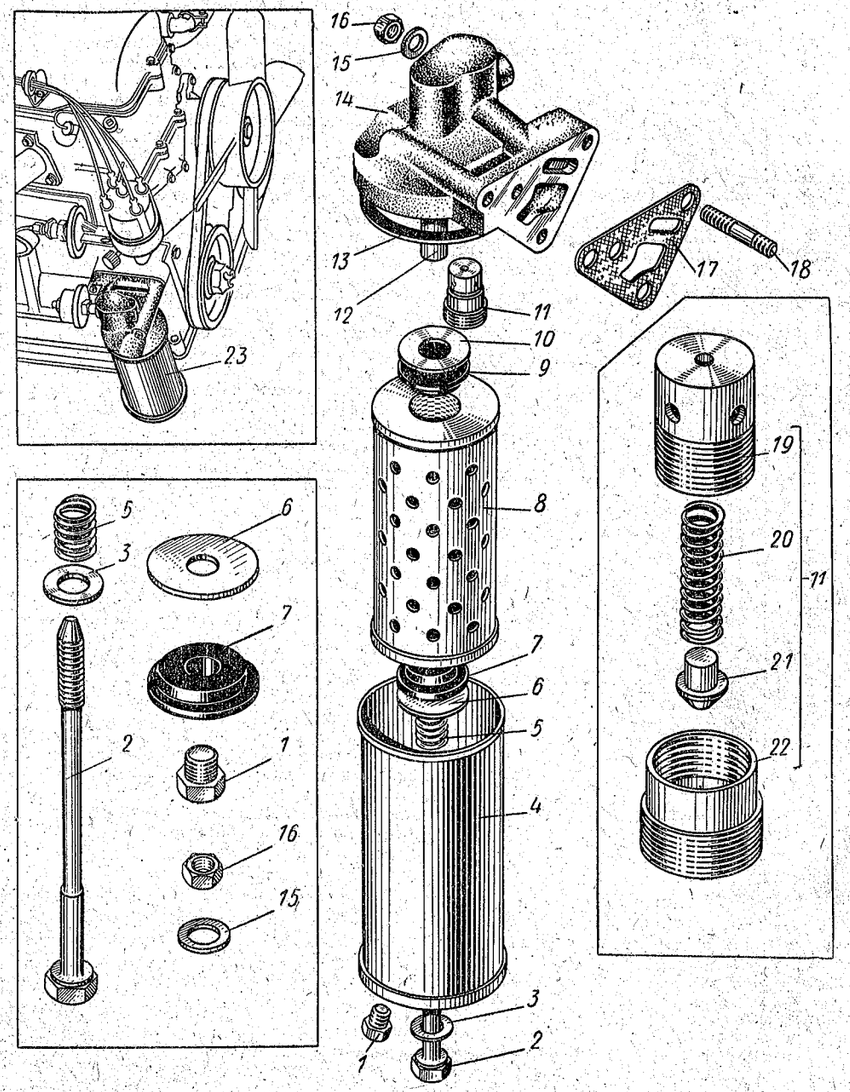

Рис. 14. Полнопоточный масляный фильтр

№ рисунка	№ позиции на рисунке	№ детали	Наименование	Количество на автомобиль		
				412	427	434
14	5	412-1017138	Пружина масляного полнопоточного фильтра распорная	1	1	1
	8	**412-1017140**	Элемент масляного полнопоточного фильтра фильтрующий	1	1	1
	9	412-1017141-11	Кольцо фильтрующего элемента уплотнительное верхнее	1	1	1
	10	365149-Б	Шайба специальная плоская опорная	1	1	1
	7	412-1017143-01	Кольцо фильтрующего элемента уплотнительное нижнее	1	1	1
	6	365148	Шайба распорной пружины	1	1	1
	13	**412-1017145**	Прокладка крышки масляного полнопоточного фильтра	1	1	1
	12	412-1017148-Б	Трубка масляного полнопоточного фильтра отводная	1	1	1
	11	412-1017150-Б	Клапан масляного полнопоточного фильтра перепускной в сборе	1	1	1
	21	412-1017152	Клапан масляного полнопоточного фильтра	1	1	1
	20	412-1017154	Пружина клапана масляного полнопоточного фильтра	1	1	1
	22	412-1017155-Б	Седло (пробка) перепускного клапана масляного полнопоточного фильтра	1	1	1
	19	412-1017156-Б	Регулировочный стакан (колпачок) перепускного клапана масляного полнопоточного фильтра	1	1	1
	17	412-1017157	Прокладка корпуса масляного полнопоточного фильтра	1	1	1
		412-1017950	Элемент масляного полнопоточного фильтра фильтрующий с деталями уплотнения	1	1	1

Группа 11. СИСТЕМА ПИТАНИЯ

№ рисунка	№ позиции на рисунке	№ детали	Наименование	Количество на автомобиль		
				412	427	434
			Подгруппа 1101. Топливный бак			
15	1, 10, 11	408-1101010	Бак топливный с пробками наливной трубы и спускного отверстия в сборе	1	—	—
	1, 2, 4	426-1101010	Бак топливный с пробками наливной трубы и спускного отверстий в сборе	—	1	1
	12	408-1101080	Уплотнитель наливной трубы топливного бака	1	—	—
	3	426-1101080	Уплотнитель наливной трубы топливного бака	—	1	1
	13	367233	Хомут уплотнителя топливного бака в сборе	1	—	—
	5	408-1101120-А	Прокладка крепления топливного бака	1	1	1
	1	262542-29	Пробка сливного отверстия топливного бака	1	1	1
	9	201420-29	Болт крепления топливного бака к основанию пола	12	12	12
	7	408-1101127	Шайба специальная	10	12	12
	6	408-1101129	Шайба специальная фигурная	2	—	—
	8	252174-29 *	Шайба с внутренним зубом пружинная	12	12	12
			Подгруппа 1103. Пробка топливного бака			
15	11	402-1103010-А1	Пробка топливного бака в сборе	1	—	—
	2	426-1103010	Пробка топливного бака в сборе	—	1	1
		402-1103036	Цепочка пробки топливного бака в сборе	1	1	1
		407-1003262	Прокладка пробки топливного бака	1	1	1

* В настоящее время не применяется.

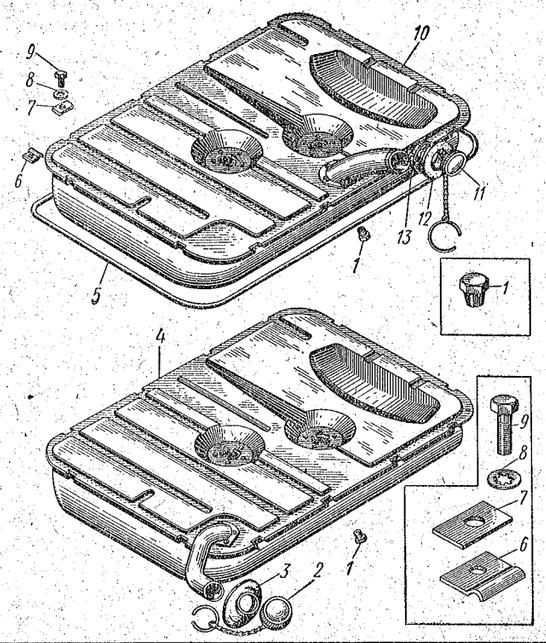

Рис. 15. Топливный бак и пробка его наполнительной горловины

№ рисунка	№ позиции на рисунке	№ детали	Наименование	Количество на автомобиль 412	427	434
			Подгруппа 1104. Топливопроводы			
16	2	**408-1104012**	Трубка приемная топливного бака с фланцем и фильтром в сборе	1	1	1
	4	220079-29	Винт крепления фланца приемной трубки к баку	5	5	5
	3	365028	Шайба уплотнительная	5	5	5
	7	400-1104018	Прокладка скобы крепления трубки	9	9	9
	1	**408-1104019**	Прокладка фланца приемной трубки топливного бака	1	1	1
	8	412-1104022-Б	Шланг гибкий соединения приемной и основной трубок топливопровода	1	1	1
	6	367020	Хомут гибкого шланга топливопровода в сборе	2	2	2
	9	**412-1104042**	Трубка от топливного бака к топливному насосу основная	1	1	1
	10	412-1104045	Трубка предохранительная резиновая	1	1	1
	11	412-1104084-Б	Шланг гибкий подводной от основной трубки топливопровода к топливному насосу	1	1	1
	6	367020	Хомут гибкого шланга топливопровода в сборе	2	2	2
	12	412-1104088-Б	Скоба крепления трубки к крышке клапанного механизма головки блока цилиндров	1	1	1
	13	412-1104091-Б	Шланг гибкий от топливного насоса к карбюратору	1	1	1
		367552	Угольник трубки от топливного насоса к карбюратору	1	1	1
	6	367020	Хомут гибкого шланга в сборе	2	2	2
	5	412-1104094	Ниппель фланца приемной трубки топливного бака с трубкой в сборе	1	1	1
			Подгруппа 1106. Топливный насос			
17	44	**412-1106010** / **Б7-1106010**	Насос топливный в сборе	1	1	1
	41	412-1106165	Прокладка топливного насоса теплоизоляционная	1	1	1
	40	412-1106170	Прокладка топливного насоса к головке блока цилиндров	2	2	2
	32	252005-29	Шайба	2	2	2
	42	363063-29	Шпилька крепления топливного насоса	2	2	2
	31	412-1106175	Гайка крепления топливного насоса специальная	2	2	2
	43	412-1106184	Штанга привода топливного насоса	1	1	1
	30	258253	Шплинт-проволока	1	1	1
	7	Б7-1106015 —	Головка топливного насоса в сборе	1	1	1
		Б7-1106016	Винт крепления головки топливного насоса	6	6	6
	13	Б7-1106018	Головка топливного насоса в сборе	1	1	1
	10	Б7-1106022	Головка топливного насоса	1	1	1
	11	Б7-1106023	Клапан топливного насоса	2	2	2
	6	Б7-1106026	Пластина топливного насоса	2	2	2
	9	Б7-1106027	Обойма клапана топливного насоса	2	2	2
	3	Б7-1106040	Пружина клапана топливного насоса	2	2	2
	4	**Б7-1106041**	Крышка головки топливного насоса	1	1	1
	1	—	Прокладка крышки головки топливного насоса	1	1	1
	2	—	Винт крепления крышки к головке топливного насоса	2	2	2
			Шайба пружинная	2	2	2

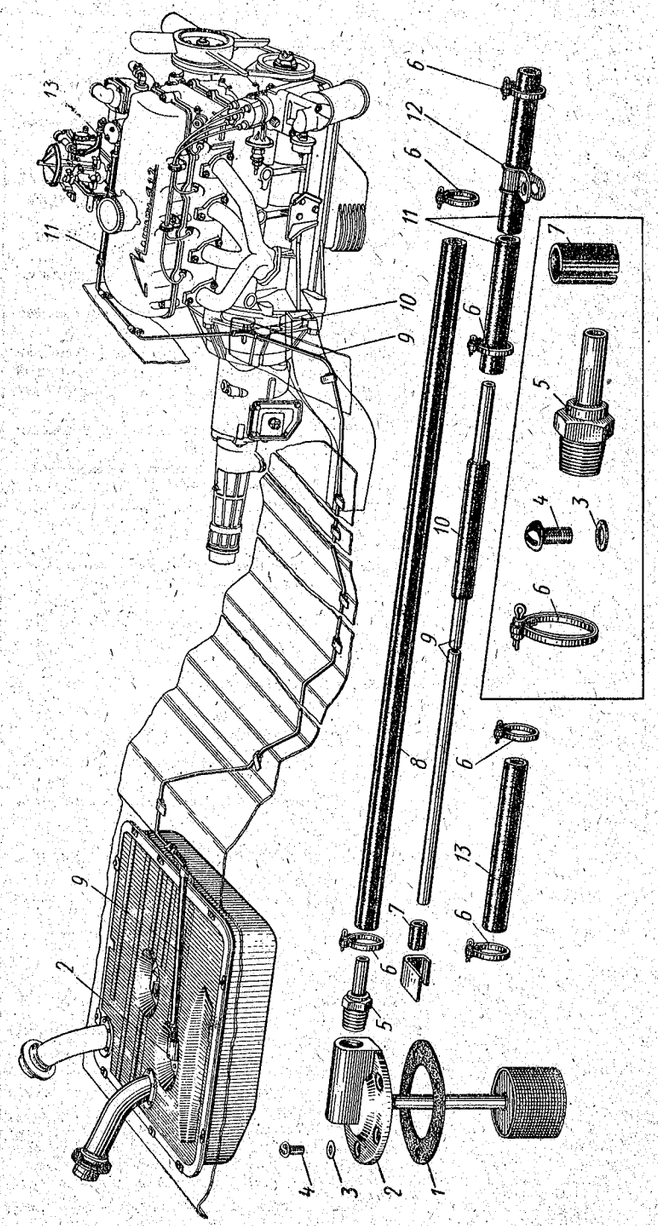

Рис. 16. Система питания двигателя и топливопроводы

№ рисунка	№ позиции на рисунке	№ детали	Наименование	Количество на автомобиль		
				412	427	434
17	*5*	Б7-1106045	Фильтр топливного насоса в сборе	1	1	1
		Б7-1106090	Корпус топливного насоса в сборе	1	1	1
	33	Б7-1106094	Корпус топливного насоса	1	1	1
	35	Б7-1106098	Валик ручного привода топливного насоса	1	1	1
	27	Н1-14×10	Кольцо валика ручного привода топливного насоса уплотнительное	2	2	2
	29	Б7-1106102	Рычаг ручного привода топливного насоса	1	1	1
	39	Б7-1106110	Рычаг привода топливного насоса в сборе	1	1	1
	37	Б7-1106118	Пружина рычага привода топливного насоса	1	1	1
	34	Б7-1106128	Ось рычага привода топливного насоса	1	1	1
	38	Б7-1107130	Шайба оси рычага привода топливного насоса	2	2	2
		Б7-1106140	Диафрагма топливного насоса в сборе	1	1	1
	19	**Б7-1106142**	Диафрагма топливного насоса	2	2	2
	17	Б7-1106143	Гайка	1	1	1
	23	Б7-1106144	Тяга диафрагмы топливного насоса	1	1	1
	21	Б7-1106145	Прокладка под нижней шайбой диафрагмы топливного насоса	1	1	1
	20	Б7-1106146	Шайба диафрагмы топливного насоса нижняя	1	1	1
	18	Б7-1106147	Шайба диафрагмы топливного насоса верхняя	1	1	1
	26	Б7-1106149	Шайба тяги диафрагмы топливного насоса упорная	1	1	1
	22	**Б7-1106150**	Пружина диафрагмы топливного насоса	1	1	1
	24	Б7-1106153	Держатель уплотнителя тяги диафрагмы топливного насоса	1	1	1
	25	Б7-1106154	Уплотнитель тяги диафрагмы топливного насоса	1	1	1
	28	Б7-1106175	Пружина рычага ручного привода топливного насоса оттяжная	1	1	1
	14	Б7-1106176	Пружина тяги рычага ручного привода топливного насоса оттяжная	1	1	1
	16	Б7-1106193	Штуцер угловой (угольник) шланга от топливного насоса к карбюратору	1	1	1
	8	Б7-1106338	Тяга рычага ручного привода топливного насоса	1	1	1
	12	3402А-0,5-3-6	Шайба пружины тяги рычага ручного привода топливного насоса упорная	1	1	1
	15	Б7-1106392	Кронштейн (шайба) направляющей тяги рычага ручного привода топливного насоса	1	1	1
	36	Б7-1106393	Сетка воздушного фильтра корпуса топливного насоса	1	1	1

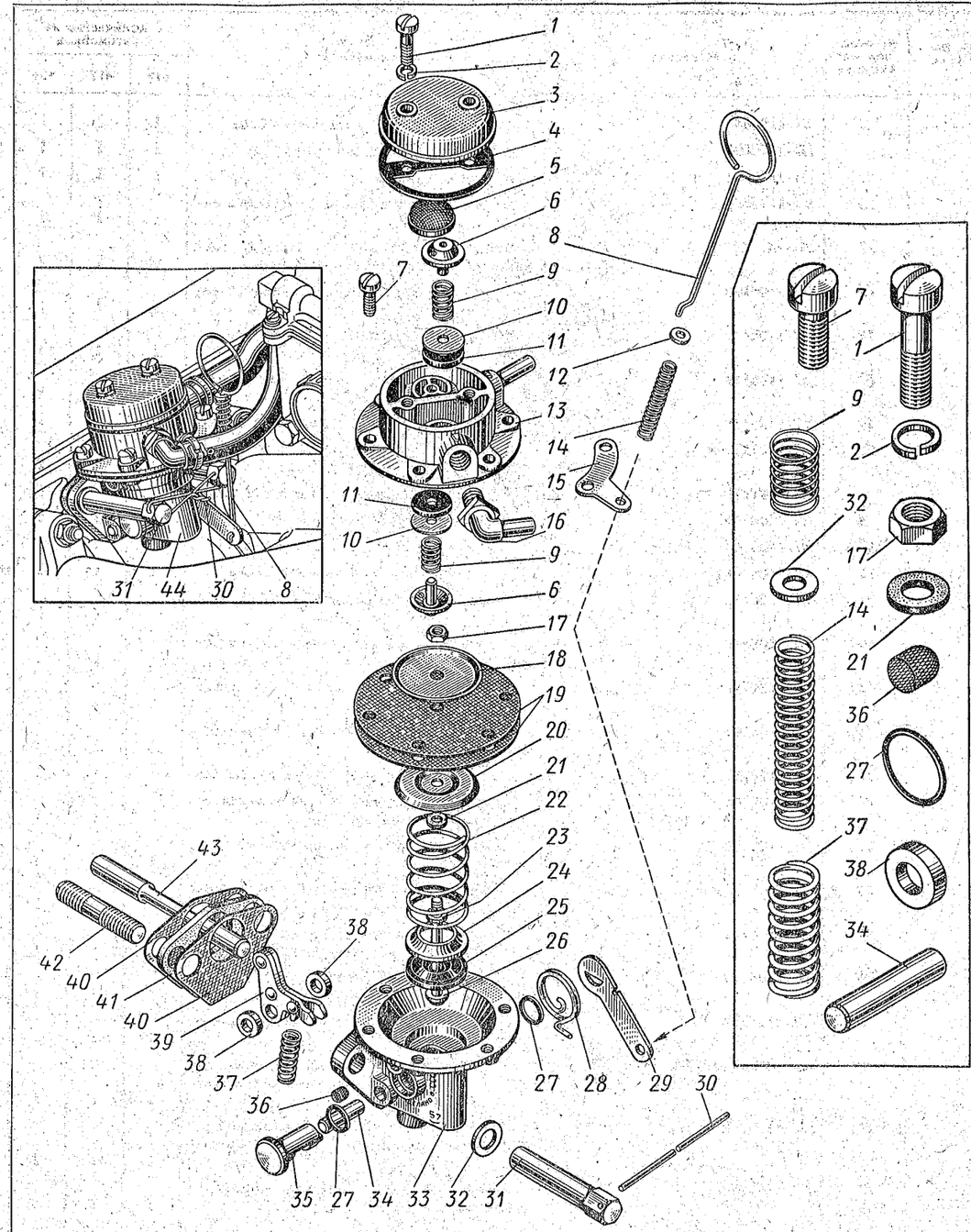

Рис. 17. Топливный насос

№ рисунка	№ позиции на рисунке	№ детали	Наименование	Количество на автомобиль		
				412	427	434
			Подгруппа 1107. Карбюратор			
18	3	**412-1107010**	Карбюратор типа К126Н в сборе	1	1	1
		К126Н-1107000				
	5	**408-1107013**	Прокладка карбюратора теплоизоляционная	1	1	1
	4	**408-1107015**	Прокладка карбюратора уплотнительная	2	2	2
	6	363076-29	Шпилька крепления карбюратора к впускной трубе	4	4	4
	2	250511-29	Гайка	4	4	4
	1	252175-29	Шайба	4	4	4
19	67	К126Н-1107013	Диффузор правый	1	1	1
	30	**К126Н-1107014**	Прокладка смесительных камер	1	1	1
	31	К126Н-1107016	Диффузор левый	1	1	1
	29	К126Н-1107017	Прокладка смесительных камер	1	1	1
		К126Н-1107100	Корпус смесительных камер в сборе	1	1	1
	92	К126Н-1107101	Корпус смесительных камер	1	1	1
	97	К126Н-1107105	Пружина правой оси дроссельной заслонки	1	1	1
	78	К126Н-1107108	Втулка осей дроссельных заслонок	3	3	3
	93	К126Н-1107109	Заслонка дроссельная правая	1	1	1

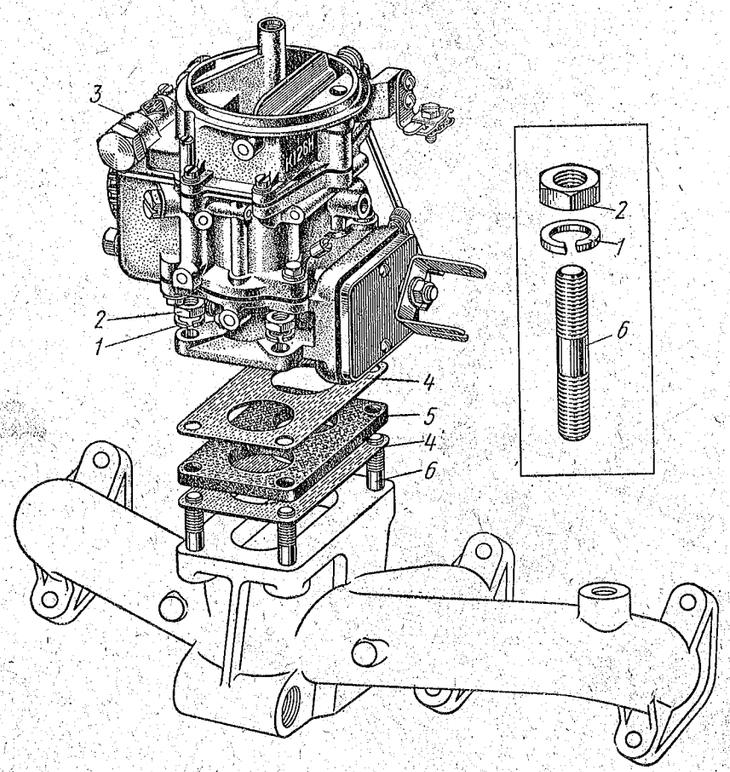

Рис. 18. Карбюратор

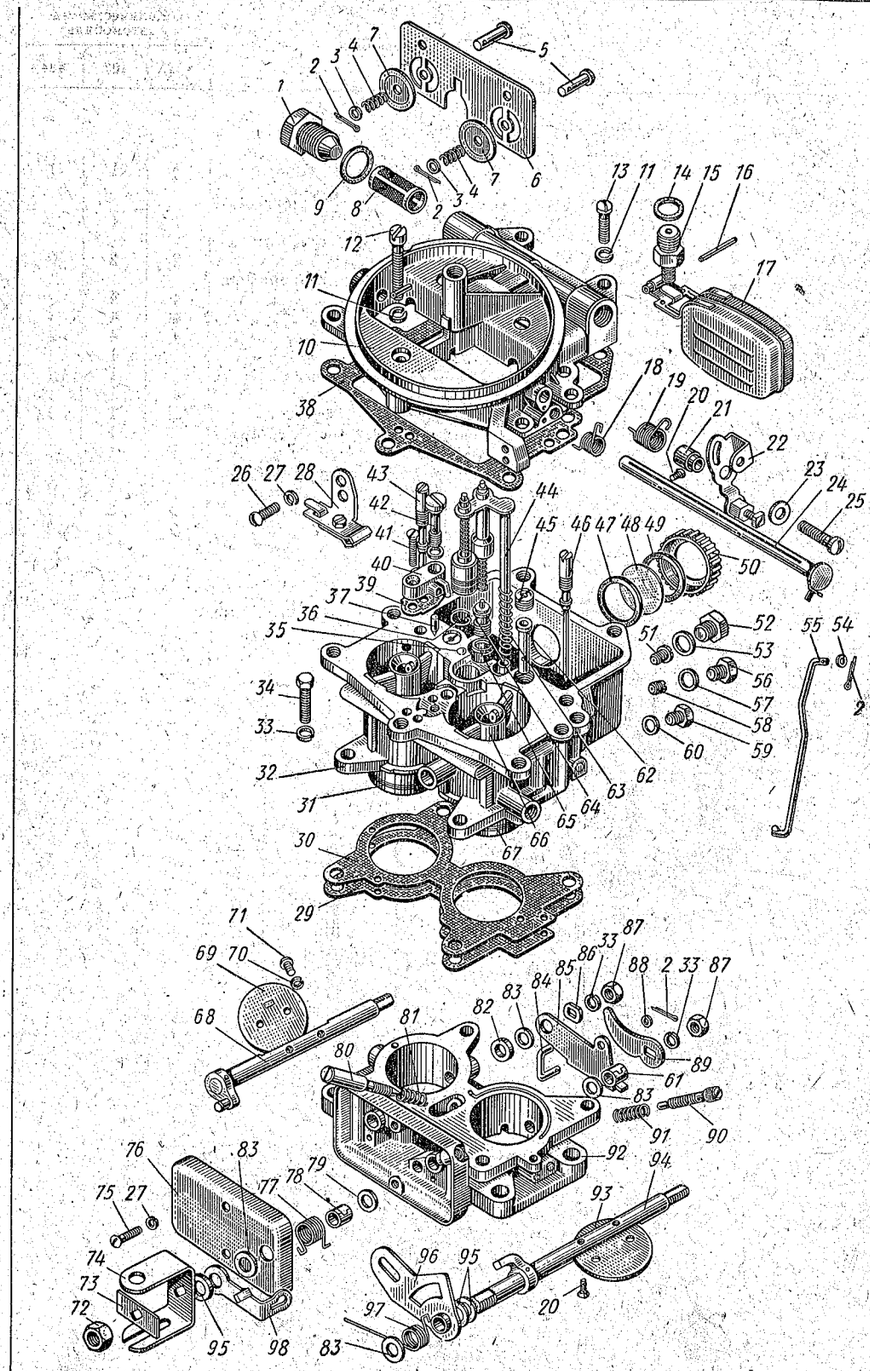

Рис. 19. Детали карбюратора

№ рисунка	№ позиции на рисунке	№ детали	Наименование	Количество на автомобиль		
				412	427	434
19	*20*	900201-1	Винт крепления правой дроссельной заслонки	2	2	2
	94	К126Н-1107110	Ось дроссельной заслонки с поводком правая в сборе	1	1	1
	96	К126Н-1107113	Кулиса	1	1	1
	68	К126Н-1107125	Ось дроссельной заслонки с рычагом и роликом левая в сборе	1	1	1
	85	К126Н-1107129	Рычаг привода ускорительного насоса	1	1	1
	61	К126Н-1107131	Втулка рычага привода ускорительного насоса	1	1	1
		К126Н-1107200	Корпус поплавковой камеры в сборе	1	1	1
		К126Н-1107201	Корпус поплавковой камеры	1	1	1
	51	**К126Н-1107202**	Главный топливный жиклер правый	1	1	1
		К126Н-1107203	Главный топливный жиклер левый	1	1	1
	53	451305	Прокладка резьбовой пробки канала жиклера	2	2	2
	52	451513	Пробка резьбовая канала жиклера	2	2	2
	40	К126Н-1107208	Распылитель	1	1	1
	41	900205-1	Винт крепления распылителя	1	1	1
	44	**К126Н-1107210**	Привод ускорительного насоса в сборе	1	1	1
	43	**К126Н-1107230**	Топливный жиклер системы холостого хода левый в сборе	1	1	1
		906509	Воздушный жиклер системы холостого хода левый	1	1	1
	57	451304	Прокладка резьбовой пробки канала жиклера	1	1	1
	56	451502	Пробка резьбовая канала жиклера	1	1	1
	45	К126Н-1107242	Воздушный жиклер главной дозирующей системы	2	2	2
	32	К126Н-1107250	Корпус поплавковой камеры с втулкой в сборе	1	1	1
		К126Н-1107300	Крышка поплавковой камеры в сборе	1	1	1
	13	900402-1	Винт крепления крышки поплавковой камеры	6	6	6
	12	900426-1	Винт крепления крышки поплавковой камеры	1	1	1
	11	—	Шайба пружинная	7	7	7
		К126Н-1107301	Крышка поплавковой камеры	1	1	1
	10	К126Н-1107340	Крышка поплавковой камеры с распылителем в сборе	1	1	1
	37	К21-1107218	Нагнетательный клапан	1	1	1
	35	К21-1107244	Обратный клапан (шарик)	1	1	1
		К23-55	Зажим кронштейна тяги воздушной заслонки	1	1	1
		900507-1	Болт крепления зажима к кронштейну тяги воздушной заслонки	1	1	1
	21	К23-70	Втулка оси привода воздушной заслонки	1	1	1
	34	К28Б-1107025	Болт соединения камер	4	4	4
	33	—	Шайба пружинная	4	4	4
	50	К37-49	Гайка смотрового стекла	1	1	1
	1	К44М-1107221	Пробка фильтра	1	1	1
	9	451306	Прокладка пробки фильтра уплотнительная	1	1	1
	28	К59-1107302	Кронштейн тяги воздушной заслонки	1	1	1
	27	—	Шайба пружинная	2	2	2
	26	900413-1	Винт крепления кронштейна тяги воздушной заслонки к крышке поплавковой камеры	2	2	2
	8	**К59-1107325**	Сетка фильтра в сборе	1	1	1
	64	**К59-1107430**	Клапан экономайзера в сборе	1	1	1
	65	451304	Прокладка клапана экономайзера	1	1	1
		123-0-1107225	Поршень ускорительного насоса в сборе	1	1	1
		К25А-1107228	Гайка установочная штока поршня ускорительного насоса	2	2	2

№ рисунка	№ позиции на рисунке	№ детали	Наименование	Количество на автомобиль		
				412	427	434
19	*16*	114-0-1107304	Ось поплавка	1	1	1
	5	123-1107326-901019-0	Ось клапана воздушной заслонки	2	2	2
	3		Шайба оси клапана воздушной заслонки	2	2	2
	2	—	Шплинт разводной	2	2	2
	38	**К126-1107012**	Прокладка поплавковой камеры	1	1	1
	80	**К126-1107103**	Винт регулировки состава смеси холостого хода	1	1	1
	81	907106-0	Пружина винта регулировки состава смеси холостого хода	1	1	1
	73	К126-1107106	Шайба стопорная	1	1	1
	79	901013-0	Шайба	4	4	4
	86	К126-1107107	Шайба	1	1	1
	74	К126-1107112	Рычаг оси дроссельной заслонки	1	1	1
	72	900802-0	Гайка крепления рычага оси дроссельной заслонки	1	1	1
	95	901016-0	Шайба стальная	3	3	3
	83	901015-0	Шайба	4	4	4
	82	901013-0	Шайба	4	4	4
	93	—	Шайба пружинная	2	2	2
	87	900803-0	Гайка крепления осей дроссельных заслонок	2	2	2
	98	К126-1107116	Рычаг малых оборотов	1	1	1
	77	К126-1107118	Пружина правой оси дроссельной заслонки	1	1	1
	90	К126-1107131	Винт регулировки количества смеси холостого хода	1	1	1
	91	907106-0	Пружина винта регулировки количества смеси холостого хода	1	1	1
	36	К126-1107204	Кольцо стопорное	1	1	1
	39	К126-1107209	Прокладка распылителя	1	1	1
	66	К126-1107224	Диффузор малый	1	1	1
	48	**К126-1107225**	Смотровое стекло	1	1	1
	47	**К126-1107227**	Прокладка смотрового стекла со стороны корпуса топливной гайки уплотнительная	1	1	1
	49	**К126-1107228**	Прокладка смотрового стекла со стороны гайки уплотнительная	1	1	1
	18	К126-1107308	Пружина оси воздушной заслонки	1	1	1
	19	К126-1107309	Пружина оси привода воздушной заслонки	1	1	1
	24	К126-1107310	Ось воздушной заслонки в сборе	1	1	1
	17	**К126-1107320**	Поплавок в сборе	1	1	1
	15	**К126-1107330**	Клапан подачи топлива в сборе	1	1	1
		К126-1107330*1	Клапан подачи топлива в сборе	1	1	1
	62	К126Б-1107226	Эмульсионная трубка	2	2	2
	55	К126П-1107011	Тяга малых оборотов	1	1	1
	84	**К126П-1107046**	Серьга привода ускорительного насоса	1	1	1
	54, 88	901048-0	Шайба стальная	3	3	3
	2	—	Шплинт разводной	3	3	3
	76	К126П-1107104	Крышка корпуса смесительных камер	1	1	1
	75	900407-1	Винт крепления крышки корпуса смесительных камер	2	2	2
	27	—	Шайба пружинная	2	2	2
	89	К126П-1107114	Рычаг привода ускорительного насоса	1	1	1
	69	К126П-1107122	Заслонка дроссельная левая	1	1	1
	70	К126П-1107136	Шайба специальная	1	1	1
	71	900403-1	Винт крепления левой дроссельной заслонки	2	2	2
	46	**К126П-1107205**	Топливный жиклер системы холостого хода правый в сборе	1	1	1
	58	609508	Воздушный жиклер системы холостого хода правый	1	1	1

№ рисунка	№ позиции на рисунке	№ детали	Наименование	Количество на автомобиль		
				412	427	434
19	57	451304	Прокладка резьбовой пробки канала жиклера	1	1	1
	56	451502	Пробка резьбовая канала жиклера системы холостого хода	1	1	1
	63	К126П-1107236	Пружина привода ускорительного насоса отжимная	1	1	1
	42	**К126П-1107246**	Винт топливопроводящий	1	1	1
	59	К126П-1107247	Пробка сливного отверстия	1	1	1
	60	451303	Прокладка пробки сливного отверстия	1	1	1
	22	К126П-1107315	Рычаг привода воздушной заслонки в сборе	1	1	1
	25	900409-1	Винт крепления рычага воздушной заслонки к крышке	1	1	1
	23	— 900507-1	Шайба Болт крепления тяги в рычаге привода воздушной заслонки	1	1	1
	4	К126П-1107321	Пружина клапана воздушной заслонки	2	2	2
		К126П-1107331	Игольчатый клапан подачи топлива	1	1	1
		К126Н-1107331 *1	Игольчатый клапан подачи топлива	1	1	1
		К126-1107332	Корпус клапана подачи топлива	1	1	1
		К126Н-1107332 *1	Корпус клапана подачи топлива	1	1	1
		К126П-1107333	Пружина клапана подачи топлива	1	1	1
	14	451305	Прокладка корпуса клапана уплотнительная фибровая	1	1	1
	6	К126П-1107371	Воздушная заслонка	1	1	1
	20	900201-1	Винт крепления воздушной заслонки к оси	2	2	2
	7	К126П-1107377	Клапан воздушной заслонки	2	2	2

Пояснение к подгруппе 1107:

*1 Применяется с сентября 1969 г. на карбюраторе типа К126Н.

Подгруппа 1108. Акселератор (управление подачей топлива)

20	30	408-1108015	Педаль акселератора в сборе	1	1	1
	26	400-1010014-А	Шайба оси педали акселератора войлочная	2	2	2
	27	252006-29	Шайба	2	2	2
	28	258039-08	Шплинт разводной	2	2	2
	22	408-1108025	Тяга соединения педали акселератора с промежуточным рычагом привода	1	1	1
	21	403-1108030	Рычаг привода дроссельной заслонки промежуточный	1	1	1
	5	252004-29	Шайба	2	2	2
	7	258012-08	Шплинт разводной	1	1	1
	10	407-1108048	Ось соединения промежуточного рычага с тягой валика привода	1	1	1
	9	360041-08	Болт крепления тяги к соединительной оси	1	1	1
	15	400-1108065	Пружина	4	4	4
	16	252003-02	Шайба	4	4	4
	17	258011	Шплинт разводной	4	4	4
	8	403-1108127	Тяга соединения промежуточного рычага с валиком привода	1	1	1
	23	412-1108052	Валик привода дроссельной заслонки	1	1	1
	6	402-1108060	Пружина валика привода дроссельной заслонки	1	1	1
	5	252004-29	Шайба	1	1	1
	7	258012-08	Шплинт разводной	1	1	1
	24	**408-1108082**	Подшипник валика привода дроссельной заслонки	1	1	1
	29	400-3508095 *1	Пружина педали акселератора	1	1	1

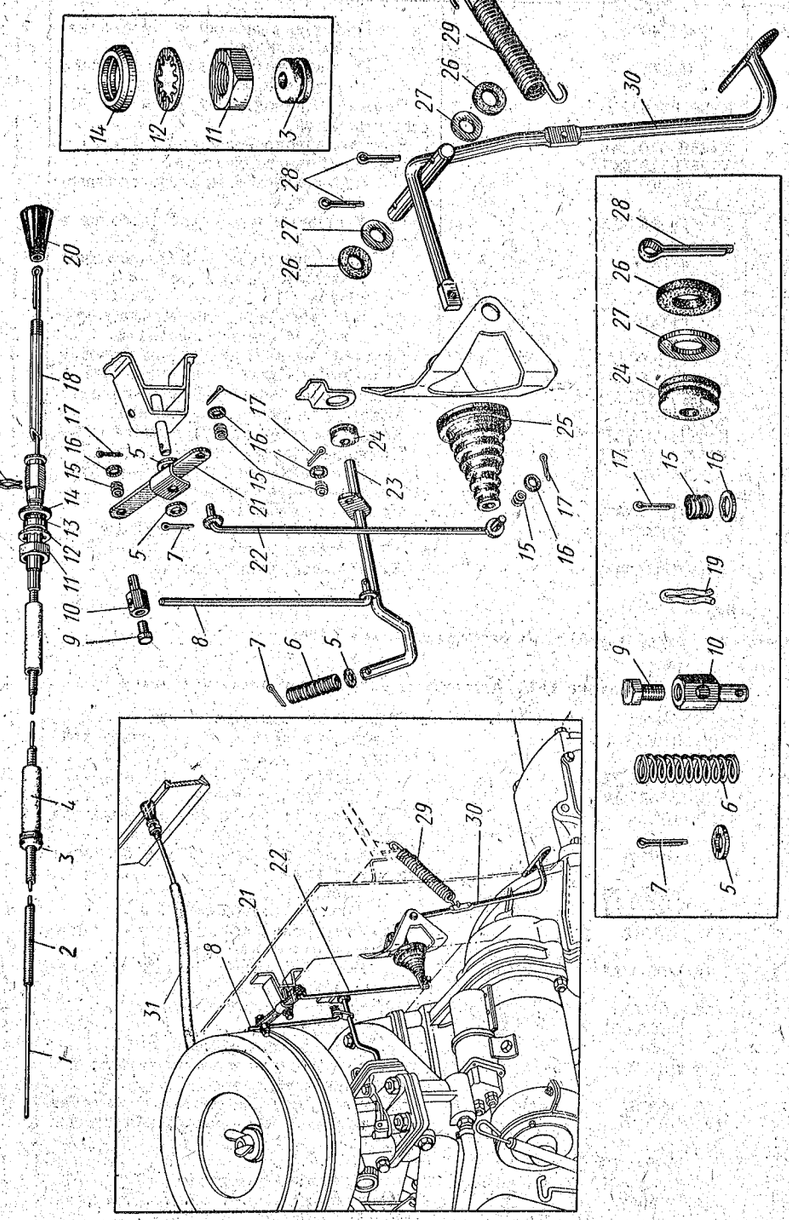

Рис. 20. Привод управления дроссельной и воздушной заслонками карбюратора

№ рисунка	№ позиции на рисунке	№ детали	Наименование	Количество на автомобиль 412	427	434
20	*25*	**425-5304090**	Чехол педали акселератора пылезащитный	1	1	1
	31	**408-1108100**	Тяга управления воздушной заслонкой с оболочкой в сборе	1	1	1
	1	408-1108108	Тяга управления воздушной заслонкой	1	1	1
	18	408-1108110	Трубка тяги управления воздушной заслонкой	1	1	1
	2	408-1108112	Оболочка тяги управления воздушной заслонкой в сборе	1	1	1
	19	258203-02	Шплинт пружинный	1	1	1
	14	408-1108118	Шайба проставочная	1	1	1
	3	400-1108119	Втулка тяги управления воздушной заслонкой уплотнительная	1	1	1
	11	362056-08	Гайка	1	1	1
	12	252177-08	Шайба с внутренним зубом пружинная	1	1	1
	20	408-1108105	Ручка тяги управления воздушной заслонкой в сборе	1	1	1
	4	408-1108120	Трубка (кожух) предохранительная оболочки тяги управления воздушной заслонкой	1	1	1
	13	408-1108134	Втулка тяги управления воздушной заслонкой проставочная	1	1	1

Пояснение к подгруппе 1108:

*1 Применяется только на автомобилях с рычагом управления, расположенным на рулевой колонке.

Подгруппа 1109. Воздушный фильтр

21	*11*	**412-1109012-10**	Фильтр воздушный в сборе	1	1	1
		412-1109012-01 *1	Фильтр воздушный в сборе	1	—	1
	17	412-1109035	Корпус воздушного фильтра с прокладкой в сборе	1	1	1
	15	412-1109050	Крышка воздушного фильтра с прокладкой в сборе	1	1	1
	12	363094-29	Шпилька-барашек	1	1	1
	13	365352-02	Шайба	1	1	1
	16	**412-1109080-А**	Элемент фильтрующий в сборе	1	1	1
	18	**412-1109096**	Прокладка воздушного фильтра	1	1	1
		412-1109250	Скоба транспортная	1	1	1
	14	425-8404068	Прокладка шпильки-барашка	1	1	1
	27	412-1109120	Кронштейн воздушного фильтра опорный	1	1	1
	24	400-3724054	Втулка кронштейна демпфирующая	1	1	1
	23	412-1109143	Втулка распорная	1	1	1
	26	201420-29	Болт крепления опорного кронштейна к кронштейну корпуса воздушного фильтра	1	1	1
	20	250508-29	Гайка	1	1	1
	25	252037-29	Шайба	1	1	1
	21	252154-02	Шайба пружинная	1	1	1
	22	365164-02	Шайба увеличенная	2	2	2
	28	**412-1109274**	Шланг подвода подогретого воздуха в воздушный фильтр	1	1	1
	29	412-1109104	Патрубок шланга подвода подогретого воздуха	1	1	1
	30	412-1109090	Планка крепления патрубка к головке блока цилиндров	1	1	1

№ рисунка	№ позиции на рисунке	№ детали	Наименование	Количество на автомобиль 412	427	434
		367298	Хомут крепления шланга	1	1	1
		412-1109951	Фильтр воздушный с устройством для подогрева воздуха (комплект для замены воздушного фильтра, не имеющего устройства для подогрева воздуха)	1	1	1

Пояснение к подгруппе 1109:

*1 Воздушный фильтр инерционно-контактного типа с масляной ванной и фильтрующим элементом из капроновой набивки применяется на автомобилях, изготовленных ИМЗ. Взаимозаменяем с воздушным фильтром 412-1109012-10 только в сборе.

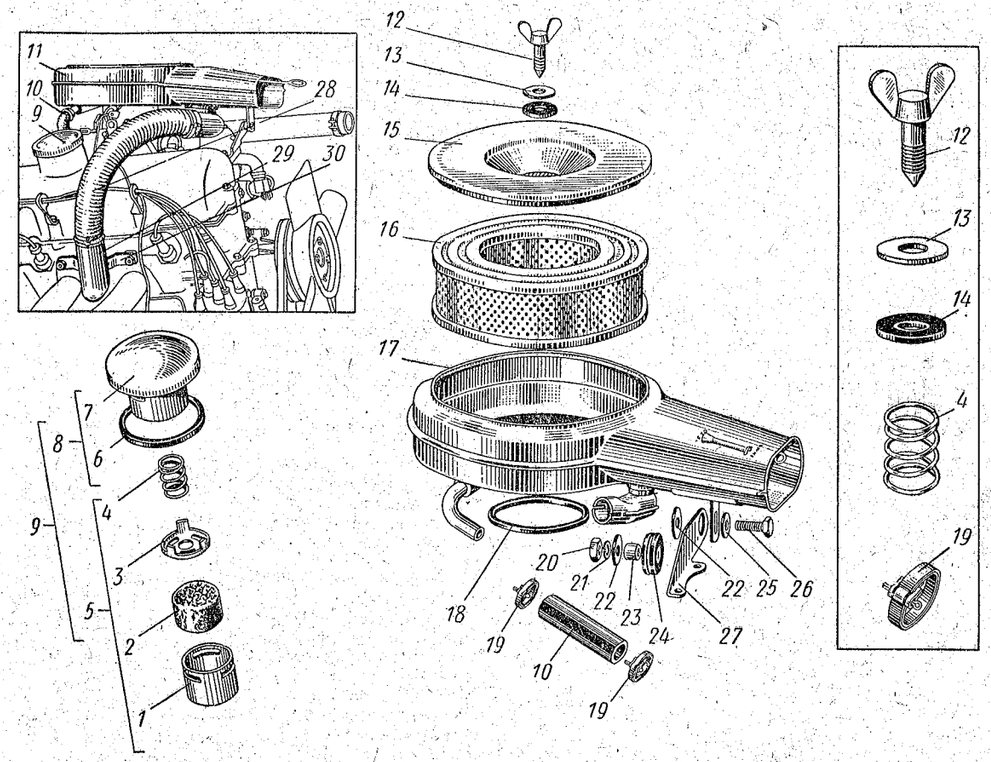

Рис. 21. Воздушный фильтр

Примечания: 1. Поз. *1—5*, *10* и *19* см. в подгруппе 1014. 2. Поз *6—9* см. в подгруппе 1003.

Группа 12. СИСТЕМА ВЫПУСКА ГАЗОВ

№ рисунка	№ позиции на рисунке	№ детали	Наименование	Количество на автомобиль 412	427	434
			Подгруппа 1201. Глушитель шума выпуска			
22; 23	*2; 8*	412-1201005-Б	Глушитель с выпускной трубой в сборе	1	1	1
			Подгруппа 1202. Резонатор шума выпуска			
22	*9*	412-1202010-01 *1	Резонатор в сборе	1	1	1
	4	412-1203035	Хомут крепления резонатора к приемной трубе глушителя	1	1	1
		210390-29	Болт хомута стяжной	1	1	1
		250510-29	Гайка	1	1	1
		252005-29	Шайба	1	1	1
			Подгруппа 1203. Трубы и подвеска глушителя шума выпуска			
22; 24	*5; 5*	412-1203010-10 *1	Труба приемная глушителя в сборе	1	1	1
24	*10*	412-1203019	Прокладка приемной трубы глушителя в сборе	1	1	1
	11	363083-29	Шпилька крепления приемной трубы глушителя	3	3	3
	13	362068	Гайка	3	3	3
	12	252156-29	Шайба пружинная	3	3	3
22; 24	*7; 8*	408-1203025-Б1	Кронштейн крепления приемной трубы глушителя к коробке передач	1	1	1
	4; 2	412-1203035	Хомут крепления приемной трубы к глушителю	1	1	1
24	*1*	210390-29	Болт хомута стяжной	1	1	1
	4	250510-29	Гайка	1	1	1
	3	252005-29	Шайба	1	1	1
22; 23	*3; 4*	408-1203057	Ремень подвески глушителя	2	2	2
	1; 9	402-1203060	Ремень подвески выпускной трубы глушителя	1	1	1
23	*1*	402-1201061	Накладка верхнего конца подвески глушителя	2	2	2
22; 24	*6; 7*	412-1203064	Планка крепления приемной трубы глушителя к кронштейну	1	1	1
24	*9*	201457-29	Болт крепления планки к кронштейну и к приемной трубе глушителя	2	2	2
	4	250510-29	Гайка	2	2	2
	6	252135-29	Шайба пружинная	2	2	2

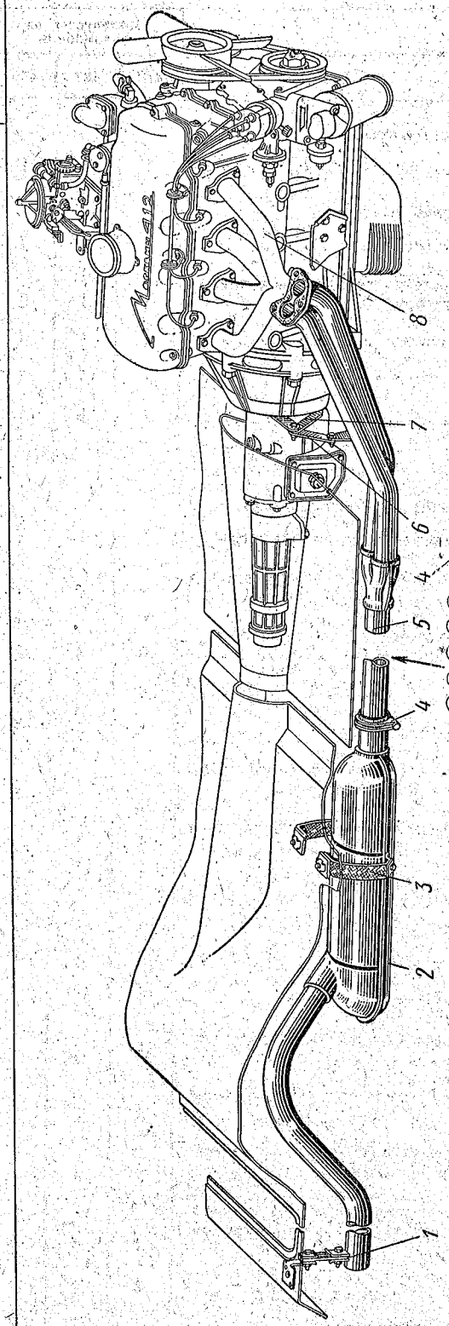

Рис. 22. Система выпуска отработавших газов

Примечание. Поз. 8 см. в подгруппе 1008.



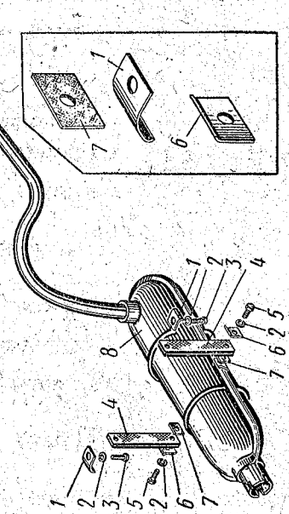

Рис. 23. Глушитель шума отработавших газов

№ рисунка	№ позиции на рисунке	№ детали	Наименование	Количество на автомобиль		
				412	427	434
23	*6*	402-1201068	Накладка ремня подвески глушителя и выпускной трубы	4	4	4
	7	403-1203069	Прокладка подвески глушителя теплоизоляционная	2	2	2
	5	201457-29	Болт крепления ремня подвески выпускной трубы глушителя и глушителя	4	4	4
	3	201459-29	Болт крепления ремня подвески глушителя к полу кузова	2	2	2
	2	252155-29	Шайба пружинная	6	6	6
	10	250510-29	Гайка	2	2	2

Пояснение к подгруппам 1202 и 1203:

*1 Применяется на автомобилях, выпускаемых с 26 апреля 1969 г., имеющих двигатели с номерами от 030846. На автомобилях, выпущенных до 26 апреля 1969 г., имеющих двигатели с номерами до 030846, вместо прежней приемной трубы необходимо одновременно устанавливать трубу 412-1203010-10 и резонатор 412-1202010-01.

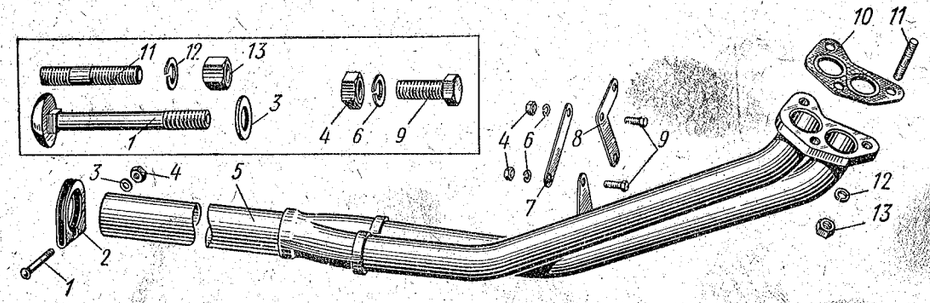

Рис. 24. Приемная труба глушителя шума отработавших газов и ее подвеска

Группа 13. СИСТЕМА ОХЛАЖДЕНИЯ

№ рисунка	№ позиции на рисунке	№ детали	Наименование	Количество на автомобиль		
				412	427	434
			Подгруппа 1301. Радиатор			
		412-1301005-10	Радиатор с жалюзи, сливной трубкой и пробкой в сборе	1	1	1
25; 26	*2; 10, 11; 15*	**412-1301008-10** *1	Радиатор с каркасом, сливной трубкой и пробкой горловины в сборе	1	1	1
26	*23*	201417-29	Болт крепления радиатора к щитку передка кузова	2	2	2
	9	201420-29	Болт крепления радиатора к щитку передка кузова	2	2	2
	12	250508-29	Гайка	2	2	2
	14	252037-29	Шайба	3	3	3
	13	252134-29	Шайба пружинная	4	4	4
	10	402-1301123	Трубка радиатора сливная	1	1	1

Пояснение к подгруппе 1301:

*1 Применяется на автомобилях, выпускаемых с 27 января 1969 г., имеющих двигатели с номерами от 020857. Радиатор может быть использован на ранее выпущенных автомобилях, оборудованных двигателями без электромагнитной муфты в приводе к вентилятору, а также на автомобилях с двигателями, имеющими заблокированную электромагнитную муфту.

			Подгруппа 1303. Трубопроводы и шланги			
25; 27	*4; 19*	**412-1303010**	Шланг отводного патрубка радиатора	1	1	1
27	*10*	288012-29	Хомут шланга отводного патрубка радиатора	2	2	2
	17	220086-29	Винт хомута стяжной	2	2	2
	18	251084-29	Гайка	2	2	2
25; 27	*24; 36*	**412-1303025**	Шланг подводного патрубка радиатора	1	1	1
27	*10*	288012-29	Хомут шланга подводного патрубка радиатора	2	2	2
	17	220086-29	Винт хомута стяжной	2	2	2
	18	251084-29	Гайка	2	2	2
25; 27	*17; 26*	**412-1303030**	Шланг соединительный патрубков водяного насоса	1	1	1
27	*25*	288016-29	Хомут шланга соединительного патрубка водяного насоса	2	2	2
	17	220086-29	Винт хомута стяжной	2	2	2
	39	251084-29	Гайка	2	2	2
		412-1303038	Патрубок водяного насоса подводной в сборе	1	1	1
25; 27	*22; 21*	**412-1303040**	Патрубок водяного насоса подводной	1	1	1
	16; 24	**412-8101290**	Угольник для подсоединения шланга подогрева впускной трубы от водяного патрубка головки блока цилиндров	1	1	1
27	*20*	**412-1303044**	Прокладка подводного патрубка водяного насоса	1	1	1
	23	201458-29	Болт	1	1	1
	22	252005-29	Шайба	1	1	1
		412-1303054	Патрубок водяного насоса подводной промежуточный в сборе	1	1	1
25; 27	*21; 35*	**412-1303056**	Патрубок водяного насоса подводной промежуточный	1	1	1
27	*34*	250511-29	Гайка крепления подводного патрубка водяного насоса	1	1	1
	33	252135-29	Шайба пружинная	1	1	1
25; 27	*6; 1*	**412-1303096**	Шланг водяного отводного патрубка головки блока цилиндров перепускной	1	1	1
27	*2*	288003-29	Хомут перепускного шланга	2	2	2
	38	220084-29	Винт хомута стяжной	2	2	2
	39	251086-29	Гайка	2	2	2

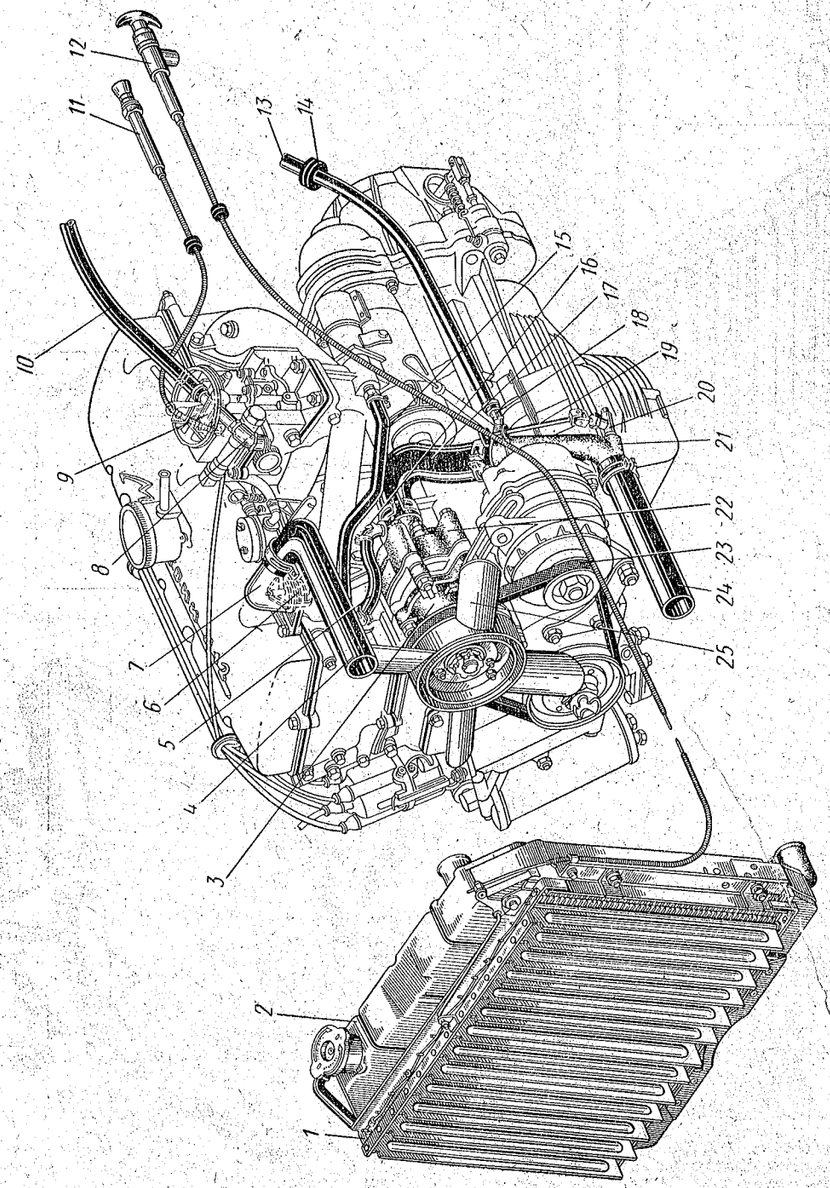

Рис. 25. Система охлаждения двигателя

Примечание. Поз. *8—11*, *13*, *14* и *18* см. в подгруппе 8101.

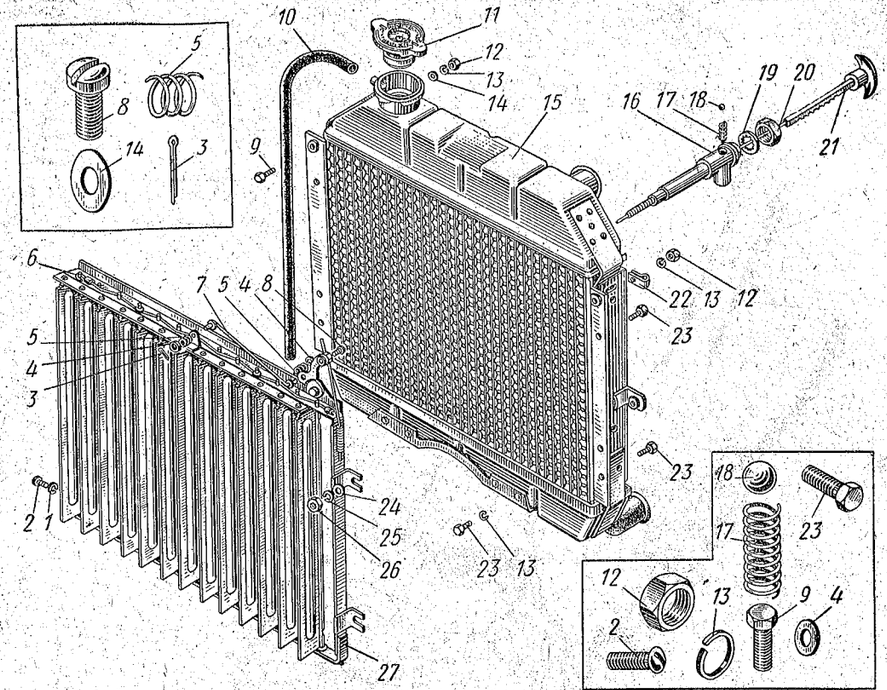

Рис. 26. Радиатор (с пробкой горловины), детали его крепления к кузову и жалюзи радиатора

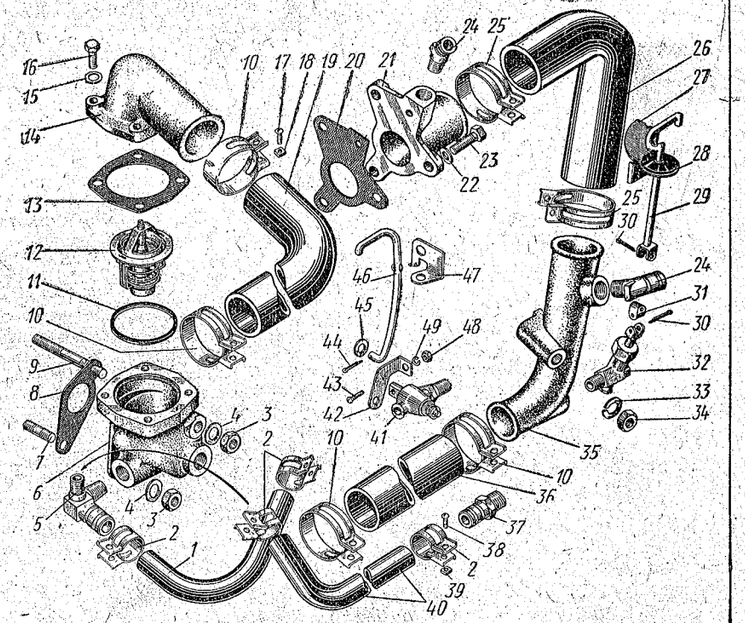

Рис. 27. Трубопроводы, шланги и термостат системы охлаждения двигателя

Примечание. Поз. *24* см. в подгруппе 8101

№ рисунка	№ позиции на рисунке	№ детали	Наименование	Количество на автомобиль		
				412	427	434
25; 27	*15; 40*	**412-1303102**	Шланг водяного подогрева впускной трубы отводной	1	1	1
			Хомут отводного шланга	2	2	2
27	*2*	288003-29	Винт хомута стяжной	2	2	2
	38	220084-29	Гайка	2	2	2
	39	251086-29				
27; 11	*37; 13*	420-8104042	Штуцер для подсоединения отводного шланга водяного подогрева впускной трубы	1	1	1

Подгруппа 1304. Пробка радиатора

26	*11*	**402-1304010**	Пробка радиатора в сборе	1	1	1

Подгруппа 1305. Сливной краник

		412-1305008	Краник сливной блока цилиндров с поводком в сборе	1	1	1
27	*41*	412-1305010	Краник сливной в сборе	1	1	1
25; 27	*20; 32*	**412-1305010-Б**	Краник сливной подводного промежуточного патрубка водяного насоса в сборе	1	1	1
27	*42*	412-1305050	Поводок сливного краника блока цилиндров	1	1	1
	43	220082-29	Винт крепления поводка к пробке краника	1	1	1
	48	250763-29	Гайка	1	1	1
	49	252133-29	Шайба пружинная	1	1	1
	46	412-1305072	Тяга привода сливного краника блока цилиндров	1	1	1
	45	252004-29	Шайба	1	1	1
	44	258024-29	Шплинт разводной	1	1	1
	47	412-1305080	Кронштейн крепления тяги привода сливного краника	1	1	1
	28	402-1108082	Подшипник кронштейна	1	1	1
		412-1305100	Привод сливного краника подводного промежуточного патрубка водяного насоса в сборе	1	1	1
25; 27	*19; 29*	412-1305104	Тяга привода сливного краника подводного промежуточного патрубка водяного насоса	1	1	1
27	*31*	412-1305112	Сердечник-шарнир привода сливного краника подводного промежуточного патрубка водяного насоса	1	1	1
	30	258040-29	Шплинт крепления сердечника-шарнира привода сливного краника подводного промежуточного патрубка водяного насоса	2	2	2
		412-1305114-А	Кронштейн тяги привода сливного краника подводного промежуточного патрубка водяного насоса в сборе	1	1	1
	27	412-1305116-А	Кронштейн тяги привода сливного краника подводного промежуточного патрубка водяного насоса	1	1	1

Подгруппа 1306. Термостат

		412-1306008	Патрубок водяной рубашки головки блока цилиндров отводной	1	1	1
25; 27	*6; 12*	**412-1306010-А**	Термостат в сборе	1	1	1
27	*11*	**412-1306040**	Прокладка термостата	1	1	1
	6	**412-1306100-01** *1	Корпус (гнездо термостата) водяного отводного патрубка головки блока цилиндров	1	1	1

№ рисунка	№ позиции на рисунке	№ детали	Наименование	Количество на автомобиль		
				412	427	434
27	*8*	**412-1306102**	Прокладка корпуса (гнезда термостата) водяного отводного патрубка головки блока цилиндров	1	1	1
	3	250510-29	Гайка	2	2	2
	4	252005-29	Шайба	2	2	2
	7	363076-29	Шпилька крепления корпуса к головке блока цилиндров	1	1	1
	9	363085-29	Шпилька крепления корпуса к головке блока цилиндров	1	1	1
25; 27	*7; 14*	**412-1306106**	Крышка корпуса (гнезда термостата) водяного отводного патрубка головки блока цилиндров	1	1	1
27	*13*	**412-1306108**	Прокладка крышки корпуса (гнезда термостата) водяного отводного патрубка головки блока цилиндров	1	1	1
	16	201422-29	Болт крепления крышки	4	4	4
	15	252004-29	Шайба	4	4	4
	5	412-1306112	Тройник к патрубку и подсоединения отводных шлангов водяного (перепускного) отводного патрубка головки блока и водяного подогрева впускной трубы	*1	1	1

Пояснение к подгруппе 1306:

*1 Пригоден для замены корпуса — дет. 412-1306100 только в комплекте с тройником — дет. 412-1306112.

Подгруппа 1307. Водяной насос

25	*3*	**412-1307010-11**	Насос водяной в сборе	1	1	1
28	*15*	412-1307014-30	Корпус водяного насоса в сборе	1	1	1
		412-1307022-50	Валик водяного насоса со стопорным кольцом в сборе	1	1	1
	11	412-1307023-50	Валик водяного насоса	1	1	1
	7	412-1307024	Ступица шкива водяного насоса и вентилятора	1	1	1
	9	412-1307026-30	Втулка подшипников водяного насоса распорная	1	1	1
	12	401-1307029	Кольцо подшипников водяного насоса стопорное	1	1	1
	30	250508-29	Гайка	1	1	1
	29	364026-29	Винт заднего подшипника водяного насоса стопорный	1	1	1
	24	412-1307032-10	Крыльчатка водяного насоса	1	1	1
	27	**412-1307033-01**	Манжета сальника водяного насоса в сборе	1	1	1
	21	412-1307034-01	Пружина сальника водяного насоса	1	1	1
	20	412-1307037	Обойма пружины сальника водяного насоса	2	2	2
	19	412-1307038-01	Манжета сальника водяного насоса	1	1	1
	18	412-1307043-01	Корпус сальника водяного насоса	1	1	1
	22	412-1307041	Шайба сальника водяного насоса уплотнительная	1	1	1
	16	412-1307048	Прокладка корпуса водяного насоса	1	1	1
	26	**412-1307070-01**	Корпус уплотняющей шайбы сальника водяного насоса в сборе	1	1	1
	23	412-1307072-01	Корпус уплотняющей шайбы сальника водяного насоса	1	1	1
	8,10	**412-1307080-01**	Подшипник водяного насоса	2	2	2
		180603КС9Ш				
	17	200302-29	Болт крепления водяного насоса к блоку цилиндров короткий	1	1	1
	28	200304-29	Болт крепления водяного насоса к блоку цилиндров длинный	3	3	3
	13	250511-29	Гайка	4	4	4

№ рисунка	№ позиции на рисунке	№ детали	Наименование	Количество на автомобиль		
				412	427	434
28	*14*	252005-29	Шайба	4	4	4
	31	252135-29	Шайба пружинная	1	1	1
	25	412-1307142	Втулка водяного насоса направляющая	1	1	1
		412-1307950	Насос водяной с вентилятором (комплект предназначен для замены насоса с электромагнитной муфтой)	1	1	1
			Подгруппа 1308. Вентилятор			
25; 28	*25*; *4*	**412-1308010-Б**	Вентилятор системы охлаждения	1	1	1
28	*3*	**412-1308018-Б**	Накладка вентилятора опорная	1	1	1
	1	201420-29	Болт крепления вентилятора	4	4	4
	2	252134-29	Шайба пружинная	4	4	4
25; 28	*23*; *6*	**412-1308020**	Ремень привода вентилятора	1	1	1
28	*5*	**412-1308026**	Шкив вентилятора системы охлаждения в сборе	1	1	1

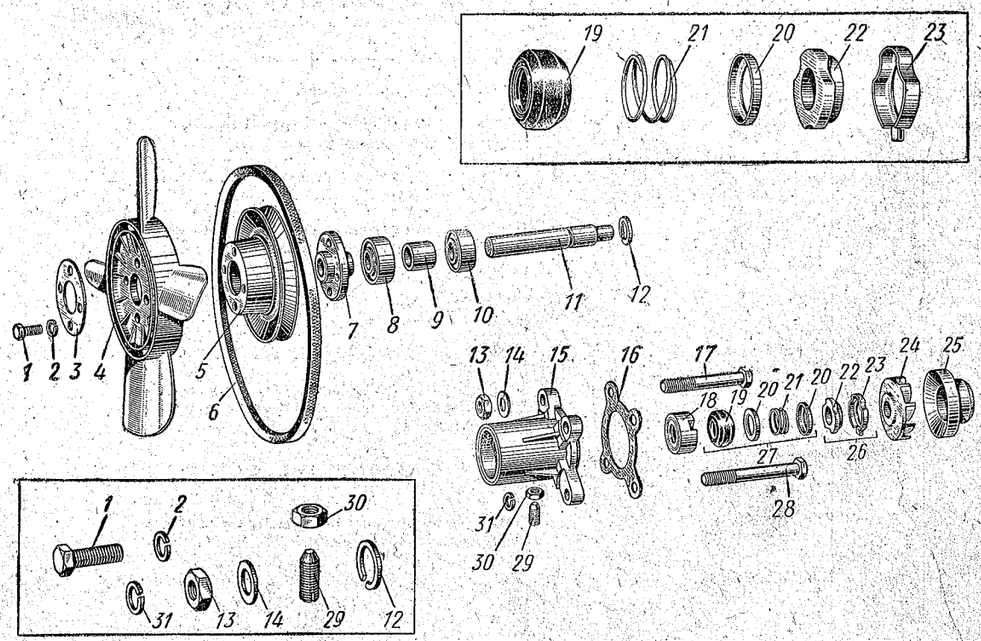

Рис. 28. Центробежный насос, вентилятор и приводной ремень системы охлаждения двигателя

№ рисунка	№ позиции на рисунке	№ детали	Наименование	Количество на автомобиль		
				412	427	434
			Подгруппа 1310. Жалюзи радиатора			
25; 26	*1*; *6*	412-1310010	Жалюзи радиатора в сборе	1	1	1
26	*23*	201417-29	Болт крепления жалюзи к каркасу радиатора	4	4	4
	26	250508-29	Гайка крепления жалюзи к каркасу радиатора	4	4	4
	24	252004-29	Шайба	4	4	4
	25	252134-29	Шайба пружинная	4	4	4
	27	412-1310013	Рамка жалюзи радиатора в сборе	1	1	1
	2	220076	Винт крепления рамки жалюзи	2	2	2
	1	252153-02	Шайба пружинная	2	2	2
		407-1310054	Пластина жалюзи радиатора в сборе	13	13	13
		365037	Шайба пластины жалюзи радиатора	32	32	32
	5	400-1108065 *1	Пружина тяги планки привода жалюзи радиатора	2	2	2
	7	402-1310075 *1	Тяга планки привода жалюзи радиатора в сборе	1	1	1
	8	222496-08	Винт крепления тяги к муфте рычага	1	1	1
	4	252002 *1	Шайба	2	2	2
	3	258000 *1	Шплинт разводной	2	2	2
25	*12*	402-1310080	Ручка управления жалюзи радиатора с тягой и фиксатором в сборе	1	1	1
26	*21*	402-1310083	Ручка управления жалюзи радиатора с тягой в сборе	1	1	1
	16	402-1310100	Корпус фиксатора ручки управления жалюзи радиатора с оболочкой тяги в сборе	1	1	1
	17	401-1310114	Пружина фиксатора ручки управления жалюзи радиатора	1	1	1
	18	263011	Шарик фиксатора	1	1	1
	20	250636-29	Гайка крепления ручки управления жалюзи радиатора к кронштейну	1	1	1
	19	252179-02	Шайба пружинная с внутренним зубом	1	1	1
		400-1108119	Втулка оболочки тяги привода жалюзи радиатора уплотнительная	1	1	1
	22	408-8406128	Держатель (зажим) оболочки тяги управления жалюзи радиатора	1	1	1

Пояснение к подгруппе 1310:

*1 На автомобилях, выпускаемых с 28 июля 1970 г., имеющих шасси с номерами от 010392, деталь не применяется. Вместо исключенных деталей используется новая тяга планки привода жалюзи радиатора—дет. 412-1310076.

№ рисунка	№ позиции на рисунке	№ детали	Наименование	Количество на автомобиль 412	427	434
			Подгруппа 1601. Сцепление с периферийно расположенными нажимными пружинами *			
		412-1601010-01	Картер сцепления в сборе	1	1	1
29а	*38*	**412-1601015-10**	Картер сцепления	1	1	1
		363137-29	Шпилька крепления стартера к картеру сцепления	2	2	2
	29	412-1601028-10	Щиток вентиляционный картера сцепления	1	1	1
	27	220101-29	Винт крепления вентиляционного щитка к картеру сцепления	5	5	5
	28	252154-29	Шайба пружинная	5	5	5
6	*43*	361981	Штифт картера сцепления установочный	2	2	2
29а	*37*	363130-29	Шпилька крепления картера сцепления к блоку цилиндров	2	2	2
6	*42*	363131-29	Шпилька крепления картера сцепления к блоку цилиндров	2	2	2
29а; 6	*39*; *41*	252136-29	Шайба пружинная	4	4	4
	40; *40*	250773-29	Гайка	4	4	4

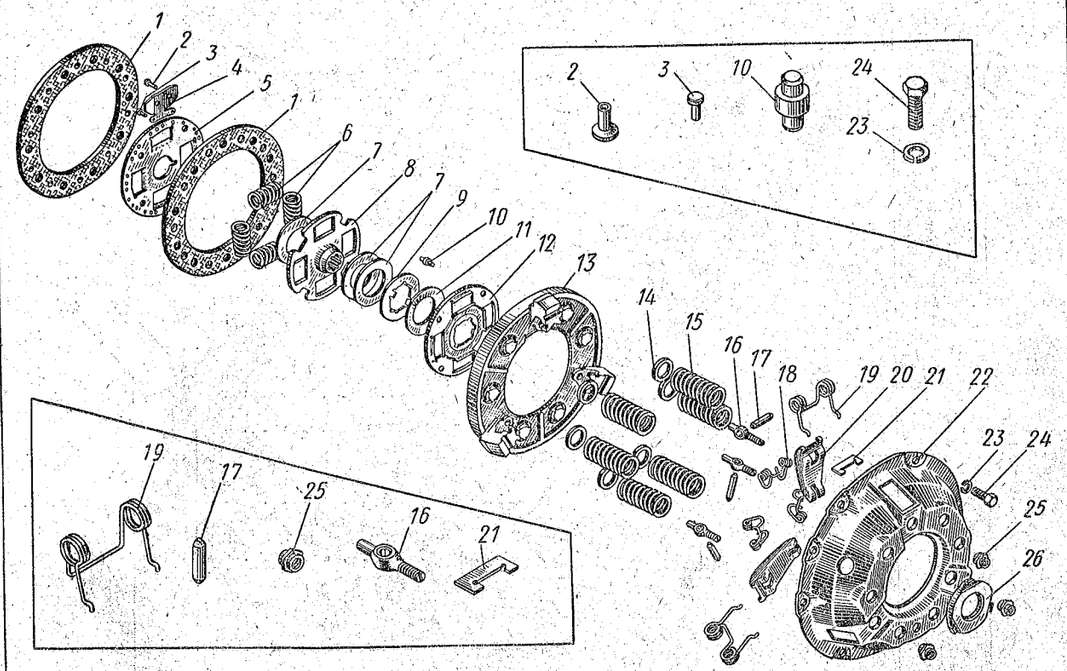

Рис. 29. Механизм сцепления (с периферийно расположенными нажимными пружинами)

* Детали сцепления, имеющие шифр 408, непригодны для использования в сцеплении автомобилей «Москвич» моделей 408, 426, 433 и их модификаций.

№ рисунка	№ позиции на рисунке	№ детали	Наименование	Количество на автомобиль 412	427	434
29а	*44*	412-1601040-10	Щиток картера сцепления	1	1	1
	46	201415-29	Болт крепления щитка к картеру сцепления	3	3	3
	45	252134-29	Шайба пружинная	3	3	3
		408-1601090	Диск сцепления нажимной с кожухом в сборе	1	1	1
29	*13*	408-1601093	Диск сцепления нажимной	1	1	1
	20	**408-1601095-01**	Рычаг диска сцепления отжимной	3	3	3
	21	408-1601096	Пластина отжимного рычага диска сцепления опорная	3	3	3
	16	**408-1601098-01**	Палец отжимного рычага диска сцепления регулировочный	3	3	3
	19	**408-1601099**	Пружина отжимного рычага диска сцепления	3	3	3
	25	**402-1601102-02** *1	Гайка регулировочного пальца отжимного рычага диска сцепления	3	3	3
	26	**408-1601104**	Пята отжимных рычагов диска сцепления	1	1	1
	18	**408-1601106**	Звено пяты и отжимных рычагов соединительное	3	3	3
	17	408-1601113	Ось отжимного рычага диска сцепления	3	3	3
	15	**408-1601115-А**	Пружина сцепления нажимная	6	6	6
	14	408-1601118 *2	Шайба нажимной пружины сцепления изолирующая	6	6	6

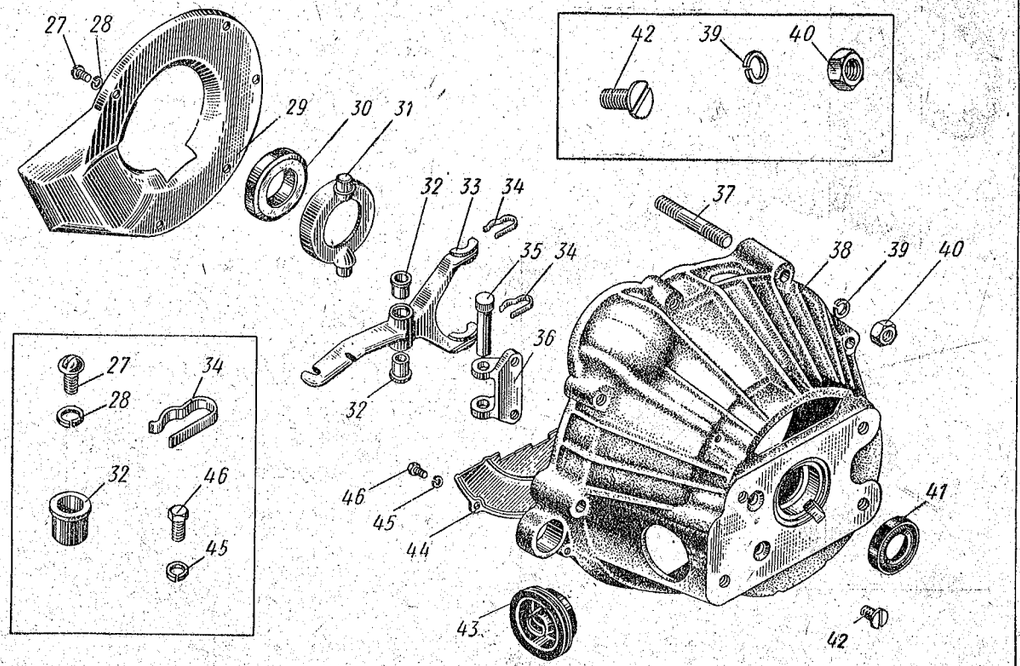

Рис. 29а. Механизм сцепления (продолжение)

Примечание. Поз. *41* см. в подгруппе 1701.

№ рисунка	№ позиции на рисунке	№ детали	Наименование	Количество на автомобиль 412	427	434
29	*22*	408-1601125	Кожух сцепления	1	1	1
9	*19*	367151	Штифт кожуха сцепления установочный	2	2	2
29	*24*	201457-29	Болт крепления кожуха сцепления к маховику	6	6	6
			Шайба пружинная	6	6	6
	23	252135-29	Диск сцепления ведомый в сборе	1	1	1
		408-1601130	Диск сцепления ведомый с пластинами в сборе	1	1	1
		408-1601132	Диск сцепления ведомый	1	1	1
	5	408-1601133	Пластина фрикционной накладки ведомого диска сцепления пружинная	10	10	10
	4	408-1601135	Заклепка крепления пластины фрикционной накладки к ведомому диску сцепления	20	20	20
	3	366004-29	Накладка ведомого диска сцепления фрикционная	2	2	2
	1	**408-1601138**	Заклепка фрикционной накладки ведомого диска сцепления трубчатая	20	20	20
	2	366024 ГАЗ-293908	Ступица ведомого диска сцепления	1	1	1
	8	408-1601142	Кольцо демпфера ведомого диска сцепления упорное	1	1	1
	9	408-1601145	Пружина демпфера ведомого диска сцепления	4	4	4
	6	408-1601150	Пластина демпфера ведомого диска сцепления	1	1	1
	12	408-1601153	Палец ведомого диска сцепления упорный	4	4	4
	10	408-1601158	Грузик балансировочный (массой 0,7; 0,9 и 1,0 *г*, соответственно)	*	*	*
		408-1601162 408-1601163 408-1601164	Кольцо демпфера ведомого диска сцепления пружинное	1	1	1
	11	408-1601167	Кольцо демпфера ведомого диска сцепления фрикционное	*	*	*
	7	408-1601168	Кольцо демпфера ведомого диска сцепления фрикционное	*	*	*
	7	408-1601169	Вилка выключения сцепления с кронштейном и подшипником в сборе	1	1	1
		408-1601175-01	Вилка выключения сцепления с подшипником в сборе	1	1	1
		408-1601178	Подшипник выключения сцепления в сборе	1	1	1
		408-1601180	Подшипник выключения сцепления	1	1	1
29а	*30*	408-1601182	Обойма подшипника выключения сцепления	1	1	1
	31	408-1601185	Звено подшипника и вилки выключения сцепления соединительное	2	2	2
	34	**402-1601187-Б1** *3	Вилка выключения сцепления с втулками в сборе	1	1	1
		408-1601200	Вилка выключения сцепления	1	1	1
	33	408-1601203	Чехол вилки выключения сцепления пылезащитный	1	1	1
	43	**412-1601211**	Ось вилки выключения сцепления	1	1	1
	35	**408-1601215-10**	Втулка оси вилки выключения сцепления	2	2	2
	32	**408-1601216**	Кронштейн вилки выключения сцепления	1	1	1
	36	**408-1601219-10**				

* По потребности.

№ рисунка	№ позиции на рисунке	№ детали	Наименование	Количество на автомобиль 412	427	434
29а	*42*	221663-29	Винт крепления кронштейна вилки выключения сцепления к картеру сцепления	2	2	2
		412-1601950-01	Картер сцепления в сборе (комплект)	1	1	1

Пояснения к подгруппе 1601 (сцепление с периферийно расположенными нажимными пружинами):

*1 Может быть использована на автомобилях «Москвич» семейства модели 407, имеющих шасси с номерами от 280904 (двигатели с номерами от 316646), а также на всех автомобилях семейства модели 408. На автомобилях прежних выпусков гайка может быть применена без замены кожуха сцепления. Однако при замене прежнего кожуха сцепления на модернизированный обязательно применять новые (увеличенные) гайки.

*2 Применялась до 20 февраля 1969 г.

*3 Может быть использовано на автомобилях «Москвич» моделей 407, 423Н, 430, 403, 424, 432, 408, 426, 433 и их модификаций.

Подгруппа 1601. Сцепление с центральной нажимной пружиной диафрагменного типа *1

29в	*40*	412Э-1601010-01	Картер сцепления в сборе	1	1	1
		412-1601015-10	Картер сцепления	1	1	1
		363137-29	Шпилька крепления стартера к картеру сцепления	2	2	2
	31	412Э-1601028-10	Щиток вентиляционный картера сцепления	1	1	1
	29	220101-29	Винт крепления щитка вентиляционного к картеру сцепления	5	5	5
	30	252154-29	Шайба пружинная	5	5	5
6	*43*	361981	Штифт картера сцепления установочный	2	2	2
29в	*39*	363130-29	Шпилька крепления картера сцепления к блоку цилиндров	2	2	2
6	*42*	363131-29	Шпилька крепления картера сцепления к блоку цилиндров	2	2	2
29в; 6	*41; 41*	252136-29	Шайба пружинная	4	4	4
	42; 40	250773-29	Гайка	4	4	4
29в	*46*	412-1601040-10	Щиток картера сцепления	1	1	1
	48	201415-29	Болт крепления щитка к картеру сцепления	3	3	3
	47	252134-29	Шайба пружинная	3	3	3
		412-1601090	Диск сцепления нажимной с кожухом в сборе	1	1	1
		412-1601090-01*2	Диск сцепления нажимной с кожухом в сборе	1	1	1
29б	*13*	412-1601093	Диск сцепления нажимной	1	1	1
		412-1601101	Пружина сцепления нажимная с пятой в сборе	1	1	1
		412-1601101-10*3	Пружина сцепления нажимная с пятой в сборе	1	1	1
	23	412-1601104	Пята опорная	1	1	1
	16	412-1601107	Втулка пяты центральная	1	1	1
	18	412-1601109	Шайба пружинная центральной втулки пяты	1	1	1
	20	412-1601115	Пружина сцепления нажимная	1	1	1
		412-1601115-10*3	Пружина сцепления нажимная	1	1	1
		412-1601122	Кожух сцепления с пластиной в сборе	1	1	1
	24	412-1601125	Кожух сцепления	1	1	1
9	*19*	361901	Штифт кожуха сцепления установочный	3	3	3
29б	*28*	201457-29	Болт крепления кожуха сцепления к маховику	6	6	6
	27	252135-29	Шайба пружинная	6	6	6
		412-1601130	Диск сцепления ведомый в сборе	1	1	1
		412-1601132	Диск сцепления ведомый с пластинами в сборе	1	1	1
	5	412-1601133	Диск сцепления ведомый	1	1	1
	4	412-1601135	Пластина фрикционной накладки ведомого диска сцепления пружинная	10	10	10

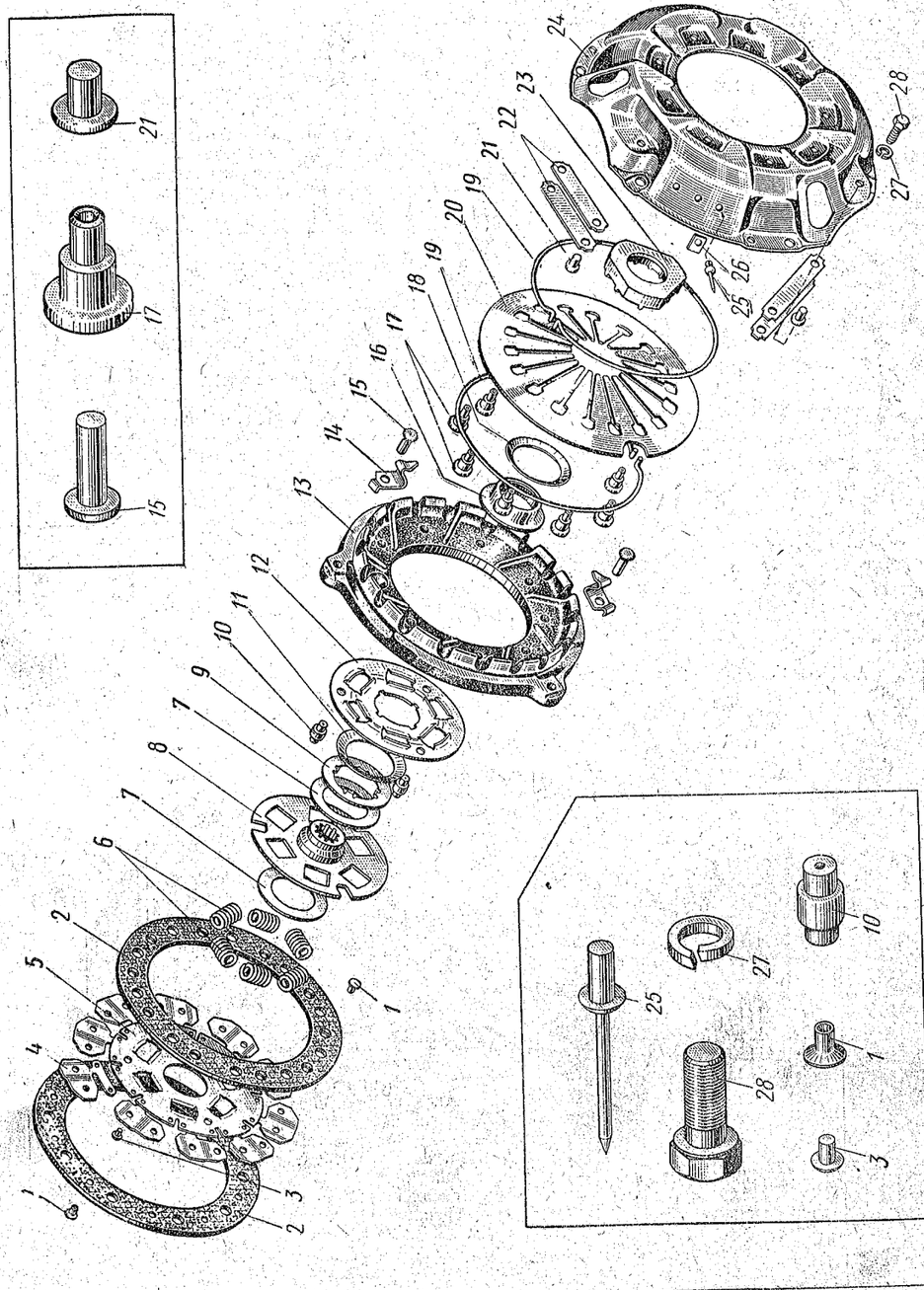

Рис. 29б. Механизм сцепления (с центральной нажимной пружиной диафрагменного типа)

№ рисунка	№ позиции на рисунке	№ детали	Наименование	Количество на автомобиль		
				412	427	434
29б	3	366004-29	Заклепка крепления пластины фрикционной накладки к ведомому диску сцепления	20	20	20
	2	412-1601138	Накладка ведомого диска сцепления фрикционная	2	2	2
	1	366016	Заклепка фрикционной накладки ведомого диска сцепления	20	20	20
	8	412-1601142	Ступица ведомого диска сцепления	1	1	1
	9	412-1601145	Кольцо демпфера ведомого диска сцепления упорное	1	1	1
	6	412-1601150	Пружина демпфера ведомого диска сцепления	6	6	6
	12	412-1601153	Пластина демпфера ведомого диска сцепления	1	1	1
	10	412-1601158	Палец ведомого диска сцепления упорный	3	3	3
	11	412-1601167	Кольцо демпфера ведомого диска сцепления пружинное	1	1	1
	7	412-1601168	Кольцо демпфера ведомого диска сцепления фрикционное	2	2	2
		412Э-1601175	Вилка выключения сцепления с кронштейном и подшипником в сборе	1	1	1
		412Э-1601178	Вилка выключения сцепления с подшипником в сборе	1	1	1

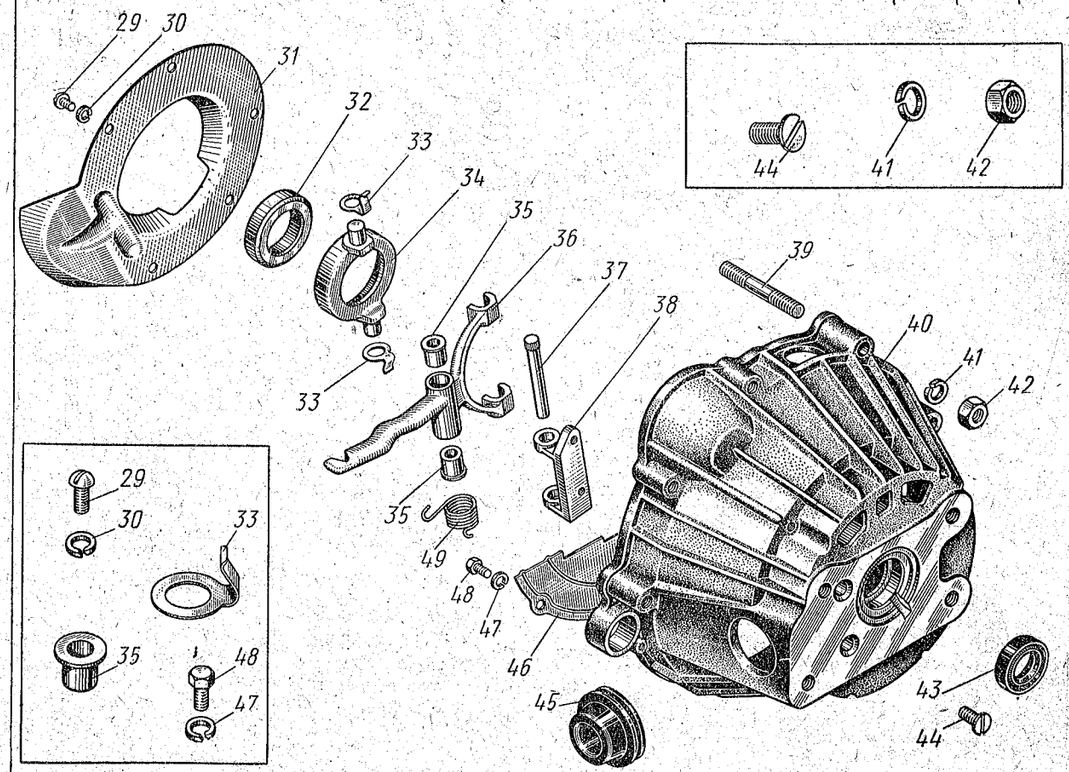

Рис. 29в. Механизм сцепления (продолжение)
Примечание. Поз. *43* см. в подгруппе 1701.

№ рисунка	№ позиции на рисунке	№ детали	Наименование	Количество на автомобиль 412	427	434
		412-1601180	Подшипник выключения сцепления в сборе	1	1	1
29в	32	412-1601182	Подшипник выключения сцепления	1	1	1
	34	412-1601185	Обойма подшипника выключения сцепления	1	1	1
	33	412-1601187	Звено подшипника и вилки выключения сцепления соединительное	2	2	2
		412Э-1601200	Вилка выключения сцепления с втулками в сборе	1	1	1
	36	412Э-1601203	Вилка выключения сцепления	1	1	1
	45	**412-1601211**	Чехол вилки выключения сцепления пылезащитный	1	1	1
	37	**412Э-1601215**	Ось вилки выключения сцепления	1	1	1
	35	408-1601216	Втулка оси вилки выключения сцепления	2	2	2
	38	412Э-1601219	Кронштейн вилки выключения сцепления	1	1	1
	44	221663-29	Винт крепления кронштейна вилки выключения сцепления к картеру сцепления	2	2	2
29б	22	412-1601260	Пластина соединительная	6	6	6
	21	366049	Заклепка крепления соединительной пластины	3	3	3
	14	412-1601263	Звено соединительное пружины и диска	3	3	3
	15	366048	Заклепка крепления соединительной пластины и звена к диску	3	3	3
	26	412-1601270	Грузик балансировочный (массой 2,0; 4,0; 5,0; 6,5; 7,5; 9,5; 11,5 и 1,0 *г*, соответственно)	*	*	*
	26	412-1601271		*	*	*
	26	412-1601272		*	*	*
	26	412-1601273		*	*	*
	26	412-1601274		*	*	*
	26	413-1601275		*	*	*
	26	412-1601276		*	*	*
	26	412-1601277		*	*	*
	25	366038	Заклепка крепления балансировочного грузика	*	*	*
	19	412-1601290	Кольцо опорное	2	2	2
	17	361011-02	Палец стяжной	9	9	9
		361011-02*3	Палец стяжной	6	6	6
		361012-02*3	Палец стяжной	3	3	3
		412-1601953	Подшипник выключения сцепления со звеньями в сборе	1	1	1
		412-1601954	Накладки фрикционные с заклепками (комплект)	1	1	1

Пояснения к подгруппе 1601 (сцепление с центральной нажимной пружиной диафрагменного типа):

*1 Одним из отличительных признаков того, что на автомобиле установлено сцепление с центральной нажимной пружиной, является отсутствие выступающих за тыльную поверхность кожуха сцепления регулировочных гаек (см. поз. 25 на рис. 29).

*2 Вариант узла, содержащего центральную пружину с тремя отверстиями под стяжные пальцы, отличающимися по форме от отверстий под остальные шесть пальцев.

*3 Только для узла 412-1601090-01.

Подгруппа 1602. Привод выключения сцепления
(сцепление с периферийно расположенными нажимными пружинами)

30	3, 24, 29	403-1602010	Педаль сцепления с втулками в сборе	1	1	1
	24	**403Ю-1602017**	Втулка ступицы педали сцепления	2	2	2
	30	**403-1602048**	Накладка площадки педали сцепления	1	1	1
	27	**403-1602055**	Ось педали сцепления	1	1	1
	20	258053	Шплинт разводной	1	1	1

* По потребности.

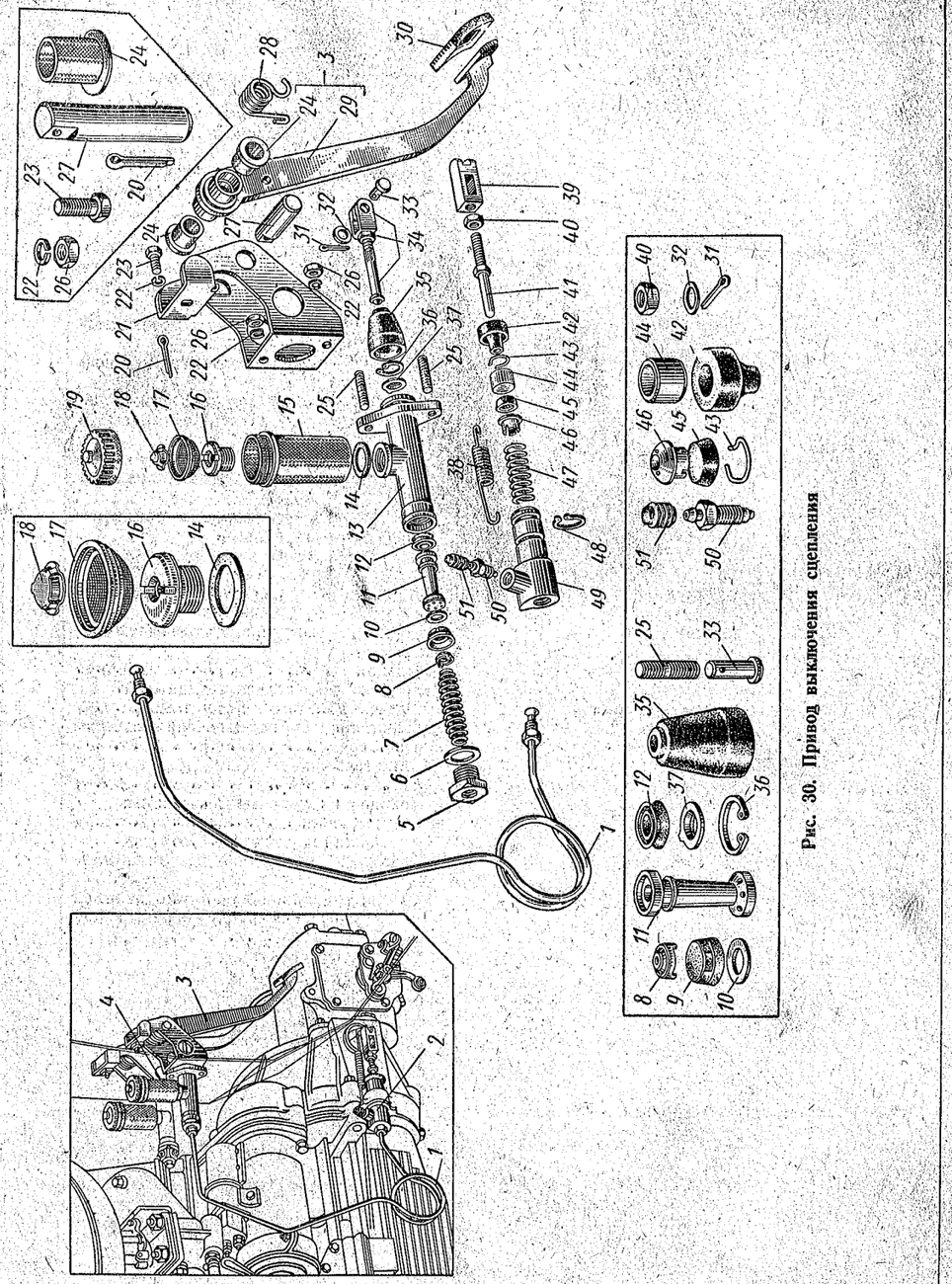

Рис. 30. Привод выключения сцепления

№ рисунка	№ позиции на рисунке	№ детали	Наименование	Количество на автомобиль		
				412	427	434
30	*21*	408-1602068-А	Кронштейн крепления педали сцепления к щиту и к поперечине передка кузова	1	1	1
	23	201455-29	Болт крепления кронштейна педали сцепления к поперечине передка кузова	1	1	1
	22	252135-29	Шайба пружинная	1	1	1
		252005-29	Шайба	1	1	1
	28	**403-1602094-Б**	Пружина педали сцепления оттяжная	1	1	1
	38	**412-1602155**	Пружина вилки выключения сцепления оттяжная	1	1	1
	2	**412-1602510-01**	Рабочий цилиндр привода выключения сцепления в сборе	1	1	1
	49	**412-1602512-01**	Рабочий цилиндр привода выключения сцепления	1	1	1
	44	**403-1602514**	Поршень рабочего цилиндра привода выключения сцепления	1	1	1
	45	402-3501051	Манжета поршня рабочего цилиндра привода выключения сцепления уплотнительная	1	1	1
	46	408-1602515	Грибок манжеты поршня рабочего цилиндра привода выключения сцепления распорный	1	1	1
	47	408-1602517	Пружина рабочего цилиндра привода выключения сцепления	1	1	1
	43	403-1602518	Кольцо рабочего цилиндра привода выключения сцепления стопорное	1	1	1
	50	**403-3501064**	Клапан выпуска воздуха из рабочего цилиндра привода выключения сцепления	1	1	1
	51	**402-3501065** **ГАЗ-12-3501049**	Колпачок клапана выпуска воздуха из рабочего цилиндра привода выключения сцепления	1	1	1
	42	**403-1602519**	Колпак рабочего цилиндра привода выключения сцепления защитный	1	1	1
	39—41	**412-1602520-01**	Толкатель вилки выключения сцепления в сборе	1	1	1
	41	412-1602521	Толкатель вилки выключения сцепления	1	1	1
	39	412-1602524	Наконечник толкателя вилки выключения сцепления	1	1	1
	40	250510-29	Гайка толкателя	1	1	1
	48	412-1602525	Кольцо запорное рабочего цилиндра привода выключения сцепления	1	1	1
	1	**412-1602590**	Трубка гидропривода от главного цилиндра выключения сцепления к рабочему цилиндру в сборе	1	1	1

Подгруппа 1602. Привод выключения сцепления
(сцепление с центральной нажимной пружиной диафрагменного типа)

30	*3, 24, 29*	403-1602010	Педаль сцепления с втулками в сборе	1	1	1
	24	**403Ю-1602017**	Втулка ступицы педали сцепления	2	2	2
	30	**403-1602048**	Накладка площадки педали сцепления	1	1	1
	27	**403-1602055**	Ось педали сцепления	1	1	1
	20	258053	Шплинт разводной	1	1	1
	21	408-1602068-А	Кронштейн крепления педали сцепления к щиту и к поперечине передка кузова	1	1	1
	23	201455-29	Болт крепления кронштейна педали сцепления к поперечине передка кузова	1	1	1
	22	252135-29	Шайба пружинная	1	1	1
		252005-29	Шайба	1	1	1
	28	**403-1602094-Б**	Пружина педали сцепления оттяжная	1	1	1
29в	*49*	412Э-1602155	Пружина вилки выключения сцепления оттяжная	1	1	1

№ рисунка	№ позиции на рисунке	№ детали	Наименование	Количество на автомобиль		
				412	427	434
30	*2*	**412-1602510-01**	Рабочий цилиндр привода выключения сцепления в сборе	1	1	1
	49	**412-1602512-01**	Рабочий цилиндр привода выключения сцепления	1	1	1
	44	**403-1602514**	Поршень рабочего цилиндра привода выключения сцепления	1	1	1
	45	402-3501051	Манжета поршня рабочего цилиндра привода выключения сцепления	1	1	1
	46	408-1602515	Грибок манжеты поршня рабочего цилиндра привода выключения сцепления распорный	1	1	1
	47	408-1602517	Пружина рабочего цилиндра привода выключения сцепления	1	1	1
	43	403-1602518	Кольцо рабочего цилиндра привода выключения сцепления стопорное	1	1	1
	50	**403-3501064**	Клапан выпуска воздуха из рабочего цилиндра привода выключения сцепления	1	1	1
	51	**402-3501065** **ГАЗ-12-3501049**	Колпачок клапана выпуска воздуха из рабочего цилиндра привода выключения сцепления	1	1	1
	42	**403-1602519**	Колпак рабочего цилиндра привода выключения сцепления защитный	1	1	1
		412Э-1602520-01	Толкатель вилки выключения сцепления в сборе	1	1	1
		412Э-1602521	Толкатель вилки выключения сцепления	1	1	1
	39	412-1602524	Наконечник толкателя вилки выключения сцепления	1	1	1
	40	250510-29	Гайка толкателя	1	1	1
	48	412-1602525	Кольцо запорное рабочего цилиндра привода выключения сцепления	1	1	1
	1	**412-1602590**	Трубка гидропривода от главного цилиндра выключения сцепления к рабочему цилиндру в сборе	1	1	1

Подгруппа 1609. Главный цилиндр привода выключения сцепления

30	*4*	**408-1609010**	Цилиндр привода выключения сцепления главный в сборе	1	1	1
	25	363098-02	Шпилька крепления корпуса главного цилиндра привода выключения сцепления (и кронштейна крепления педали сцепления) к щиту передка кузова	2	2	2
	26	250511-29	Гайка	2	2	2
	22	252135-02	Шайба пружинная	2	2	2
	13	**403-1609015**	Корпус главного цилиндра привода выключения сцепления	1	1	1
	5	**403-1609017**	Штуцер главного цилиндра привода выключения сцепления	1	1	1
	6	**402-3505018-01**	Прокладка штуцера главного цилиндра привода выключения сцепления	1	1	1
	11, 12	403-3505028	Поршень главного цилиндра привода выключения сцепления в сборе	1	1	1
	11	**403-3505029**	Поршень главного цилиндра привода выключения сцепления	1	1	1
	10	**402-3505030**	Клапан поршня главного цилиндра привода выключения сцепления	1	1	1
	7, 8	**403-3505031**	Пружина поршня главного цилиндра привода выключения сцепления возвратная в сборе	1	1	1

№ рисунка	№ позиции на рисунке	№ детали	Наименование	Количество на автомобиль		
				412	427	434
30	7	403-3505032	Пружина поршня главного цилиндра привода выключения сцепления возвратная	1	1	1
	12	403-3505033	Манжета поршня главного цилиндра привода выключения сцепления уплотнительная наружная	1	1	1
	9	402-3505035	Манжета поршня главного цилиндра привода выключения сцепления уплотнительная внутренняя	1	1	1
	8	402-3505037	Держатель возвратной пружины поршня главного цилиндра привода выключения сцепления	1	1	1
	36	403-3505038	Кольцо упорной шайбы поршня главного цилиндра привода выключения сцепления стопорное	1	1	1
	37	403-3505048-Б	Шайба поршня главного цилиндра привода выключения сцепления упорная	1	1	1
	34, 37	408-3505950	Толкатель поршня главного цилиндра привода выключения сцепления в сборе (комплект)	1	1	1
		250510-29	Гайка толкателя поршня главного цилиндра	1	1	1
		408-3505062	Толкатель поршня главного цилиндра привода выключения сцепления	1	1	1
		408-3505064	Вилка толкателя поршня главного цилиндра привода выключения сцепления	1	1	1
	33	250034-29	Палец толкателя поршня главного цилиндра привода выключения сцепления	1	1	1
	32	252005-29	Шайба	1	1	1
	31	258039-08	Шплинт разводной	1	1	1
	35	403-3505065	Колпак главного цилиндра привода выключения сцепления защитный	1	1	1
	15	403-3505108-Б	Корпус бачка главного цилиндра привода выключения сцепления	1	1	1
	19	403-3505110	Крышка бачка главного цилиндра привода выключения сцепления	1	1	1
	18	403-3505113-Б	Обойма крышки бачка главного цилиндра привода выключения сцепления	1	1	1
	16	403-3505115	Штуцер бачка главного цилиндра привода выключения сцепления	1	1	1
	18, 19	403-3505116	Крышка бачка главного цилиндра привода выключения сцепления в сборе	1	1	1
	14	403-3505117-А1	Прокладка штуцера бачка главного цилиндра привода выключения сцепления	1	1	1
	17	403-3505126-01	Сетка бачка главного цилиндра привода выключения сцепления в сборе	1	1	1

Группа 17. КОРОБКА ПЕРЕДАЧ

№ рисунка	№ позиции на рисунке	№ детали	Наименование	Количество на автомобиль		
				412	427	434
			Подгруппа 1700. Коробка передач в сборе			
31	1	412-1700010 *1	Коробка передач в сборе	1	1	1
		412-1700010-Б *2	Коробка передач в сборе	1	1	1
31а	35	407-1700018	Прокладка коробки передач передняя	1	1	1
		201542-29	Болт крепления коробки передач к картеру сцепления правый (верхний и нижний)	2	2	2
	51	360046-29	Болт крепления коробки передач к картеру сцепления левый верхний	1	1	1
	50	201540-29	Болт крепления коробки передач к картеру сцепления левый нижний	1	1	1
	52	252157-29	Шайба пружинная	4	4	4
			Подгруппа 1701. Коробка передач *			
31а	39	408-1701015	Картер коробки передач	1	1	1
31; 31а	8; 38	366748	Пробка наполнительного и сливного отверстий картера коробки передач	2	2	2
31	5	412-1701030	Вал коробки передач первичный	1	1	1
		401-1701031 / 60902	Подшипник первичного вала коробки передач передний	1	1	1
	4	412-1701032 / 50206Ш	Подшипник первичного вала коробки передач задний	1	1	1
29а; 29в	41; 43	412-1701033	Сальник первичного вала коробки передач в сборе	1	1	1
31	2	401-1701034	Кольцо заднего подшипника первичного вала коробки передач стопорное	1	1	1
	3	401-1701038	Кольцо заднего подшипника первичного вала коробки передач упорное	1	1	1
31а	45	408-1701050	Блок шестерен промежуточного вала коробки передач	1	1	1
	58	401-1701052	Игла подшипника блока шестерен промежуточного вала коробки передач	46	46	46
31	22	400Ю-2402052-А2	Сальник вторичного вала коробки передач в сборе	1	1	1
31а	62	401-1701054	Кольцо подшипника блока шестерен промежуточного вала коробки передач упорное	3	3	3
	64	408-1701058	Трубка блока шестерен промежуточного вала коробки передач распорная	1	1	1
	48	401-1701060	Шайба упорная блока шестерен промежуточного вала коробки передач передняя	1	1	1
	44	408-1701062 *3	Шайба упорная блока шестерен промежуточного вала коробки передач задняя (с синей меткой)	1	1	1
	44	408-1701063 *3	Шайба упорная блока шестерен промежуточного вала коробки передач задняя (с черной меткой)	1	1	1
	44	408-1701064 *3	Шайба упорная блока шестерен промежуточного вала коробки передач задняя (с желтой меткой)	1	1	1

* Детали коробки передач, имеющие шифр 408 (кроме 408-1701094), непригодны для использования в коробке передач автомобилей «Москвич» моделей 408, 426, 433 и их модификаций.

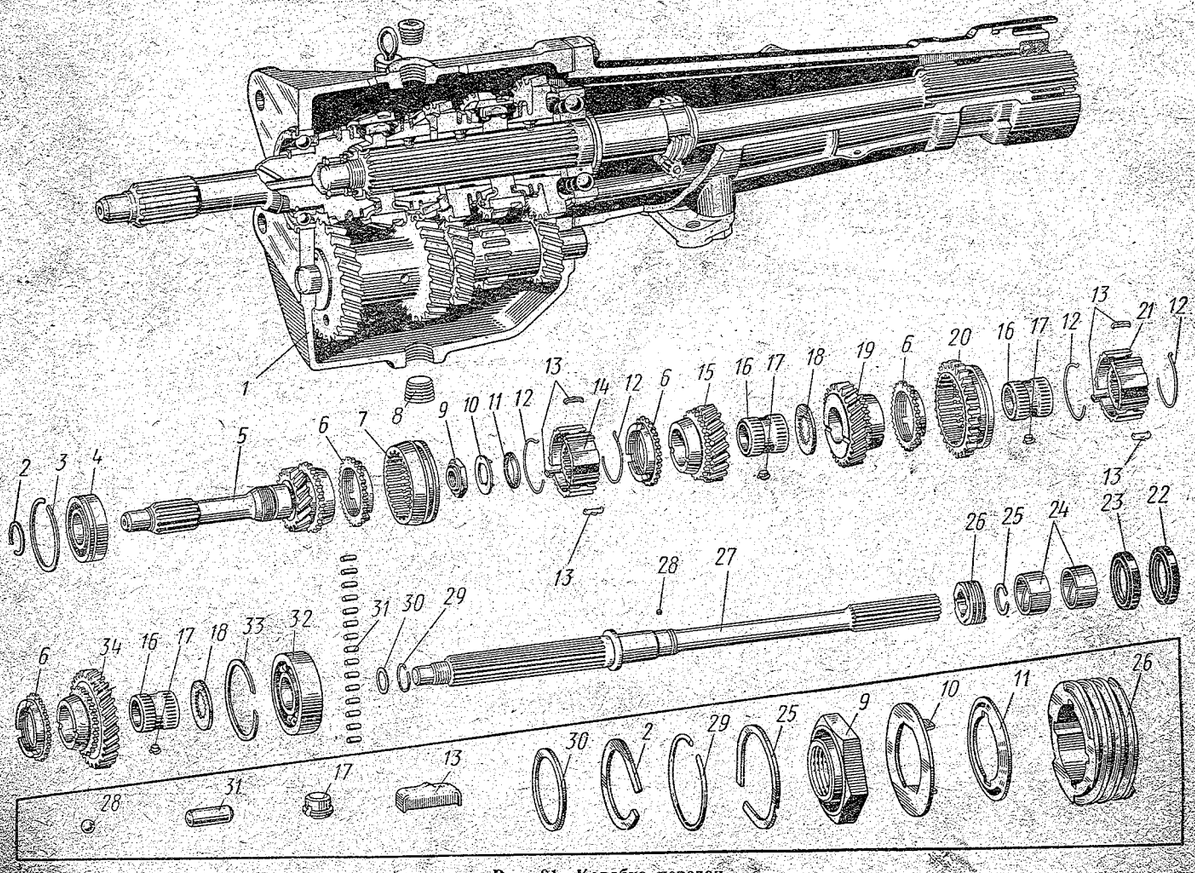

Рис. 31. Коробка передач

Примечание. Поз. *25* и *27* см. в подгруппе 3802.

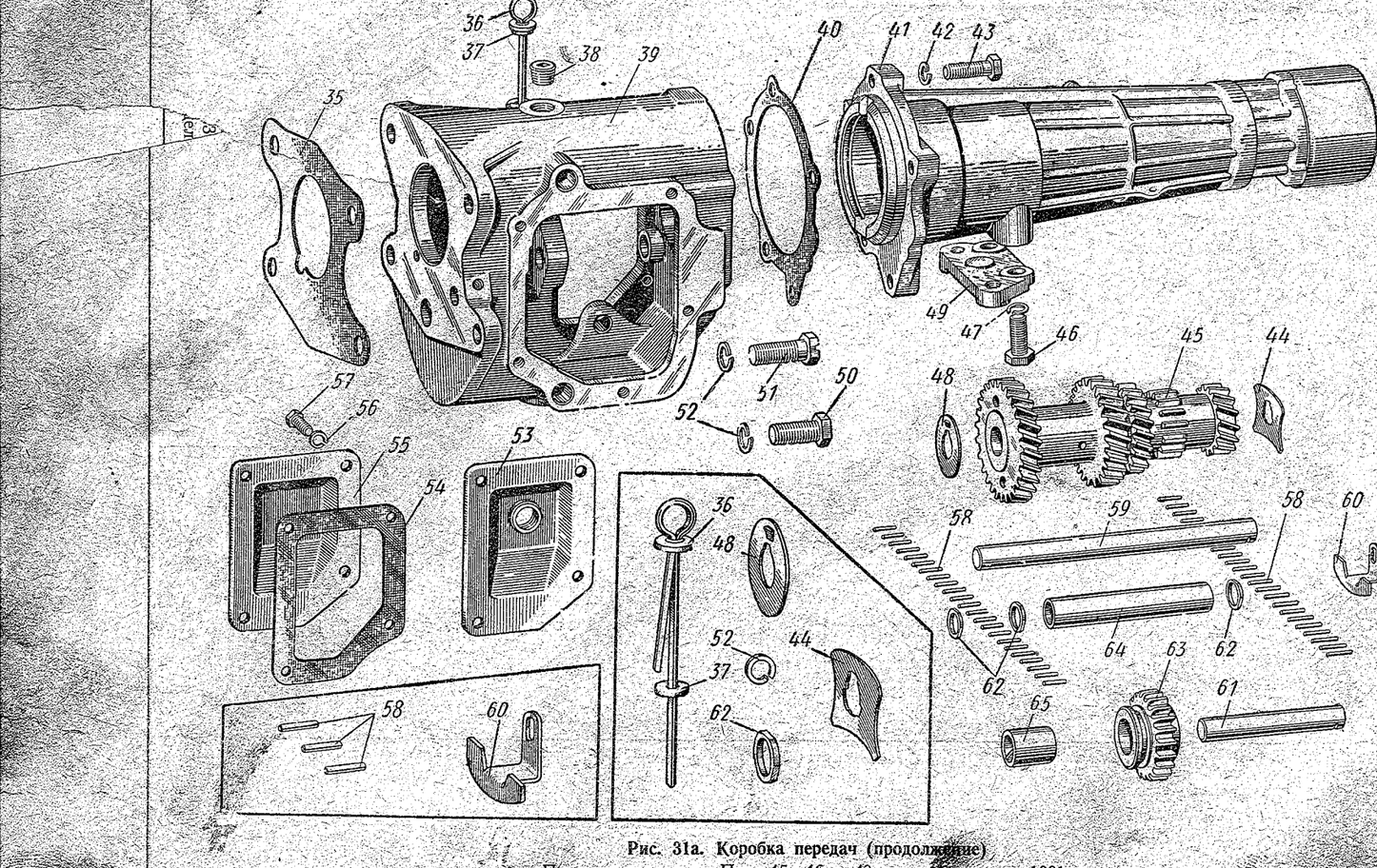

Рис. 31а. Коробка передач (продолжение)

Примечание. Поз. *45*, *46* и *48* см. в подгруппе 1001.

№ рисунка	№ позиции на рисунке	№ детали	Наименование	Количество на автомобиль 412	427	434
31а	*59*	408-1701072	Ось блока шестерен промежуточного вала коробки передач	1	1	1
		408-1701080	Шестерня заднего хода коробки передач промежуточная в сборе	1	1	1
31	*32*	412-1701186*[4] / 306Ш	Подшипник вторичного вала коробки передач средний в сборе	1	1	1
31а	*63*	408-1701082	Шестерня заднего хода коробки передач промежуточная	1	1	1
	65	408-1701084	Втулка промежуточной шестерни заднего хода	1	1	1
	61	408-1701092	Ось промежуточной шестерни заднего хода коробки передач	1	1	1
	60	408-1701094	Стопор осей блока шестерен промежуточного вала и промежуточной шестерни	1	1	1
31	*27*	408-1701105	Вал коробки передач вторичный	1	1	1
	34	408-1701112	Шестерня первой передачи вторичного вала коробки передач	1	1	1
	18	408-1701115	Шайба шестерен первой и второй передач вторичного вала коробки передач распорная	2	2	2
	17	408-1701124-Б	Сухарь втулки шестерен первой, второй и третьей передач вторичного вала коробки передач запорный	3	3	3
	19	408-1701127	Шестерня второй передачи вторичного вала коробки передач	1	1	1
	16	408-1701128-Б	Втулка шестерен первой, второй и третьей передач вторичного вала коробки передач	3	3	3
	15	408-1701131	Шестерня третьей передачи вторичного вала коробки передач	1	1	1
		408-1701139	Шестерня заднего хода коробки передач со ступицей в сборе (комплект)	1	1	1
	20	408-1701140	Шестерня заднего хода коробки передач	1	1	1
	21	408-1701144	Ступица шестерни заднего хода коробки передач	1	1	1
		408-1701154	Муфта синхронизатора третьей и четвертой передач в сборе (комплект)	1	1	1
	14	408-1701155	Ступица муфты включения третьей и четвертой передач	1	1	1
	9	408-1701157	Гайка крепления ступицы синхронизатора третьей и четвертой передач	1	1	1
	25	401-1701158-А1	Кольцо ведущей шестерни привода спидометра запорное	1	1	1
	10	408-1701159-Б	Шайба гайки крепления ступицы синхронизатора третьей и четвертой передач стопорная	1	1	1
	6	408-1701164	Кольцо синхронизатора коробки передач блокирующее	4	4	4
	11	408-1701166-Б	Шайба гайки крепления ступицы синхронизатора третьей и четвертой передач пружинная	1	1	1
	12	408-1701170	Пружина синхронизатора коробки передач	4	4	4
	13	407-1701172	Сухарь синхронизатора коробки передач	6	6	6
	7	408-1701175	Муфта синхронизатора третьей и четвертой передач	1	1	1
	31	401-1701180	Ролик переднего подшипника вторичного вала коробки передач	15	15	15
	30	365162	Шайба роликов переднего подшипника вторичного вала упорная	1	1	1
	29	408-1701182	Кольцо переднего подшипника вторичного вала коробки передач запо[illegible]	1	1	1
	33	408-1701192	Кольцо среднего подшипника [illegible]ичного вала коробки передач	1	1	1

№ рисунка	№ позиции на рисунке	№ детали	Наименование	Количество на автомобиль 412	427	434
31а	*41*	408-1701200-Б	Удлинитель картера коробки передач в сборе	1	1	1
	40	408-1701203	Прокладка удлинителя картера коробки передач	1	1	1
	43	201459-29	Болт крепления удлинителя к картеру коробки передач	5	5	5
	42	252135-29	Шайба пружинная	5	5	5
31	*23*	402Ю-1701210-03	Сальник вторичного вала коробки передач в сборе	1	1	1
		402-1701228	Грязеотражатель сальника вторичного вала коробки передач, расположенный на картере удлинителя	1	1	1
		402-1701229-А	Грязеотражатель сальника вторичного вала коробки передач, расположенный на вилке переднего карданного шарнира	1	1	1
	24	407-1701235	Втулка заднего подшипника вторичного вала	2	2	2
31а	*55*	408-1701250-Б *1	Крышка люка картера коробки передач со стороны промежуточной шестерни заднего хода	1	1	1
	53	408-1701250-В *2	Крышка люка картера коробки передач со стороны промежуточной шестерни заднего хода в сборе	1	1	1
	54	408-1701251	Прокладка крышки люка картера коробки передач со стороны промежуточной шестерни заднего хода	1	1	1
	57	201417-29	Болт крепления крышки люка к картеру коробки передач	4	4	4
	56	252154-29	Шайба пружинная	4	4	4
	36	410-1701260-А	Указатель уровня масла в картере коробки передач в сборе	1	1	1
	37	400-1009056-А 365087	Шайба указателя уровня масла	1	1	1
			Шайба между картером коробки передач и включателем фонаря освещения дороги при заднем ходе автомобиля регулировочная	*	*	*

Пояснения к подгруппам 1700 и 1701:

*1 Используется с рычагом управления, расположенным на полу кузова.

*2 Используется с рычагом управления, расположенным на рулевой колонке.

*3 При ремонте коробки передач, имеющей маркировку блока шестерен и картера коробки желтой краской, следует устанавливать шайбу с желтой меткой, при маркировке синей краской — устанавливать шайбу с синей меткой и при маркировке красками разных цветов — с черной меткой.

*4 При отсутствии этого подшипника допускается использование подшипника 401-2403080 / 306.

Подгруппа 1702. Механизм переключения передач **

	408-1702011 *1	Крышка картера коробки передач боковая с механизмом переключения передач в сборе	1	1	1
	407-1702011-Б1 *2	Крышка картера коробки передач боковая с механизмом переключения передач в сборе	1	1	1
32	*12*	408-1702012	Крышка картера коробки передач боковая в сборе	1	1	1
	13	407-1702014-А1	Прокладка боковой крышки картера коробки передач	1	1	1

* По потребности.

** Перечисленные ниже детали механизма переключения передач, имеющие шифр 408 (кроме 408-1702012, 408-1702047, 408-1702323 и 408-1702324) непригодны для использования в механизме переключения передач автомобилей «Москвич» моделей 408, 426, 433 и их модификаций.

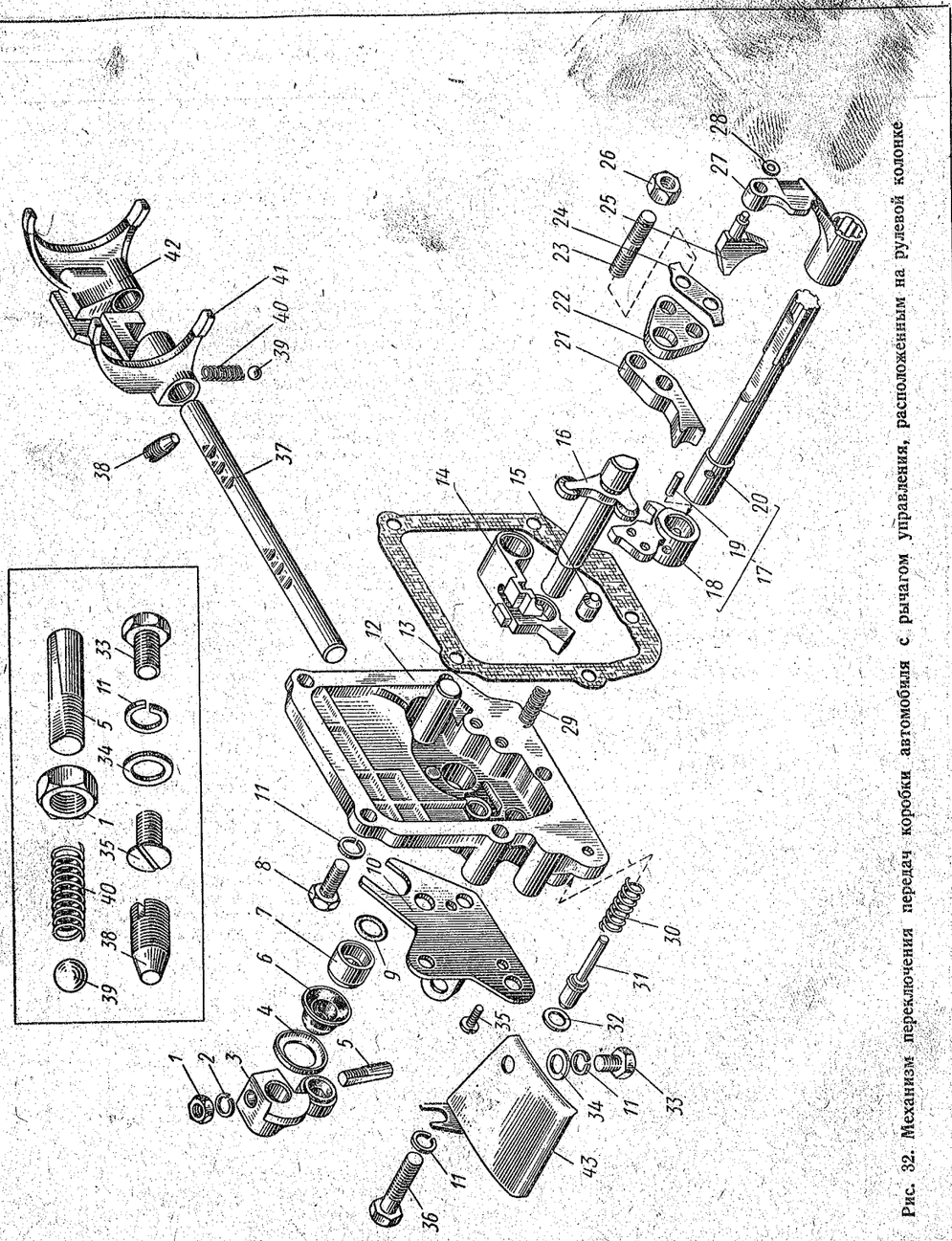

Рис. 32. Механизм переключения передач коробки автомобиля с рычагом управления, расположенным на рулевой колонке

№ рисунка	№ позиции на рисунке	№ детали	Наименование	Количество на автомобиль		
				412	427	434
32	*8*	201457-29	Болт крепления боковой крышки к картеру коробки передач короткий	3	3	3
	36	201468-29	Болт крепления боковой крышки к картеру коробки передач длинный	2	2	2
		252005-29**	Шайба	1	1	1
	11	252135-29	Шайба пружинная	5	5	5
	41	**408-1702022**	Вилка переключения первой и второй передач в сборе	1	1	1
	42	**408-1702028**	Вилка переключения третьей и четвертой передач в сборе	1	1	1
	16	**408-1702032-А**	Переключатель передач	1	1	1
	15	407-1702035	Фиксатор заднего хода (цилиндр)	1	1	1
	40	400-1702041	Пружина фиксатора вилок переключения передач	2	2	2
	39	263011	Шарик фиксаторный вилок переключения передач	2	2	2
	17	**408-1702047**	Рычаг переключения заднего хода с валом в сборе	1	1	1
	20	408-1702048-Б	Вал рычага переключения заднего хода	1	1	1
	18	407-1702049-А	Рычаг переключения заднего хода	1	1	1
	19	367166	Штифт рычага переключения заднего хода	1	1	1
	14	407-1702051-А	Замок вилок переключения передач и заднего хода	1	1	1
		407-1702052	Стержень замка вилок переключения передач направляющий	1	1	1
33	*11*	**408-1702053**	Рычаг переключателя передач с втулкой и гильзой в сборе	1	1	1
32; 34	*3; 39*	**408-1702053-Б**	Рычаг переключателя передач с втулкой и гильзой в сборе	1	1	1
32	*37*	**408-1702061**	Стержень вилки переключения передач	1	1	1
	38	364023-29	Винт стержня вилок переключения передач стопорный	1	1	1
32; 33	*31; 17*	408-1702063	Упор включения заднего хода	1	1	1
	30; 18	407-1702064	Пружина упора включения заднего хода	1	1	1
32	*32*	407-1702067-А	Прокладка упора включения заднего хода регулировочная	*	*	*
	22	407-1702068	Кронштейн вала переключателя передач	1	1	1
	21	407-1702069-Б	Упор рычага включения заднего хода	1	1	1
	23	363058	Шпилька крепления кронштейна вала переключателя к боковой крышке картера коробки передач	2	2	2
	26	250511	Гайка крепления кронштейна	2	2	2
	24	407-1702072	Пластина стопорная	1	1	1
	32	407-1702075	Прокладка упора включения заднего хода регулировочная	*	*	*
	35	221577-29	Винт крепления кронштейна нижнего рычага к боковой крышке коробки передач	2	2	2
	29	401-1702077-А	Пружина фиксатора заднего хода	1	1	1
	43	408-1702078	Щиток упора заднего хода коробки передач защитный	1	1	1
	33	201452-29	Болт крепления защитного щитка упора заднего хода коробки передач к картеру коробки передач	1	1	1
	34	252005-29	Шайба	1	1	1
	11	252135-29	Шайба пружинная	1	1	1
34	*8*	401Ю-1702084	Втулка рычага переключателя передач	4	4	4

* По потребности.
** В настоящее время не применяется.

№ рисунка	№ позиции на рисунке	№ детали	Наименование	Количество на автомобиль		
				412	427	434
34	*12*	**401-1702086**	Гильза втулки рычага переключателя передач	4	4	4
32	*9*	**403Ю-1702090**	Сальник боковой крышки	1	1	1
		408-1702094-Б *1	Вилка переключения заднего хода в сборе	1	1	1
		408-1702094-В	Вилка переключения заднего хода в сборе	1	1	1
		408-1702095-Б *1	Вилка переключения заднего хода	1	1	1
	27	408-1702095-В	Вилка переключения заднего хода	1	1	1
	25	408-1702097-Б	Сухарь вилки заднего хода	1	1	1
	28	252000	Шайба сухаря вилки заднего хода	1	1	1
33	*19*	408-1702206	Пружина упора включения заднего хода внутренняя	1	1	1
32	*7*	403-1702235	Втулка вала переключателя передач	1	1	1
	6	408-1702323	Манжета-скребок (чистик) вала переключателя передач	1	1	1
	4	408-1702324	Обойма манжеты-скребка вала переключателя передач	1	1	1

Пояснения к подгруппе 1702:

*1 Для коробки передач с рычагом управления, расположенным на полу кузова.
*2 Для коробки передач с рычагом управления, расположенным на рулевой колонке.

Подгруппа 1703. Управление коробкой передач *

		412-1703011-01	Механизм управления коробкой передач	1	1	1
		403-1703012	Вал управления коробкой передач с сальником в сборе	1	1	1
34	*25*	403-1703015	Вал управления коробкой передач с рычагом и шпонками в сборе	1	1	1
	35	**403-1703025-А**	Головка вала управления коробкой передач	1	1	1
	38	403Ю-1703027	Кожух головки вала управления коробкой передач	1	1	1
	36	220080-08	Винт крепления кожуха головки вала управления коробкой передач	2	2	2
	37	252173-08	Шайба зубчатая	2	2	2
	27	365081-02	Шайба головки вала управления коробкой передач упорная нижняя	1	1	1
	34	365082-02	Шайба головки вала управления коробкой передач упорная верхняя	1	1	1
	33	365340-02	Шайба головки вала управления коробкой передач пружинная	1	1	1
	32	365082-02	Шайба головки вала управления коробкой передач регулировочная	**	**	**
	32	365083-02	Шайба головки вала управления коробкой передач регулировочная	**	**	**
33	*27*	**412-1703028** 412-1703029, **403-1703033-Б**	Рычаг переключения передач в сборе Рычаг переключения передач	1 1	1 1	1 1
			Кронштейн крепления верхнего рычага управления переключателем передач в сборе	1	1	1

* Детали управления коробкой передач, имеющие шифр 408, непригодны для использования в управлении коробкой передач автомобилей «Москвич» моделей 408, 426, 433 и их модификаций.
** По потребности.

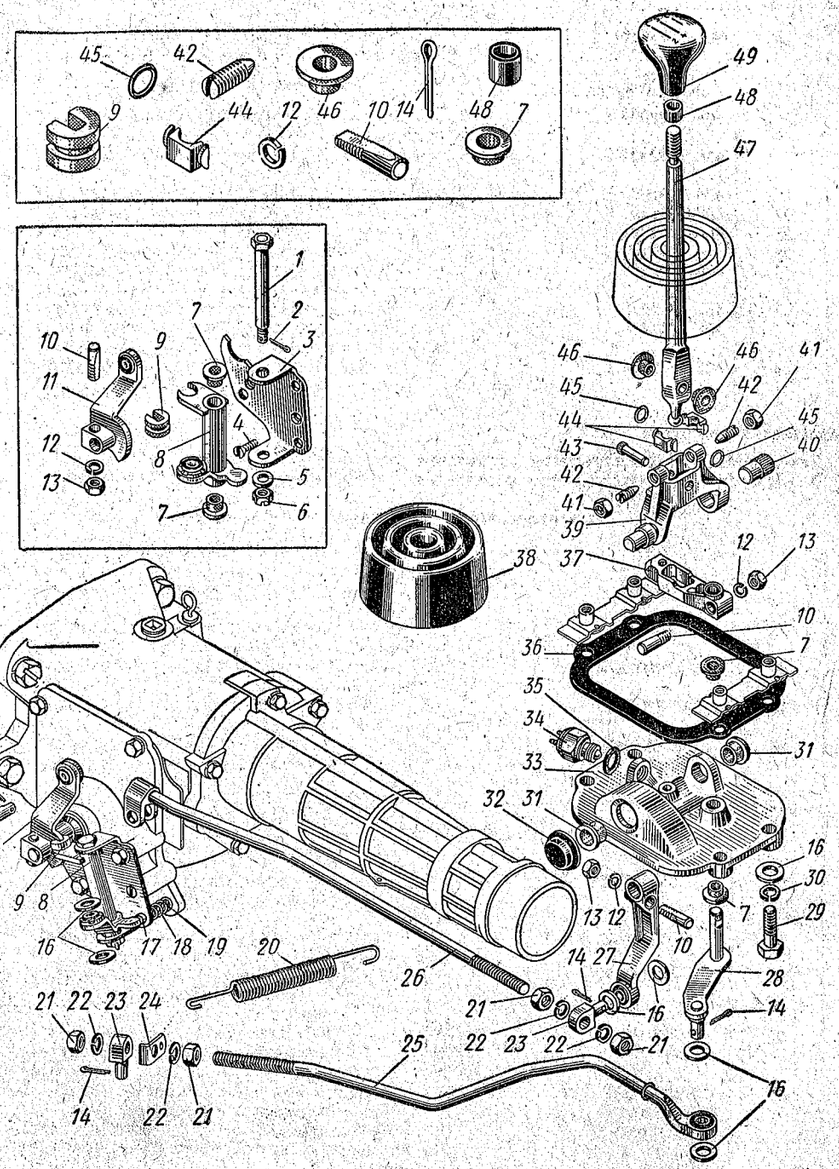

Рис. 33. Механизм переключения передач и управления коробкой автомобиля с рычагом, расположенным на полу кузова

Примечание. Поз. *34* и *35* см. в подгруппе 3716.

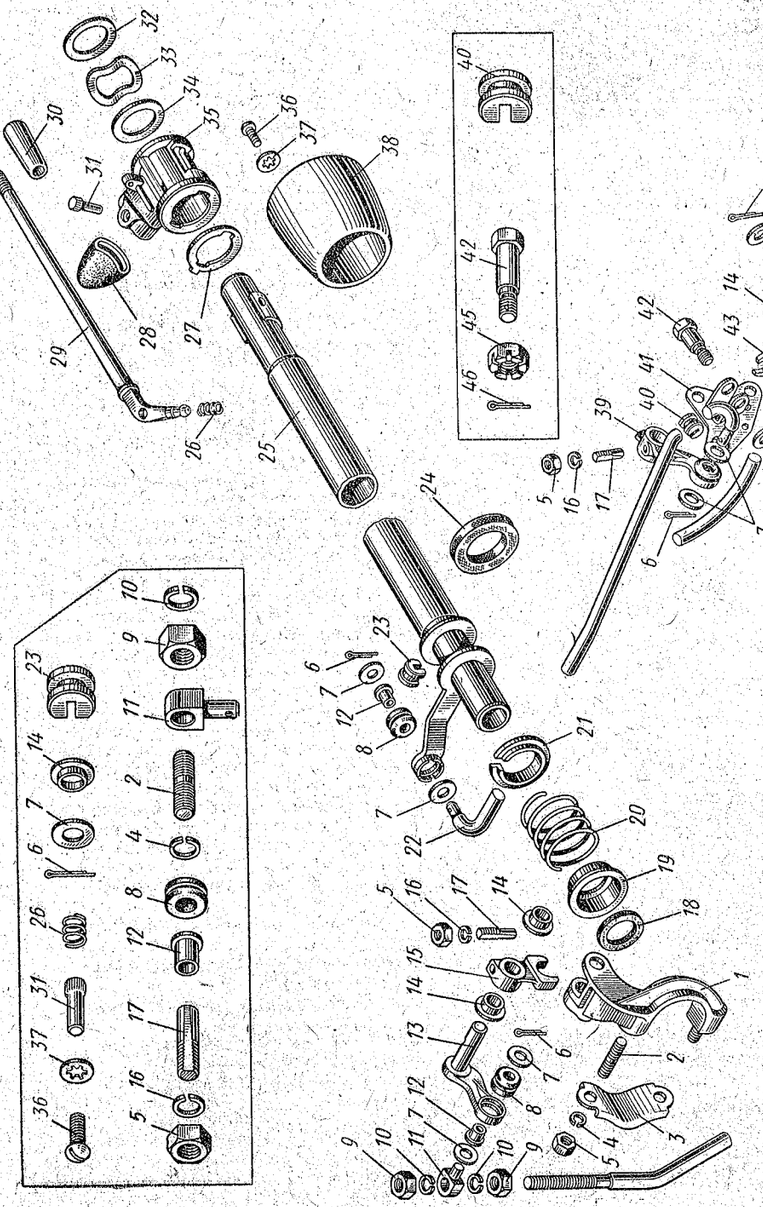

Рис. 34. Механизм управления коробкой передач с рычагом, расположенным на рулевой колонке

Примечание. Поз. 2—5 см. в подгруппе 3401.

№ рисунка	№ позиции на рисунке	№ детали	Наименование	Количество на автомобиль 412	427	434
34	*1*	403-1703034-Б	Кронштейн крепления верхнего рычага управления переключателем передач	1	1	1
34; 57	*2; 43*	216231-08	Шпилька крепления хомута к кронштейну	2	2	2
	3; 14	403-1703035	Хомут кронштейна крепления верхнего рычага управления переключателем передач	1	1	1
	5; 16	250511-29	Гайка крепления хомута	2	2	2
	4; 15	252135-02	Шайба пружинная	2	2	2
		403-1703050-Б	Рычаг управления переключателем передач верхний в сборе	1	1	1
34	*13*	403-1703055-Б	Рычаг управления переключателем передач верхний	1	1	1
33	*28*	412-1703055	Рычаг управления переключателем верхний с осью и пальцем в сборе	1	1	1
34	*24*	403-1703056	Сальник вала управления коробкой передач	1	1	1
	18	408-1703058	Шайба вала управления коробкой передач грязезащитная	1	1	1
	19	408-1703059	Обойма грязезащитной шайбы вала управления коробкой передач	1	1	1
	15	403-1703070-Б	Поводок верхнего рычага управления переключателем передач	1	1	1
33	*37*	412-1703070	Поводок верхнего рычага управления переключателем передач	1	1	1
32; 33; 34	*5; 10; 17*	403-1703071	Клин крепления поводка на оси верхнего рычага управления переключателем передач и рычага переключения передач	2 *	2 *	2 *
	1; 13; 5	250511-29	Гайка клина	2 *	2 *	2 *
	2; 12; 16	252155-29	Шайба пружинная	2 *	2 *	2 *
33; 34	*7; 14*	**403Ю-1703073-А**	Втулка оси верхнего рычага управления переключателем передач	4	4	4
34	*21*	403-1703077-Б1	Шайба отжимной пружины вала управления коробкой передач упорная	1	1	1
	23	**403-1703078**	Вкладыш верхнего рычага управления переключателем передач	1	1	1
	20	403-1703079-Б	Пружина вала управления коробкой передач отжимная	1	1	1
	26	403-1703082	Демпфирующая пружина рычага управления коробкой передач	1	1	1
	29	**403-1703084**	Рычаг управления коробкой передач	1	1	1
33	*47*	412-1703084-01	Рычаг управления коробкой передач	1	1	1
34	*31*	403-1703086-А	Ось рычага управления коробкой передач	1	1	1
33	*43*	412-1703086	Ось рычага управления коробкой передач	1	1	1
34	*30*	**403-1703088** **ОК-4673**	Рукоятка рычага управления коробкой передач	1	1	1
33	*49*	412-1703088	Рукоятка рычага управления коробкой передач в сборе	1	1	1
34	*28*	403-1703092	Чехол рычага управления коробкой передач	1	1	1
33	*38*	**412-1703092**	Чехол рычага управления коробкой передач	1	1	1
	44	412-1703093-Б	Вкладыш рычага управления коробкой передач	2	2	2
	45	407-1007027-А	Шайба крепления вкладыша	2	2	2
	8	**408-1703096**	Рычаг управления переключателем передач нижний с втулкой и гильзой в сборе	1	1	1
		408-1703096-Б *1	Рычаг управления переключателем передач нижний с втулкой и гильзой в сборе	1	1	1

* Для механизма управления коробкой передач с рычагом управления, расположенным на полу кузова, применять в количестве 3 шт.

№ рисунка	№ позиции на рисунке	№ детали	Наименование	Количество на автомобиль		
				412	427	434
33	*46*	412-1703097	Втулка оси рычага управления коробкой передач	2	2	2
34	*43*	408-1703101-Б	Рычаг управления переключателем передач нижний	1	1	1
33; 34	*9*; *40*	**407-1703105-А**	Вкладыш нижнего рычага управления переключателем передач	1	1	1
32; 34	*10*; *41*	408-1703111	Кронштейн нижнего рычага управления переключателем передач в сборе	1	1	1
33	*3*	408-1703112	Кронштейн нижнего рычага управления переключателем передач	1	1	1
33; 32	*4*; *35*	221577-29	Винт крепления кронштейна нижнего рычага в боковой крышке коробки передач	2	2	2
34	*42*	408-1703116-Б	Палец кронштейна нижнего рычага управления переключателем передач	1	1	1
33	*1*	408-1703116	Палец кронштейна нижнего рычага управления переключателем передач	1	1	1
33; 34	*6*; *45*	250957-29	Гайка крепления пальца нижнего рычага управления переключателем передач	1	1	1
	5; *7*	252005-29	Шайба пальца нижнего рычага управления переключателем передач	1	1	1
	2; *46*	258024	Шплинт разводной	1	1	1
34	*22*	**412-1703135**	Тяга рычага переключения передач	1	1	1
33; 34	*16*; *7*	252005-29	Шайба тяги рычага переключения передач	4	4	4
	14; *6*	258025	Шплинт разводной	2	2	2
33	*26*	412-1703136	Тяга рычага переключения передач	1	1	1
	15	412-1703141	Палец тяги рычага переключения передач	1	1	1
	21	250612-29	Контргайка	2	2	2
	16	252005-29	Шайба	2	2	2
	22	252156-29	Шайба пружинная	2	2	2
	14	258025	Шплинт разводной	2	2	2
33; 34	*23*; *11*	407-1703152	Сухарь тяги рычага управления переключателем передач регулировочный	1 *	1 *	1 *
		412-1703155-Б *1	Тяга рычага управления переключателем передач в сборе	1	1	1
		412-1703155 *2	Тяга рычага управления переключателем передач в сборе	1	1	1
34	*44*	412-1703159	Тяга рычага управления переключателем передач	1	1	1
33	*25*	412-1703170	Тяга рычага управления переключателем передач с наконечником	1	1	1
33; 34	*21*; *9*	250612-29	Контргайка тяги рычага управления переключателем передач	2	2	2
	16; *7*	252005-29	Шайба	4	4	4
	22; *10*	252156-29	Шайба пружинная	2	2	2
	14; *6*	258025	Шплинт разводной	2	2	2
33	*24*	412-1703175**	Держатель оттяжной пружины	1	1	1
	20	403-1602094	Пружина отжимная тяги управления переключателем	1	1	1
	8	408-1703202	Рычаг управления переключателем нижний	1	1	1
	33	**412-1703221**	Корпус механизма управления коробкой передач	1	1	1

* Для механизма управления коробкой передач с рычагом управления, расположенным на полу кузова, применять в количестве 2 шт.

** В настоящее время не применяется.

№ рисунка	№ позиции на рисунке	№ детали	Наименование	Количество на автомобиль		
				412	427	434
33	*32*	412-1703222	Заглушка технологического отверстия корпуса механизма управления коробкой передач	1	1	1
	36	412-1703223-10	Прокладка корпуса механизма управления коробкой передач уплотнительная	1	1	1
	29	201460-29	Болт крепления корпуса к основанию пола	4	4	4
	30	252135-29	Шайба пружинная	4	4	4
	16	252005-29	Шайба	4	4	4
		412-1703230	Ступица рычага управления коробкой передач в сборе	1	1	1
	39	412-1703231	Ступица рычага управления коробкой передач	1	1	1
	42	364023-02	Винт рычага управления коробкой передач упорный	2	2	2
	41	250511-29	Гайка	2	2	2
	40	412-1703232	Палец ступицы рычага управления коробкой передач	1	1	1
	31	412-1703234	Втулка ступицы рычага управления коробкой передач	2	2	2
	48	412-1703240	Втулка рукоятки стопорная	1	1	1

Пояснения к подгруппе 1703:

*1 Для коробки передач с рычагом управления, расположенным на рулевой колонке.

*2 Для коробки передач с рычагом управления, расположенным на полу кузова.

Группа 22. КАРДАННЫЙ ВАЛ

№ рисунка	№ позиции на рисунке	№ детали	Наименование	Количество на автомобиль 412	427	434
			Подгруппа 2201. Карданный вал привода заднего моста			
		412-2201010	Карданный вал в сборе	1	1	1
35	8	360015-29	Болт соединения вилки карданного вала с фланцем ведущей шестерни редуктора заднего моста	4	4	4
	10	250511-29	Гайка	4	4	4
	9	252135-29	Шайба пружинная	4	4	4
	7	412-2201015	Труба карданного вала с вилками в сборе	1	1	1

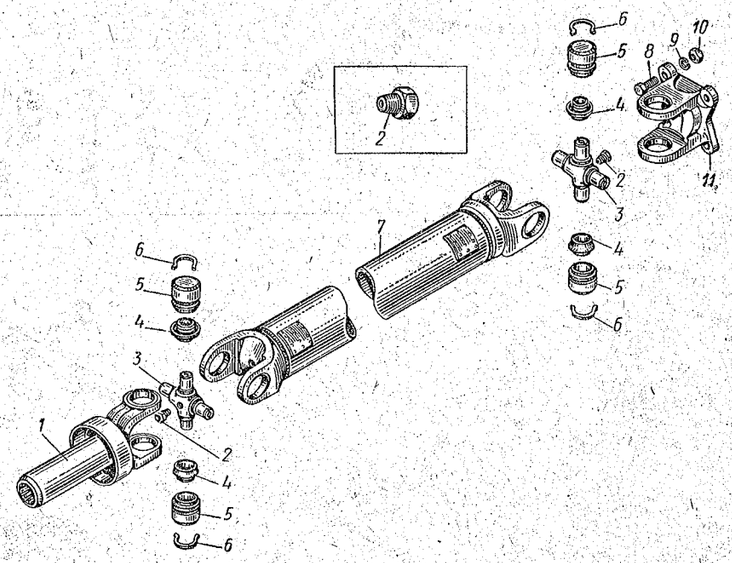

Рис. 35. Карданный вал и его шарниры

11	412-2201023		Вилка карданного шарнира фланцевая	1	1	1
	412-2201025		Крестовина карданного шарнира с сальником и подшипниками в сборе	2	2	2
2	367116		Клапан крестовины предохранительный в сборе	2	2	2
3	412-2201030		Крестовина карданного шарнира	2	2	2
4	408-2201032-А		Сальник подшипника карданного шарнира	8	8	8
5	400-2201033-А	704902К5	Подшипник карданного шарнира игольчатый в сборе	8	8	8
6	400-2001043		Кольцо подшипника карданного шарнира стопорное	8	8	8
1	412-2201047		Вилка карданного шарнира скользящая в сборе	1	1	1

Группа 24. ЗАДНИЙ МОСТ

№ рисунка	№ позиции на рисунке	№ детали	Наименование	Количество на автомобиль 412	427	434
			Подгруппа 2400. Задний мост в сборе			
		408-2400005-А *1	Задний мост с тормозами в сборе	1	—	—
		433-2400005-А *2	Задний мост с тормозами в сборе	—	1	1
36	32	400-2400040-А2	Пробка маслоналивного отверстия картера заднего моста	1	1	1
	31	367200	Прокладка пробки маслоналивного отверстия картера заднего моста	1	1	1

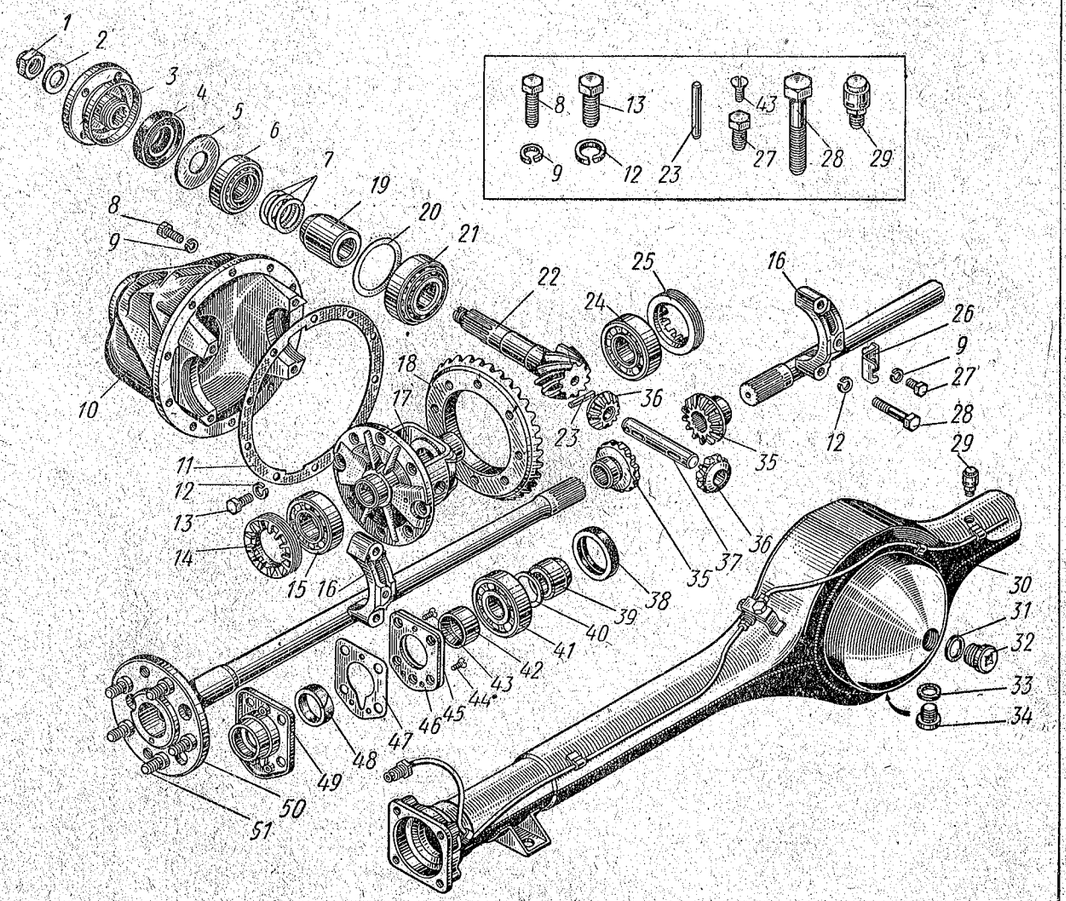

Рис. 36. Задний мост (главная передача, дифференциал, полуоси и картеры)

№ рисунка	№ позиции на рисунке	№ детали	Наименование	Количество на автомобиль		
				412	427	434
36	*34*	367088	Пробка маслоспускного отверстий картера заднего моста	1	1	1
	33	367201	Прокладка пробки маслоспускного отверстия картера заднего моста	1	1	1
	29	367110	Сапун (воздушный клапан) картера заднего моста в сборе	1	1	1

Пояснения к подгруппе 2400:

*1 Задний мост с шестернями главной передачи, выполненными с гипоидным зацеплением, с передаточным числом 4,22.

Сопряжение полуосей с шестернями дифференциала осуществлено при помощи 20 эвольвентных шлицев. Применяется на автомобилях, выпускаемых с 11 июля 1969 г., имеющих шасси с номерами от 005877. Эту особенность конструкции нужно иметь в виду при последующих ремонтах.

*2 Задний мост с шестернями главной передачи, выполненными с гипоидным зацеплением, с передаточным числом 4,55.

Сопряжение полуосей с шестернями дифференциала осуществлено при помощи 20 эвольвентных шлицев. Применяется на автомобилях, выпускаемых с 11 июля 1969 г. Эту особенность конструкции нужно иметь в виду при последующих ремонтах.

Подгруппа 2401. Картер заднего моста

36	*30*	**407-2401010** *1	Картер заднего моста в сборе	1	1	1
	38	**400-2401034-А3**	Сальник полуоси заднего моста с пружиной в сборе	2	2	2
		400-2401038-Д	Пружина сальника полуоси заднего моста	2	2	2

Подгруппа 2402. Главная передача

		408-2402010-Б *2	Редуктор (главная передача и дифференциал) заднего моста в сборе	1	—	—
		433-2402010 *3	Редуктор (главная передача и дифференциал) заднего моста в сборе	—	1	1
		407-2402015-Г	Картер редуктора заднего моста с крышками подшипников дифференциала в сборе	1	1	1
36	*22*	408-2402017	Шестерня главной передачи заднего моста ведущая	1	—	—
		407-2402017-Г1	Шестерня главной передачи заднего моста ведущая	—	1	1
	10	407-2402018-Г	Картер редуктора заднего моста	1	1	1
	16	401-2402019	Крышка подшипников дифференциала редуктора заднего моста	2	2	2
	28	360050	Болт крепления крышки подшипника дифференциала заднего моста	4	4	4
	12	252136-02	Шайба пружинная	4	4	4
		408-2402020 *4	Шестерни главной передачи заднего моста, ведущая и ведомая (комплект)	1	—	—
		407-2402020-Б1 *5	Шестерни главной передачи заднего моста, ведущая и ведомая (комплект)	—	1	1
	21	**407-2402025-01** **7606У1Ш**	Подшипник ведущей шестерни главной передачи заднего моста задний	1	1	1
	19	407-2402029-Б	Втулка подшипников ведущей шестерни заднего моста распорная	1	1	1
	5	407-2402030	Шайба фланца ведущей шестерни заднего моста упорная	1	1	1
	7	407-2402031	Прокладка подшипников ведущей шестерни заднего моста регулировочная толщиной 0,05 *мм*	1*	1*	1*
	7	407-2402032	Прокладка подшипников ведущей шестерни заднего моста регулировочная толщиной 0,08 *мм*	1*	1*	1*
	7	**407-2402033**	Прокладка подшипников ведущей шестерни заднего моста регулировочная толщиной 0,12 *мм*	*	*	*

№ рисунка	№ позиции на рисунке	№ детали	Наименование	Количество на автомобиль		
				412	427	434
36	*7*	407-2402034	Прокладка подшипников ведущей шестерни заднего моста регулировочная толщиной 0,25 *мм*	*	*	*
	7	407-2402035	Прокладка подшипников ведущей шестерни заднего моста регулировочная толщиной 0,4 *мм*	*	*	*
	6	**407-2402041-01** **7305УШ**	Подшипник ведущей шестерни редуктора заднего моста передний	1	1	1
	20	**407-2402043**	Прокладка ведущей шестерни редуктора заднего моста регулировочная толщиной 0,08 *мм*	*	*	*
	20	**407-2402044**	Прокладка ведущей шестерни редуктора заднего моста регулировочная толщиной 0,12 *мм*	*	*	*
	20	410-2403090	Прокладка ведущей шестерни редуктора заднего моста регулировочная толщиной 0,05 *мм*	*	*	*
	20	410-2403092	Прокладка ведущей шестерни редуктора заднего моста регулировочная толщиной 0,25 *мм*	*	*	*
	4	**407-2402052-А1**	Сальник фланца ведущей шестерни заднего моста с пружиной в сборе	1	1	1
	18	408-2402060	Шестерня главной передачи заднего моста ведомая	1	—	—
		407-2402060-Г1	Шестерня главной передачи заднего моста ведомая	—	1	1
	13	360063-02	Болт крепления ведомой шестерни к фланцу коробки дифференциала	8	8	8
	12	252136-02	Шайба пружинная	8	8	8
	14, 25	**401-2402064**	Гайка ведомой шестерни заднего моста регулировочная	2	2	2
	26	400-2402065	Стопор регулировочной гайки ведомой шестерни редуктора заднего моста	2	2	2
	27	360031	Болт крепления стопора регулировочной гайки ведомой шестерни редуктора заднего моста	2	2	2
	9	252135-02	Шайба пружинная	2	2	2
	11	400-2402070	Прокладка редуктора заднего моста	1	1	1
	8	360144-02	Болт крепления редуктора к картеру заднего моста	10	10	10
	9	252135-02	Шайба пружинная	10	10	10
	3	**407-2402100**	Фланец крепления карданного вала к ведущей шестерне редуктора заднего моста в сборе	1	1	1
	2	365168	Шайба гайки ведущей шестерни редуктора заднего моста	1	1	1
	1	362048-02	Гайка ведущей шестерни заднего моста	1	1	1

Пояснения к подгруппам 2401 и 2402:

*1 Для автомобилей, имеющих задний мост с шестернями, выполненными с гипоидным зацеплением.

*2 Редуктор заднего моста с шестернями главной передачи, выполненными с гипоидным зацеплением, с передаточным числом 4,22. Шестерни полуосей имеют 20 эвольвентных шлицев. Устанавливается на автомобилях, выпускаемых с 11 июля 1969 г., имеющих шасси с номерами от 005877. Может быть установлен на автомобилях, выпущенных до 11 июля 1969 г., имеющих шасси с номерами до 005877, при одновременной замене полуосей на детали 408-2403069.

*3 Редуктор заднего моста с шестернями главной передачи, выполненными с гипоидным зацеплением, с передаточным числом 4,55. Шестерни полуосей имеют 20 эвольвентных шлицев. Устанавливается на автомобилях, выпускаемых с 11 июля 1969 г. Может быть установлен на автомобилях, выпущенных до 11 июля 1969 г., при одновременной замене полуосей на детали 408-2403069.

*4 Шестерни главной передачи заднего моста выполнены с гипоидным зацеплением, с передаточным числом 4,22 (38 и 9 зубьев).

*5 Шестерни главной передачи заднего моста выполнены с гипоидным зацеплением, с передаточным числом 4,55 (41 и 9 зубьев).

* По потребности.

№ рисунка	№ позиции на рисунке	№ детали	Наименование	Количество на автомобиль		
				412	427	434
			Подгруппа 2403. Дифференциал и полуоси			
		408-2403010	Дифференциал заднего моста в сборе	1	1	1
36	*17*	407-2403016-Б1	Коробка дифференциала заднего моста (неразъемная)	1	1	1
	15, 24	401-2403036 / 36207	Подшипник коробки дифференциала заднего моста	2	2	2
	35	408-2403050	Шестерня полуоси заднего моста	2	2	2
	36	407-2403055	Сателлит дифференциала заднего моста	2	2	2
	37	407-2403060	Палец сателлитов дифференциала заднего моста	1	1	1
	23	258743	Штифт пальца сателлитов	1	1	1
		408-2403069 *1	Полуось заднего моста в сборе	2	2	2
	50	408-2403070 *1	Полуось заднего моста	2	2	2
	41	401-2403080 *2 / 306К	Подшипник полуоси заднего моста	2	2	2
	40	400-2403081	Шайба подшипника полуоси заднего моста упорная	2	2	2
	39	400-2403084	Втулка подшипника полуоси заднего моста запорная	2	2	2
	42	402-2403085	Втулка подшипника полуоси заднего моста упорная	2	2	2
	46	402-2403086	Пластина крепления подшипника полуоси заднего моста	2	2	2
	45	402-2403087	Прокладка пластины крепления подшипника полуоси заднего моста	2	2	2
	44	221579-08	Винт крепления корпуса наружного сальника подшипника к щиту тормоза	4	4	4
	47	402-2403088	Прокладка корпуса наружного сальника подшипника полуоси	2	2	2
	49	402-2403102	Корпус наружного сальника подшипника полуоси в сборе	2	2	2
	48	402-2403107	Набивка наружного сальника подшипника полуоси	2	2	2
	43	221577-08	Винт крепления корпуса наружного сальника подшипника полуоси	2	2	2
	51	402-3103018	Болт фланца полуоси заднего моста	10	10	10
52	*9*	402-3101040	Гайка крепления колеса	10	10	10
		408-2403951 *3	Шестерни дифференциала заднего моста (комплект)	1	1	1

Пояснения к подгруппе 2403:

*1 Полуось с 20 эвольвентными шлицами. Применяется на автомобилях, выпускаемых с 11 июля 1969 г., имеющих шасси с номерами от 005877. На автомобилях, выпущенных до 11 июля 1969 г., имеющих шасси до номера 005877, полуоси могут быть установлены при одновременной замене шестерен полуосей заднего моста на детали 408-2403050, поставляемые в комплекте — 408-2403951.

*2 Рекомендуется устанавливать подшипники, изготовленные 3-м ГПЗ или 18-м ГПЗ. В дальнейшем будет заменен подшипником с одноразовой смазкой — дет. 401-2403080-А / 8Н180306КС9.

*3 Пригодны в комплекте с полуосями 408-2403069 для автомобилей «Москвич» моделей 408, 426, 433, 412, 427, 434 и их модификаций, выпущенных до 11 июля 1969 г., имеющих шасси с номерами до 319421 (модель 408) и до 005877 (модель 412).

Группа 28. РАМА

№ рисунка	№ позиции на рисунке	№ детали	Наименование	Количество на автомобиль		
				412	427	434
			Подгруппа 2801. Рама			
37; 50	*1; 1*	403-2801100-10 *1	Поперечина № 2 рамы	1	1	1
37	*7*	403-2801139-Б	Втулка крепления поперечины № 2 к раме	4	4	4
	6	403-2801142-Б	Втулка крепления поперечины № 2 к раме распорная	4	4	4
	8	403-2801143	Шайба крепления поперечины № 2	4	4	4
	2	403-2801144-Б	Прокладка поперечины № 2	2	2	2
	3	250689-02	Гайка	4	4	4
	9	252007-29	Шайба	4	4	4
	5	252045-08	Шайба увеличенная	4	4	4
	4	252137-02	Шайба пружинная	4	4	4
	10	360092-08	Болт крепления поперечины № 2 к лонжерону	4	4	4
38	*1—4*	412-2801950 *2	Рама с брызговиками и щитом радиатора (комплект)	1	1	1

Пояснения к подгруппе 2801:

*1 Применяется на автомобилях, выпускаемых с 26 марта 1969 г.; на автомобилях, выпущенных до 26 марта 1969 г., следует применять поперечину № 2 рамы, дет. 403-2801100.

*2 Комплект предназначен для использования при капитальном (или аварийном) ремонте автомобиля.

			Подгруппа 2802. Брызговики двигателя			
		408-2802015-А	Брызговик двигателя	2	2	2
		252037-29	Шайба увеличенная	8	8	8
		366154-29	Пистон крепления брызговиков двигателя к брызговику крыла	8	8	8
		412-2802022 *1	Брызговик двигателя передний	1	1	1
		201417-29	Болт крепления переднего брызговика к поперечине и лонжеронам	4	4	4
		252154-02	Шайба пружинная	4	4	4
		252037-29	Шайба	4	4	4

Пояснение к подгруппе 2802:

*1 Устанавливается только на автомобили с двигателями, имеющими полнопоточный фильтр с безреберным корпусом (412-1017128-02).

			Подгруппа 2803. Передний буфер			
39	*2*	408-2803015-А	Буфер передний	1	1	1
	3	360165-13	Болт крепления концевой части переднего буфера к нижнему брызговику облицовки радиатора	2	2	2
	16	408-2803036	Кронштейн крепления переднего буфера правый	1	1	1
	18	408-2803037	Кронштейн крепления переднего буфера левый	1	1	1
	17	200323-02	Болт крепления кронштейна переднего буфера и буксирной проушины к раме	4	4	4
	11	250512-29	Гайка	4	4	4
	12	252136-29	Шайба пружинная	4	4	4
	6	400-3724052	Втулка концевой части переднего буфера уплотнительная	2	2	2
	4	408-2803067	Втулка концевой части переднего буфера распорная	2	2	2

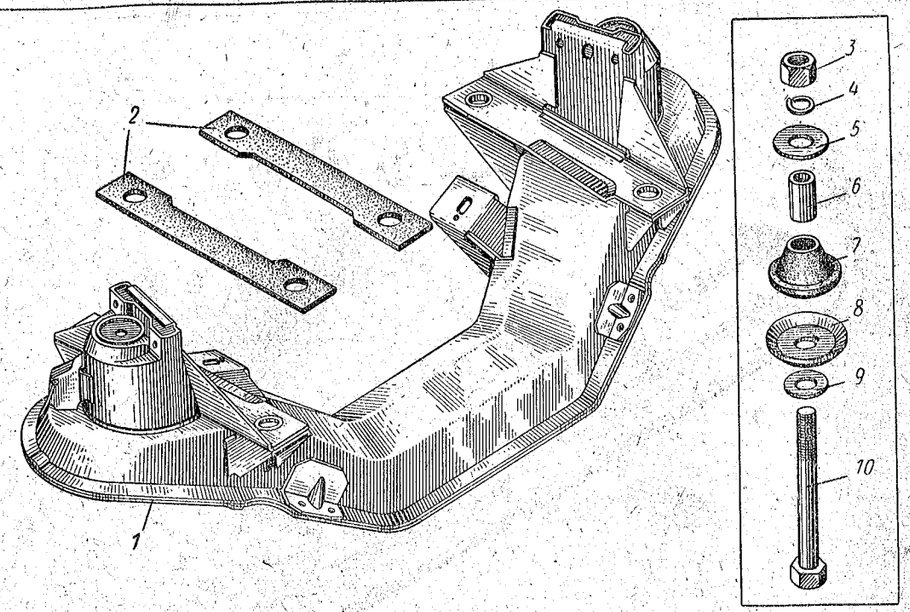

Рис. 37. Поперечина № 2 и детали ее крепления

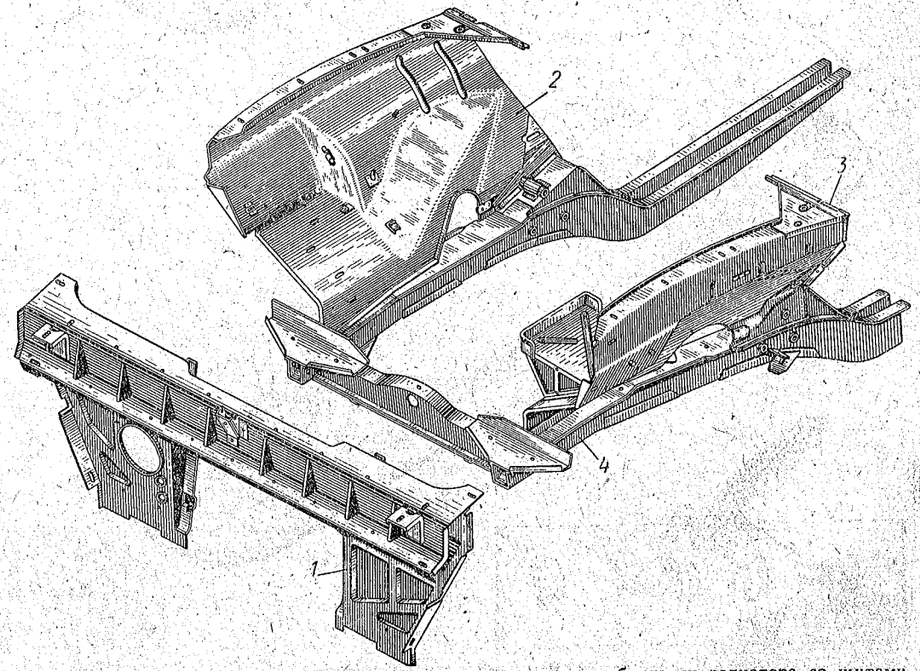

Рис. 38. Рама (подмоторная), брызговики крыльев и полка облицовки радиатора со щитами в сборе (комплект для ремонтных целей):
1 — щит радиатора; *2* и *3* — правый и левый брызговики в сборе; *4* — рама подмоторная в сборе

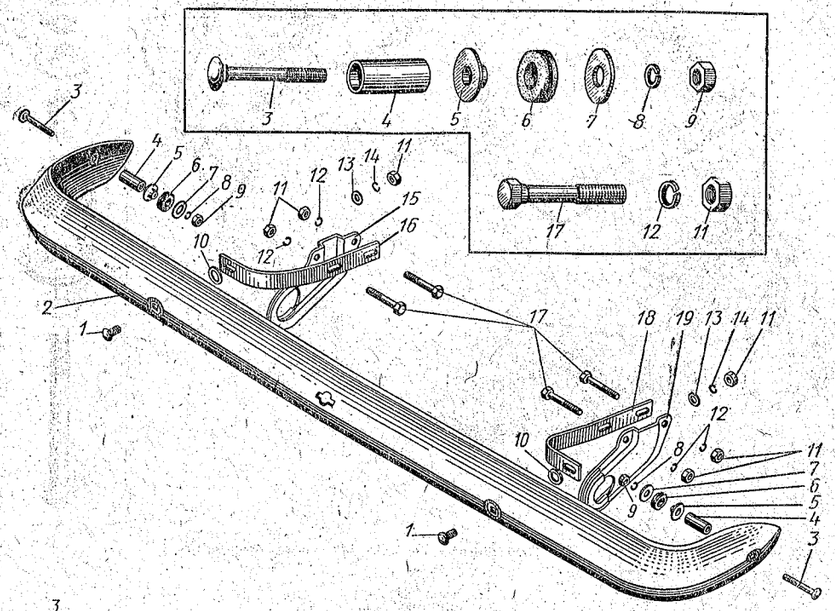

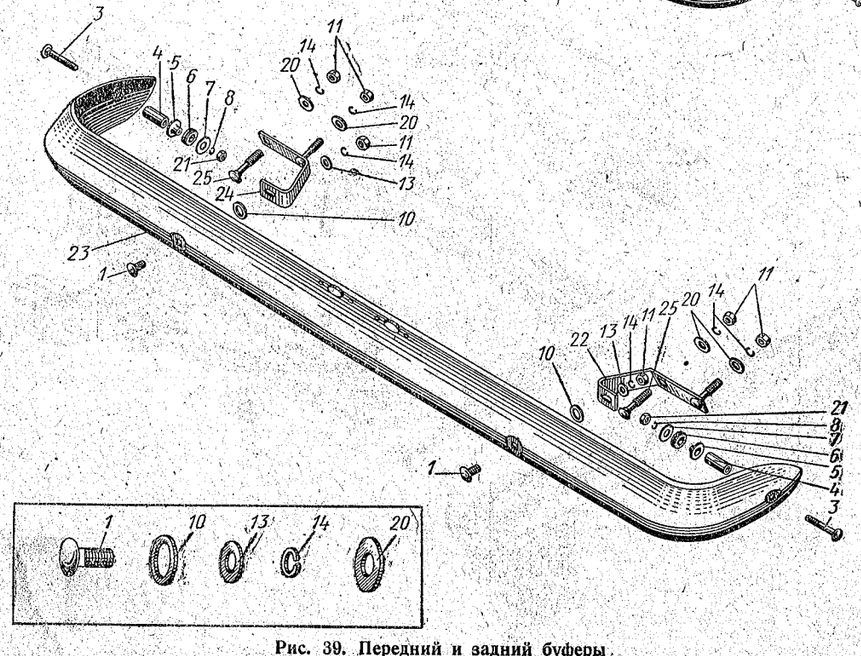

Рис. 39. Передний и задний буферы

№ рисунка	№ позиции на рисунке	№ детали	Наименование	Количество на автомобиль		
				412	427	434
39	5	402-2803068	Шайба (втулка) крепления концевой части переднего буфера	2	2	2
	9	250510-29	Гайка	2	2	2
	8	252135-29	Шайба пружинная	2	2	2
	7	365060-08	Шайба специальная плоская	2	2	2
	1	210405-13	Болт крепления переднего буфера к кронштейну	2	2	2
	11	250512-29	Гайка	2	2	2
	13	252006-29	Шайба	2	2	2
	14	252136-29	Шайба пружинная	2	2	2
	10	365046-08	Шайба специальная плоская	2	2	2
		408-2803014-А1 *1	Буфер передний, правая часть	1	1	1
		408-2803015-А1 *1	Буфер передний, левая часть	1	1	1
		408-2803054 *1	Накладка переднего буфера	1	1	1
		250508-29 *1	Гайка	2	2	2
		252005-29 *1	Шайба	2	2	2
		252134-29 *1	Шайба пружинная	2	2	2
		360162-13 *1	Болт крепления накладки буфера	2	2	2
			Подгруппа 2804. Задний буфер			
39	23	412-2804015	Буфер задний	1	—	—
		408-2804015-А	Буфер задний	—	1	1
	3	360165-13	Болт крепления концевой части заднего буфера к заднему крылу	2	2	2
	6	400-3724052	Втулка концевой части заднего буфера уплотнительная	2	2	2
	4	408-2803067	Втулка концевой части заднего буфера распорная	2	2	2
	5	402-2803068	Шайба (втулка) крепления концевой части заднего буфера	2	2	2
	21	250510-29	Гайка	2	2	2
	8	252135-29	Шайба пружинная	2	2	2
	7	365060-08	Шайба специальная плоская	2	2	2
	22	412-2804036	Кронштейн крепления заднего буфера правый	1	—	—
	24	412-2804037	Кронштейн крепления заднего буфера левый	1	—	—
		408-2804036	Кронштейн крепления заднего буфера правый	—	1	1
		408-2804037	Кронштейн крепления заднего буфера левый	—	1	1
	25	210412-04	Болт крепления кронштейна заднего буфера к кузову	4	4	4
	11	250512-29	Гайка	4	4	4
	20	252039-08	Шайба увеличенная	4	4	4
	14	252136-29	Шайба пружинная	4	4	4
	1	210405-13	Болт крепления заднего буфера к кронштейну	2	2	2
	11	250512-29	Гайка	2	2	2
	13	252006-29	Шайба	2	2	2
	14	252136-29	Шайба пружинная	2	2	2
	10	365046-08	Шайба специальная плоская	2	2	2
		412-2804114 *1	Буфер задний, правая часть	1	—	—
		412-2804115 *1	Буфер задний, левая часть	1	—	—
		408-2803014-А1 *1	Буфер задний, левая часть	—	1	1
		408-2803015-А1 *1	Буфер задний, правая часть	—	1	1
		408-2804054 *1	Накладка заднего буфера	1	1	1
		250508-29 *1	Гайка	4	4	4
		252005-29 *1	Шайба	4	4	4
		252134-29 *1	Шайба пружинная	4	4	4
		360162-13 *1	Болт крепления накладки буфера	4	4	4

Пояснение к подгруппам 2803 и 2804:

*1 Применяемый в настоящее время буфер разъемной конструкции в дальнейшем будет заменен цельным буфером.

№ рисунка	№ позиции на рисунке	№ детали	Наименование	Количество на автомобиль		
				412	427	434
			Подгруппа 2806. Буксирная проушина			
39	15	403-2806040	Проушина буксирная правая в сборе	1	1	1
	19	403-2806041	Проушина буксирная левая в сборе	1	1	1
			Подгруппа 2807. Кронштейн переднего номерного знака			
		408-2807010	Кронштейн переднего номерного знака в сборе	1	1	1
40	10	408-2807015	Кронштейн переднего номерного знака	1	1	1
	1	408-2807028	Ось кронштейна переднего номерного знака	1	1	1
	8	407-2808030	Пружина кронштейна переднего номерного знака	1	1	1
	3	408-2807032	Скоба кронштейна переднего номерного знака	1	1	1
	9	408-2807034	Буфер кронштейна переднего номерного знака опорный	2	2	2
	2	201417-29	Болт крепления кронштейна и номерного знака к переднему буферу	4	4	4
	6	250508-29	Гайка	4	4	4
	4	252004-29	Шайба	4	4	4
	5	252134-29	Шайба пружинная	4	4	4
	7	258000-29	Шплинт разводной	1	1	1

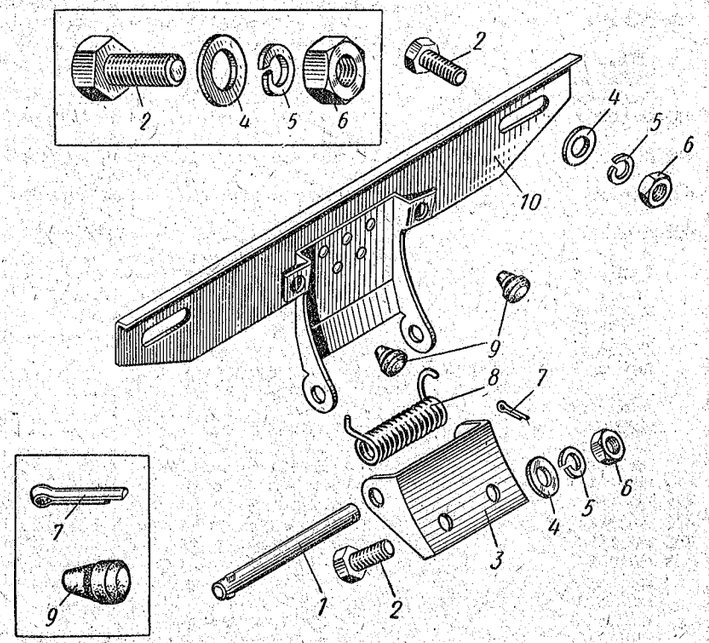

Рис. 40. Кронштейн переднего номерного знака

№ рисунка	№ позиции на рисунке	№ детали	Наименование	Количество на автомобиль		
				412	427	434
			Подгруппа 2808. Кронштейн заднего номерного знака			
41	6	412-2808015	Кронштейн заднего номерного знака	1	—	—
	5	412-2808030	Пружина кронштейна заднего номерного знака	2	—	—
	7	252003-29	Шайба	2	—	—
	8	258012-08	Шплинт разводной	2	—	—
	1	201417-29	Болт крепления номерного знака к кронштейну	3	2	2
	9	365184	Шайба резиновая	1	—	—
	4	250508-29	Гайка	3	—	—
	2	252004-29	Шайба	2	—	—
	3	252154-08	Шайба пружинная	3	—	—
	3	252154-02	Шайба пружинная	—	2	2

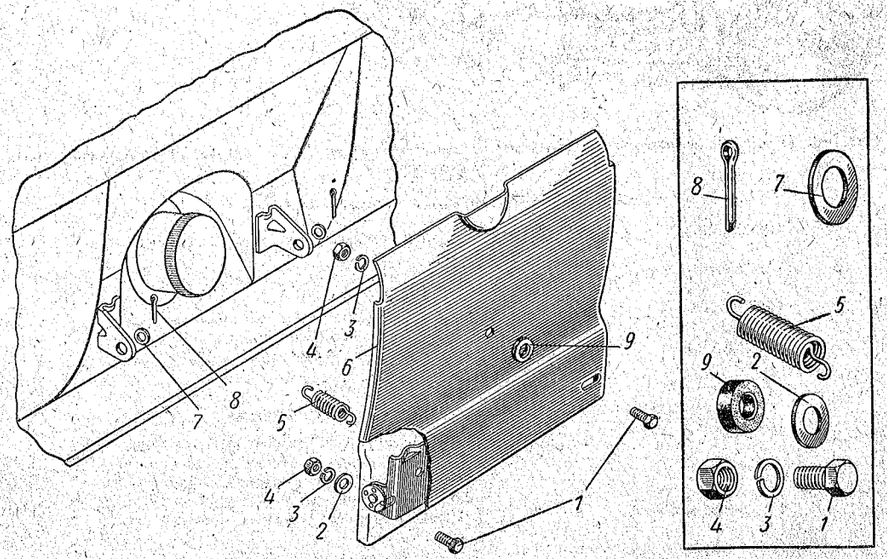

Рис. 41. Кронштейн заднего номерного знака для автомобиля модели 412

№ рисунка	№ позиции на рисунке	№ детали	Наименование	Количество на автомобиль		
				412	427	434
			Подгруппа 2901. Передняя подвеска в сборе			
42		403-2901010	Передняя подвеска с тормозами в сборе	1	1	1

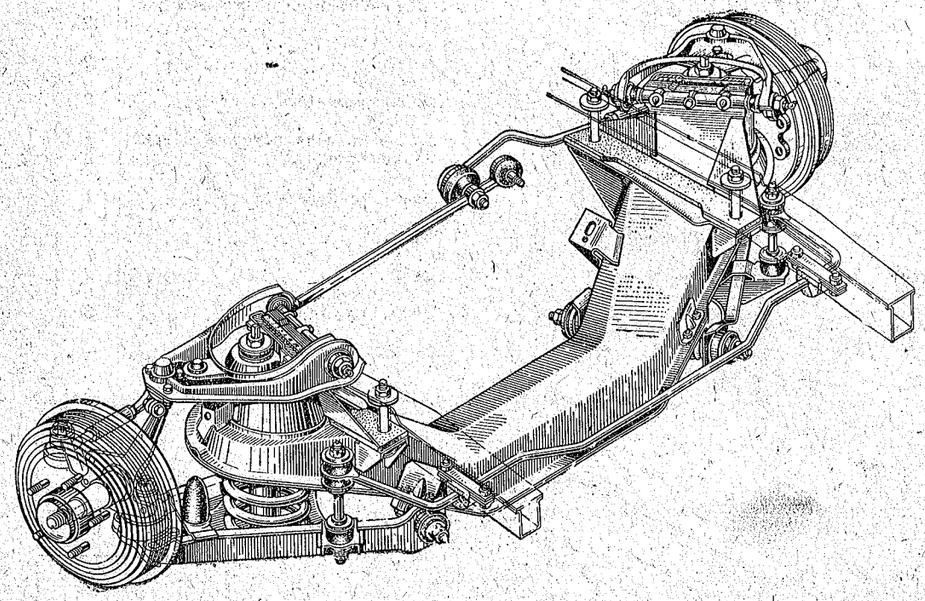

Рис. 42. Подвеска передняя с тормозами, с амортизаторами и со стабилизатором поперечной устойчивости

			Подгруппа 2902. Пружины передней подвески			
43	20	402-2902622	Буфер сжатия передней подвески в сборе	2	2	2
	18	250510-29	Гайка буфера сжатия	2	2	2
	19	252135-02	Шайба пружинная	2	2	2
	21	402-2902654-А	Буфер отдачи передней подвески	2	2	2
	42	402-2902712	Пружина передней подвески	2	2	2
	43	403-2902730	Прокладка пружины передней подвески	2	2	2
			Подгруппа 2904. Стойки и рычаги передней подвески			
		403-2904010	Рычаг передней подвески нижний с осью и шаровой опорой правый в сборе	1	1	1
43	31	403-2904011	Рычаг передней подвески нижний с осью и шаровой опорой левый в сборе	1	1	1
		403-2904020-01	Рычаг передней подвески нижний правый	1	1	1
		403-2904021-01	Рычаг передней подвески нижний левый	1	1	1
	11	403-2904032	Ось нижнего рычага передней подвески	2	2	2
	10	403-2904036	Распорка оси нижнего рычага передней подвески	2	2	2
	6	403-2904038	Держатель оси нижнего рычага передней подвески	4	4	4

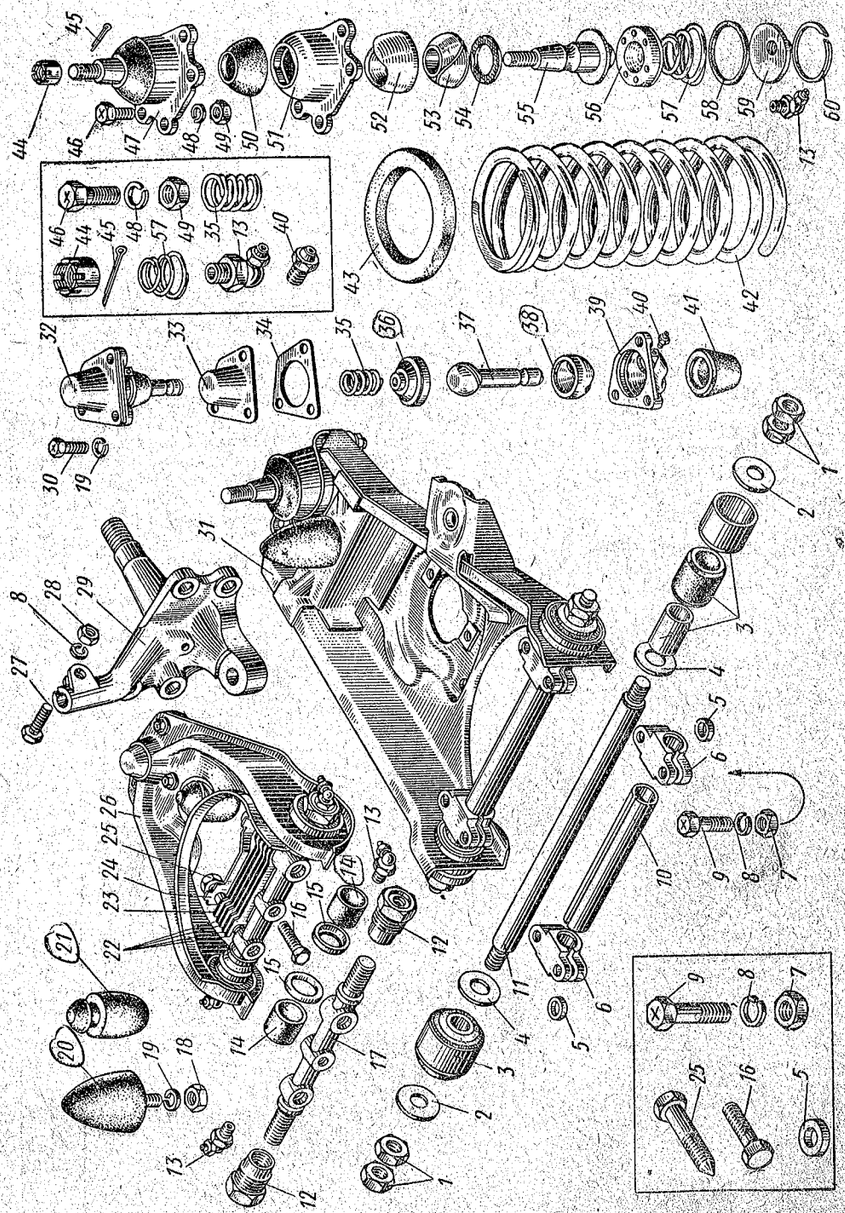

Рис. 43. Пружина, стойка и рычаги передней подвески

№ рисунка	№ позиции на рисунке	№ детали	Наименование	Количество на автомобиль 412	427	434
43	7	250688-29	Гайка	8	8	8
	8	252136-02	Шайба пружинная	8	8	8
	9	360081-03	Болт крепления держателя оси нижнего рычага передней подвески	8	8	8
	3	**403-2904046**	Сайлент-блок оси нижнего рычага передней подвески	4	4	4
	2	252045-08	Шайба сайлент-блока	4	4	4
	4	365119-08	Шайба сайлент-блока опорная	4	4	4
	1	250614-29	Гайка оси нижнего рычага передней подвески	4	4	4
		362073-29	Гайка оси нижнего рычага передней подвески	4	4	4
	5	365362	Шайба держателя оси нижнего рычага передней подвески ограничительная	4	4	4
		403-2904054	Стойка передней подвески с кольцом правая в сборе	1	1	1
	29	403-2904055	Стойка передней подвески с кольцом левая в сборе	1	1	1
		403-2904056	Стойка передней подвески правая	1	1	1
	29	**403-2904057**	Стойка передней подвески левая	1	1	1
	47	**403-2904058**	Опора шаровая стойки передней подвески с пальцем в сборе	2	2	2
	51	**403-2904060**	Корпус шаровой опоры передней подвески с вкладышем в сборе	2	2	2
	52	**403-2904067**	Вкладыш шаровой опоры стойки передней подвески	2	2	2
	55	**403-2904068**	Палец шаровой опоры стойки передней подвески	2	2	2
	58	**403-2904072**	Кольцо шаровой опоры стойки передней подвески уплотнительное	2	2	2
	53	**403-2904073-10** *1	Сухарь пальца шаровой опоры передней подвески	2	2	2
	56	403-2904074	Обойма шаровой опоры стойки передней подвески нажимная	2	2	2
	57	403-2904077-А	Пружина нажимной обоймы шаровой опоры стойки передней подвески	2	2	2
	59	**403-2904078**	Крышка шаровой опоры стойки передней подвески	2	2	2
	60	**403-2904079**	Кольцо крышки шаровой опоры стойки передней подвески стопорное	2	2	2
	50	**403-2904088**	Чехол шаровой опоры грязезащитный	2	2	2
	54	403-2904092	Кольцо шаровой опоры стойки передней подвески упорное	2	2	2
	13	367875	Пресс-масленка шаровой опоры стойки передней подвески угловая	2	2	2
	49	362046-29	Гайка	8	8	8
	48	252155-02	Шайба пружинная	8	8	8
	46	360015-29	Болт крепления шаровой опоры к нижнему рычагу передней подвески	8	8	8
	44	250870-29	Гайка пальца шаровой опоры	2	2	2
	45	258040	Шплинт разводной	2	2	2
		403-2904100	Рычаг передней подвески верхний правый	1	1	1
	26	403-2904101	Рычаг передней подвески верхний левый	1	1	1
	17	**403-2904112-10** *1	Ось верхнего рычага передней подвески	2	2	2
	12	**403-2904084**	Втулка резьбовая оси верхнего рычага передней подвески	4	4	4
	13	367875	Пресс-масленка угловая оси верхнего рычага передней подвески	4	4	4

№ рисунка	№ позиции на рисунке	№ детали	Наименование	Количество на автомобиль 412	427	434
43	*14*	**403-2904125**	Втулка (чехол) оси верхнего рычага передней подвески защитная	4	4	4
	22	408-2904127 *1	Прокладка оси верхнего рычага передней подвески регулировочная	*	*	*
	15	403-2904128	Обойма защитной втулки (чехла) оси верхнего рычага передней подвески	4	4	4
	23	408-2904130 *1	Колодка крепления регулировочных прокладок	2	2	2
	24	408-2904132 *1	Пластина стопорная	2	2	2
	16	201426-08	Болт крепления регулировочных прокладок к оси верхнего рычага	2	2	2
	25	360880-29 *1	Болт крепления оси верхнего рычага к поперечине № 2	4	4	4
		403-2904198-Р *2	Шаровой шарнир стойки передней подвески правый (комплект)	1	1	1
	32	403-2904199-Р *2	Шаровой шарнир стойки передней подвески левый (комплект)	1	1	1
		403-2904202 *3	Корпус шарового шарнира стойки передней подвески с вкладышем правый в сборе	1	1	1
		403-2904203 *3	Корпус шарового шарнира стойки передней подвески с вкладышем левый в сборе	1	1	1
		403-2904204 *3	Корпус шарового шарнира стойки передней подвески правый	1	1	1
	39	403-2904205 *3	Корпус шарового шарнира стойки передней подвески левый	1	1	1
	38	**403-2904206** *3	Вкладыш корпуса шарового шарнира стойки передней подвески	2	2	2
	37	**403-2904208-01** *3	Палец шарового шарнира передней подвески	2	2	2
	36	**403-2904210** *3	Вкладыш пальца шарового шарнира стойки передней подвески нажимной	2	2	2
43; 44	*35; 12*	**403-2904215**	Пружина нажимного вкладыша шарового шарнира стойки передней подвески	2	2	2
43	*33*	403-2904216 *3	Крышка шарового шарнира стойки передней подвески	2	2	2
43; 44	*34; 13*	403-2904218	Прокладка шарового шарнира стойки передней подвески регулировочная	*	*	*
43	*40*	367868	Пресс-масленка шарового шарнира стойки передней подвески	2	2	2
	41	403-2904226 *3	Чехол шарового шарнира грязезащитный	2	2	2
43; 44	*30; 9*	360088-08	Болт крепления шарового шарнира к верхнему рычагу передней подвески	6	6	6
	19; 10	252135-02	Шайба пружинная	6	6	6
43	*27*	403-3501200	Болт крепления шарового шарнира к стойке передней подвески	2	2	2
	28	250688-29	Гайка	2	2	2
	8	252156-02	Шайба пружинная	2	2	2
		403-2904098-10 *4	Рычаг передней подвески верхний с осью и шаровым шарниром правый в сборе	1	1	1
44	*1—21*	403-2904099-10 *4	Рычаг передней подвески верхний с осью и шаровым шарниром левый в сборе	1	1	1
		408-2904100 *4	Рычаг передней подвески верхней правый	1	1	1
	7	**408-2904101** *4	Рычаг передний подвески верхний левый	1	1	1
	5	408-2904112 *4	Ось верхнего рычага передней подвески	2	2	2

* По потребности.

№ рисунка	№ позиции на рисунке	№ детали	Наименование	Количество на автомобиль 412	427	434
44	*4*	408-2904146 *4	Сайлент-блок верхнего рычага передней подвески	4	4	4
	6	365217-08	Шайба сайлент-блока опорная	4	4	4
	1	250515-29	Гайка оси верхнего рычага передней подвески	4	4	4
	3	252007-29	Шайба	4	4	4
	2	252157-29	Шайба пружинная	4	4	4

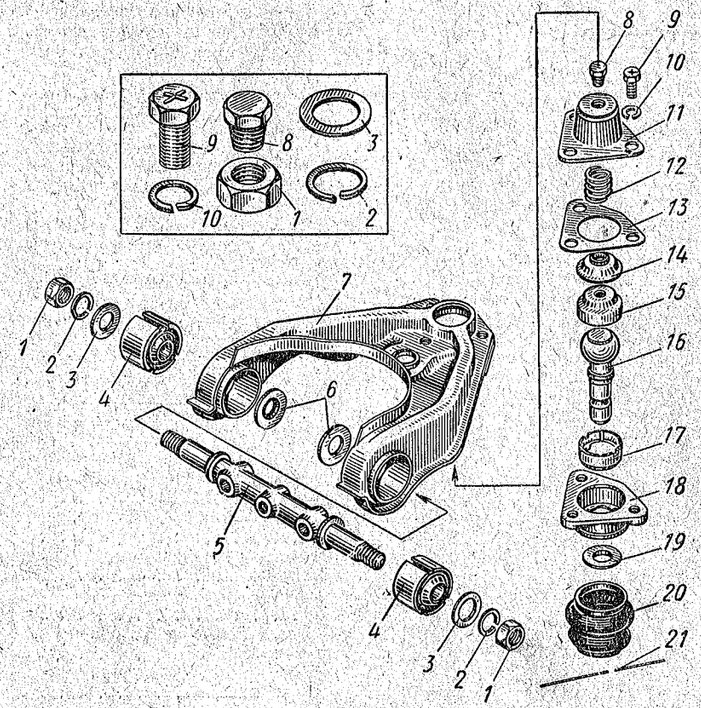

Рис. 44. Модернизированные верхний шаровой шарнир стойки и верхний рычаг передней подвески

8—21	**403-2904199-Р1** *4	Шаровой шарнир стойки передней подвески (комплект)	2	2	2
18	408-2904202 *5	Корпус шарового шарнира стойки передней подвески	2	2	2
17	**408-2904206** *5	Вкладыш корпуса шарового шарнира стойки передней подвески	2	2	2
16	**408-2904208** *5	Палец шарового шарнира стойки передней подвески	2	2	2
15	**408-2904210** *5	Вкладыш пальца шарового шарнира стойки передней подвески нажимной	2	2	2
14	408-2904212 *5	Обойма нажимного вкладыша пальца шарового шарнира стойки передней подвески	2	2	2
11	408-2904216 *5	Крышка шарового шарнира стойки передней подвески	2	2	2
20	**408-2904226** *5	Чехол шарового шарнира грязезащитный	2	2	2

№ рисунка	№ позиции на рисунке	№ детали	Наименование	Количество на автомобиль		
				412	427	434
44	*19*	408-2904230 *5	Прижим чехла шарового шарнира	2	2	2
	8	262541-29 *5	Пробка крышки шарового шарнира	2	2	2
	21	258262-29 *5	Шплинт-проволока крепления чехла шарового шарнира	2	2	2
		403-2904956	Рычаг верхний правый в сборе (комплект для запасных частей с приложением инструкции по установке)	1	1	1
	1—7	**403-2904957**	Рычаг верхний левый в сборе (комплект для запасных частей с приложением инструкции по установке)	1	1	1
43	*16, 17, 22—25*	**403-2904954**	Ось верхнего рычага в сборе (комплект для запасных частей с приложением инструкции по установке)	2	2	2

Пояснения к подгруппе 2904:

* Применяется на автомобилях, выпускаемых с 24 сентября 1970 г., имеющих шасси с номерами от 013323 и заменяет использовавшиеся прежде детали 403-2904073 и 403-2904092.

*1 Ось и детали под усиленные болты крепления применяются на автомобилях, выпускаемых с 4 мая 1969 г., имеющих шасси с номерами от 04141. На автомобилях, выпущенных до 4 мая 1969 г., имеющих шасси с номерами до 04141, указанные детали могут быть применены только в комплекте 403-2904954.

*2 Взаимозаменяем с шаровым шарниром 403-2904199-Р1 (комплект).

*3 Применяется на автомобилях, выпущенных до 12 августа 1969 г., имеющих шасси с номерами до 006868.

*4 Применяется на автомобилях, выпускаемых с 11 января 1971 г., имеющих шасси с номерами от 019487. На автомобилях, выпущенных до 11 января 1971 г., имеющих шасси с номерами до 019487, применение возможно только в комплектах 403-2904956 и 403-2904957, соответственно.

*5 Применяется на автомобилях, выпускаемых с 12 августа 1969 г., имеющих шасси с номерами от 006868. На автомобилях, выпущенных до 12 августа 1969 г., имеющих шасси с номерами до 006868, применение возможно только в комплекте 403-2904199-Р1.

Подгруппа 2905. Амортизаторы передней подвески

		408-2905006 *1	Амортизатор передней подвески в сборе	2	2	2
45	*32*	**402-2915432-01**	Втулка нижнего шарнира амортизатора передней подвески	4	4	4
	43	**402-2905450**	Подушка амортизатора передней подвески	4	4	4
	29	408-2905534	Кронштейн крепления амортизатора передней подвески	2	2	2
	33	402-2905542	Втулка кронштейна амортизатора распорная	2	2	2
	44	402-2905543-Б	Обойма подушки амортизатора передней подвески верхняя	2	2	2
	42	403-2905544	Обойма подушки амортизатора передней подвески нижняя	2	2	2
		408-2905600	Шток амортизатора передней подвески с поршнем в сборе	2	2	2
	12	408-2905605-А	Шток амортизатора передней подвески с ограничительной крышкой и упорным кольцом в сборе	2	2	2
		408-2905607-Б	Шток амортизатора передней подвески	2	2	2
	11	408-2905610	Гайка резервуара амортизатора	2	2	2
	7	408-2905611	Шайба амортизатора нажимная	2	2	2
	3	408-2905613-А	Сальник гайки резервуара амортизатора	2	2	2
	6	402-2905614	Сальник штока амортизатора войлочный	2	2	2
	5	408-2905615	Обойма сальников амортизатора	2	2	2
	4	408-2905616	Сальник штока амортизатора резиновый	2	2	2
	2	408-2905617	Шайба сальника амортизатора	2	2	2
	1	408-2905618	Пружина сальника амортизатора	2	2	2
	14	408-2905619	Направляющая штока амортизатора	2	2	2
	10	408-2905623	Прокладка гайки резервуара амортизатора	2	2	2
	27	408-2905625	Рабочий цилиндр амортизатора передней подвески	2	2	2

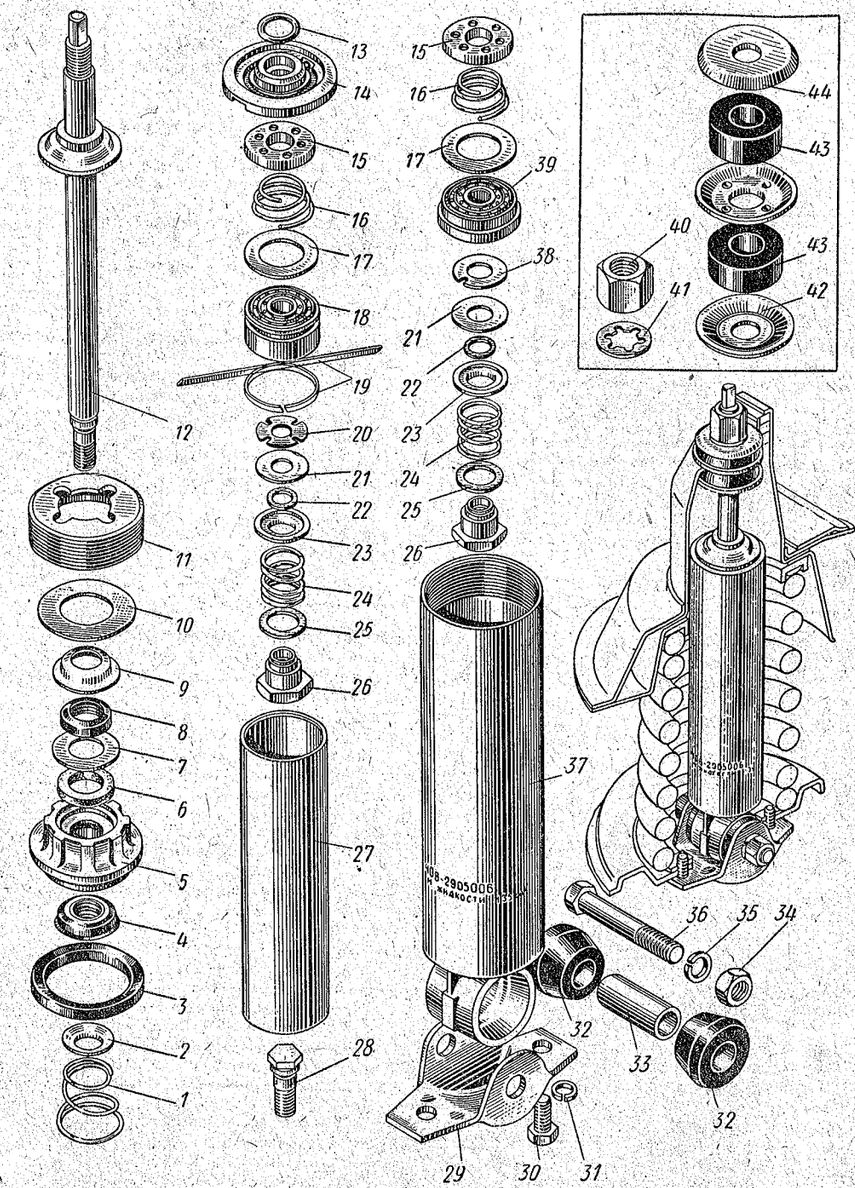

Рис. 45. Амортизатор передней подвески и детали его крепления

№ рисунка	№ позиции на рисунке	№ детали	Наименование	Количество на автомобиль 412	427	434
45	*15*	408-2905628	Тарелка перепускного и впускного клапанов амортизатора ограничительная	4	4	4
	16	408-2905630	Пружина перепускного и впускного клапанов амортизатора	4	4	4
	17	408-2905631	Тарелка перепускного и впускного клапанов поршня амортизатора	4	4	4
	18	408-2905635	Поршень амортизатора	2	2	2
	19	408-2905636	Кольцо поршня амортизатора	2	2	2
	20	408-2905637	Диск клапана отдачи амортизатора дроссельный	2	2	2
	21	402-2915638	Диск клапана отдачи и клапана сжатия амортизатора	6	6	6
	23	402-2905640	Тарелка клапана отдачи и клапана сжатия амортизатора	4	4	4
	22	402-2905641	Шайба клапана отдачи и клапана сжатия амортизатора	8 *	8 *	8 *
	24	402-2905642-А	Пружина клапана отдачи и клапана сжатия амортизатора	4	4	4
	25	408-2905643	Шайба клапана отдачи и клапана сжатия амортизатора регулировочная	**	**	**
	26	408-2905644	Гайка клапана отдачи и клапана сжатия амортизатора	4	4	4
	8	408-2905646	Сальник штока амортизатора верхний	2	2	2
	9	408-2905647	Обойма верхнего сальника штока амортизатора	2	2	2
		408-2905650	Клапан сжатия амортизатора передней подвески в сборе	2	2	2
	39	408-2905654	Корпус клапана сжатия амортизатора	2	2	2
	38	408-2905660	Диск клапана сжатия амортизатора дроссельный	2	2	2
	28	408-2905668	Стержень клапана сжатия амортизатора	2	2	2
	37	408-2905670	Резервуар амортизатора передней подвески в сборе	2	2	2
	13	485-4222040-Б	Кольцо направляющей штока амортизатора уплотнительное	2	2	2
	30	201453-29	Болт крепления кронштейна амортизатора	4	4	4
	31	252135-02	Шайба пружинная	4	4	4
	36	360128-29	Болт крепления амортизатора к кронштейну	2	2	2
	34	250513-29	Гайка	2	2	2
	35	252156-29	Шайба пружинная	2	2	2
	40	250688-29	Гайка крепления штока амортизатора к поперечине передней подвески	2	2	2
	41	252176-02	Шайба пружинная	2	2	2

Пояснение к подгруппе 2905:

*1 Применяется на автомобилях производства ИМЗ. На автомобилях производства АЗЛК устанавливается амортизатор 403Э-2905006.

Подгруппа 2906. Стабилизатор поперечной устойчивости передней подвески

46	*6*	403-2906016-Б	Штанга стабилизатора поперечной устойчивости передней подвески	1	1	1
	7	**403-2906040**	Втулка штанги стабилизатора передней подвески	2	2	2
	8	403-2906050	Скоба штанги стабилизатора передней подвески	2	2	2

* По потребности, но не менее одной на каждый клапан.
** По потребности.

№ рисунка	№ позиции на рисунке	№ детали	Наименование	Количество на автомобиль 412	427	434
46	*10*	201497-02	Болт крепления скобы к лонжерону	4	4	4
	9	252136-02	Шайба пружинная	4	4	4
	6	403-2906060	Стойка стабилизатора передней подвески	2	2	2

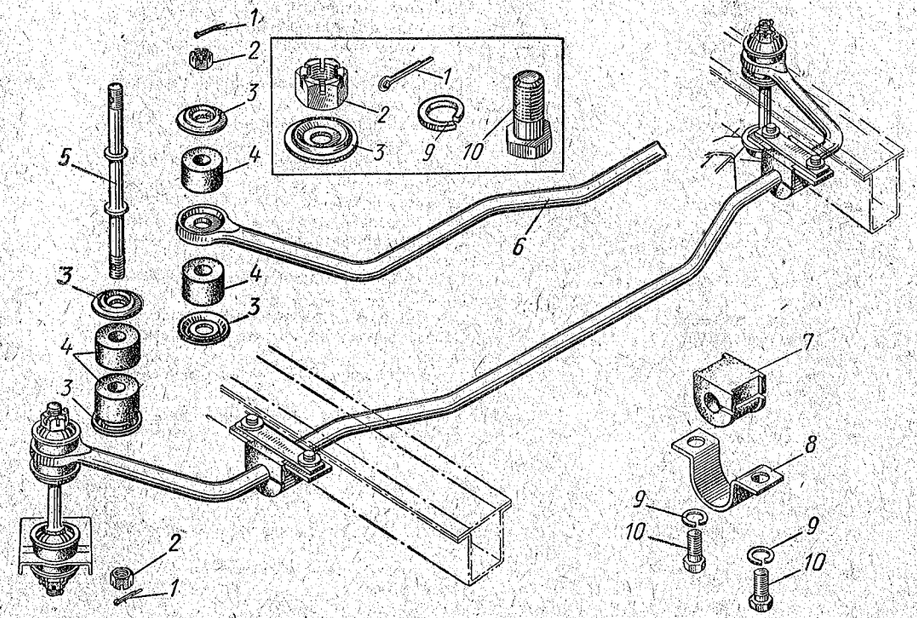

Рис. 46. Стабилизатор поперечной устойчивости автомобиля и детали его крепления

	4	**403-2906078**	Подушка стойки стабилизатора передней подвески	8	8	8
		ГАЗ-20-2906078				
	3	403-2905544	Обойма подушки стойки стабилизатора передней подвески	8	8	8
	2	362074-29	Гайка стойки стабилизатора	4	4	4
	1	258038-29	Шплинт разводной	4	4	4

Подгруппа 2912. Задние рессоры

47; 48	*14; 16*	**408-2912012**	Рессора задняя в сборе	2	—	—
	15; 11	**423-2912012**	Рессора задняя в сборе	—	2	—
	16; 10	**432-2912012**	Рессора задняя в сборе	—	—	2
		408-2912015	Лист № 1 (коренной) рессоры в сборе	2	—	—
		423-2912015	Лист № 1 (коренной) рессоры в сборе	—	2	—
		432-2912015	Лист № 1 (коренной) рессоры в сборе	—	—	2
		408-2912102	Лист № 2 задней рессоры	2	—	—
		410-2912102	Лист № 2 задней рессоры	—	2	—
		432-2912102	Лист № 2 задней рессоры	—	—	2
		408-2912103	Лист № 3 задней рессоры	2	—	—
		410-2912103	Лист № 3 задней рессоры	—	2	—
		432-2912103	Лист № 3 задней рессоры	—	—	2
		252766	Заклепка крепления хомута листа № 3	—	4	—

№ рисунка	№ позиции на рисунке	№ детали	Наименование	Количество на автомобиль		
				412	427	434
48	25	361897	Штифт крепления хомута листа № 3	4	—	—
		408-2912061	Хомут листа № 3 задней рессоры . . .	4	—	—
		410-2912061	Хомут листа № 3 задней рессоры . . .	—	4	—
		408-2912071-А	Прокладка хомута листа № 3 задней рессоры	4	—	—

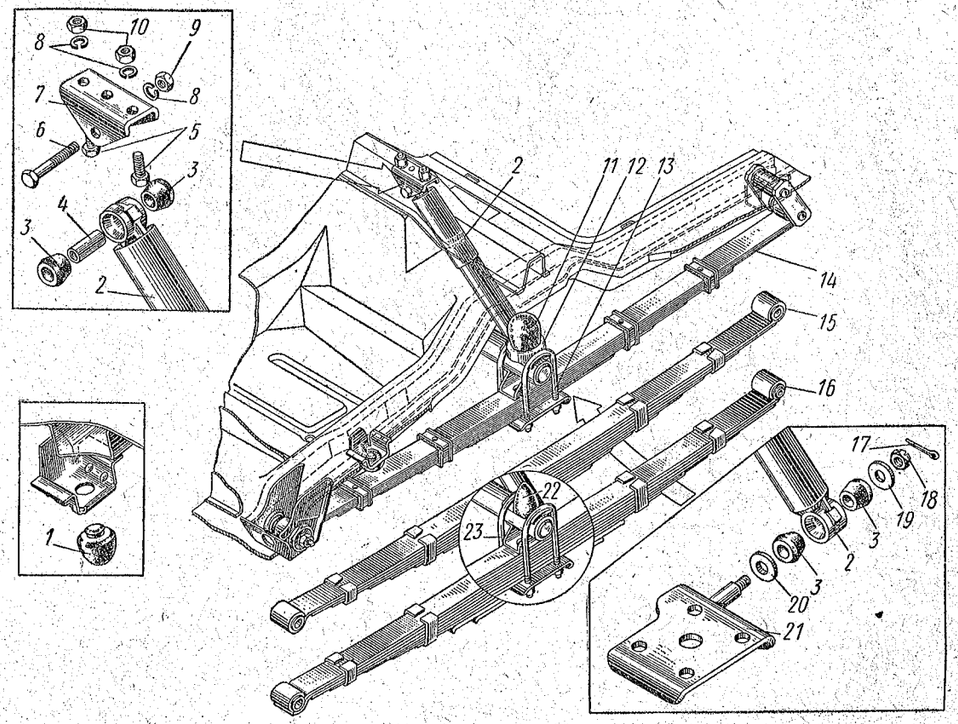

Рис. 47. Задняя подвеска в сборе

48	24	408-2912073	Скоба хомута листа № 3	4	—	—
		408-2912077-А	Прокладка скобы хомута листа № 3	4	—	—
		408-2912104	Лист № 4 задней рессоры	2	—	—
		410-2912104	Лист № 4 задней рессоры	—	2	—
		432-2912104	Лист № 4 задней рессоры	—	—	2
	8	252766	Заклепка крепления хомута листа № 4	—	—	4
	9	432-2912064	Хомут листа № 4 задней рессоры . . .	—	—	4
		408-2912105	Лист № 5 задней рессоры	2	—	—
		410-2912105	Лист № 5 задней рессоры	—	2	—
		432-2912105	Лист № 5 задней рессоры	—	—	2
	25	361897	Штифт хомута листа № 5	4	—	—
	22	408-2912065	Хомут листа № 5 задней рессоры . . .	4	—	—
	23	408-2912075-А	Прокладка хомута листа № 5 задней рессоры	4	—	—
	24	408-2912073	Скоба хомута листа № 5	4	—	—
	26	408-2912077-А	Прокладка скобы хомута листа № 5	4	—	—
		408-2912106	Лист № 6 задней рессоры	2	—	—
		410-2912106	Лист № 6 задней рессоры	—	2	—

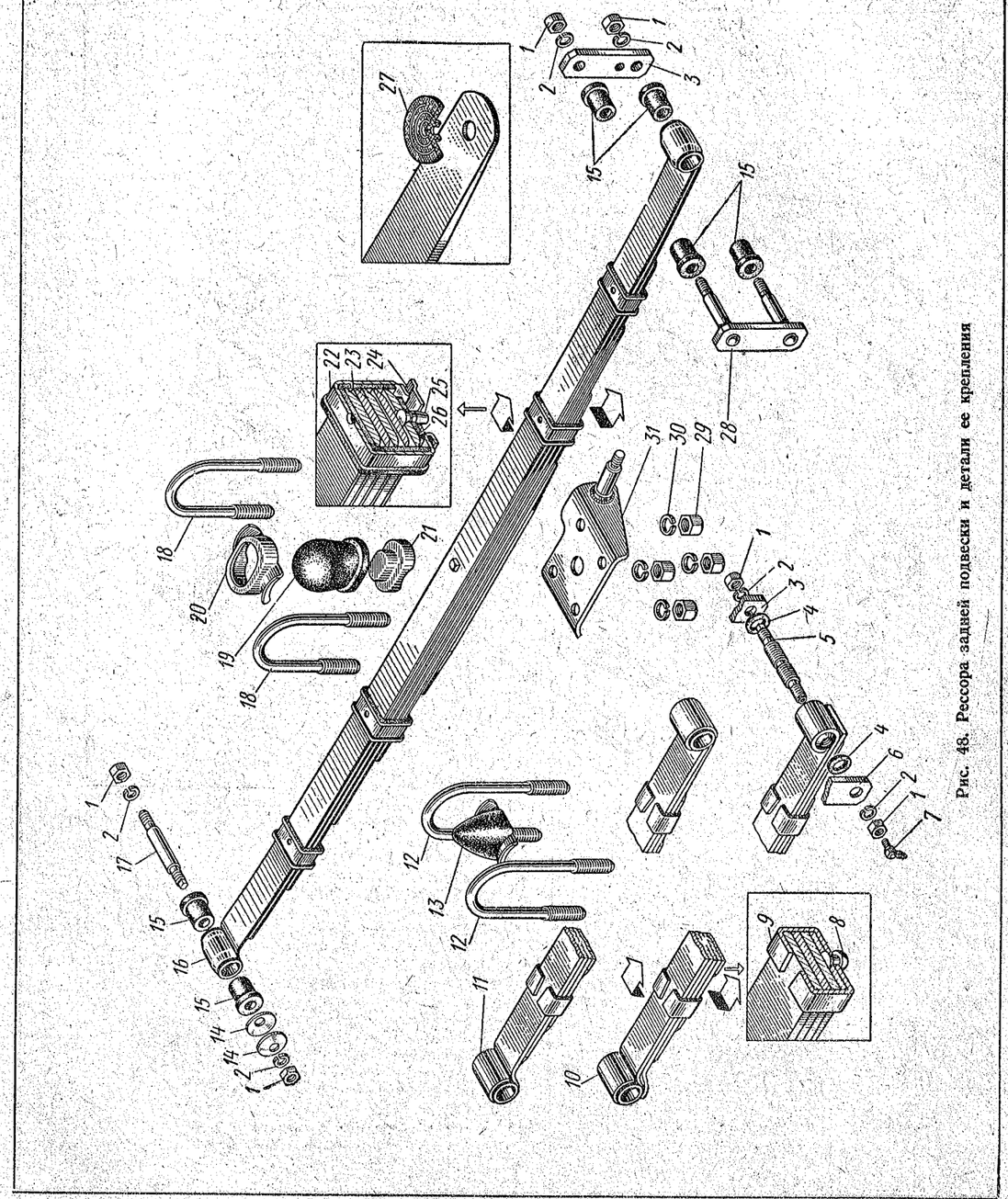

Рис. 48. Рессора задней подвески и детали ее крепления

№ рисунка	№ позиции на рисунке	№ детали	Наименование	Количество на автомобиль 412	427	434
		432-2912106	Лист № 6 задней рессоры	—	—	2
		252766	Заклепка крепления хомута листа № 6	—	4	—
		410-2912062	Хомут листа № 6 задней рессоры	—	4	—
		423-2912107	Лист № 7 задней рессоры	—	2	—
		432-2912107	Лист № 7 задней рессоры	—	—	2
		252766	Заклепка крепления хомута листа № 7	—	—	4
		432-2912067	Хомут листа № 7 задней рессоры	—	—	4
		423-2912108	Лист № 8 задней рессоры	—	2	—
		432-2912108	Лист № 8 задней рессоры	—	—	2
		423-2912109	Лист № 9 задней рессоры	—	2	—
		432-2912109	Лист № 9 задней рессоры	—	—	2
48	*27*	**408-2912120**	Шайба задней рессоры противоскрипная	16	—	—
		209037-02	Болт задней рессоры стяжной (центровой)	2	—	—
		209040	Болт задней рессоры стяжной (центровой)	—	2	—
		209041	Болт задней рессоры стяжной (центровой)	—	—	2
		250510	Гайка	2	2	2
	15	**408-2912028**	Втулка ушка коренного листа задней рессоры	12	12	8
		432-2912029	Втулка заднего ушка коренного листа задней рессоры резьбовая	—	—	2
47; 48	*13*; *18*	**408-2912408-А**	Стремянка задней рессоры	4	—	—
	23; *12*	**432-2912408-А**	Стремянка задней рессоры	—	4	4
48	*29*	250689-02	Гайка стремянки задней рессоры	8	8	8
	30	252137-02	Шайба пружинная	8	8	8
		408-2912410	Накладка стремянки задней рессоры с пальцем в сборе правая	1	1	1
47; 48	*21*; *31*	**408-2912411**	Накладка стремянки задней рессоры с пальцем в сборе левая	1	1	1
48	*28*	**408-2912458**	Щека серьги задней рессоры с пальцами в сборе наружная	2	2	—
	6	**433-2912458**	Щека серьги задней рессоры с пальцем в сборе наружная	—	—	2
	3	408-2912467	Щека серьги задней рессоры внутренняя	2	2	2
	5	**432-2912480**	Палец серьги задней рессоры резьбовой	—	—	2
	1	250515-29	Гайка пальца серьги	4	4	6
	2	252137-29	Шайба пружинная	4	4	6
	4	**432-2912495**	Кольцо резьбового пальца серьги уплотнительное	—	—	4
	7	367866	Пресс-масленка резьбового пальца угловая	—	—	2
		408-2912457-Р	Серьга задней рессоры (комплект)	2	2	—
		433-2912457-Р	Серьга задней рессоры (комплект)	—	—	2
	17	**408-2912477**	Палец переднего кронштейна задней рессоры	2	2	2
	14	**402-2912490**	Шайба пальца переднего кронштейна задней рессоры сферическая	4	4	4
	1	250515-29	Гайка пальца	4	4	4
	2	252137-29	Шайба пружинная	4	4	4
47; 48	*22*; *13*	**402-2912622**	Буфер задней рессоры в сборе	—	2	2
	11; *19*	**408-2912624**	Буфер задней рессоры	2	—	—
48	*21*	408-2912630	Опора буфера	2	—	—
47; 48	*12*; *20*	408-2912632	Держатель буфера	2	—	—
47	*1*	**408-2912652-Б**	Буфер задней подвески дополнительный	2	—	—

№ рисунка	№ позиции на рисунке	№ детали	Наименование	Количество на автомобиль 412	427	434
			Подгруппа 2915. Амортизаторы задней подвески			
47; 49	*2*; *4*, *33*	**408-2915006** *1	Амортизатор задней подвески в сборе	2	2	2
	3; *31*	**402-2915432-01**	Втулка амортизатора задней подвески	8	8	8
	7; *38*	408-2915540	Кронштейн крепления амортизатора задней подвески	2	2	2
	4; *40*	402-2905542	Втулка кронштейна амортизатора распорная	2	2	2
		408-2915600	Шток амортизатора задней подвески с поршнем в сборе	2	2	2
49	*3*	408-2915605	Шток амортизатора задней подвески с проушиной в сборе	2	2	2
	2	408-2905610	Гайка резервуара амортизатора	2	2	2
	7	408-2905611	Шайба амортизатора нажимная	2	2	2
	12	408-2905613	Сальник гайки резервуара амортизатора	2	2	2
	8	402-2905614	Сальник штока амортизатора войлочный	2	2	2
	9	408-2905615	Обойма сальников амортизатора	2	2	2
	10	408-2905616	Сальник штока амортизатора резиновый	2	2	2
	11	408-2905617	Шайба сальника амортизатора	2	2	2
	13	408-2905618	Пружина сальника амортизатора	2	2	2
	14	408-2905619	Направляющая штока амортизатора	2	2	2
	1	408-2905623	Прокладка гайки резервуара амортизатора	2	2	2
	35	408-2915625	Рабочий цилиндр амортизатора задней подвески	2	2	2
	16	408-2905628	Тарелка перепускного и впускного клапанов амортизатора ограничительная	4	4	4
	17	408-2905630	Пружина перепускного и впускного клапанов амортизатора	4	4	4
	18	408-2905631	Тарелка перепускного и впускного клапанов амортизатора	4	4	4
	20	408-2905635	Поршень амортизатора	2	2	2
	19	408-2905636	Кольцо поршня амортизатора	2	2	2
	21	408-2915637	Диск клапана отдачи амортизатора задней подвески дроссельный	2	2	2
	22	402-2915638	Диск клапана отдачи амортизатора задней подвески	2	2	2
	24	402-2905640	Тарелка клапана отдачи и клапана сжатия амортизатора	4	4	4
	23	402-2905641	Шайба клапана отдачи и клапана сжатия амортизатора	*	*	*
	25	402-2915642-А	Пружина клапана отдачи амортизатора	2	2	2
	26	402-2905643	Шайба клапана отдачи и клапана сжатия амортизатора регулировочная	**	**	**
	27	408-2905644	Гайка клапана отдачи и клапана сжатия амортизатора	4	4	4
	6	408-2905646	Сальник штока амортизатора верхний	2	2	2
	5	408-2905647	Обойма верхнего сальника штока амортизатора	2	2	2
		408-2915650	Клапан сжатия амортизатора задней подвески в сборе	2	2	2
	29	402-2905638	Диск клапана сжатия амортизатора задней повески	4	4	4
	28	402-2905642-А	Пружина клапана сжатия амортизатора задней подвески	2	2	2
	32	408-2905654	Корпус клапана сжатия амортизатора	2	2	2
	30	408-2915660	Диск клапана сжатия амортизатора дроссельный	2	2	2

* По потребности, но не менее одной на каждый клапан.
** По потребности.

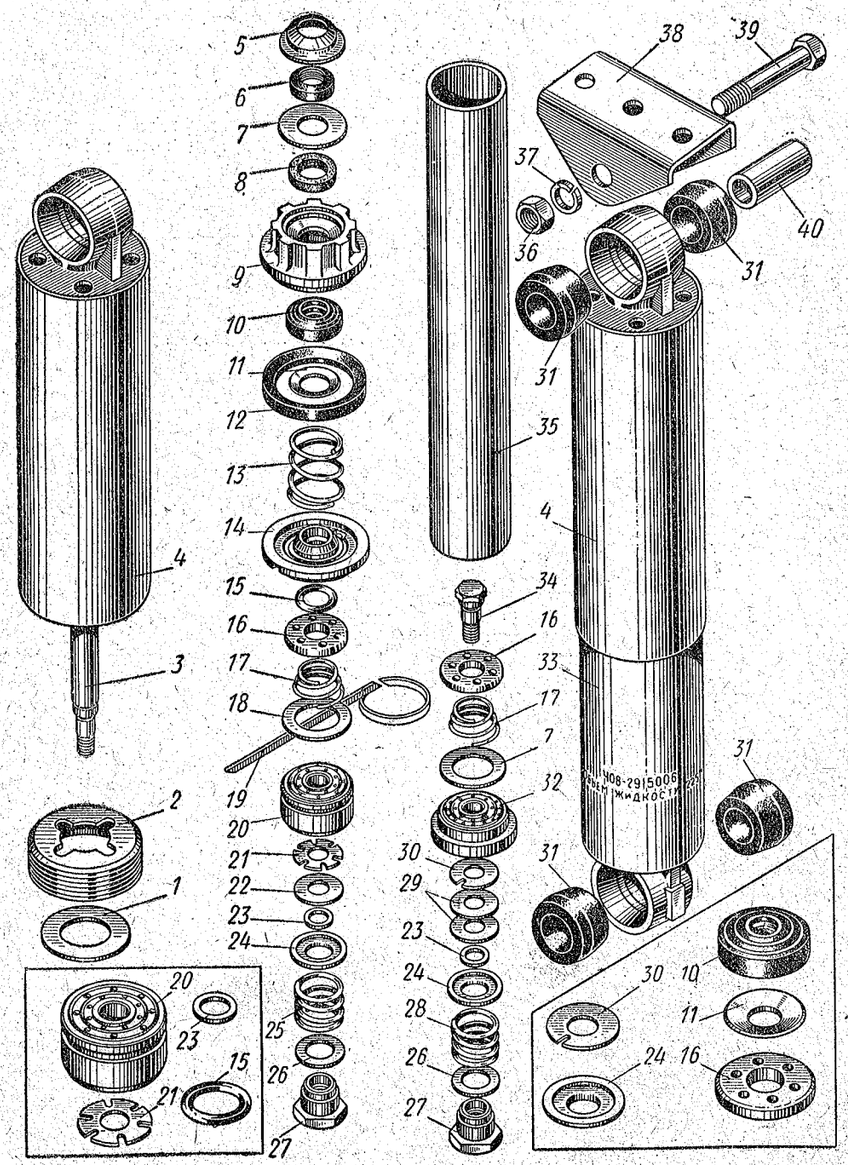

Рис. 49. Амортизатор задней подвески и детали его крепления

№ рисунка	№ позиции на рисунке	№ детали	Наименование	Количество на автомобиль		
				412	427	434
49	*34*	408-2905668	Стержень клапана сжатия амортизатора	2	2	2
	33	408-2915670	Резервуар амортизатора задней подвески в сборе	2	2	2
	4	408-2915681	Кожух штока амортизатора задней подвески защитный	2	2	2
	15	485-4222040-Б	Кольцо направляющей штока амортизатора	2	2	2
47	*5*	201496-02	Болт крепления кронштейна амортизатора задней подвески к основанию кузова	4	4	4
	10	250512-02	Гайка	4	4	4
	8	252136-02	Шайба пружинная	4	4	4
47; 49	*6*; *39*	201529-29	Болт крепления амортизатора задней подвески к кронштейну	2	2	2
	9; *36*	250513-29	Гайка	2	2	2
	8; *37*	252136-02	Шайба пружинная	2	2	2
47	*18*	250976-29	Гайка крепления амортизатора к пальцу накладки стремянок задней рессоры	2	2	2
	20	252017-02	Шайба	2	2	2
	19	365044-02	Шайба специальная	2	2	2
	17	258039	Шплинт	2	2	2

Пояснение к подгруппе 2915:

*1 Применяется на автомобилях производства ИМЗ. На автомобилях производства АЗЛК устанавливается амортизатор 402Э-2915006-А.

Группа 30. РУЛЕВЫЕ ТЯГИ

№ рисунка	№ позиции на рисунке	№ детали	Наименование	Количество на автомобиль 412	427	434
			Подгруппа 3001. Поворотные рычаги			
50	*2*	**403-3001030**	Рычаг рулевой трапеции правый	1	1	1
	6	**403-3001031**	Рычаг рулевой трапеции левый	1	1	1
		403-3001032	Пластина рычага рулевой трапеции замковая	2	2	2
60	*13*	250689-02	Гайка высокая	4	4	4
	6	252007-29	Шайба	4	4	4
	2	360111	Болт крепления рычага рулевой трапеции к стойке передней подвески	4	4	4
			Подгруппа 3003. Рулевые тяги			
		408-3003006	Тяги рулевого управления в сборе	1	1	1
50	*4*	403-3003010	Тяга рулевой трапеции средняя в сборе	1	1	1
51	*13*	403-3003013-А1	Тяга рулевой трапеции средняя	1	1	1
	7	**403-3003032-Б**	Палец головки наконечника тяги рулевой трапеции и левой головки средней тяги рулевой трапеции шаровой	5	5	5
	12	**403-3003033**	Палец правой головки средней тяги рулевой трапеции	1	1	1
50	*3*	**408-3003052**	Тяга рулевой трапеции боковая правая в сборе	1	1	1
	5	**408-3003053**	Тяга рулевой трапеции боковая левая в сборе	1	1	1
51	*21*	**403-3003054**	Тяга рулевой трапеции боковая	2	2	2
		408-3003056	Наконечник боковой тяги рулевой трапеции наружный в сборе	2	2	2
		408-3003058	Наконечник боковой тяги рулевой трапеции внутренний в сборе	2	2	2
	20	250636-29	Гайка наружного наконечника боковой тяги рулевой трапеции	2	2	2
	22	362013-29	Гайка внутреннего наконечника боковой тяги рулевой трапеции (с левой резьбой)	2	2	2
	17	408-3003063	Наконечник боковой тяги рулевой трапеции наружный	2	2	2
	23	408-3003064	Наконечник боковой тяги рулевой трапеции внутренний	2	2	2
	11	**403-3003067**	Втулка правой головки средней тяги рулевой трапеции	1	1	1
	5	**407-3003068**	Вкладыш наконечника тяги рулевой трапеции нажимной	6	6	6
	4	**407-3003069**	Пружина нажимного вкладыша наконечника тяги рулевой трапеции	6	6	6
	1	**402-3003070-Д**	Кольцо заглушки наконечника тяги рулевой трапеции стопорное	6	6	6
	2	**402-3003071-Д**	Заглушка наконечника тяги рулевой трапеции	6	6	6

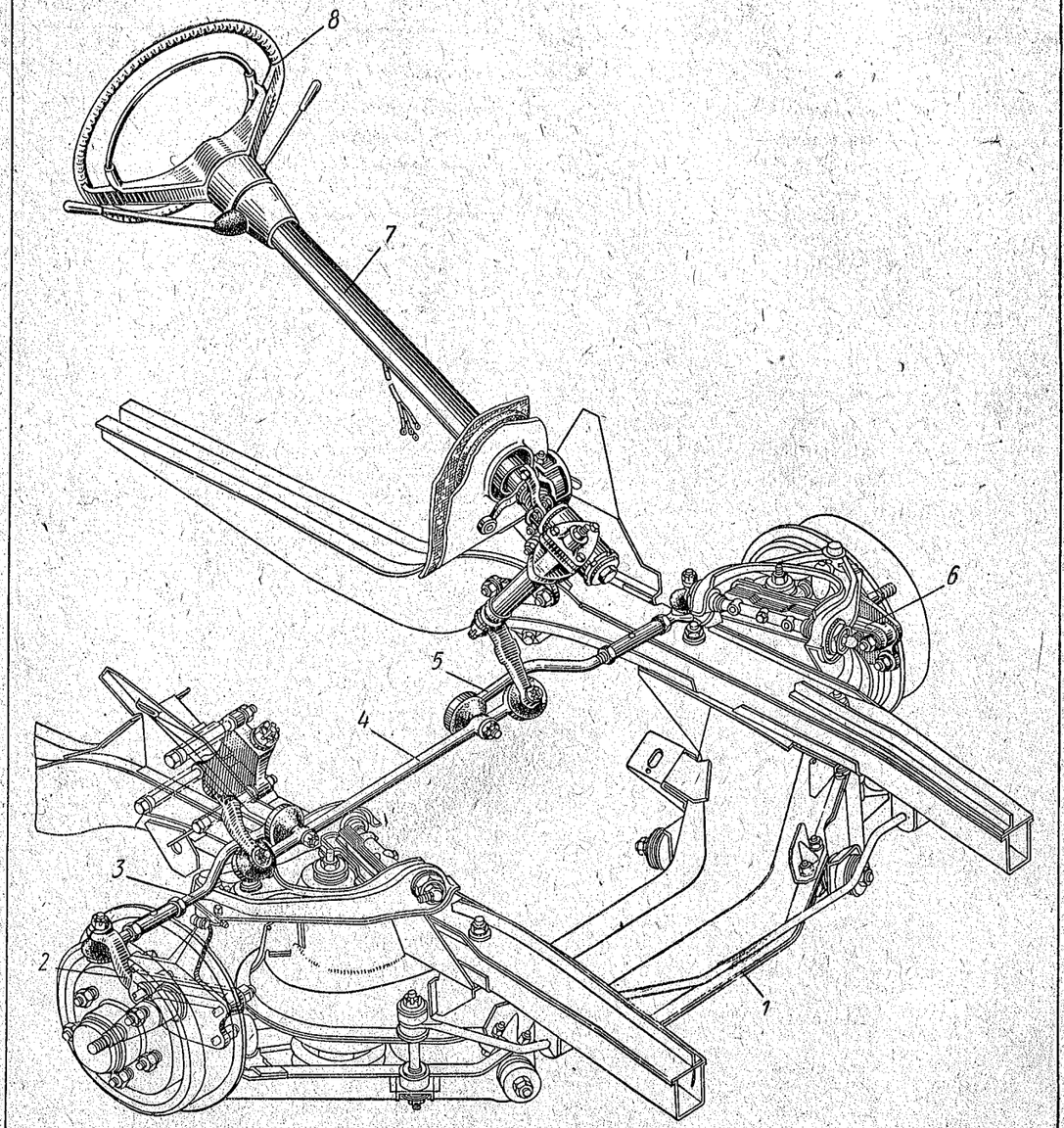

Рис. 50. Рулевое управление в сборе

Примечания: 1. Поз. *1* см. в подгруппе 2801. 2. Поз. *7* см. в подгруппе 3400. 3. Поз. *8* см. в подгруппе 3402.

№ рисунка	№ позиции на рисунке	№ детали	Наименование	Количество на автомобиль		
				412	427	434
51	*14*	403-3003075-А	Шайба защитного чехла наконечника тяги рулевой трапеции	6	6	6
	(16)	**403-3003076-А**	Чехол наконечника тяги рулевой трапеции защитный	6	6	6
	15	258256-02	Шплинт-проволока	6	6	6
	9	250977-29	Гайка шарового пальца головки наконечника тяги рулевой трапеций и головки средней тяги рулевой трапеции	6	6	6

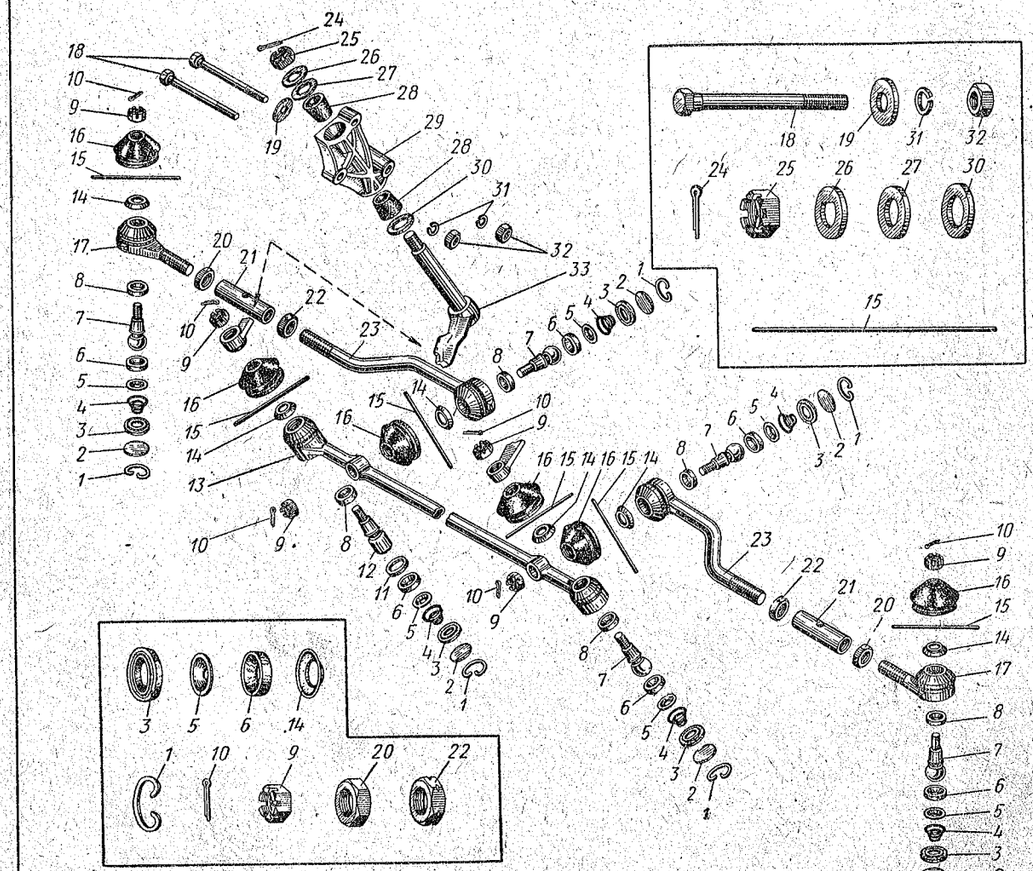

Рис. 51. Поворотные рычаги и рулевые тяги

№ рисунка	№ позиции на рисунке	№ детали	Наименование	Количество на автомобиль		
				412	427	434
51	*10*	258039-08	Шплинт разводной	6	6	6
	3	**408-3003078**	Кольцо-(шайба) наконечника тяги рулевой трапеции уплотнительное	6	6	6
		412-3003080	Рычаг маятниковый тяг рулевой трапеции с кронштейном в сборе	1	1	1
		412-3003082	Рычаг маятниковый тяг рулевой трапеции с осью в сборе (комплект для запасных частей)	1	1	1
	33	**412-3003083**	Рычаг маятниковый тяг рулевой трапеции с осью в сборе	1	1	1
	30	365089-08	Шайба втулки оси маятникового рычага	1	1	1
	26	403-3003088	Шайба гайки оси маятникового рычага стопорная	1	1	1
	(28)	**403-3003089**	Втулка оси маятникового рычага . . .	2	2	2
	29	403-3003092	Кронштейн маятникового рычага тяг рулевой трапеции	1	1	1
	25	250979-29	Гайка оси маятникового рычага прорезная	1	1	1
	27	252017-08	Шайба	1	1	1
	24	258054-08	Шплинт разводной	1	1	1
	18	200331-29	Болт крепления кронштейна маятникового рычага к лонжерону рамы	3	3	3
	32	250512-29	Гайка	3	3	3
	19	252039-08	Шайба	2	2	2
	31	252136-29	Шайба пружинная	3	3	3
	(8)	**403-3003095**	Вкладыш наконечника тяги рулевой трапеции опорный верхний	6	6	6
	(6)	**403-3003096**	Вкладыш наконечника тяги рулевой трапеции опорный нижний	6	6	6
		403-3003950	Палец шаровой, вкладыш опорный и шайба наконечника рулевой тяги (комплект для запасных частей)	4	4	4

Группа 31. КОЛЕСА И СТУПИЦЫ

№ рисунка	№ позиции на рисунке	№ детали	Наименование	Количество на автомобиль 412	427	434
			Подгруппа 3101. Колеса			
		412-3101011-10	Колесо и камерная шина в сборе	5	—	—
		433Э-3101011	Колесо и камерная шина в сборе	—	5	5
52	*13*	**433-3101015**	Колесо с профилем обода 114J-329 ($4^1/_2$J-13)	5	5	5
	9	**402-3101040**	Гайка крепления колеса специальная	20	20	20
	15	**402-3101050-А1**	Грузик балансировочный большой в сборе	*	*	*
	14	**402-3101060-А1**	Грузик балансировочный малый в сборе	*	*	*

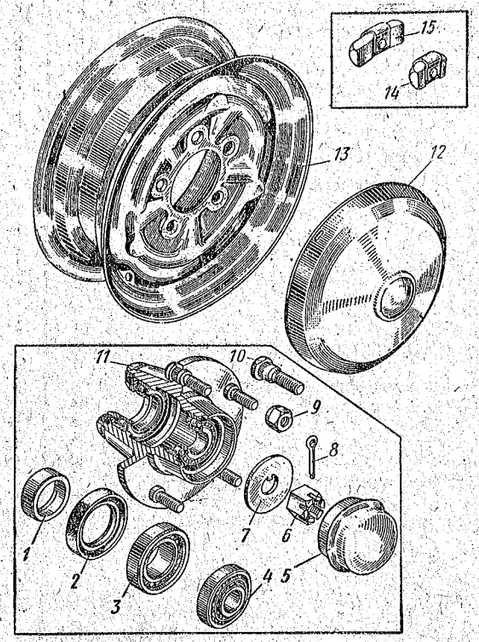

Рис. 52. Колесо, декоративный колпак и ступица переднего колеса

Примечание. Поз. *9* см. в подгруппе 2403.

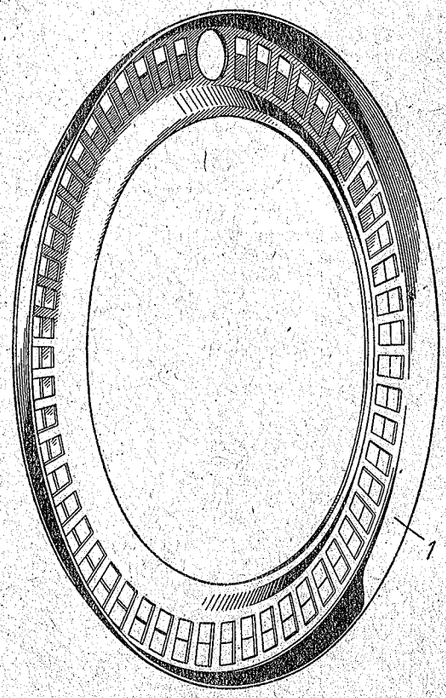

Рис. 53. Декоративная вставка (накладка) колеса

Подгруппа 3102. Колпаки колес

52	*12*	**408-3102014**	Колпак колеса	4	4	4
53	*1*	**412-3102030**	Вставка колеса ($4^1/_2$J-13) декоративная	4	4	—

* По потребности.

№ рисунка	№ позиции на рисунке	№ детали	Наименование	Количество на автомобиль 412	427	434
			Подгруппа 3103. Ступицы передних колес			
52	*11*	403-3103012	Ступица переднего колеса с болтами, подшипниками и сальником в сборе (без упорного кольца)	2	2	2
		403-3103015	Ступица переднего колеса	2	2	2
	10	**402-3103018**	Болт ступицы переднего колеса для крепления к ней колеса	10	10	10
	3	**403-3103020 / 7206У**	Подшипник ступицы переднего колеса внутренний в сборе	2	2	2
	4	**403-3103025 / 7304У**	Подшипник ступицы переднего колеса наружный в сборе	2	2	2
	2	**402-3103035**	Сальник ступицы переднего колеса с пружиной в сборе	2	2	2
	1	**403-3103049**	Кольцо внутреннего подшипника ступицы переднего колеса упорное	2	2	2
	7	402-3103062	Шайба наружного подшипника ступицы переднего колеса упорная	2	2	2
	6	362850-02	Гайка наружного подшипника ступицы переднего колеса прорезная	2	2	2
	8	258054	Шплинт разводной	2	2	2
	5	**402-3103065**	Колпак ступицы переднего колеса	2	2	2
		403-3103950 *1	Ступица переднего колеса в сборе (комплект)	2	2	2
			Подгруппа 3105. Крепление запасного колеса *2			
54	*9*	420-6900024-А	Барашек крепления запасного колеса	1	—	—
	11	407-6904064	Пружина	1	—	—
	10	408-3105071	Винт крепления запасного колеса натяжной	1	—	—
54; 55	*12; 7*	252006-29	Шайба	1	—	—
54	*13*	258025	Шплинт разводной	1	—	—
	6	426-3105045	Поперечина крепления запасного колеса	—	1	—
	3	426-3105050	Кронштейн крепления запасного колеса боковой	—	2	—
	5	201456-29	Болт	—	8	—
	7	252005-29	Шайба	—	6	—
	4	252135-29	Шайба пружинная	—	8	—
	2	402-3105062	Барашек крепления запасного колеса в сборе	—	—	1
54; 55	*8; 6*	423-3105062-А	Барашек крепления запасного колеса в сборе	—	1	—
54	*1*	426-3105068	Прижим запасного колеса	—	1	1
55	*5*	426-3105045-Б	Поперечина крепления запасного колеса	—	1	—
	1	426-3105052-Б	Кронштейн крепления запасного колеса боковой	—	1	—
	4	201456-29	Болт крепления поперечины и кронштейна	—	6	—
	2	252005-29	Шайба	—	4	—
	3	252135-29	Шайба пружинная	—	6	—
	8	433-3105062	Барашек крепления запасного колеса в сборе	—	—	1
	7	252006-29	Шайба	—	1	1

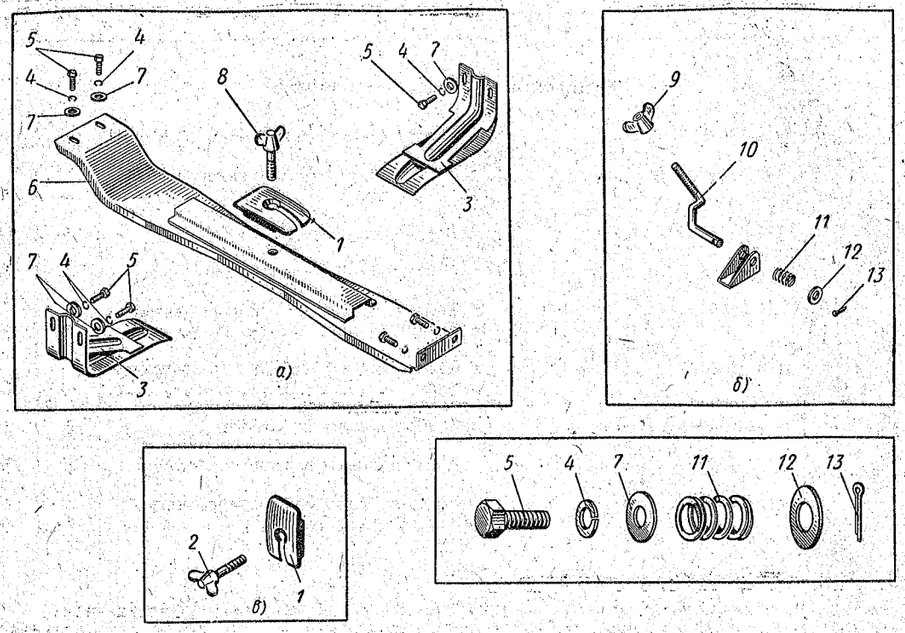

Рис. 54. Держатель запасного колеса:
а — для модели 427; *б* — для модели 412; *в* — для модели 434

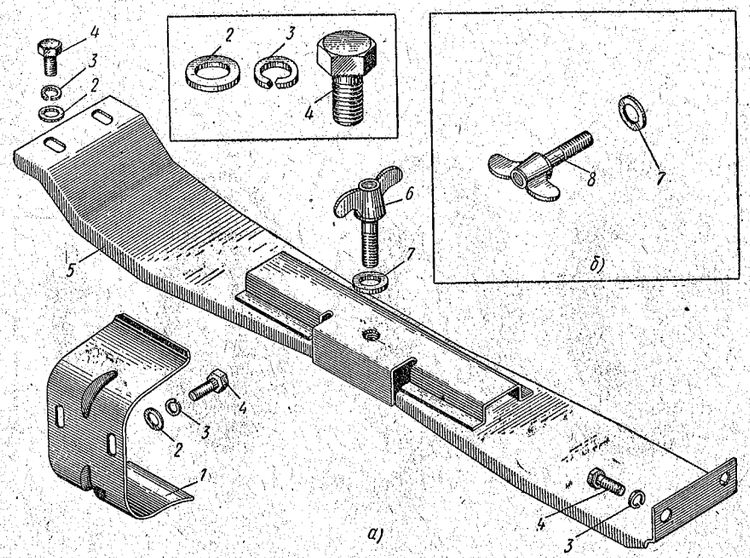

Рис. 55. Держатель запасного колеса (вариант):
а — для модели 427; *б* — для модели 434

№ рисунка	№ позиции на рисунке	№ детали	Наименование	Количество на автомобиль		
				412	427	434
			Подгруппа 3106. Покрышки и камеры			
56	*2, 3*	**412-3106010-10**	Шина 6,45-13 (165-330) камерная в сборе	5	—	—
	1, 3	**433-3106010-А**	Шина 6,40-13 (160-330) камерная в сборе	—	5	5
	2	**412-3106015-20**	Покрышка 6,45-13 (165-330)	5	—	—
	1	**433-3106015-Б**	Покрышка 6,40-13 (160-330)	—	5	5
	3—5	**412-3106020-10**	Камера 6,45-13 (165-330) с вентилем в сборе	5	—	—
	3—5	**433-3106020**	Камера 6,40-13 (160-330) с вентилем в сборе	—	5	5
	5	**402-3106042**	Золотник вентиля в сборе	5	5	5
	4	**402-3106043**	Колпачок-ключ вентиля в сборе	5	5	5
		412-3106010-А *3	Шина 6,00-13 (155-330) камерная в сборе	5	—	—

Пояснения к подгруппам 3103, 3105 и 3106:

*1 Пригоден для установки на автомобилях «Москвич» моделей 412, 427, 434 и их модификаций.

*2 Конструкции деталей крепления запасного колеса, показанные на рис. 54а и 54в, применялись на автомобилях моделей 427 и 434, выпускавшихся до января 1970 г.

*3 Применялась на автомобилях производства АЗЛК до февраля 1969 г. и применяется на автомобилях производства ИМЗ в настоящее время. На покрышке шины имеется клеймо «412».

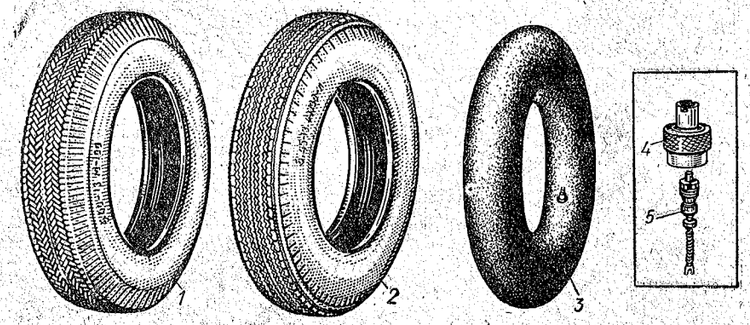

Рис. 56. Покрышки, камера и вентиль

Группа 34. РУЛЕВОЕ УПРАВЛЕНИЕ

№ рисунка	№ позиции на рисунке	№ детали	Наименование	Количество на автомобиль 412	427	434
			Подгруппа 3400. Рулевое управление в сборе (с чугунным картером) *1			
		408Э-3400010	Рулевое управление в сборе	1	1	1
		412Э-3400010-А	Рулевое управление в сборе	1	1	1
		408Э-3400013 *2	Рулевое управление без рулевого колеса в сборе	1	1	1
50	7	412Э-3400013-А *3	Рулевое управление без рулевого колеса в сборе	1	1	1
			Подгруппа 3400. Рулевое управление в сборе (с алюминиевым картером) *1			
		412-3400010	Рулевое управление в сборе	1	1	1
		412-3400013	Рулевое управление без рулевого колеса в сборе	1	1	1

Пояснения к подгруппе 3400:

*1 Рулевое управление (рулевая колонка) как с чугунным, так и с алюминиевым картером в дальнейшем будет иметь вместо обычной конструкции — энергопоглощающую, безопасную. Кроме того, колонка будет снабжаться специальным кронштейном для установки и крепления либо стандартного замка зажигания, либо замка зажигания, скомбинированного с противоугонным устройством, запирающим рулевой вал.

*2 Только для автомобилей, имеющих управление коробкой передач рычагом, расположенным на рулевой колонке.

*3 Только для автомобилей, имеющих управление коробкой передач рычагом, расположенным на полу кузова.

			Подгруппа 3401. Механизм рулевого управления (с чугунным картером)			
		403-3401010	Картер рулевого управления с втулками и сальниками в сборе	1	1	1
		403-3401012	Картер рулевого управления с втулками в сборе	1	1	1
57	*13*	403-3401015	Картер рулевого управления	1	1	1
	45	**403-3401035**	Вал и червяк рулевого управления	1	1	1
	50	250515-29	Гайка	1	1	1
	41, 42	**400-3401045-Б** / 977906К	Подшипник червяка рулевого управления в сборе	2	2	2
	8	402-3401058	Гайка подшипников червяка рулевого управления регулировочная	1	1	1
	7	402-3401059	Контргайка регулировочной гайки подшипников червяка рулевого управления	1	1	1
	17	407-3401060-Б	Вал сошки рулевого управления в сборе	1	1	1
		407-3401062 / 776800Х	Ролик вала сошки рулевого управления в сборе	1	1	1
	18	**402-3401066**	Винт вала сошки рулевого управления регулировочный	1	1	1
	25	250612-29	Гайка	1	1	1
	5	**400-3401069**	Сальник вала сошки и вала рулевого управления с пружиной в сборе	2	2	2
	6	**400-3401076**	Втулка вала сошки рулевого управления	2	2	2
	21	**407-3401078-А**	Втулка крышки картера рулевого управления	1	1	1
		407-3401079	Крышка картера рулевого управления с валом сошки в сборе	1	1	1
		407-3401080	Крышка картера рулевого управления с втулкой в сборе	1	1	1
	22	407-3401083	Крышка картера рулевого управления	1	1	1
	20	402-3401084	Прокладка крышки картера рулевого управления	1	1	1
	19	402-3401085	Шайба регулировочного винта вала сошки рулевого управления опорная	1	1	1
	24	201456-29	Болт крепления крышки картера рулевого управления	3	3	3

№ рисунка	№ позиции на рисунке	№ детали	Наименование	Количество на автомобиль 412	427	434
57	*23*	252155-29	Шайба пружинная	3	3	3
	26	262541-07	Пробка наливного отверстия крышки картера рулевого управления	1	1	1
	4	**403-3401091**	Сошка рулевого управления	1	1	1
	3	403-3401093	Пластина замковая вала сошки рулевого управления	1	1	1
	1	362059	Гайка	1	1	1
	2	252160-08	Шайба пружинная	1	1	1
	33	408П-3401105	Труба колонки рулевого управления	1	1	1
		403-3401120	Подшипник вала рулевого управления в сборе	1	1	1
	48	403-3401122	Корпус подшипника вала рулевого управления	1	1	1

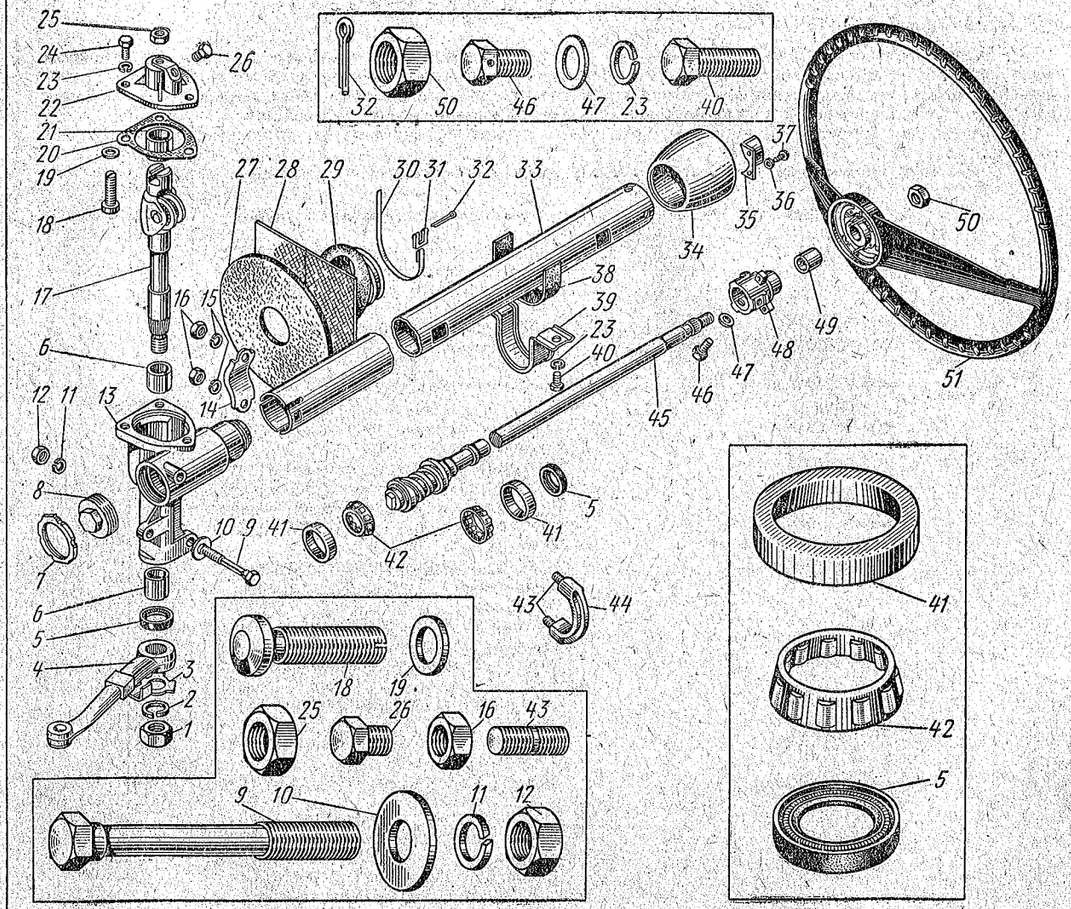

Рис. 57. Рулевая колонка (с чугунным картером механизма) и детали ее крепления на автомобиле
Примечание. Поз. *14—16* и *43* см. в подгруппе 1703.

№ рисунка	№ позиции на рисунке	№ детали	Наименование	Количество на автомобиль		
				412	427	434
57	*49*	403-3401123	Втулка подшипника вала рулевого управления	1	1	1
	47	252005-29	Шайба	3	3	3
		258257	Шплинт-проволока	1	1	1
	46	360152-02	Болт крепления подшипника вала рулевого управления	3	3	3
	9	200331-29	Болт крепления картера рулевого управления к раме	3	3	3
	10	252039-08	Шайба простая с увеличенным диаметром	2	2	2
	12	250512-29	Гайка	3	3	3
	11	252136-29	Шайба пружинная	3	3	3
		408П-3401136	Кронштейн крепления колонки рулевого управления к картеру в сборе	1	1	1
	44	408П-3401137	Кронштейн крепления колонки рулевого управления к картеру	1	1	1
		408П-3401138	Накладка колонки рулевого управления уплотнительная	3	3	3
34; 57	*3; 14*	403-1703035	Хомут кронштейна крепления колонки рулевого управления к картеру	1	1	1
	2; 43	216231-08	Шпилька крепления хомута к кронштейну	2	2	2
	5; 16	250511-29	Гайка	2	2	2
	4; 15	252135-29	Шайба пружинная	2	2	2
		408-3726030	Кольцо регулировочное	*	*	*
57	*35*	408П-3401140	Кронштейн крепления декоративного кожуха колонки рулевого управления	1	1	1
	34	403-1703027	Кожух колонки рулевого управления декоративный	1	1	1
	37	220080-29	Винт крепления декоративного кожуха	2	2	2
	36	252173-29	Шайба пружинная зубчатая с внутренним зубом	2	2	2

Подгруппа 3401. Механизм рулевого управления (с алюминиевым картером)

		412-3401010	Картер рулевого управления с втулками и сальниками в сборе	1	1	1
		412-3401012	Картер рулевого управления с втулками в сборе	1	1	1
58	*24*	412-3401015	Картер рулевого управления	1	1	1
	45	412-3401035	Вал и червяк рулевого управления в сборе	1	1	1
	51	250515-29	Гайка	1	1	1
	43, 44	400-3401045-Б 977906К	Подшипник червяка рулевого управления в сборе	2	2	2
	8	412-3401058	Гайка подшипников червяка рулевого управления регулировочная	1	1	1
	7	412-3401059	Контргайка регулировочной гайки подшипников червяка рулевого управления	1	1	1
	22	412-3401060	Вал сошки рулевого управления в сборе	1	1	1
		412-3401062 776700	Ролик вала сошки рулевого управления в сборе	1	1	1
	5	400-3401069	Сальник вала сошки и вала рулевого управления с пружиной в сборе	2	2	2
	6	400-3401076	Втулка вала сошки рулевого управления	2	2	2
		412-3401079	Крышка картера рулевого управления с валом сошки в сборе	1	1	1
	18	366723-29	Пробка наливного отверстия крышки картера рулевого управления	1	1	1

* По потребности.

№ рисунка	№ позиции на рисунке	№ детали	Наименование	Количество на автомобиль		
				412	427	434
58	*14*	412-3401083	Крышка картера рулевого управления			1
	13	412-3401084	Прокладка крышки картера рулевого управления	1	1	1
	16	412-3401087	Втулка резьбовая вала сошки рулевого управления регулировочная	1	1	1
	15	412-3401088	Контргайка резьбовой втулки вала сошки рулевого управления	1	1	1
	19	201456-29	Болт крепления крышки картера рулевого управления	3	3	3
	20	252155-29	Шайба пружинная	3	3	3
	4	**403-3401091**	Сошка рулевого управления	1	1	1
	3	403-3401093	Пластина вала сошки рулевого управления замковая	1	1	1
	1	362059	Гайка сошки рулевого управления	1	1	1

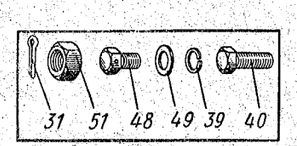

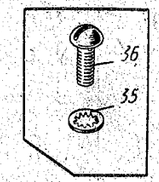

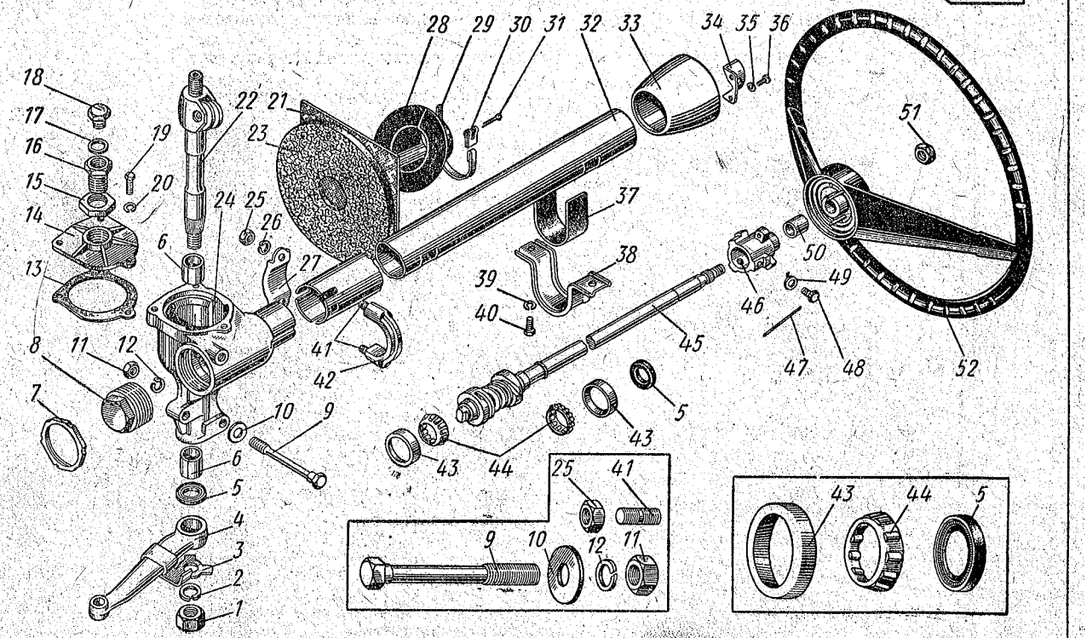

Рис. 58. Рулевая колонка (с алюминиевым картером механизма) и детали ее крепления на автомобиле

№ рисунка	№ позиции на рисунке	№ детали	Наименование	Количество на автомобиль		
				412	427	434
58	2	252160-08	Шайба пружинная	1	1	1
	17	412-3401102	Прокладка пробки наливного отверстия крышки картера рулевого управления	1	1	1
	32	412-3401105	Труба колонки рулевого управления картера	1	1	1
		403-3401120	Подшипник вала рулевого управления в сборе	1	1	1
	46	403-3401122	Корпус подшипника вала рулевого управления	1	1	1
	50	403-3401123	Втулка подшипников вала рулевого управления	1	1	1
	49	252005-29	Шайба	3	3	3
	47	258257	Шплинт-проволока	1	1	1
	48	360152-02	Болт крепления подшипника вала рулевого управления	3	3	3
	9	200331-29	Болт крепления картера рулевого управления к раме	3	3	3
	11	250512-29	Гайка	3	3	3
	10	252039-08	Шайба	2	2	2
	12	252136-29	Шайба пружинная	3	3	3
		412-3401136	Кронштейн крепления колонки рулевого управления к картеру в сборе	1	1	1
	42	412-3401137	Кронштейн крепления колонки рулевого управления к картеру	1	1	1
	27	403-1703035	Хомут кронштейна крепления колонки рулевого управления к картеру	1	1	1
	41	216231-08	Шпилька крепления хомута к кронштейну	2	2	2
	25	250511-29	Гайка	2	2	2
	26	252135-29	Шайба пружинная	2	2	2
	34	408П-3401140	Кронштейн крепления декоративного кожуха колонки рулевого управления	1	1	1
	33	412-3401142	Кожух колонки рулевого управления декоративный	1	1	1
	36	220080-29	Винт крепления декоративного кожуха	2	2	2
	35	252173-29	Шайба пружинная зубчатая с внутренним зубом	2	2	2

Подгруппа 3402. Рулевое колесо

50	8	408-3402010	Колесо рулевого управления с включателем сигнала в сборе	1	1	1
		408-3402012	Колесо рулевого управления без включателя сигнала в сборе	1	1	1
57; 58	51; 52	408-3402014	Колесо рулевого управления со штифтами в сборе	1	1	1
		367174-18	Штифт выключения указателей поворотов	2	2	2
		408-3402052	Включатель сигнала с пружинами в сборе	1	1	1
98	28	403-3402054	Включатель сигнала	1	1	1
		408-3402056-А	Крышка включателя сигнала в сборе	1	1	1
	25	403-3402058	Основание включателя сигнала	1	1	1
	29	221662-08	Винт крепления включателя сигнала к основанию	2	2	2
	34	403-3402060-Б	Крышка включателя сигнала	1	1	1
	33	408Э-3402062-01 ОК-4873	Орнамент крышки включателя сигнала	1	1	1
	32	403-3402064	Пластина крепления орнамента крышки включателя сигнала	1	1	1
	30	224521-08	Винт крепления орнамента к крышке	2	2	2
	31	252000-02	Шайба	2	2	2

№ рисунка	№ позиции на рисунке	№ детали	Наименование	Количество на автомобиль		
				412	427	434
		403-3402065	Пружина крепления крышки включателя сигнала	2	2	2
		252524	Заклепка пружины крепления крышки включателя сигнала	4	4	4
98	26	403-3402070	Втулка крепления включателя сигнала к рулевому колесу	3	3	3
		403-3402076	Кольцо с контактными пружинами в сборе	1	1	1
	24	400-1602113	Пружина включателя сигнала отжимная	3	3	3
	27	220082-29	Винт крепления включателя сигнала к рулевому колесу	3	3	3
	21	252153-02	Шайба пружинная	3	3	3
		403-3402080	Пружина контактная включателя сигнала	3	3	3
		403-3402083	Кольцо контактной пружины включателя сигнала	1	1	1
	23	403-3402084	Сухарь контактной пружины включателя сигнала	3	3	3
		255069	Заклепка крепления контактного кольца к ступице рулевого колеса	3	3	3
		252523	Заклепка	6	6	6

Подгруппа 3403. Крепление рулевого управления

57; 58	39; 38	403-3403012	Кронштейн крепления колонки рулевого управления к опоре на кузове	1	1	1
	38; 37	403-3403013	Прокладка колонки рулевого управления	1	1	1
	40; 40	201457-29	Болт крепления кронштейна колонки рулевого управления к опоре на кузове	2	2	2
	23; 39	252155-29	Шайба пружинная	2	2	2
	27; 23	408-3403026-А	Прокладка колонки рулевого управления уплотнительная	1	1	1
57	29	403-3403027 *1	Манжета колонки рулевого управления	1	1	1
58	28	412-3403027 *2	Манжета колонки рулевого управления	1	1	1
57; 58	28; 21	403-3403028-А	Накладка прокладки колонки рулевого управления уплотнительная	1	1	1
	30—32; 29—31	367233	Хомут крепления манжеты колонки рулевого управления	1	1	1

Пояснения к подгруппе 3403:

*1 Применяется на рулевой колонке с чугунным картером рулевого механизма.
*2 Применяется на рулевой колонке с алюминиевым картером рулевого механизма.

№ рисунка	№ позиции на рисунке	№ детали	Наименование	Количество на автомобиль		
				412	427	434
			Подгруппа 3501. Ножные передние тормоза и тормозные барабаны			
59	*6*	**403-3501010-Б**	Тормоз со стойкой и рычагом в сборе, передний правый	1	1	1
	4	**403-3501011-Б**	Тормоз со стойкой и рычагом в сборе, передний левый	1	1	1
61	*2*	407-5101280-А	Пробка (заглушка) транспортная	2	2	2
		403-3501012	Щит переднего тормоза правый в сборе	1	1	1
60	*10*	403-3501013	Щит переднего тормоза левый с боре	1	1	1
	8	**402-3501035**	Пружина колодок переднего тормоза стяжная длинная	4	4	4

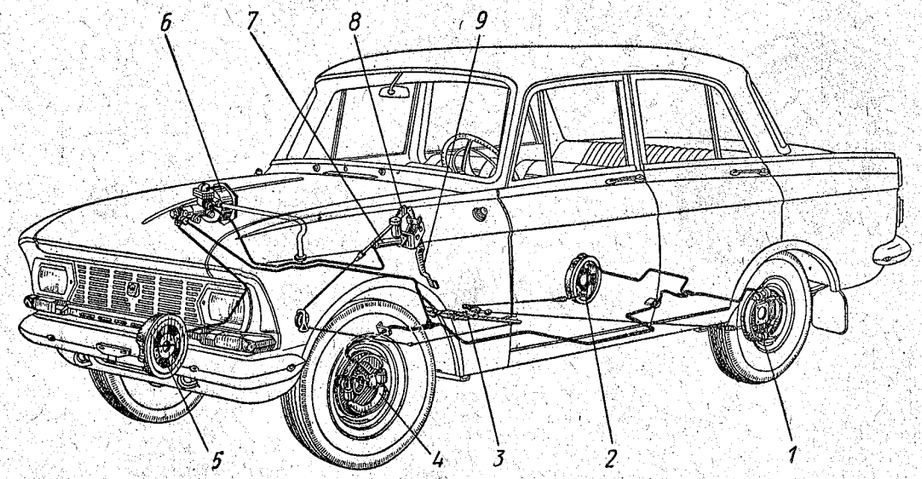

Рис. 59. Управление ножным тормозом

		403-3501040	Цилиндр переднего тормоза колесный правый в сборе	2	2	2
60	*7*	**403-3501041**	Цилиндр переднего тормоза колесный левый в сборе	2	2	2
61	*2*	367090-02-Т	Пробка (заглушка) транспортная	4	4	4
	1	367100-02	Пробка (заглушка) транспортная	4	4	4
		403-3501046	Цилиндр переднего тормоза колесный правый	2	2	2
	3	**403-3501047**	Цилиндр переднего тормоза колесный левый	2	2	2
	6	**403-3501051-А**	Манжета поршня колесного цилиндра тормоза уплотнительная	4	4	4
	5—8	**403-3501055**	Поршень колесного цилиндра тормоза в сборе	4	4	4
	7	403-3501056	Поршень колесного цилиндра тормоза	4	4	4
	8	403-3501057	Стержень колодок тормоза опорный	4	4	4
	9	**402-3501058**	Колпак колесного цилиндра защитный	4	4	4
	5	403-3501060	Кольцо поршня колесного цилиндра тормоза упорное	4	4	4
	11	**403-3501064**	Клапан выпуска воздуха колесного цилиндра тормоза	2	2	2
	10	**402-3501065** / **ГАЗ-12-3501049**	Колпачок клапана колесного цилиндра тормоза предохранительный	2	2	2

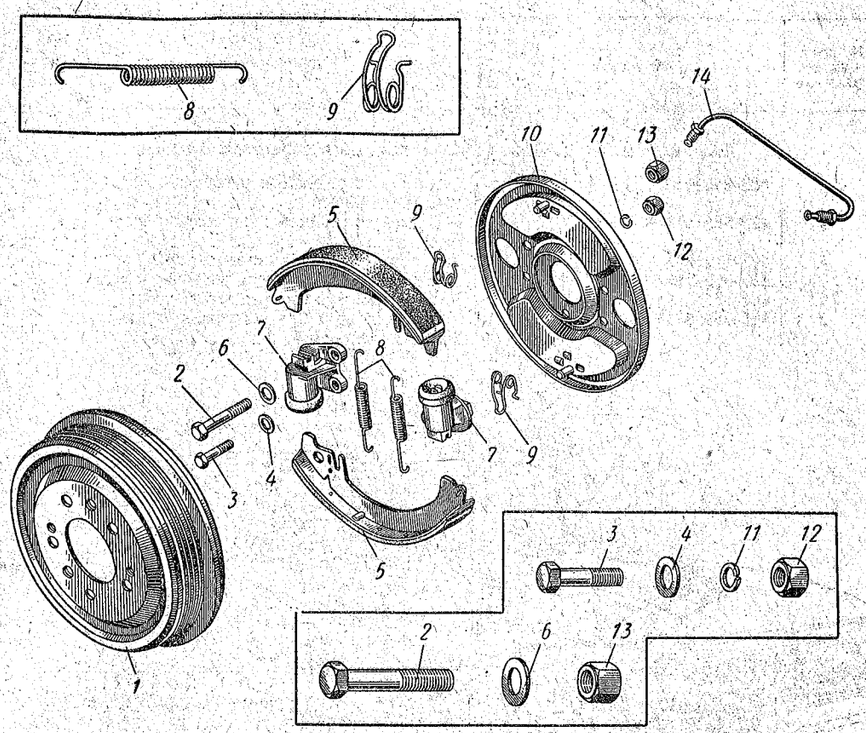

Рис. 60. Тормоз переднего колеса
Примечание. Поз. *2*, *6* и *13* см. в подгруппе 3001.

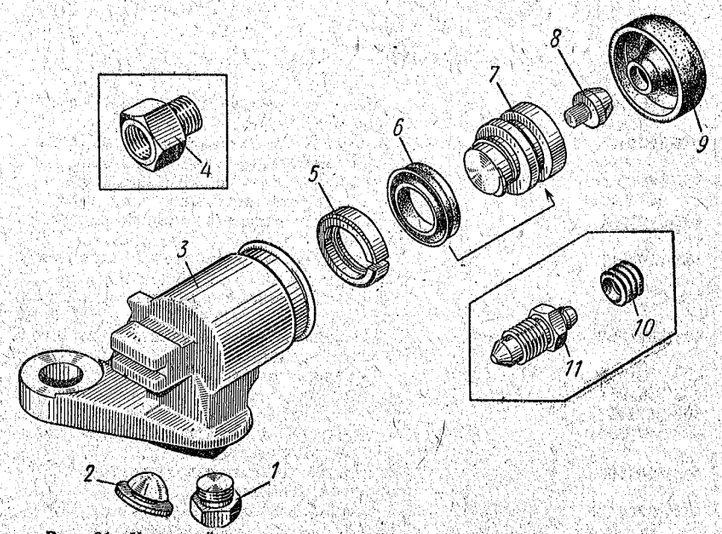

Рис. 61. Колесный цилиндр гидропривода тормоза переднего колеса

№ рисунка	№ позиции на рисунке	№ детали	Наименование	Количество на автомобиль 412	427	434
60	*1*	**412-3501070**	Тормозной барабан	2	2	2
		221660-08	Винт крепления тормозного барабана к ступице переднего колеса	4	4	4
		408-3501090	Колодка и фрикционная накладка тормоза верхняя в сборе	2	2	2
	5	**403-3501090**	Колодка и фрикционная накладка тормоза нижняя в сборе	4	4	4
		403-3501095	Колодка тормоза	4	4	4
		412-3501105-А	Накладка колодки тормоза фрикционная	4	4	4
	9	**410-3501127**	Пружина колодок переднего тормоза прижимная	4	4	4
		403-3501130	Трубка гидропривода колесных цилиндров переднего тормоза соединительная правая в сборе	1	1	1
	14	**403-3501131**	Трубка гидропривода колесных цилиндров переднего тормоза соединительная левая в сборе	1	1	1
61	*4*	**403-3501140**	Штуцер переднего колесного цилиндра переднего тормоза	2	2	2
		365177	Прокладка штуцера переднего тормоза уплотнительная	2	2	2
60	*3*	**403-3501200**	Болт крепления щита переднего тормоза к стойке передней подвески	4	4	4
	12	250688-29	Гайка	4	4	4
	4	252006-29	Шайба	4	4	4
	11	252136-02	Шайба пружинная	4	4	4

Подгруппа 3502. Ножные задние тормоза и тормозные барабаны

59	*2*	**403-3502010**	Тормоз задний правый в сборе	1	1	1
	1	**403-3502011**	Тормоз задний левый в сборе	1	1	1
		252136-02	Шайба пружинная	8	8	8
		360118-29	Болт крепления щита заднего тормоза к заднему мосту	8	8	8
		403-3502012	Щит заднего тормоза правый в сборе	1	1	1
62	*15*	403-3502013	Щит заднего тормоза левый в сборе	1	1	1
	11	402-3502035	Пружина колодок тормоза стяжная длинная	2	2	2
	9	**402-3502036**	Пружина колодок тормоза стяжная короткая	2	2	2
	10	**403-3502040**	Цилиндр заднего тормоза колесный в сборе	2	2	2
		367090-02-Т	Пробка (заглушка) транспортная	2	2	2
63	*5*	**403-3502046**	Цилиндр заднего тормоза колесный	2	2	2
	2	**403-3501051-А**	Манжета поршня колесного цилиндра тормоза уплотнительная	4	4	4
	2—4	**403-3501055**	Поршень колесного цилиндра тормоза в сборе	4	4	4
		403-3501056	Поршень колесного цилиндра тормоза	4	4	4
		403-3501057	Стержень колодок тормоза опорный	4	4	4
	1	**402-3501058**	Колпак колесного цилиндра тормоза защитный	4	4	4
	4	403-3501060	Кольцо поршня колесного цилиндра тормоза упорное	4	4	4
62	*17*	201416-29	Болт крепления колесного цилиндра заднего тормоза к щиту	4	4	4
	16	252154-02	Шайба пружинная	4	4	4
63	*6*	**403-3501064**	Клапан выпуска воздуха колесного цилиндра тормоза	2	2	2
	7	**402-3501065**	Колпачок клапана колесного цилиндра тормоза предохранительный	2	2	2
62	*2*	**412-3501070**	Тормозной барабан	2	2	2
	1	221660-02	Винт крепления тормозного барабана к фланцу полуоси	4	4	4

№ рисунка	№ позиции на рисунке	№ детали	Наименование	Количество на автомобиль 412	427	434
62	*13*	**403-3501090**	Колодка и фрикционная накладка тормоза в сборе	4	4	4
		403-3501095	Колодка тормоза	4	4	4
		402-3501105-А	Накладка колодки тормоза фрикционная	4	4	4
	8	**410-3501127**	Пружина колодок заднего тормоза прижимная	4	4	4

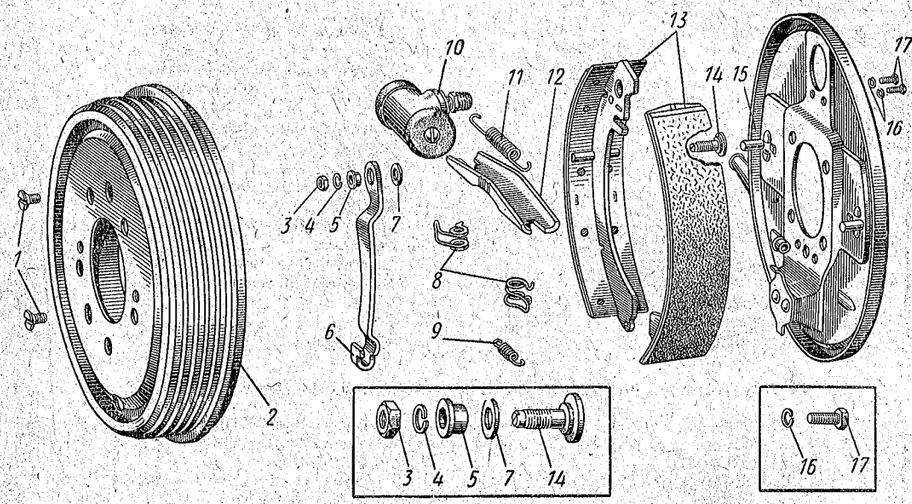

Рис. 62. Тормоз заднего колеса

Примечание. Поз. *3—7*, *12* и *14* см. в подгруппе 3508.

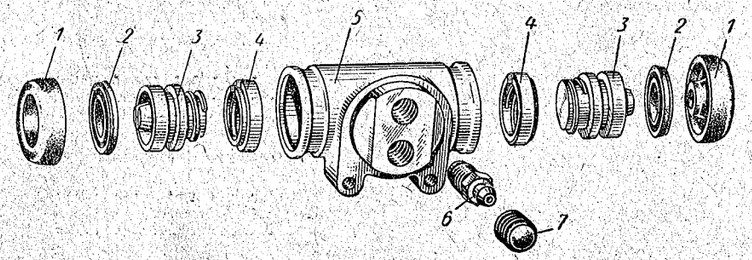

Рис. 63. Колесный цилиндр гидропривода тормоза заднего колеса

Подгруппа 3504. Педаль тормоза и привод

59; 64	*9; 4*	408-3504010	Педаль тормоза с втулкой в сборе	1	1	1
64	*6*	**403-1602017**	Втулка ступицы педали тормоза	2	2	2
	9	**403-1602048**	Накладка площадки педали тормоза	1	1	1
	2	**403-1602055**	Ось педали тормоза	1	1	1
	1	258053	Шплинт разводной	1	1	1

№ рисунка	№ позиции на рисунке	№ детали	Наименование	Количество на автомобиль		
				412	427	434
64	3	408-3504068-А	Кронштейн крепления педали тормоза к щиту и к поперечине передка кузова	1	1	1
	7	201455-29	Болт крепления кронштейна педали тормоза к поперечине передка кузова	1	1	1
	8	252135-02	Шайба пружинная	1	1	1
	5	403-1602094-Б	Пружина педали тормоза оттяжная	1	1	1

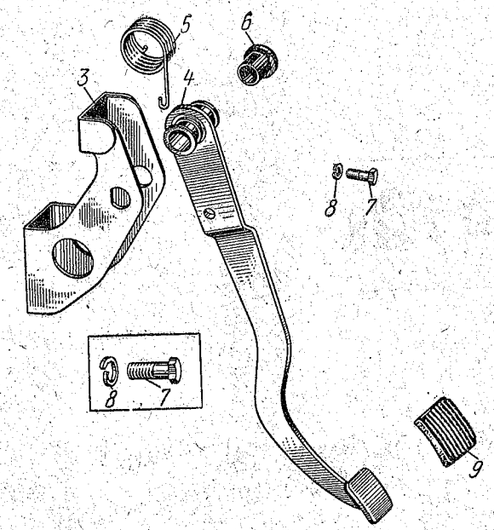

Рис. 64. Педаль тормоза

Подгруппа 3505. Главный цилиндр тормоза

59	7	412-3505010	Цилиндр тормоза главный в сборе	1	1	1
65	23	363098-02	Шпилька крепления корпуса главного цилиндра к щиту передка кузова	2	2	2
				2	2	2
		250511-29	Гайка	2	2	2
		252135-02	Шайба пружинная	2	2	2
	10	403-3505015	Корпус главного цилиндра тормоза	1	1	1
	1	412-3505017	Штуцер главного цилиндра тормоза	1	1	1
	2	402-3505018-01	Прокладка штуцера главного цилиндра тормоза	1	1	1
		402-3505020	Клапан главного цилиндра тормоза в сборе	1	1	1
	3	402-3505023-А	Кольцо клапана главного цилиндра тормоза упорное	1	1	1
	5	402-3505026	Обойма клапана главного цилиндра тормоза	1	1	1
	4	402-3505027-А	Клапан главного цилиндра тормоза	1	1	1
		403-3505028	Поршень главного цилиндра тормоза в сборе	1	1	1
	17	403-3505029	Поршень главного цилиндра тормоза	1	1	1
	9	402-3505030	Клапан поршня главного цилиндра тормоза	1	1	1
		403-3505031	Пружина поршня главного цилиндра тормоза возвратная в сборе	1	1	1

№ рисунка	№ позиции на рисунке	№ детали	Наименование	Количество на автомобиль		
				412	427	434
65	6	403-3505032	Пружина поршня главного цилиндра тормоза возвратная	1	1	1
	18	403-3505033	Манжета поршня главного цилиндра уплотнительная наружная	1	1	1
	8	402-3505035	Манжета поршня главного цилиндра тормоза уплотнительная внутренняя	1	1	1
	7	402-3505037	Держатель возвратной пружины поршня главного цилиндра тормоза	1	1	1

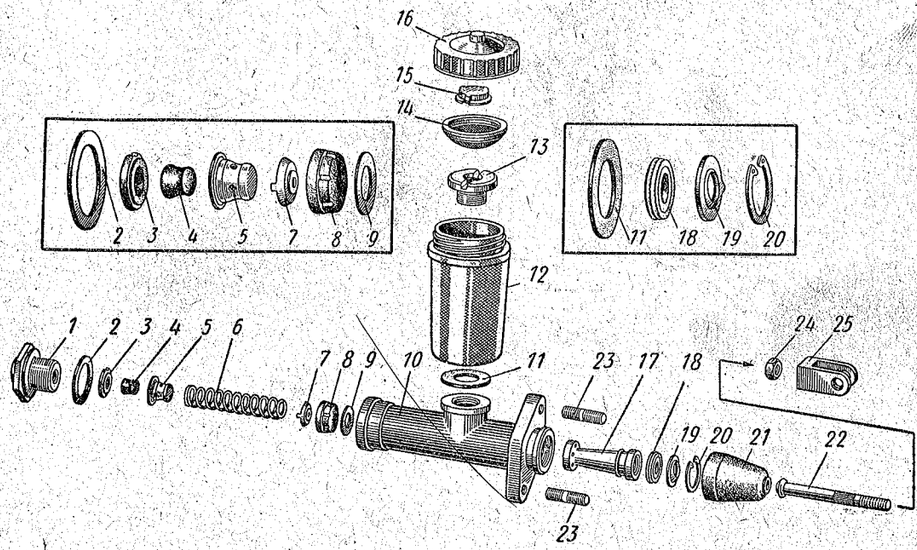

Рис. 65. Главный цилиндр гидропривода тормоза

	20	403-3505038	Кольцо упорной шайбы поршня главного цилиндра тормоза стопорное	1	1	1
	19	403-3505048-Б	Шайба поршня главного цилиндра тормоза упорная	1	1	1
	22	408-3505062	Толкатель поршня главного цилиндра тормоза	1	1	1
	25	408-3505064	Вилка толкателя поршня главного цилиндра тормоза	1	1	1
	24	250510-29	Гайка толкателя поршня главного цилиндра тормоза регулировочная	1	1	1
		252005-29	Шайба	1	1	1
		258039-08	Шплинт разводной	1	1	1
		260034-29	Палец толкателя поршня главного цилиндра тормоза	1	1	1
	21	403-3505065	Колпак главного цилиндра тормоза защитный	1	1	1
	12	403-3505108-Б	Корпус бачка главного цилиндра тормоза	1	1	1
	16	403-3505110	Крышка бачка главного цилиндра тормоза	1	1	1
	15	403-3505113-Б	Обойма крышки бачка главного цилиндра тормоза	1	1	1

№ рисунка	№ позиции на рисунке	№ детали	Наименование	Количество на автомобиль 412	427	434
65	*13*	**403-3505115**	Штуцер бачка главного цилиндра тормоза	1	1	1
		403-3505116	Крышка бачка главного цилиндра тормоза в сборе	1	1	1
	11	**403-3505117-А1**	Прокладка штуцера бачка главного цилиндра тормоза	1	1	1
	14	**403-3505126-01**	Сетка бачка главного цилиндра тормоза в сборе	1	1	1
		367090-02-Т	Пробка (заглушка) транспортная	1	1	1
		408-3505950	Толкатель поршня главного цилиндра тормоза в сборе (комплект)	1	1	1

Подгруппа 3506. Трубопроводы гидравлического привода тормозов

66	*14*	**408-3506011**	Тройник (муфта) трубок от цилиндра гидровакуумного усилителя тормоза к коллектору трубопроводов, к переднему правому тормозу и для закрепления включателя стоп-сигнала	1	1	1
	12	**408-3506014**	Болт для соединения тройника (муфты) с цилиндром гидровакуумного усилителя тормоза	1	1	1
	13	365178	Шайба уплотнительная	1	1	1
	15	365179	Шайба уплотнительная	12	12	12
		400-1104018	Прокладка скобы крепления трубки			
	2	**403-3506028**	Коллектор трубопроводов тормоза в сборе	1	1	1
		403-3506030-Б	Коллектор гидропривода тормоза	1	1	1
	3	201455-29	Болт крепления коллектора к кузову	1	1	1
	4	252155-29	Шайба пружинная	1	1	1
	5	**412-3506050**	Трубка от коллектора к левому переднему тормозу в сборе	1	1	1

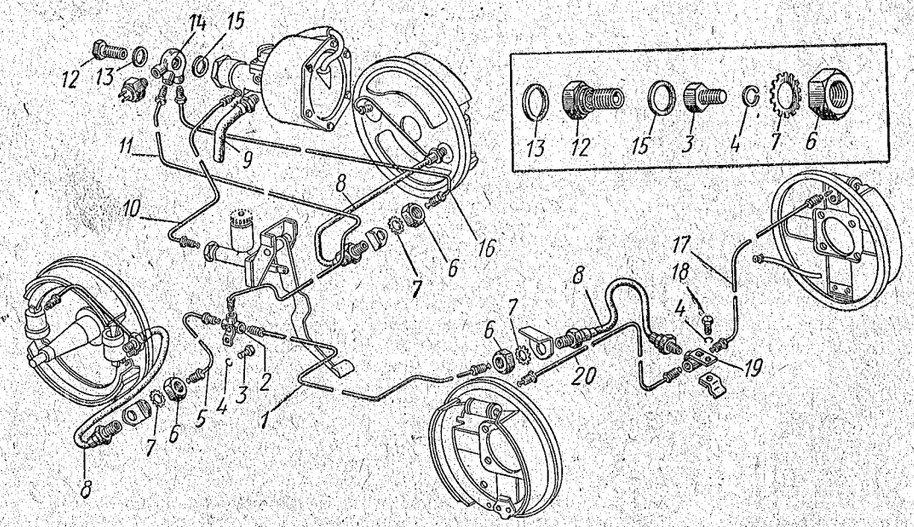

Рис. 66. Трубопроводы гидравлического привода тормозов

№ рисунка	№ позиции на рисунке	№ детали	Наименование	Количество на автомобиль 412	427	434
66	*8*	**400-3506060-Б1**	Шланг гибкий гидравлического привода передних и задних тормозов	3	3	3
	6	250636-29	Гайка крепления наконечника гибкого шланга передних и задних тормозов	3	3	3
	7	252239-08	Шайба пружинная зубчатая с наружным зубом	3	3	3
	1	**408-3506080**	Трубка от коллектора к задним тормозам в сборе	1	1	1
	19	**400-3506090**	Тройник трубопроводов к задним тормозам в сборе	1	1	1
	18	201453-29	Болт крепления тройника трубопроводов к кронштейну	1	1	1
	4	252155-29	Шайба пружинная	1	1	1
	17	**402-3506100**	Трубка от тройника к правому заднему тормозу в сборе	1	1	1
	20	**402-3506110**	Трубка от тройника к левому заднему тормозу в сборе	1	1	1
	11	**412-3506150**	Трубка от гидровакуумного усилителя тормозов к коллектору гидропривода в сборе	1	1	1
	16	**412-3506160**	Трубка от гидровакуумного усилителя к правому переднему тормозу в сборе	1	1	1
	10	**412-3506170**	Трубка от главного цилиндра гидропривода к гидровакуумному усилителю тормозов в сборе	1	1	1

Подгруппа 3508. Управление ручным тормозом

59	*8*	408-3508015	Рычаг тормоза ручной в сборе	1	1	1
67	*21*	408-3508017	Стержень ручного рычага тормоза с рукояткой и тросом в сборе	1	1	1
	12	258723-29	Штифт стержня ручного рычага тормоза	1	1	1
	14	408-3508022	Корпус ручного рычага тормоза в сборе	1	1	1
	13	402-3508026	Шайба корпуса ручного рычага тормоза уплотнительная	1	1	1
	18	201459-29	Болт крепления ручного рычага тормоза	1	1	1
	16	250510-29	Гайка	1	1	1
	17	252135-29	Шайба пружинная	1	1	1
	15	402-3508030	Собачка ручного рычага тормоза	2	2	2
	19	402-3508036	Пружина собачки ручного рычага тормоза	1	1	1
	20	255131-29	Заклепка собачки ручного рычага тормоза	2	2	2
59	*3*	412-3508046 *1	Рычаг ручного привода тормоза промежуточный с кронштейном и уравнителем в сборе	1	1	1
67	*22*	408-3508047	Рычаг ручного привода тормоза промежуточный в сборе	1	1	1
	45	252007-29	Шайба	1	1	1
	46	258053-29	Шплинт разводной	1	1	1
	24	260085-29	Палец крепления промежуточного рычага ручного привода тормоза к кронштейну	1	1	1
	25	412-3508060 *2	Кронштейн крепления промежуточного рычага в сборе	1	1	1
	47	408-3508072	Наконечник уравнителя задних тросов регулировочный	1	1	1
	48	252005-29	Шайба	1	1	1
	43	258038-29	Шплинт	1	1	1
	23	260033-29	Палец крепления регулировочного наконечника уравнителя к промежуточному рычагу	1	1	1
	39	402-3508076	Гайка регулировочного наконечника задних тросов ручного привода тормоза	1	1	1

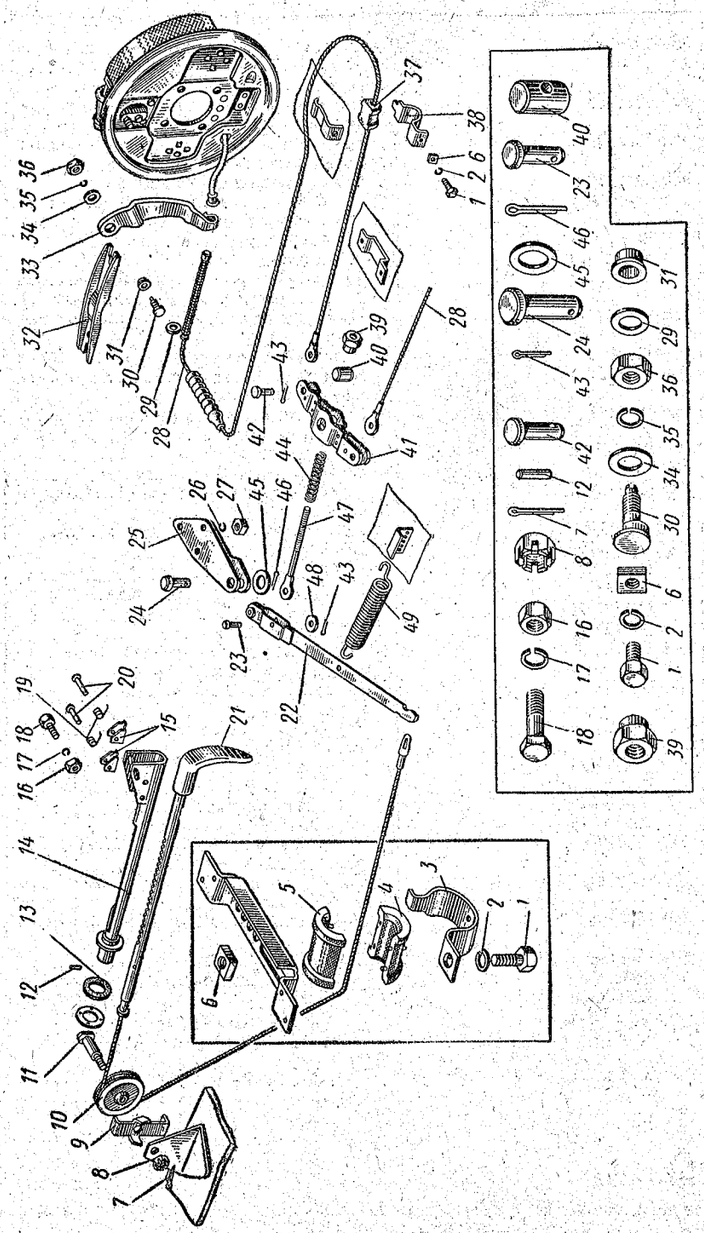

Рис. 67. Управление ручным тормозом

№ рисунка	№ позиции на рисунке	№ детали	Наименование	Количество на автомобиль		
				412	427	434
67	*44*	402-3508078	Пружина регулировочного наконечника задних тросов ручного привода тормоза	1	1	1
	49	408-3508093	Пружина промежуточного рычага ручного привода тормоза оттяжная	1	1	1
	41	402-3508100-А	Уравнитель задних тросов ручного привода тормоза в сборе	1	1	1
	40	402-3508104	Палец крепления уравнителя	1	1	1
	27	250510-29	Гайка крепления кронштейна промежуточного рычага к кузову	3	3	3
	26	252135-29	Шайба пружинная	3	3	3
	43	258038-29	Шплинт	2	2	2
	42	260032-29	Палец крепления наконечника заднего троса к уравнителю	2	2	2
	28	**408-3508120**	Трос ручного привода тормоза задний в сборе	2	2	2
	10	408-3508133	Ролик ручного привода тормоза в сборе	1	1	1
	9	408-3508139	Предохранительная планка ролика (ограничитель троса)	1	1	1
	11	408-3508141	Ось ролика ручного привода тормоза	1	1	1
	8	250976-29	Гайка прорезная	1	1	1
	7	258025-08	Шплинт разводной	1	1	1
	29	402-3508145	Шайба пружины упорная	2	2	2
	38	402-3508155-Б	Скоба промежуточной подвески заднего троса	2	2	2
	37	**402-3508156**	Втулка скобы промежуточной подвески заднего троса	2	2	2
	1	ГАЗ-12-3508098	Болт крепления скобы промежуточной подвески заднего троса	2	2	2
	6	201416-29	Гайка четырехгранная	2	2	2
	2	251104-29	Шайба пружинная	2	2	2
	3	252134-29	Скоба кронштейна подвески переднего троса ручного рычага тормоза	1	1	1
	5	408-3508163	Втулка переднего троса направляющая (верхняя часть)	1	1	1
	4	АДПМ-166	Втулка переднего троса направляющая (нижняя часть)	1	1	1
	1	АДПМ-167	Болт крепления скобы подвески переднего троса к кронштейну	1	1	1
	6	201416-29	Гайка четырехгранная	1	1	1
	2	251104-29	Шайба пружинная	1	1	1
	33	252134-29	Рычаг ручного привода тормоза разжимной правый	1	1	1
62	*6*	402-3508190	Рычаг ручного привода тормоза разжимной левый	1	1	1
67; 62	*30*; *14*	402-3508191	Винт разжимного рычага регулировочный	2	2	2
	31; *5*	**402-3508195**	Втулка регулировочного винта	2	2	2
	36; *3*	402-3508196	Гайка регулировочного винта	2	2	2
	34; *7*	250511-29	Шайба	2	2	2
	35; *4*	252005-29	Шайба пружинная	2	2	2
67	*32*	252155-02	Планка колодок тормоза распорная правая	1	1	1
62	*12*	403-3508200	Планка колодок тормоза распорная левая	1	1	1
		403-3508201				

Пояснения к подгруппе 3508:

*1 Применяется на автомобилях с цельноштампованным основанием (полом) кузова; на автомобилях со сварным основанием (полом) кузова применяется дет. 408-3508046.

*2 Применяется на автомобилях с цельноштампованным основанием (полом) кузова; на автомобилях со сварным основанием (полом) кузова применяется дет. 408-3508060.

№ рисунка	№ позиции на рисунке	№ детали	Наименование	Количество на автомобиль		
				412	427	434
			Подгруппа 3550. Усилитель тормоза гидровакуумный			
59	*6*	**412-3550010**	Усилитель тормоза гидровакуумный в сборе	1	1	1
68	*56*	201468-29	Болт крепления гидровакуумного усилителя тормоза к кронштейну	2	2	2
	23	250510-29	Гайка	2	2	2
	22	252155-29	Шайба пружинная	2	2	2
	27	412-3550015	Корпус гидравлического цилиндра усилителя тормоза	1	1	1
	34	**412-3550017**	Штуцер гидравлического цилиндра усилителя тормоза	1	1	1
	33	365127	Шайба специальная	1	1	1
	35	407-5101280-А	Заглушка транспортная	1	1	1

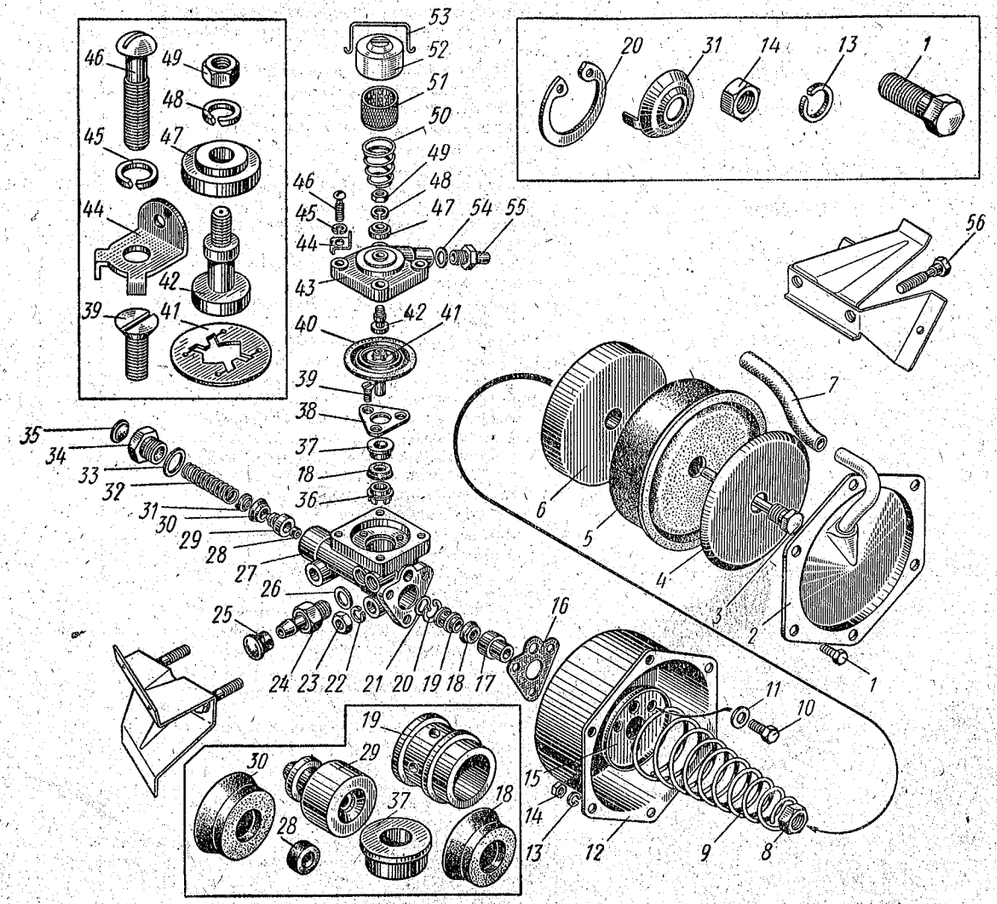

Рис. 68. Гидровакуумный усилитель тормоза

№ рисунка	№ позиции на рисунке	№ детали	Наименование	Количество на автомобиль		
				412	427	434
68	*31, 32*	**412-3550020**	Пружина поршня гидравлического цилиндра усилителя тормоза возвратная в сборе	1	1	1
	32	412-3550022	Пружина поршня гидравлического цилиндра усилителя тормоза возвратная	1	1	1
	31	412-3550025	Держатель возвратной пружины гидравлического цилиндра усилителя тормоза	1	1	1
	21	412-3550026	Шайба поршня гидравлического цилиндра усилителя тормоза упорная	1	1	1
	20	**412-3550027**	Кольцо шайбы поршня гидравлического цилиндра усилителя тормоза стопорное	1	1	1
	28—30	**412-3550028**	Поршень гидравлического цилиндра усилителя тормоза в сборе	1	1	1
	29	412-3550029	Поршень гидравлического цилиндра усилителя тормоза	1	1	1
	28	**412-3550030**	Шайба поршня гидравлического цилиндра усилителя тормоза уплотнительная	1	1	1
	30,	**412-3550031**	Манжета поршня гидравлического цилиндра усилителя тормоза	1	1	1
	19	**412-3550032**	Втулка манжеты толкателя поршня гидравлического цилиндра усилителя тормоза распорная	1	1	1
	18	**412-3550033**	Манжета толкателя поршня гидравлического цилиндра усилителя тормоза	1	1	1
	17	**412-3550048**	Втулка толкателя поршня гидравлического цилиндра усилителя тормоза направляющая	1	1	1
	3—6, 8	412-3550070	Поршень вакуумного цилиндра усилителя тормоза в сборе	1	1	1
	6	412-3550071	Поршень вакуумного цилиндра усилителя тормоза	1	1	1
	4	412-3550072	Шайба диафрагмы вакуумного цилиндра усилителя тормоза прижимная	1	1	1
	3	**412-3550073**	Толкатель поршня гидравлического цилиндра усилителя тормоза в сборе	1	1	1
	5	**412-3550076**	Диафрагма вакуумного цилиндра усилителя тормоза	1	1	1
	8	362021-08	Гайка крепления поршня вакуумного цилиндра на толкателе	1	1	1
	9	412-3550078	Пружина поршня вакуумного цилиндра усилителя тормоза	1	1	1
	12	412-3550080	Корпус вакуумного цилиндра усилителя тормоза	1	1	1
	16	**412-3550084**	Прокладка вакуумного цилиндра усилителя тормоза уплотнительная	1	1	1
	10	201454-29	Болт крепления вакуумного цилиндра к гидравлическому цилиндру усилителя тормоза	3	3	3
	11	365102	Шайба	3	3	3
	2	412-3550086	Крышка вакуумного цилиндра усилителя тормоза с трубкой в сборе	1	1	1
	1	201418-29	Болт крепления крышки вакуумного цилиндра усилителя тормоза	6	6	6
	14	250508-29	Гайка	6	6	6
	13	252154-29	Шайба пружинная	6	6	6
	15	412-3550102	Шайба пружины вакуумного поршня усилителя тормоза опорная	1	1	1
	7	**401-1104022**	Шланг крышки вакуумного цилиндра усилителя тормоза соединительный	1	1	1
		367090-02-Т	Пробка транспортная	2	2	2
	25	412-3550126-Т	Пробка транспортная	1	1	1

№ рисунка	№ позиции на рисунке	№ детали	Наименование	Количество на автомобиль 412	427	434
			Подгруппа 3551. Механизм следящий гидровакуумного усилителя тормоза			
68		**412-3551010**	Крышка следящего механизма в сборе	1	1	1
	43	**412-3551012**	Крышка следящего механизма усилителя тормоза	1	1	1
	46	222531-29	Винт крепления крышки	4	4	4
	45	252154-29	Шайба пружинная	4	4	4
	50	**412-3551022**	Пружина клапана следящего механизма усилителя тормоза	1	1	1
	47	**412-3551030**	Клапан атмосферный следящего механизма усилителя тормоза в сборе	1	1	1
	42	**412-3551035**	Клапан вакуумный следящего механизма усилителя тормоза	1	1	1
	49	250762-29	Гайка соединения клапанов следящего механизма	1	1	1
	48	252152-29	Шайба пружинная	1	1	1
	40	**412-3551040**	Диафрагма следящего механизма усилителя тормоза в сборе	1	1	1
		412-3551042	Поршень следящего механизма усилителя тормоза	1	1	1
		412-3551043	Толкатель диафрагмы следящего механизма усилителя тормоза	1	1	1
		412-3551044	Шайба диафрагмы следящего механизма усилителя тормоза	2	2	2
		412-3551045	Диафрагма следящего механизма усилителя тормоза	1	1	1
	41	412-3551048	Шайба диафрагмы следящего механизма усилителя тормоза запорная	1	1	1
	18	**412-3550033**	Манжета поршня следящего механизма усилителя тормоза	1	1	1
	36	**412-3551084**	Втулка распорная манжеты поршня следящего механизма усилителя тормоза	1	1	1
	38	412-3551086	Пластина крепления направляющей втулки поршня следящего механизма усилителя тормоза	1	1	1
	39	221605-29	Винт крепления пластины	3	3	3
	37	412-3551088	Втулка направляющая поршня следящего механизма усилителя тормоза	1	1	1
	44	412-3551090	Держатель пружины крепления крышки воздушного фильтра усилителя тормоза	2	2	2
	53	412-3551092	Пружина крепления крышки воздушного фильтра усилителя тормоза	1	1	1
	52	**412-3551094**	Крышка воздушного фильтра усилителя тормоза	1	1	1
	51	**412-3551102**	Фильтр воздушный в сборе	1	1	1
	55	412-3551120	Штуцер для присоединения гибкого шланга усилителя тормоза	1	1	1
	54	365160	Шайба уплотнительная	1	1	1
			Подгруппа 3552. Трубопроводы гидровакуумного усилителя тормоза			
68	*24*	**412-3552010**	Клапан обратный в сборе	1	1	1
	26	365161	Шайба	1	1	1
66	*9*	**412-3552030**	Шланг усилителя тормоза соединительный	1	1	1
		367020	Хомут шланга	2	2	2
11	*10*	412-3551120 *1	Штуцер на впускном трубопроводе для присоединения гибкого шланга	1	1	1
	11	365160	Шайба уплотнительная	1	1	1

Примечание к подгруппе 3552:

*1 При отсутствии гидровакуумного усилителя тормоза вместо дет. 412-3551120 устанавливается транспортная пробка-заглушка дет. 366724-15.

№ рисунка	№ позиции на рисунке	№ детали	Наименование	Количество на автомобиль 412	427	434
			Подгруппа 3701. Генератор			
69	*49*	**412-3701010** **Г250-Ж**	Генератор переменного тока в сборе	1	1	1
		412-3701010-01 *1 **Г250-Ж1**	Генератор переменного тока в сборе	1	1	1
	39	**412-3701630**	Кронштейн крепления генератора к двигателю передний	1	1	1
	13	201682-29	Болт крепления генератора к переднему кронштейну	1	1	1
	10	250773-29	Гайка	2	2	2
	11	**412-3701632**	Кронштейн крепления генератора к двигателю задний	1	1	1
	13	201682-29	Болт крепления генератора к заднему кронштейну	1	1	1
	10	250773-29	Гайка	2	2	2
	50	363071-29	Шпилька крепления заднего кронштейна на двигателе	1	1	1

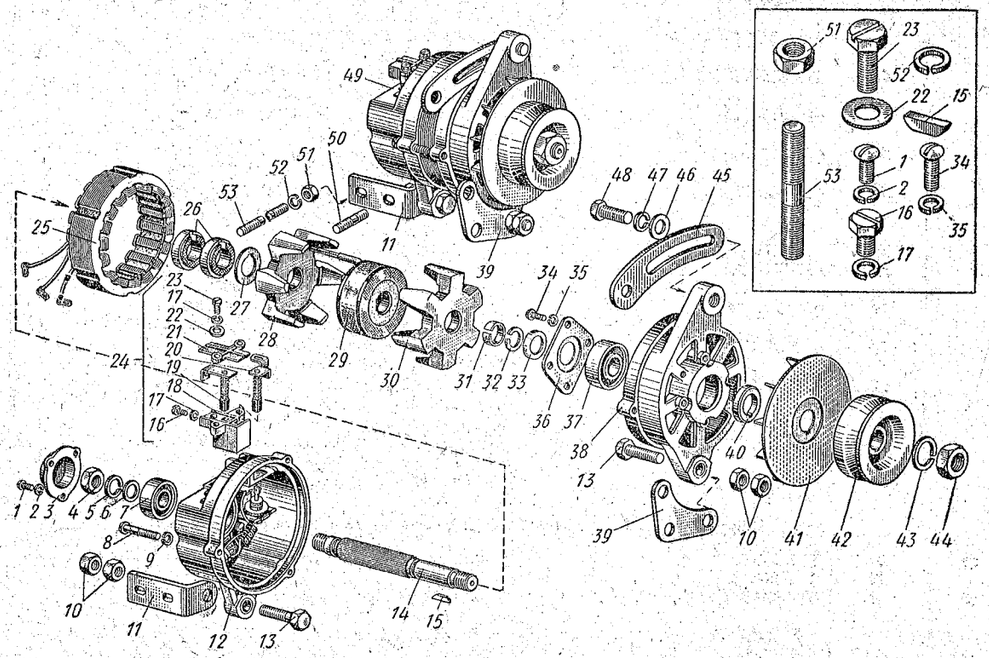

Рис. 69. Генератор и детали его крепления

69	*53*	363079-29	Шпилька крепления заднего кронштейна на двигателе	1	1	1
	51	250511-29	Гайка	2	2	2
	52	252135-29	Шайба пружинная	2	2	2

№ рисунка	№ позиции на рисунке	№ детали	Наименование	Количество на автомобиль		
				412	427	434
69	*45*	**412-3701635**	Планка генератора установочная	1	1	1
	48	201460-29	Болт крепления установочной планки к генератору	1	1	1
	46	252038-29	Шайба	1	1	1
	47	252135-29	Шайба пружинная	1	1	1
	33	121-3701005	Чашка опорная	1	1	1
	24	**Г250И-3701010**	Щеткодержатель в сборе	1	1	1
	21	Г250И-3701012	Крышка щеткодержателя	1	1	1
	18	**Г250И-3701013**	Щеткодержатель с втулкой в сборе	1	1	1
	23	Г250-3701016	Болт крепления крышки и щеткодержателя к крышке со стороны контактных колец	2	2	2
	22	8Х-1497	Шайба	2	2	2
	20	**Г250-3701020**	Массовая щетка в сборе	1	1	1
	19	**Г250-3701030**	Изолированная щетка в сборе	1	1	1
	16	НО-4503	Болт специальный	1	1	1
	17	Х-4001	Шайба пружинная	3	3	3
	42	**Г250Ж-3701051**	Шкив вала ротора	1	1	1
	43	МХ-0234	Шайба пружинная	1	1	1
	44	МХ-0235	Гайка крепления шкива на валу	1	1	1
	15	Б-16	Шпонка шкива сегментная	1	1	1
	40	Г250-3701054	Втулка	1	1	1
	41	Г250Ж-3701055	Вентилятор в сборе	1	1	1
	3	Г253-3701060	Крышка заднего подшипника	1	1	1
	2	Х-1012	Шайба пружинная	3	3	3
	1	Х-1541	Винт крепления крышки заднего подшипника	3	3	3
	25	**Г250-3701100** *2	Статор с обмотками в сборе	1	1	1
		Г250-370110-А1 *3	Статор с обмотками в сборе	1	1	1
		Г250Ж-3701200	Ротор в сборе	1	1	1
	32	Г210-3701202	Кольцо разрезное	1	1	1
	26	Г250-3701205	Кольцо контактное в сборе	2	2	2
	27	Г250-3701208	Шайба изоляционная	1	1	1
	14	Г250-3701211	Вал ротора	1	1	1
	6	МХ-0825	Шайба	1	1	1
	5	7Х-4289	Шайба пружинная	1	1	1
	4	МХ-0015	Гайка вала ротора со стороны контактных колец (крепления подшипника)	1	1	1
	30	Г250Ж-3701212	Наконечник полюсный со стороны привода	1	1	1
	28	Г250Ж-3711213	Наконечник полюсный со стороны контактных колец	1	1	1
	31	Г250-3701216	Втулка упорная	1	1	1
	29	**Г250-3701220**	Катушка возбуждения в сборе	1	1	1
	12	**Г250Ж-3701300** *2	Крышка со стороны контактных колец с радиатором и диодами в сборе	1	1	1
		Г250Ж1-3701300 *3	Крышка со стороны контактных колец в сборе	1	1	1
		Г250Ж-3701301 *2	Крышка со стороны контактных колец	1	1	1
		Г250Ж1-3701301 *3	Крышка со стороны контактных колец	1	1	1
	8	МХ-1156 *2	Винт для стяжки крышек	3	3	3
		МХ-1210 *3	Винт для стяжки крышек	3	3	3
	9	Х-4001	Шайба пружинная	3	3	3
		Д242АП *2	Диод кремниевый Д242АП	3	3	3
		Х-1482 *2	Шайба пружинная	3	3	3
		МХ-1185 *2	Шайба специальная	3	3	3
		МХ-1111 *2	Шайба свинцовая	3	3	3
		8Х-1533 *2	Гайка крепления диода	3	3	3
		Г21-3701107	Втулка изоляционная	3	3	3
		Г250-3701181 *2	Болт контактный	1	1	1
		Г250-3701310 *2	Радиатор с диодами в сборе	1	1	1
		Г250-3701311 *2	Радиатор	1	1	1

№ рисунка	№ позиции на рисунке	№ детали	Наименование	Количество на автомобиль		
				412	427	434
69		Д242А *2	Диод кремниевый Д242А	3	3	3
		Х-1482 *2	Шайба пружинная	3	3	3
		МХ-1185 *2	Шайба специальная	3	3	3
		МХ-1111 *2	Шайба свинцовая	3	3	3
		8Х-1533 *2	Гайка крепления диода	3	3	3
		Г250-3701312 *2	Вывод диода длинный	1	1	1
		Г250-3701313 *2	Вывод диода средний	1	1	1
		Г250-3701314 *2	Вывод диода короткий	1	1	1
		Г250-3701315 *2	Панель соединительная	1	1	1
		8Х-1548 *2	Винт крепления вывода диода к соединительной панели	3	3	3
		Х-1012 *3	Шайба пружинная	3	3	3
		МХ-0157 *2	Шайба	1	1	1
		8Х-1497 *2	Шайба	1	1	1
		Х-4001 *2	Шайба пружинная	1	1	1
		МХ-1020 *2	Винт	1	1	1
		8Х-1598	Винт крепления минусового провода	1	1	1
		Х-4001	Шайба пружинная	2	2	2
		Г250-3701350-А1 *3	Выпрямитель полупроводниковый генераторный типа ВБГ-1	1	1	1
		МХ-1020 *3	Винт крепления блока выпрямителя	1	1	1
		Х-4001 *3	Шайба	1	1	1
		Г250-3701352-А1 *3	Болт контактный	1	1	1
		8Х-1533 *3	Гайка крепления контактного болта	1	1	1
		Х-1482 *3	Шайба пружинная	1	1	1
		Г250Ж-3701400	Крышка со стороны привода в сборе	1	1	1
	38	Г250Ж-3701401	Крышка со стороны привода	1	1	1
	36	Г250-3701404	Шайба специальная (крышка подшипника)	1	1	1
	34	МХ-0093	Винт крепления шайбы (крышки подшипника)	4	4	4
	35	Х-4001	Шайба пружинная	5	5	5
	37	**П180603с9**	Шарикоподшипник со стороны привода	1	1	1
	7	**П180502Кс9**	Шарикоподшипник со стороны контактных колец	1	1	1

Пояснения к подгруппе 3701:

*1 Применяется с марта 1969 г.; взаимозаменяем с генератором типа Г250-Ж только в сборе.
*2 Для генератора типа Г250-Ж.
*3 Для генератора типа Г250-Ж1.

Подгруппа 3702. Реле-регулятор

		4123-3702010	Реле-регулятор	1	1	1
		РР362-А				
70	*16*	250508-29	Гайка	3	3	3
	14	252004-29	Шайба	3	3	3
	15	252134-29	Шайба пружинная	3	3	3
	22	РР362-3702003-А	Крышка основания (корпуса)	1	1	1
	24	8Х-1549	Винт крепления крышки	5	5	5
	23	4-082	Шайба	5	5	5
	1	РР24-3702006	Втулка амортизационная	3	3	3
	21	РР362-3702008	Прокладка уплотнительная	1	1	1
	8	РР362-3702100	Основание с выводами и клеммами в сборе	1	1	1
	5	РР362-3702113	Кронштейн	1	1	1
	7	7Х-1598	Винт крепления кронштейна и скобы	4	4	4
	6	5-082	Шайба (ГОСТ 10462—63)	4	4	4

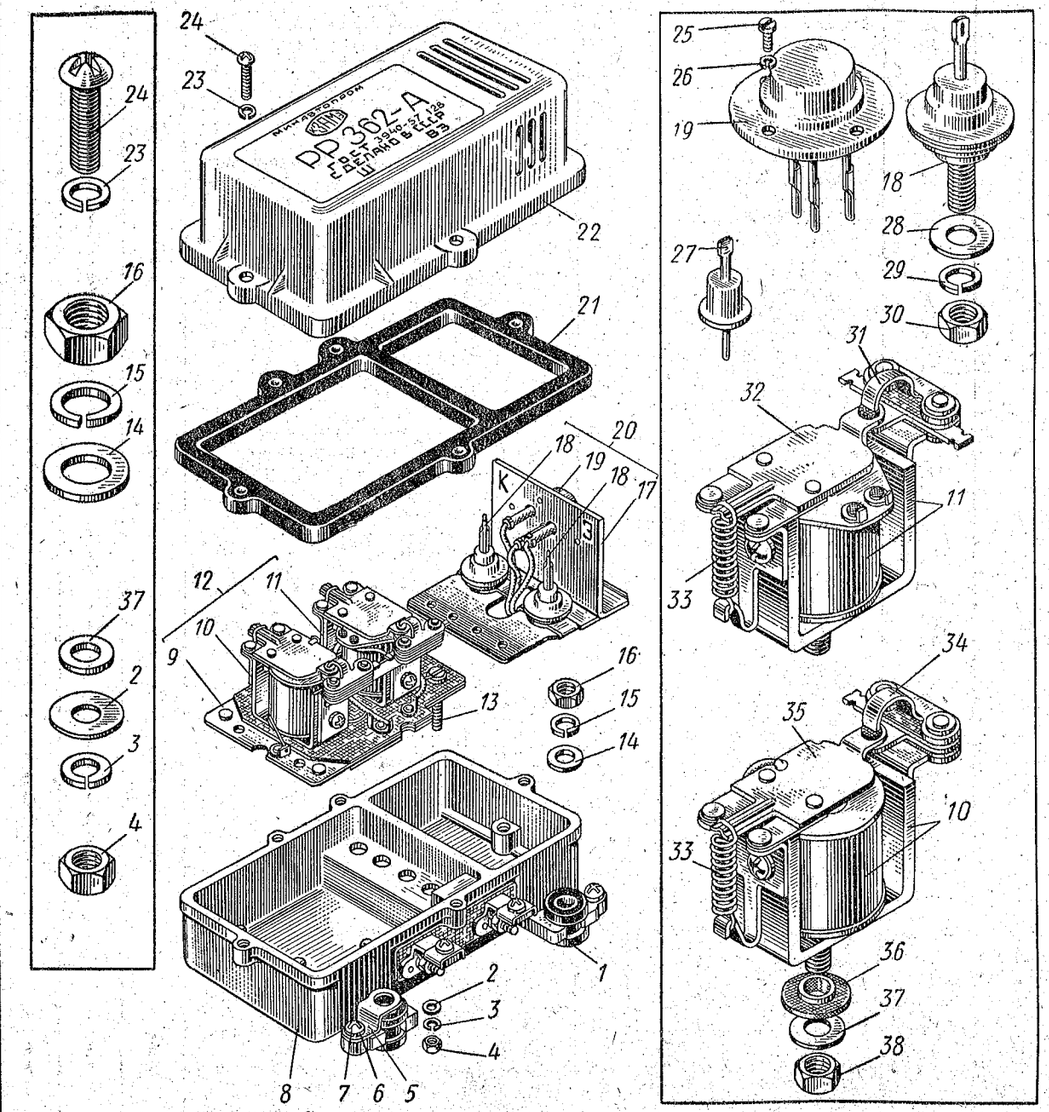

Рис. 70. Реле-регулятор

№ рисунка	№ позиции на рисунке	№ детали	Наименование	Количество на автомобиль 412	427	434
70	*31*	РР361-3702330	Держатель с контактом и угольником реле защиты в сборе	1	1	1
	10	**РР362-3702400**	Регулятор напряжения в сборе	1	1	1
	38	Х-4003	Гайка крепления регулятора напряжения к панели	1	1	1
	37	8Х-1497	Шайба	1	1	1
		5-082	Шайба пружинная	1	1	1
	36	РР315-3702419	Втулка изоляционная	1	1	1
	33	РР24-3702418	Пружина	2	2	2
	35	РР362-3702420	Якорь регулятора напряжения в сборе	1	1	1
	34	РР361-3702430	Держатель с контактом и угольником регулятора напряжения в сборе	1	1	1
	12	РР362-3702500	Панель в сборе	1	1	1
		8Х-1541	Винт крепления панели и панели теплоотвода к основанию	3	3	3
		4-082	Шайба (ГОСТ 10462—63)	3	3	3
		Н-1214	Шайба	3	3	3
	13	РР362-3702501	Болт клеммовый	4	4	4
	2	Н-1214	Шайба	4	4	4
	3	4-082	Шайба пружинная	4	4	4
	4	Х-4019	Гайка клеммового болта	8	8	8
	27	РР362-3702503	Диод Д7Б в сборе	1	1	1
		Д7Б	Диод Д7Б (ТР 3215, 108 ТУ)	1	1	1
	9	РР362-3702510	Панель с сопротивлениями в сборе	1	1	1
		РР362-3702520	Сопротивление комбинированное	1	1	1
		МЛТ-1	Резистор МЛТ-1,120+10% (ГОСТ 7113—66)	2	2	2
		МЛТ-1	Резистор МЛТ-1,300+10% (ГОСТ 7113—66)	2	2	2
		МЛТ-2	Резистор МЛТ-2,120+10% (ГОСТ 7113—66)	2	2	2
	11	РР362-3702610	Сердечник с обмотками реле защиты и ярмом в сборе	1	1	1
	38	Х-4003	Гайка крепления реле защиты	1	1	1
	37	8Х-1497	Шайба	1	1	1
		5-082	Шайба пружинная	1	1	1
	32	РР362-3702620	Якорь реле защиты в сборе	1	1	1
	20	РР362-3702800	Панель теплоотвода в сборе	1	1	1
	19	РР362-3702805-А	Триод П4БЭ с выводами в сборе	1	1	1
		П4БЭ	Триод П4БЭ	1	1	1
	25	Н-4264	Винт крепления триода	4	4	4
	26	3-082	Шайба пружинная	4	4	4
	18	Д242	Диод Д242 (ГОСТ 14758—69)	2	2	2
	30	—	Гайка крепления диода	2	2	2
	29	6-082	Шайба пружинная	2	2	2
	28	—	Шайба	2	2	2
	17	РР362-3702810-А	Теплоотвод с панелью в сборе	1	1	1
			Подгруппа 3703. Аккумуляторная батарея			
71	*2*	**4073-3703011**	Батарея аккумуляторная типа			
		ФЯ3.552.012	6-СТ-42-ЭМ-3 в сборе (без электролита, сухозаряженная)	1	1	1
	4	ФЯ5.574.002	Пробка наполнительного отверстия аккумуляторной батареи в сборе	6	6	6
	3	ФЯ8.683.004	Шайба (кольцо) пробки уплотнительная	6	6	6
		ФЯ7.540.002	Моноблок (аккумуляторный бак)	1	1	1
		ФЯ5.540.027	Блок положительных и отрицательных пластин с сепараторами	6	6	6
		ФЯ5.567.024	Крышка блока	6	6	6
	9	412-3703080-01	Крышка аккумуляторной батареи	1	1	1
	5	412-3703246	Рамка крепления аккумуляторной батареи	1	1	1

№ рисунка	№ позиции на рисунке	№ детали	Наименование	Количество на автомобиль		
				412	427	434
71	*1*	412-3703242	Стяжка крепления аккумуляторной батареи	2	2	2
	6	252002-29	Шайба	2	2	2
	7	252134-29	Шайба пружинная	2	2	2
	8	367377-29	Гайка-барашек стяжки крепления аккумуляторной батареи	2	2	2

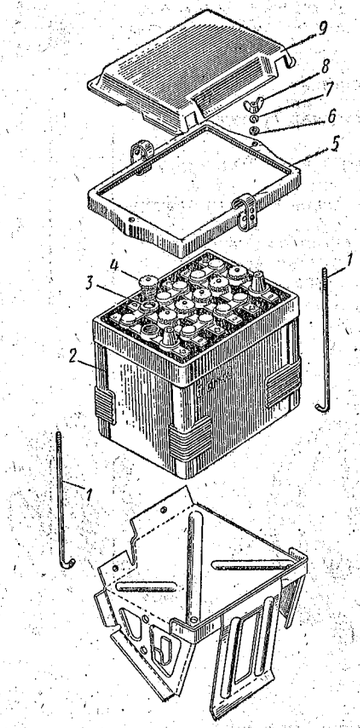

Рис. 71. Аккумуляторная батарея и ее крепление на автомобиле

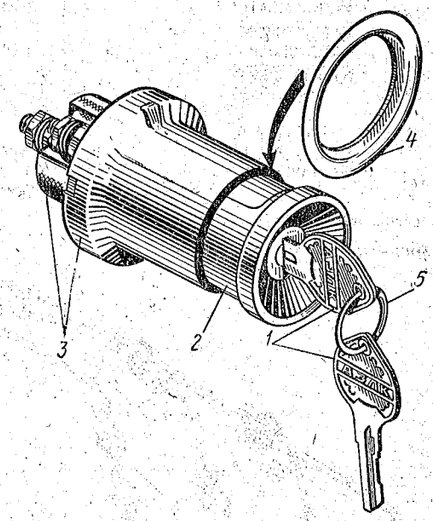

Рис. 72. Включатель (замок) зажигания и включатель стартера

Подгруппа 3704. Замок зажигания

72	*1—3, 5*	**412-3704010**	Замок зажигания с включателем в сборе	1	1	1
	3	**412-3704020** / **ВК330-Б**	Включатель зажигания в сборе	1	1	1
	2	408-3704024	Гайка крепления замка зажигания	1	1	1
	4	408-3704026 *	Облицовка замка зажигания	1	1	1
		ВК21-3704011Д	Пружина ротора включателя зажигания	1	1	1
		ВК21-3704012Д	Кольцо ротора включателя зажигания	1	1	1
		ВК21-3704020Д	Ротор включателя зажигания в сборе	1	1	1
		ВК21-3704022Д	Пружина включения стартера включателя зажигания	1	1	1

* Не применяется на автомобилях, имеющих травмобезопасную панель приборов и стандартный замок зажигания, установленный в кронштейне на трубе рулевой колонки.

№ рисунка	№ позиции на рисунке	№ детали	Наименование	Количество на автомобиль		
				412	427	434
		ВК330-3704100Б	Основание включателя зажигания в сборе	1	1	1
		ВК21-3704110Д	Пластина пружинная включателя зажигания в сборе	3	3	3
		ВК330-3704123	Пружина включателя зажигания	1	1	1
72	*1, 5*	407-3704098	Ключи замка зажигания и замка двери с кольцом в сборе (комплект)	1	1	1
	1	407-3704100	Ключ замка зажигания и замка двери	2	2	2
	5	402-1103044	Кольцо для ключей замка зажигания и замка двери	1	1	1

Подгруппа 3705. Катушка зажигания

73	*16*	**412Э-3705010** / **Б115-3705000** / **408-3705010** *1 / **Б7-А-3705000**	Катушка зажигания в сборе	1	1	1
	17	201417-29	Болт крепления катушки зажигания	2	2	2
	18	365357-29	Шайба пружинная зубчатая	2	2	2
		Б7-3705300-Б	Добавочное сопротивление в сборе	1	1	1
		Б114-003/7	Наконечник провода высокого напряжения	1	1	1

Пояснение к подгруппе 3705:

*1 Применяется в настоящее время.

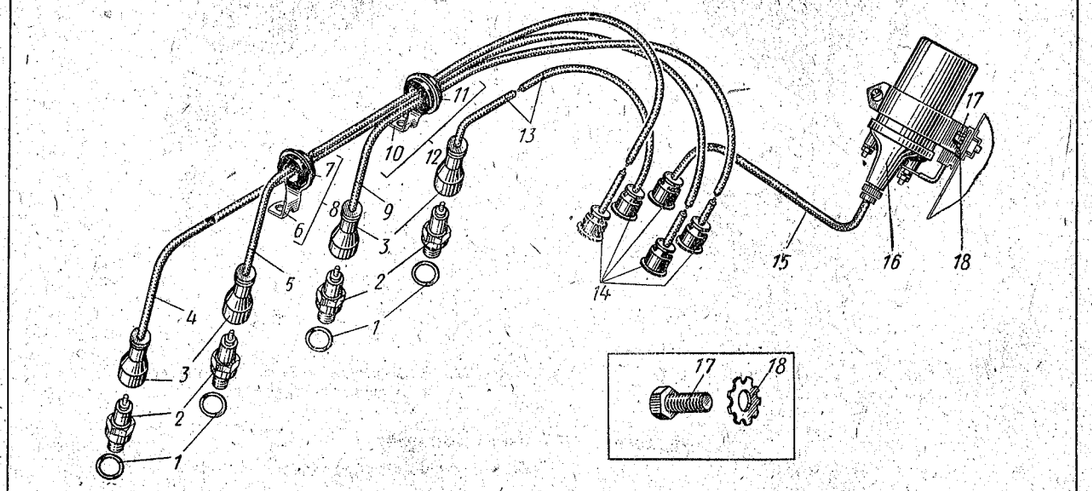

Рис. 73. Катушка, свечи зажигания и соединительные провода

Примечание. Поз. *1—15* см. в подгруппе 3707.

Подгруппа 3706. Распределитель зажигания

		412-3706010 / **Р118**	Распределитель зажигания в сборе	1	1	1
74	*16*	250678-29	Гайка крепления распределителя зажигания и корпуса привода распределителя к блоку цилиндров	1	1	1
	18	252037-29	Шайба	1	1	1
	17	252134-29	Шайба пружинная	1	1	1

№ рисунка	№ позиции на рисунке	№ детали	Наименование	Количество на автомобиль		
				412	427	434
74	*39*	363073-29	Шпилька крепления распределителя зажигания и привода распределителя к корпусу привода и крышке распределительных звездочек	1	1	1
	14	412-3706015	Трубка вакуумного регулятора опережения зажигания	1	1	1
	13	362087-29	Гайка трубки вакуумного регулятора распределителя зажигания соединительная	2	2	2
		367181	Муфта (конусная) трубки вакуумного регулятора распределителя зажигания	2	2	2
	12	367625-29	Ниппель трубки вакуумного регулятора распределителя зажигания	1	1	1
		412-3706220	Ниппель трубки вакуумного регулятора распределителя зажигания (взаимозаменяем с дет. 367625-29)	1	1	1

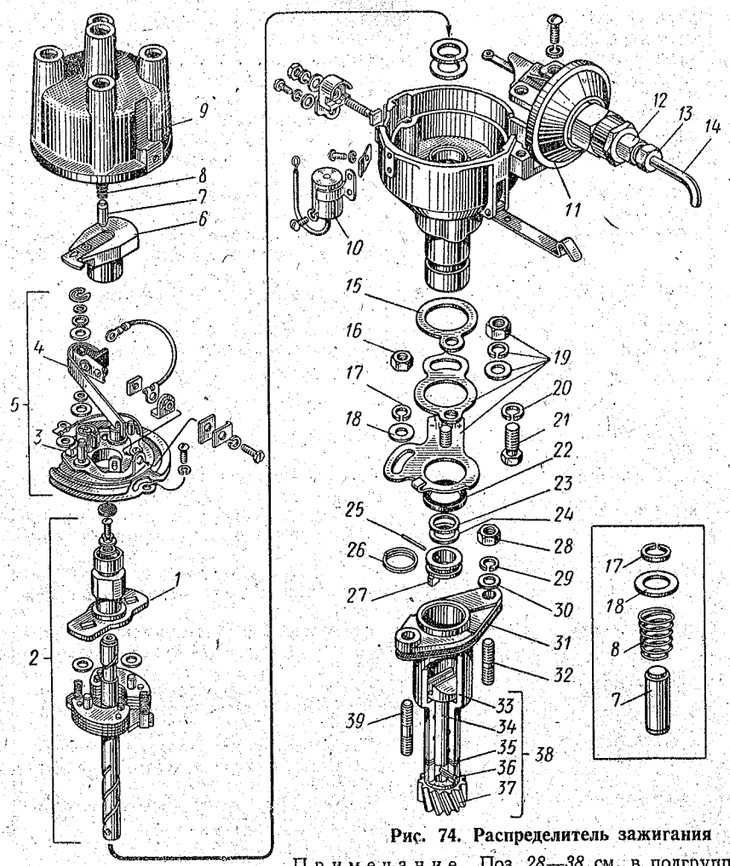

Рис. 74. Распределитель зажигания

Примечание. Поз. *28—38* см. в подгруппе 1016.

№ рисунка	№ позиции на рисунке	№ детали	Наименование	Количество на автомобиль		
				412	427	434
		402-3706016	Штуцер трубки вакуумного регулятора распределителя зажигания переходный	1	1	1
		402-3706017	Прокладка штуцера трубки вакуумного регулятора распределителя зажигания	1	1	1
74	*22*	**412-3706218**	Кольцо распределителя зажигания уплотнительное	1	1	1
		ЗАЗ-965-3706218-А				
	15	Р118-3706001	Пластина регулировочная	2	2	2
	27	Р35-3706011-В	Муфта валика	1	1	1
	26	Р35-3706014-В	Кольцо пружинное	1	1	1
	23	Н-1376-П8	Шайба	*	*	*
	24	Н-1377-П8	Шайба	*	*	*
		Н-1449-П8	Шайба	*	*	*
	25	Н-1941-П33	Штифт	1	1	1
	6	**Р35-3706020**	Бегунок распределителя зажигания в сборе	1	1	1
	19	Р118-3706030	Рычаг установки зажигания в сборе	1	1	1
	21	Н-1956-П29	Болт крепления рычага к корпусу	1	1	1
	20	Н-1388-П33	Шайба пружинная	1	1	1
		Р118-3706100-Б	Корпус распределителя зажигания в сборе	1	1	1
	2	**Р118-3706200-А**	Валик с автоматом в сборе	1	1	1
	1	**Р118-3706230-Б**	Кулачок с пластиной в сборе	1	1	1
	5	**Р107-3706300**	Пластина прерывателя в сборе	1	1	1
	3	**Р107-3706350**	Стойка контактная в сборе	1	1	1
		Р107-3706360	Проводник соединительный в сборе	1	1	1
		Р107-3706380	Проводник соединения с массой в сборе	1	1	1
	10	**Р30-3706400-А2**	Конденсатор в сборе	1	1	1
	7—9	**Р35-3706500**	Крышка распределителя зажигания в сборе	1	1	1
	7	**Р35-3706502**	Уголек контактный	1	1	1
	8	Р41-3706504	Пружина контактная	1	1	1
	7, 8	**Р41-3706510-Б**	Уголек (комбинированный с подавительным сопротивлением) с пружиной контактной в сборе	1	1	1
	11	**Р118-3706600**	Вакуумный регулятор опережения зажигания в сборе	1	1	1
	4	**Р10-7079** **Р-8050-А**	Рычаг с подушкой в сборе	1	1	1
			Крышка колпачковой масленки для смазки валика	1	1	1
			Подгруппа 3707. Свечи и провода зажигания			
73	*2*	**412-3707010** **А75-СС**	Свеча зажигания с прокладкой в сборе	4	4	4
	1	СН24-3707013	Прокладка свечи зажигания уплотнительная	4	4	4
	15	**412-3707050**	Провод высокого напряжения от катушки зажигания к распределителю в сборе	1	1	1
	13	**412-3707061**	Провод высокого напряжения от распределителя к свече первого цилиндра в сборе	1	1	1
	9	**412-3707063**	Провод высокого напряжения от распределителя к свече второго цилиндра в сборе	1	1	1
	5	**412-3707065**	Провод высокого напряжения от распределителя к свече третьего цилиндра в сборе	1	1	1
	4	**412-3707067**	Провод высокого напряжения от распределителя к свече четвертого цилиндра в сборе	1	1	1
	14	**400-3707070**	Колпачок защитный проводов зажигания	5	5	5

* По потребности.

№ рисунка	№ позиции на рисунке	№ детали	Наименование	Количество на автомобиль		
				412	427	434
73	*3*	**407-3707081** **СЭ14**	Подавительное сопротивление (защита от помех радиоприему) в сборе	4	4	4
	12	412-3707195	Держатель проводов высокого напряжения передний в сборе	1	1	1
	8	412-3707196	Держатель проводов высокого напряжения задний в сборе	1	1	1
	10	412-3707197	Держатель проводов высокого напряжения передний	1	1	1
	6	412-3707198	Держатель проводов высокого напряжения задний	1	1	1
	7	400-3724052	Втулка заднего держателя проводов высокого напряжения уплотнительная	1	1	1
	11	400Ю-3724052-А	Втулка переднего держателя проводов высокого напряжения уплотнительная	1	1	1
			Подгруппа 3708. Стартер и включатель стартера			
		412-3708010-01*1 **СТ117**	Стартер в сборе	1	1	1
75	*43*	252137-29	Шайба пружинная	2	2	2
	44	362044-29	Гайка	2	2	2
	42	363137-29	Шпилька крепления стартера	2	2	2
	21	СТ21-3708002	Штифт	1	1	1
	23	8Х-1496	Шайба	1	1	1
	24	МХ-0955	Шплинт	1	1	1
	1	СТ8-3708003	Болт крышек корпуса стартера стяжной	2	2	2
		СТ14-3708005	Кольцо упорное	1	1	1
		СТ4-3708006	Шайба упорная	1	1	1
		СТ4-3708007	Кольцо замковое	1	1	1
		СТ21-3708007	Прокладка	2	2	2
	27	СТ21-3708014	Ось рычага включения привода	1	1	1
	34	Х-1482	Шайба пружинная	1	1	1
	35	8Х-1533	Гайка	1	1	1
	32	СТ21-3708015	Прокладка защитного кожуха	1	1	1
	29	СТ21-3708016	Кожух защитный	1	1	1
	33	СТ21-3708017	Прокладка защитного кожуха	1	1	1
	30	8Х-1548	Винт крепления защитного кожуха	4	4	4
	31	Х-1012	Шайба пружинная	4	4	4
	28	СТ21-3708020	Рычаг включения привода в сборе	1	1	1
	40	М11-40991	Винт установки (регулировки) шестерни привода	1	1	1
	39	8Х-1532	Гайка	1	1	1
	2	СТ28-3708042	Лента защитная	1	1	1
	3	СТ25-3708043	Прокладка под защитную ленту	1	1	1
		СТ113-3708100	Корпус стартера в сборе	1	1	1
	8	СТ113-3708101	Корпус стартера	1	1	1
		СТ28-3708102	Полюс	4	4	4
		Х1-9449	Винт крепления полюса	4	4	4
		СТ113-3708103	Прокладка корпуса стартера изоляционная	1	1	1
	9	СТ22-3708106	Втулка корпуса стартера изоляционная	1	1	1
	7	**СТ113-3708120**	Катушки (обмотки возбуждения) № 1, № 2 и № 3 в сборе	1	1	1
	7	**СТ113-3708170**	Катушка № 4 (обмотка возбуждения)	1	1	1
		СТ21-3708190	Вывод контакта в сборе	1	1	1
	36	**СТ21-3708200-Б**	Якорь стартера в сборе	1	1	1
		СТ21-3708220	Коллектор стартера в сборе	1	1	1
		МХ-0876	Штифт	1	1	1
	4	**СТ113-3708300**	Крышка стартера со стороны коллектора в сборе	1	1	1
	5	**СТ130А-3708050**	Щетка в сборе	4	4	4
	6	**СТ21-3708304**	Пружина щетки	4	4	4
		СТ21-3708307	Колодка тормоза	2	2	2

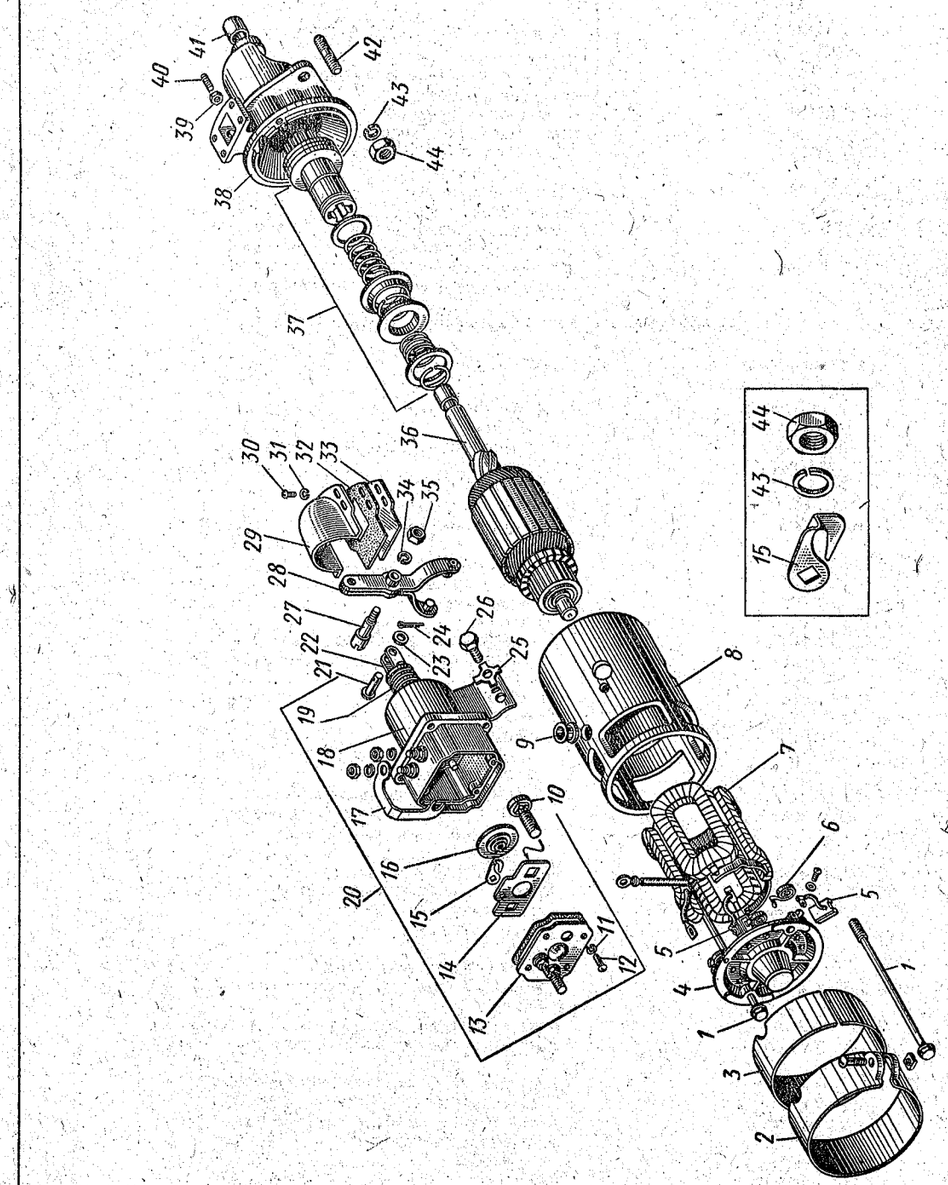

Рис. 75. Стартер

№ рисунка	№ позиции на рисунке	№ детали	Наименование	Количество на автомобиль		
				412	427	434
		СТ21-3708308	Пружина тормоза	2	2	2
		СТ113-3708310	Крышка со стороны коллектора с вкладышем в сборе	1	1	1
75	*38, 41*	**СТ113Б-3708400**	Крышка стартера со стороны привода с втулкой в сборе	1	1	1
	38	СТ113Б-3708401	Крышка стартера со стороны привода	1	1	1
		СЛ-138-88				
	41	СТ28-3708403	Вкладыш	1	1	1
	37	**СТ21-3708600**	Привод к зубчатому венцу маховика в сборе	1	1	1
	20	**РС14-3708000**	Реле включения стартера в сборе	1	1	1
	26	МХ-0032	Болт крепления реле к корпусу стартера	2	2	2
	25	МХ-0287	Шайба замковая	2	2	2
		РС14-3708002	Прокладка крышки	1	1	1
	19	РС14-3708004	Пружина якоря	1	1	1
	17	РС14-3708006	Перемычка	1	1	1
		РС14-3708007	Пружина штока якоря	1	1	1
		РС14-3708008	Пружина винта регулировочного	1	1	1
		ВМ-335-38	Втулка	1	1	1
		РС14-3708010	Якорь реле включения стартера со штоком в сборе	1	1	1
	22	РС14-3708020	Винт регулировочный с серьгой в сборе	1	1	1
	13	РС14-3708030	Крышка реле включения стартера в сборе	1	1	1
		РС14-3708031	Крышка реле включения стартера	1	1	1
	10	РС14-3708032	Болт контактный	2	2	2
	14	РС14-3708033	Прокладка изоляционная	1	1	1
	12	8Х-4165	Винт крепления крышки	4	4	4
	11	Х-1012	Шайба пружинная	4	4	4
	15	РС14-3708034	Контакт	1	1	1
		РС14-3708036	Перемычка	1	1	1
		МХ-0554	Шайба изоляционная	1	1	1
		МХ-0439	Шайба изоляционная	1	1	1
		8Х-1497	Шайба	1	1	1
		М11-41081	Шайба пружинная	2	2	2
		Х-4003	Гайка	2	2	2
		МХ-1095	Болт	1	1	1
		8Х-1537	Гайка контактного болта	3	3	3
		МХ-0246	Шайба пружинная	3	3	3
		1-МЮ-37	Шайба контактного болта	2	2	2
		МХ-0430	Шайба изоляционная	2	2	2
		1-ВР-7	Шайба изоляционная	2	2	2
		МХ-0550	Шайба	2	2	2
	16	РС6-3708030	Диск включения стартера (контактный) в сборе	1	1	1
	18	РС14-3708100	Ярмо реле включения стартера с кожухом в сборе	1	1	1

Пояснение к подгруппе 3708:

*1 Применяется на автомобилях, выпускаемых с 25 декабря 1970 г., имеющих двигатели с номерами от 097693; взаимозаменяем со стартером (в сборе) типа СТ113-Б.

Подгруппа 3709. Центральный переключатель света

76	*4*	**408-3709010**	Переключатель света центральный в сборе	1	1	1
		П306				
	3	362063-13	Гайка крепления центрального переключателя света к панели приборов	1	1	1
		П38-3709300-В	Реостат в сборе	1	1	1
		П300-3709300	Предохранитель в сборе	1	1	1
	1	**412-3709651**	Ручка центрального переключателя света в сборе	1	1	1
	2	402-3709655	Винт ручки центрального переключателя света стопорный	1	1	1

№ рисунка	№ позиции на рисунке	№ детали	Наименование	Количество на автомобиль		
				412	427	434

Подгруппа 3710. Ножной переключатель света

77	*2*	**407-3710010**	Переключатель света ножной в сборе	1	1	1
		П39				
	1	407-3710015	Козырек ножного переключателя света защитный	1	1	1
	3	220105-29	Винт крепления ножного переключателя света к панели пола кузова	2	2	2
	4	252134-02	Шайба пружинная	2	2	2

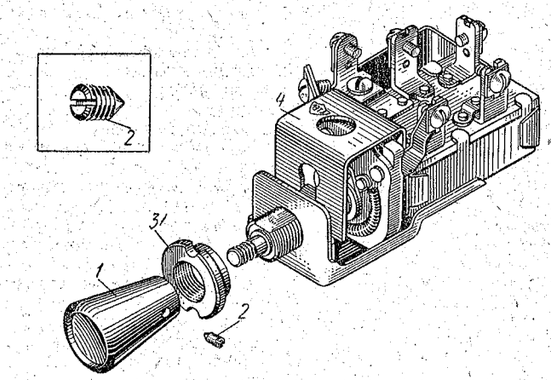

Рис. 76. Центральный переключатель света

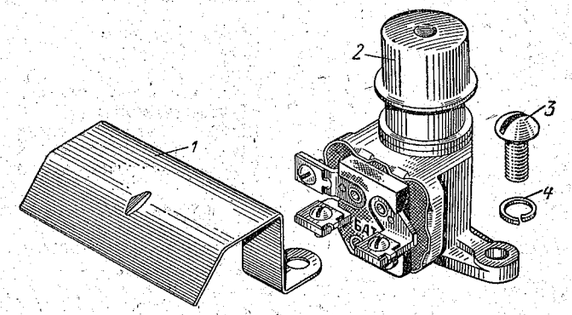

Рис. 77. Ножной переключатель света

Подгруппа 3711. Фары

78	*1—10*	**408-3711010**	Фара с лампой в сборе	2	2	2
		ФГ122-3711000				
	13	**402-3711024**	Прокладка корпуса фары	2	2	2
	11	220080-29	Винт крепления фары к стойке на облицовке радиатора	8	8	8
	5	**ФГ4-3711021**	Ободок фары внутренний	2	2	2
	12	ФГ122-3711181	Винт для регулировки оптического элемента фары	4	4	4
	6—8	**ФГ105-3711200**	Оптический элемент фары в сборе	2	2	2

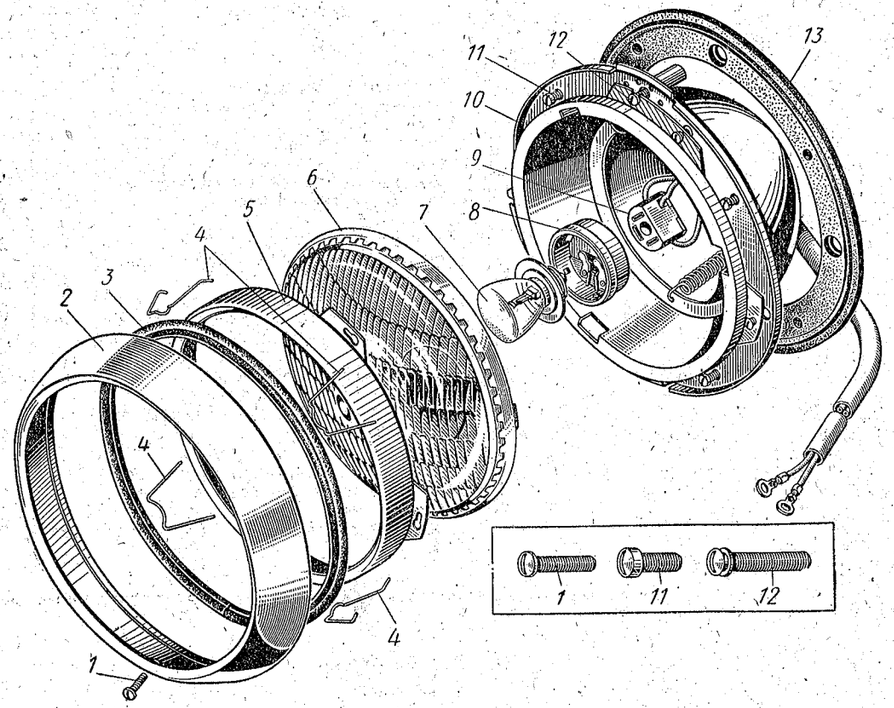

Рис. 78. Фара с круглым рассеивателем

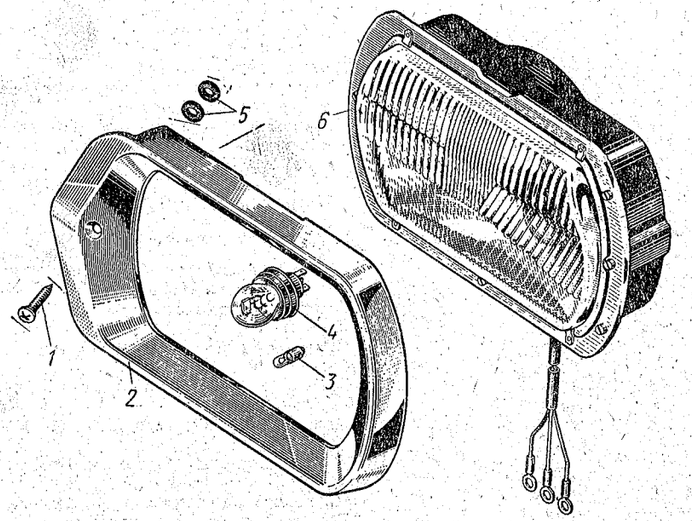

Рис. 79. Фара с прямоугольным рассеивателем

№ рисунка	№ позиции на рисунке	№ детали	Наименование	Количество на автомобиль 412	427	434
		ФГ105-3711201	Рассеиватель фары	2	2	2
78	*6*	**ФГ105-3711220**	Рефлектор с рассеивателем фары в сборе	2	2	2
	8	ФГ2-3711230	Кожух оптического элемента фары в сборе	2	2	2
	9	ФГ122-3711240	Колодка штепсельная оптического элемента с проводами в сборе	2	2	2
	4	ФГ7-3711258	Держатель оптики	10	10	10
	2—4	ФГ122-3711300	Ободок фары наружный в сборе	2	2	2
	3	ФГ122-3711320	Прокладка наружного ободка с арматурой в сборе	2	2	2
	2	**ФГ122-3711321**	Ободок фары наружный	2	2	2
	1	Н-12-29 (Л) П13Л	Винт крепления наружного ободка	2	2	2
	7	**402-3711316**	Лампа фары типа А12-60+40, 12 *в*, 60+40 *вт*	2	2	2
79	*6*	**412Э-3711010**	Фара с лампами в сборе	2	2	2
	2	**412Э-3711332**	Накладка фары декоративная	2	2	2
	1	364010-13	Винт крепления декоративной накладки	2	2	2
	5	365085	Шайба	2	2	2
	4	—	Лампа фары (двухнитевая, с экранированной нитью для ближнего света), 12 *в*, 40+45 *вт*	2	2	2
	3	—	Лампа света стоянки, 12 *в*, 2 или 4 *вт* *1	2	2	2

Пояснение к подгруппе 3711:

*1 Лампа мощностью 4 *вт* предназначена для использования в том случае, если в подфарнике не предусмотрен патрон для соответствующей лампы.

Подгруппа 3712. Подфарники

		408-3712010	Подфарник с лампой в сборе	2	2	2
		ПФ122				
80	*10*	223043-13	Винт крепления подфарника боковой	2	2	2
	5	223050-13	Винт крепления подфарника передний	2	2	2
	6—9	ПФ122-3712100	Корпус подфарника в сборе	2	2	2
	8	ПФ122-3712103	Прокладка под фланец защитной трубки (чехла) проводов подфарника	2	2	2
	3	ПФ122-3712203	Прокладка рассеивателя подфарника	2	2	2
	2	**ПФ122-3712204**	Рассеиватель подфарника	2	2	2
	4	**402-3712120**	Лампа подфарника типа А12-21+6, 12 *в*, 21+6 *св*	2	2	2
		А12-21+6				
	1	**Н12-26-П13Л**	Винт крепления рассеивателя	4	4	4
		412Э-3712010	Подфарник с лампами в сборе	2	2	2
		ПФ112				
81	*7*	220083-13	Винт крепления подфарника	4	4	4
	8	252133-29	Шайба пружинная	4	4	4
	9, 12, 13	ПФ112-3712100-Б	Корпус подфарника в сборе	2	2	2
	3	ПФ112-3712103	Перегородка между рассеивателями	2	2	2
	12	ПФ112-3712140-Г	Провод к патрону лампы указателя габарита в сборе	2	2	2
	13	ПФ112-3712140-В	Провод к патрону лампы указателя поворота в сборе	2	2	2
	10	**А12-3**	Лампа подфарника указателя габарита типа А12-3, 12 *в*, 3 *св*	2	2	2
	11	**А12-21**	Лампа подфарника указателя поворота типа А12-21, 12 *в*, 21 *св*	2	2	2
	6	ПФ112-3712203	Прокладка рассеивателей подфарника	2	2	2
	2	**ПФ112-3712204**	Рассеиватель подфарника (бесцветный)	2	2	2
	4	**ПФ112-3712205**	Рассеиватель подфарника (оранжевый)	2	2	2

№ рисунка	№ позиции на рисунке	№ детали	Наименование	Количество на автомобиль		
				412	427	434
81	5	Н12-31-П13	Винт крепления рассеивателя к корпусу подфарника	2	2	2
	1	Н12-34-П13	Винт крепления рассеивателя и перегородки к корпусу подфарника	4	4	4

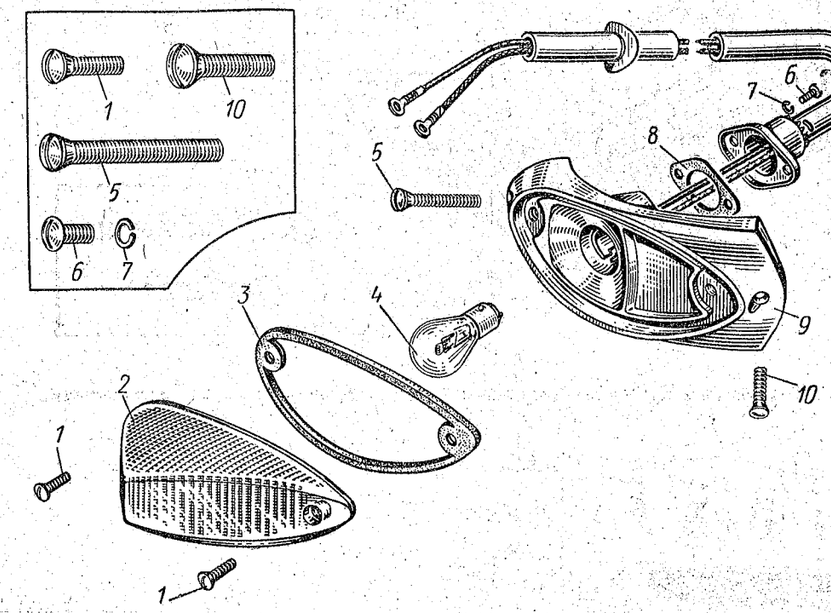

Рис. 80. Подфарник для автомобилей, имеющих фары с круглыми рассеивателями

Подгруппа 3713. Освещение щитка приборов

101	7	408-3713010 ПП102-И	Патроны (2 шт.) ламп освещения шкал приборов в сборе (комплект)	1	1	1
		402-3713050 А12-1,5	Лампа освещения шкал приборов типа А12-1,5, 12 *в*, 1,5 *св*	2	2	2

Подгруппа 3714. Внутреннее освещение кузова

82	1	402-3714010-А1 ПК101-А	Плафон с лампами в сборе	1	1	1
	2	220055-29	Винт крепления плафона	2	2	2
	4	252002-29	Шайба	2	2	2
	3	252132-29	Шайба пружинная	2	2	2
		ПК10-3714204	Рассеиватель плафона	1	1	1
	5	402-3713050 А12-1,5	Лампа плафона типа А12-1,5, 12 *в*, 1,5 *св*	2	2	2

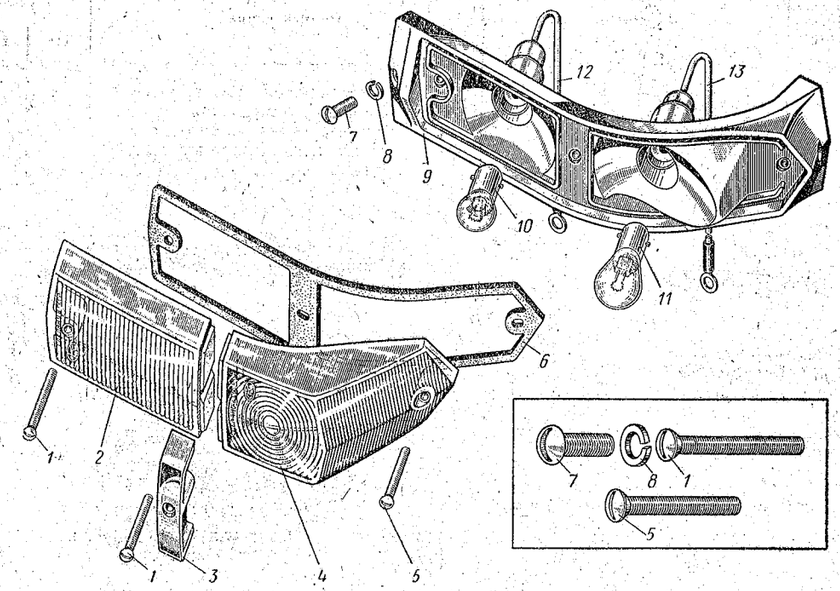

Рис. 81. Подфарник для автомобилей, имеющих фары с прямоугольными рассеивателями

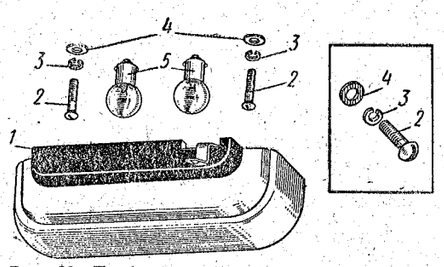

Рис. 82. Плафон внутреннего освещения кузова

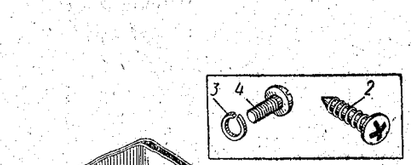

Рис. 83. Дверной включатель плафона внутреннего освещения

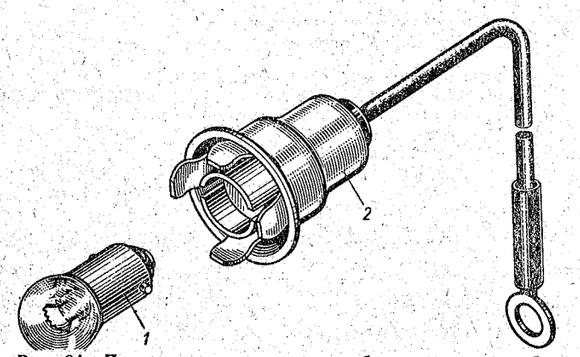

Рис. 84. Патрон лампы освещения багажника автомобиля модели 412 с модернизированным кузовом

№ рисунка	№ позиции на рисунке	№ детали	Наименование	Количество на автомобиль 412	427	434
83	1	408-3714030 ВК300-Б2	Включатель плафона дверной в сборе	2	2	1
	2	241819-13	Винт самонарезающий крепления включателя плафона	4	4	—
	5	425-7903040	Заглушка отверстия под дверной включатель	2	2	1
	4	—	Винт крепления проводки	2	2	—
	3	Н-5140-62	Шайба пружинная	2	2	—
84	2	412-3714150 ПП113-К	Патрон лампы освещения багажника в сборе	2	—	—
	1	402-3713050 А12-1,5	Лампа освещения багажника типа 12-1,5; 12 *в*; 1,5 *св*	2	—	—
		Подгруппа 3715. Переносная лампа				
104	1	401-3715010 ПЛТМ	Лампа переносная в сборе (без электрической лампы)	1	1	1
		401-3715020 47К	Розетка штепсельная для переносной лампы в сборе	1	1	1
		401-3715021	Прокладка штепсельной розетки . . .	1	1	1
		221512-08	Винт крепления штепсельной розетки	2	2	2
	2	402-3715050 А12-21	Лампа типа 12-21, 12 *в*, 21 *св*	1	1	1
		Подгруппа 3716. Задние фонари				
		408Э-3716010-Б ФП122А	Фонарь задний с лампами в сборе . . .	2	2	2
85	8	408-3716055-А	Прокладка заднего фонаря уплотнительная	2	2	2
	7	250508-29	Гайка крепления заднего фонаря	6	6	6
	6	365357-29	Шайба пружинная зубчатая . . .	6	6	6
	9	ФП122-3716100	Корпус заднего фонаря в сборе	2	2	2
	4	ФП122-3716202	Прокладка рассеивателей заднего фонаря уплотнительная	2	2	2
	3	ФП122-3716204-Б	Рассеиватель заднего фонаря верхний (оранжевый)	2	2	2
	11	ФП122-3716205	Рассеиватель заднего фонаря нижний (рубиновый)	2	2	2
	1	Н-11-29-13	Винт крепления рассеивателя заднего фонаря верхний и нижний	4	4	4
	2	Н-11-25-13	Винт крепления рассеивателя заднего фонаря средний	4	4	4
		ФП122-3716280	Провод к заднему фонарю в сборе (комплект)	2	2	2
	10	402-3716125 А12-3	Лампа габаритного света типа А12-3, 12 *в*, 3 *св*	2	2	2
	5	402-3715050 А12-21	Лампа указателя поворота и света стоп-сигнала типа А12-21, 12 *в*, 21 *св* . . .	4	4	4

№ рисунка	№ позиции на рисунке	№ детали	Наименование	Количество на автомобиль 412	427	434
86	1—5	408-3716610 ФП124	Фонарь света заднего хода	2	1	1
	6	408-3716628	Прокладка фонаря света заднего хода	2	1	1
	7	408-3716629	Скоба фонаря света заднего хода предохранительная	2	1	1
	9	250508-29	Гайка крепления фонаря света заднего хода	4	2	2
	8	365357-29	Шайба пружинная зубчатая . . .	4	2	2
	3	ФП124-3716203	Прокладка рассеивателя фонаря света заднего хода	2	1	1
	2	ФП124-3716204	Рассеиватель фонаря света заднего хода	2	1	1
	1	Н11-27-13Л	Винт крепления рассеивателя . . .	4	2	2
		ФП124-3716280	Провод фонаря света заднего хода . . .	2	1	1

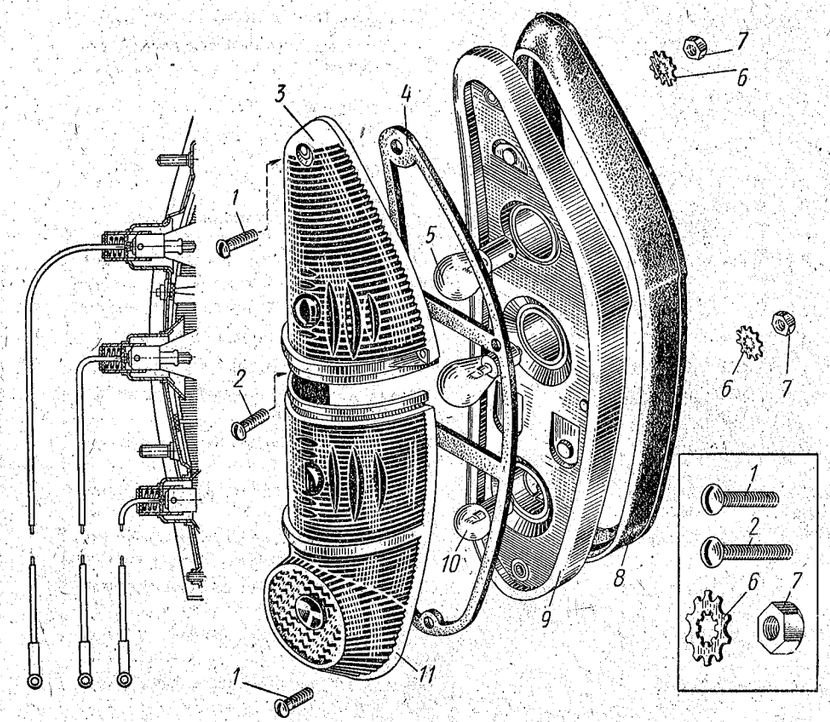

Рис. 85. Задний сигнальный фонарь

№ рисунка	№ позиции на рисунке	№ детали	Наименование	Количество на автомобиль		
				412	427	434
86	4	А12-15	Лампа фонаря света заднего хода типа А12-15, 12 *в*, 15 *св*	2	1	1
87; 33	2—4; 34	408-3716630-А ВК403	Включатель света заднего хода в сборе	1	1	1

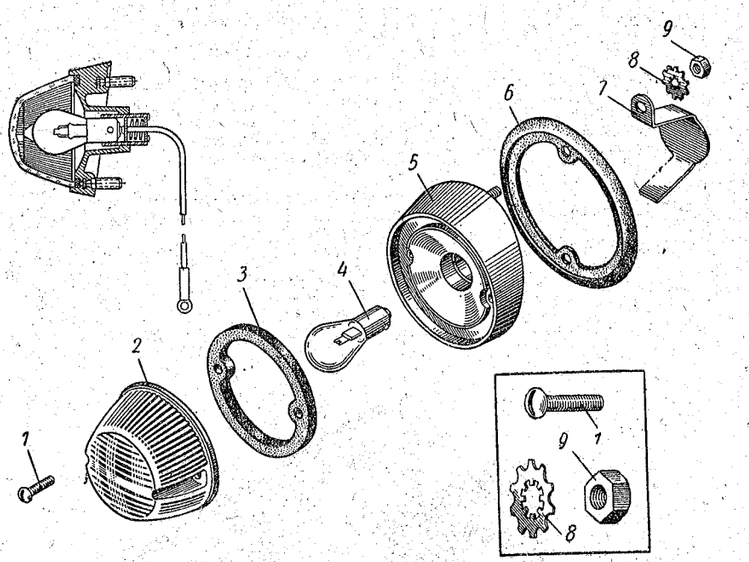

Рис. 86. Фонарь освещения дороги при заднем ходе автомобиля

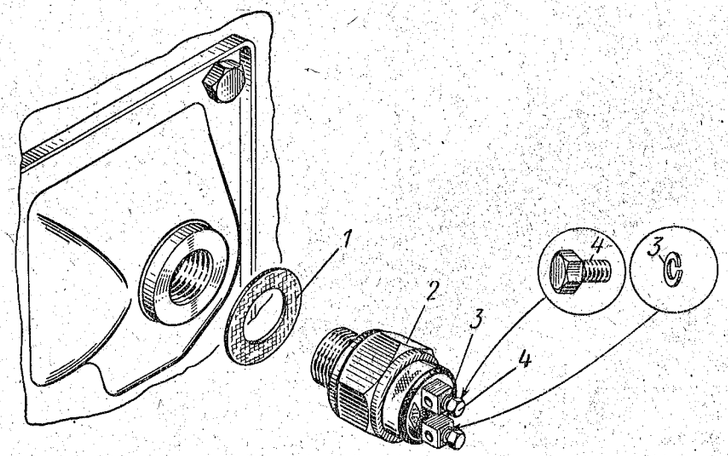

Рис. 87. Включатель фонаря освещения дороги при заднем ходе автомобиля

№ рисунка	№ позиции на рисунке	№ детали	Наименование	Количество на автомобиль		
				412	427	434
87; 33	1; 35	365087	Шайба между картером коробки передач и включателем фонаря освещения дороги при заднем ходе автомобиля регулировочная	*	*	*
87	4	ГОСТ 7805—62	Болт крепления провода в клемме	2	2	2
	3	ГОСТ 6402—61	Шайба пружинная	2	2	2
		412Э-3716010 ФП112	Фонарь задний с лампами в сборе . . .	2	—	—
88	9	412-3716055	Прокладка заднего фонаря уплотнительная	2	—	—
	10	250508-29	Гайка крепления заднего фонаря	8	—	—
	11	365357-29	Шайба пружинная зубчатая . . .	8	—	—
	7, 8, 12, 13	ФП112-3716100	Корпус заднего фонаря в сборе . . .	2	—	—
	4	ФП112-3716103	Прокладка рассеивателей фонаря . . .	2	—	—
	8	ФП112-3716180	Провод к патрону лампы габаритного света в сборе	2	—	—
	12	ФП112-3716180-Б	Провод к патрону лампы стоп-сигнала в сборе	2	—	—
	13	ФП112-3716180-В	Провод к патрону лампы света заднего хода в сборе	2	—	—
	6	А12-3	Лампа габаритного света типа А12-3, 12 *в*, 3 *св*	2	—	—

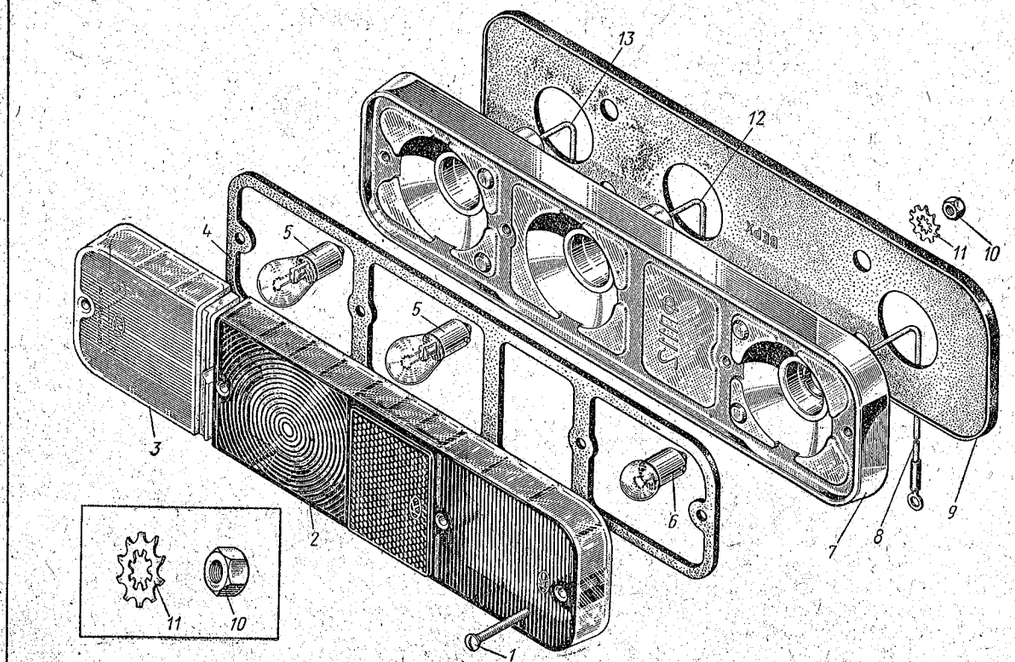

Рис. 88. Задний сигнальный фонарь автомобиля модели 412 с модернизированным кузовом

* По потребности.

№ рисунка	№ позиции на рисунке	№ детали	Наименование	Количество на автомобиль 412	427	434
88	5	**А12-21**	Лампа света стоп-сигнала и света заднего хода типа А12-21, 12 *в*, 21 *св*	4	—	—
	2	**ФП112-3716200**	Рассеиватель заднего фонаря с отражателем в сборе (рубиновый)	2	—	—
	3	**ФП112-3716203**	Рассеиватель заднего фонаря (бесцветный)	2	—	—
	1	Н-12-33-13	Винт крепления рассеивателей к корпусу заднего фонаря	8	—	—
		412Э-3716310 / **УП112**	Фонарь указателя поворота задний с лампой в сборе	2	—	—
89	6	**412-3716355**	Прокладка заднего фонаря указателя поворота уплотнительная	2	—	—
	9	250508-29	Гайка крепления заднего фонаря указателя поворота	4	—	—
	8	365357-29	Шайба пружинная зубчатая	4	—	—
	5, 7	УП112-3726100	Основание заднего фонаря указателя поворота в сборе	2	—	—
	3	УП112-3726202	Прокладка рассеивателя заднего фонаря указателя поворота	2	—	—
	2	**УП112-3726204**	Рассеиватель заднего фонаря указателя поворота (оранжевый)	2	—	—
	1	Н-12-29-13	Винт крепления рассеивателя к основанию фонаря	6	—	—
	7	УП112-3726280	Провод к патрону лампы заднего фонаря указателя поворота в сборе	2	—	—
	4	**А12-21**	Лампа заднего фонаря указателя поворота типа А12-21, 12 *в*, 21 *св*	2	—	—

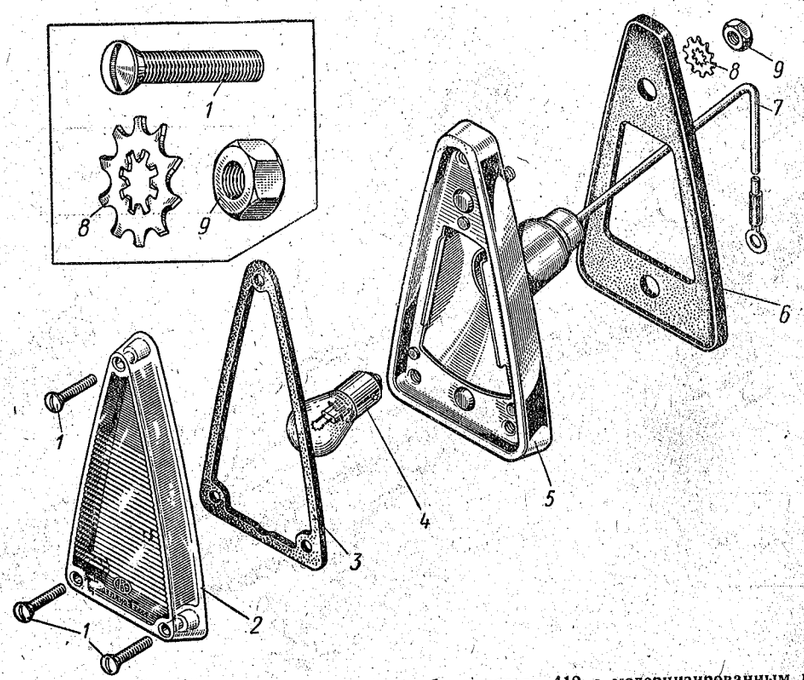

Рис. 89. Задний фонарь указателя поворота автомобиля модели 412 с модернизированным кузовом

№ рисунка	№ позиции на рисунке	№ детали	Наименование	Количество на автомобиль 412	427	434
			Подгруппа 3717. Освещение номерного знака			
90	1—7, 9, 10	408-3717010 / **ФП123**	Фонарь освещения номерного знака и багажника (без лампы)	1	—	—
	8	408-3717050 / **А12-6**	Лампа фонаря освещения номерного знака и багажника типа А12-6, 12 *в*, 6 *св*	1	—	—
	11	408-3717060-01	Прокладка фонаря освещения номерного знака и багажника уплотнительная	1	—	—
	7	250508-29	Гайка крепления фонаря освещения номерного знака и багажника	4	—	—
	6	365357-29	Шайба пружинная зубчатая	4	—	—
	1—5	ФП123-3717100-А	Корпус фонаря освещения номерного знака и багажника в сборе	1	—	—
	2	ФП123-3717103-Б	Прокладка линзы фонаря освещения номерного знака и багажника	1	—	—
	3	ФП123-3717104-Б	Линза фонаря освещения номерного знака и багажника	1	—	—
	4	ФП123-3717107-Б	Держатель линзы	2	—	—
	1	Н-11-23-П29Л	Винт крепления линзы к корпусу	2	—	—
	5	ФП123-3717120	Корпус фонаря освещения номерного знака и багажника	1	—	—
	9, 10	ФП123-3717200 / П25-3710240	Основание с патроном в сборе	1	—	—
			Муфта проводов фонаря освещения номерного знака уплотнительная	1	—	—

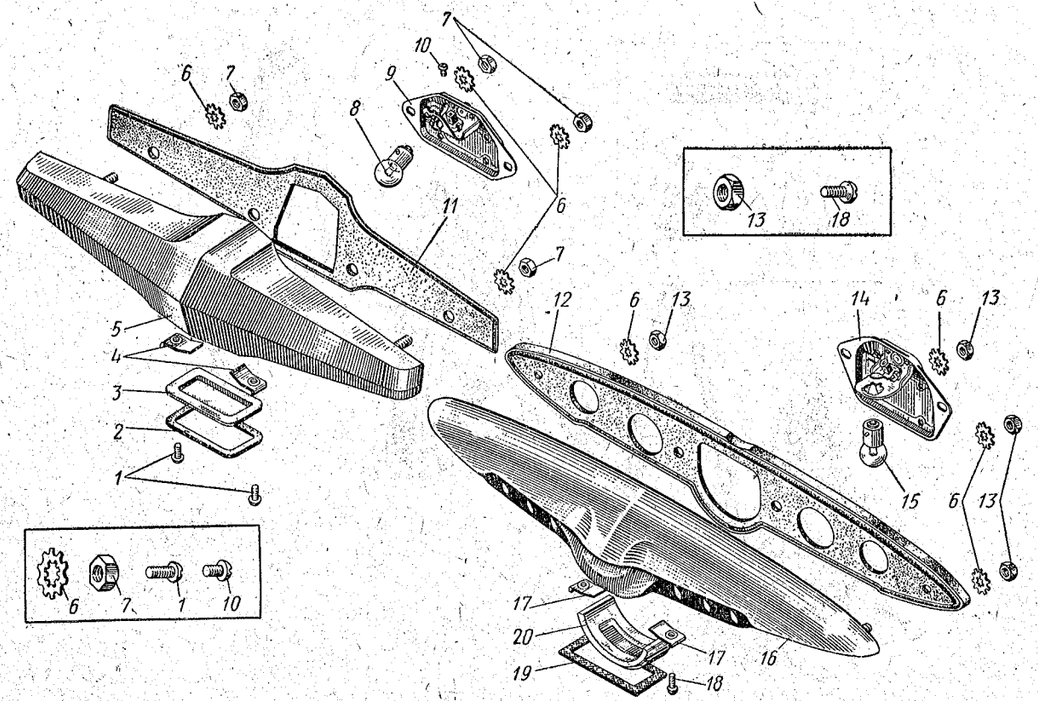

Рис. 90. Фонарь освещения номерного знака и багажника

№ рисунка	№ позиции на рисунке	№ детали	Наименование	Количество на автомобиль		
				412	427	434
90	14—20	**402-3716410**	Фонарь освещения номерного знака с лампой в сборе	—	1	1
		ФП23				
	12	426-3717060	Прокладка фонаря освещения номерного знака уплотнительная	—	1	1
	13	250508-29	Гайка крепления фонаря освещения номерного знака	—	4	4
			Шайба пружинная зубчатая	—	4	4
	6	365357-29	Втулка проводов фонаря освещения номерного знака уплотнительная	—	2	2
		402-3724057-А *	Корпус фонаря освещения номерного знака	—	1	1
	16—20	ФП23-3717100	Прокладка линзы фонаря освещения номерного знака	—	1	1
	19	ФП23-3717103-А	Линза фонаря освещения номерного знака	—	1	1
	20	ФП23-3717104	Лампа фонаря освещения номерного знака типа А12-3, 12 *в*, 3 *св*	—	1	1
	15	**402-3716125**	Основание с патроном в сборе	—	1	1
		А12-3	Винт крепления линзы к корпусу	—	2	2
	14	ФП23-3717200	Корпус фонаря освещения номерного знака	—	1	1
	18	Н-12-22-29	Держатель линзы	—	2	2
	16	ФП23-3717120	Фонарь освещения номерного знака с лампой в сборе	2	—	—
	17	ФП23-3717107	Козырек фонаря освещения номерного знака	2	—	—
		412-3717010	Винт крепления фонаря освещения номерного знака	4	—	—
		ФП105-Б	Втулка уплотнительная	2	—	—
91	2	412-3717020				
	1	233012-13				
		412-3717064				

* В настоящее время не применяется.

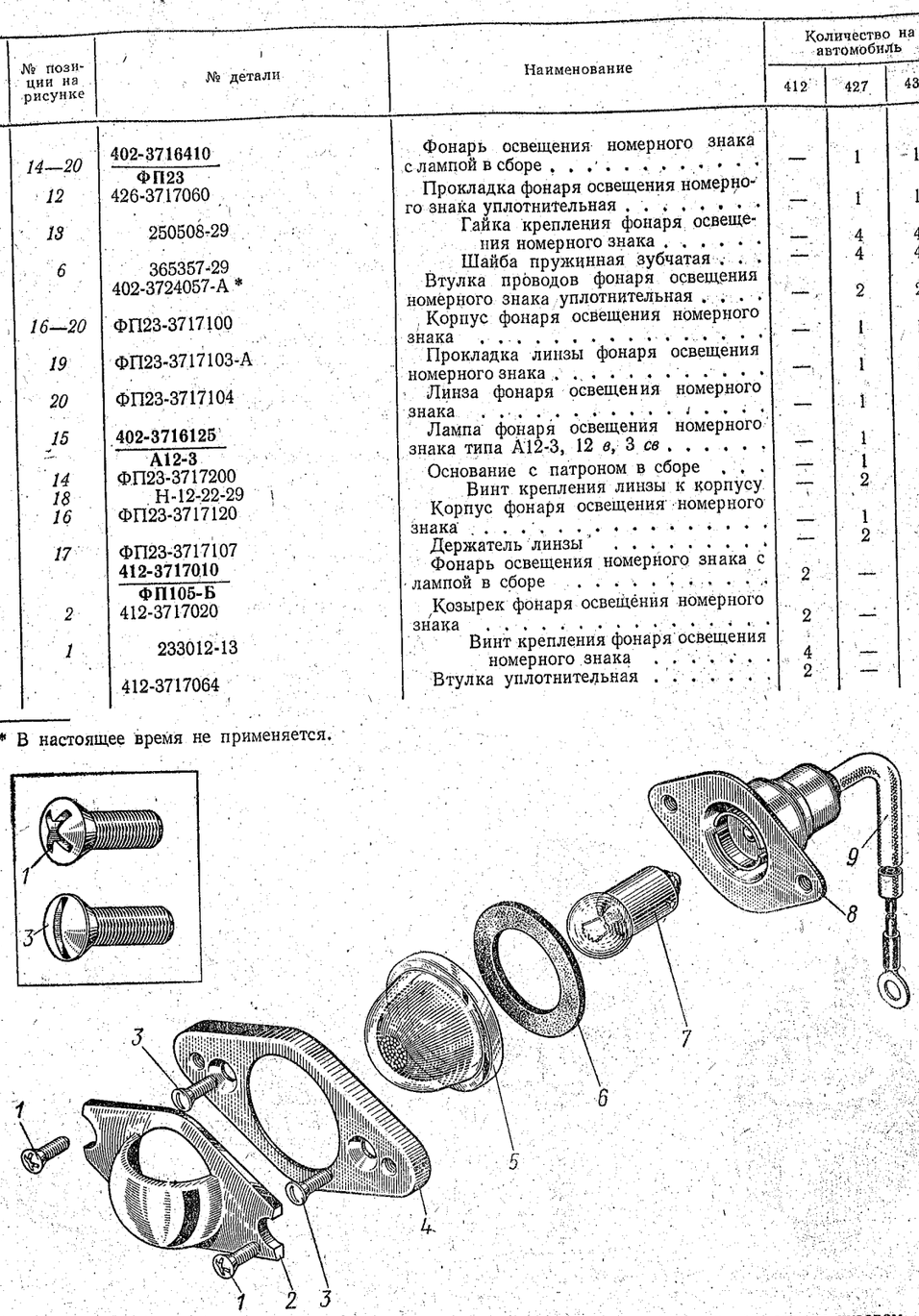

Рис. 91. Фонарь освещения номерного знака автомобиля модели 412 с модернизированным кузовом

№ рисунка	№ позиции на рисунке	№ детали	Наименование	Количество на автомобиль		
				412	427	434
91	8, 9	ФП105-3717100-В	Основание фонаря освещения номерного знака в сборе	2	—	—
	9	ФП105-3717140-В	Провод к патрону лампы фонаря освещения номерного знака в сборе	2	—	—
	6	ФП105-3717203	Прокладка рассеивателя фонаря освещения номерного знака	2	—	—
	5	**ФП105-3717204**	Рассеиватель фонаря освещения номерного знака	2	—	—
	4	ФП105-3717221	Ободок фонаря освещения номерного знака	2	—	—
	3	Н-12-24-29	Винт соединения основания и ободка фонаря освещения номерного знака	4	—	—
	7	**А12-6**	Лампа фонаря освещения номерного знака типа А12-6, 12 *в*, 6 *св*	2	—	—
			Подгруппа 3720. Включатель света стоп-сигнала			
92	1	**400-3720010**	Включатель света стоп-сигнала	1	1	1
		ВК12				
			Подгруппа 3721. Звуковой сигнал			
93	1	**402-3721010**	Сигнал звуковой в сборе	1	1	1
		С44				
	3	201454-29	Болт крепления сигнала	2	2	2
	2	252135-29	Шайба пружинная	2	2	2
		С52-3721120	Пружина центрирующая в сборе	1	1	1
		С44-3721130	Катушка электромагнитная в сборе	1	1	1
		С52-3721140	Прерыватель в сборе	1	1	1
		С56-3721180-Б	Конденсатор в сборе	1	1	1
		С52-3721200-А	Мембрана с якорем в сборе	1	1	1
		С56-3721212	Стержень мембраны	1	1	1

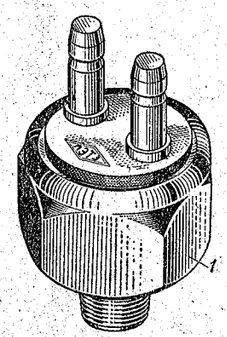

Рис. 92. Включатель света сигнала «Стоп»

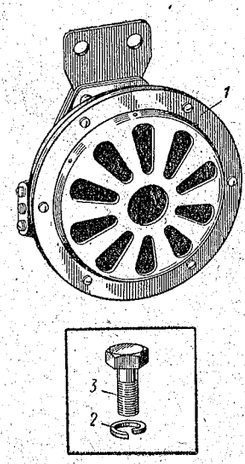

Рис. 93. Звуковой сигнал и детали его крепления на автомобиле

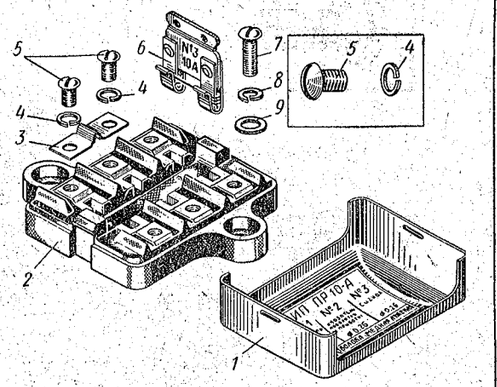

Рис. 94. Блок плавких предохранителей

№ рисунка	№ позиции на рисунке	№ детали	Наименование	Количество на автомобиль		
				412	427	434
			Подгруппа 3722. Предохранители			
		402-3722010	Блок предохранителей в сборе	1	1	1
		ПР44				
94	*7*	220080-29	Винт крепления блока предохранителей	2	2	2
	9	365030-29	Шайба	2	2	2
	8	252133-29	Шайба пружинная	2	2	2
	3	ПР12-3722011	Перемычка блока предохранителей	1	1	1
	5	ГОСТ 1489—62	Винт крепления проводов	6	6	6
	4	В.Н.252153-02	Шайба пружинная	6	6	6
	2	ПР10А-3722100	Основание блока предохранителей в сборе	1	1	1
	1	ПР10А-3722200	Крышка блока предохранителей в сборе	1	1	1
	6	ПР10А-3722300	Вставка 10А	3	3	3
			Подгруппа 3723. Соединители электропроводов			
		412-3723060	Панель проводов пятиклеммная соединительная	2	—	—
		ПС5				

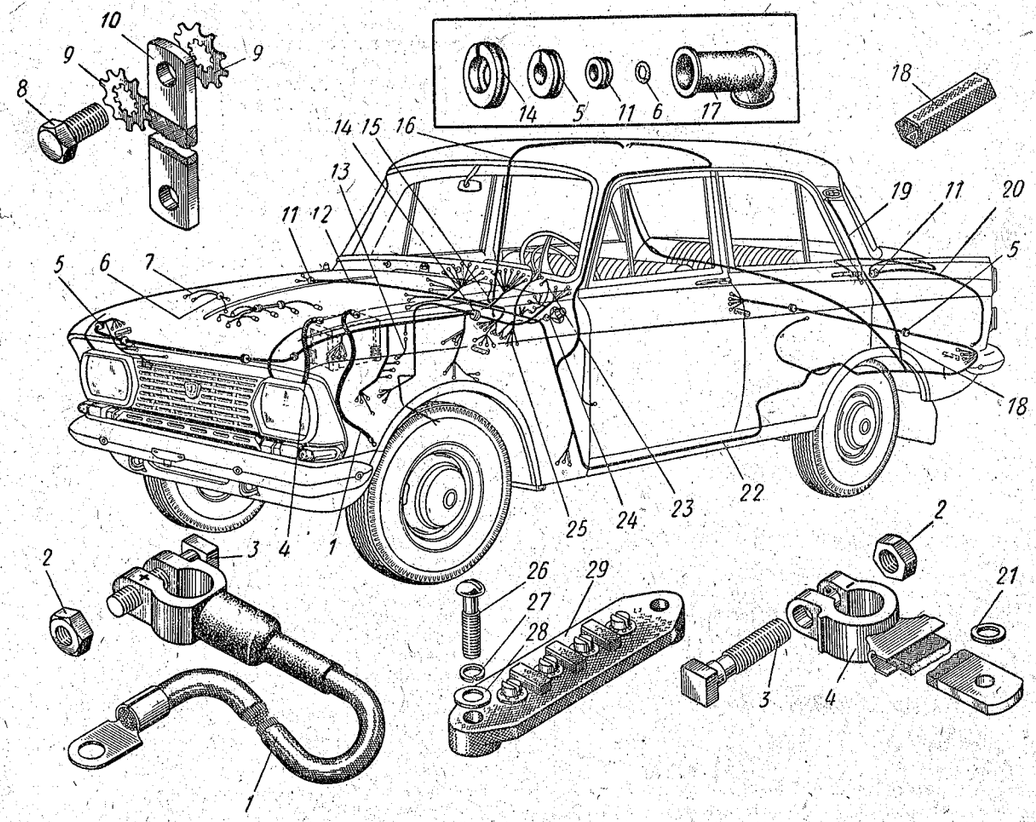

Рис. 95. Электропровода и соединители

Примечание. Поз. *19* см. в подгруппе 3738.

№ рисунка	№ позиции на рисунке	№ детали	Наименование	Количество на автомобиль		
				412	427	434
95	*18*	400-3723095	Соединитель проводов с двумя гнездами (муфта) в сборе	5	3	3
	29	400-3723100	Панель проводов четырехклеммная соединительная	3	5	5
	26	**ПС2-А2-3723000**	Винт крепления соединительной панели	10	10	10
	28	**220** 082-29	Шайба	10	10	10
	27	252003-29	Шайба пружинная	10	10	10
		252133-29				
			Подгруппа 3724. Электропровода			
		412-3724010-В *1	Пучок проводов основной с наконечниками в сборе	1	1	1
95	*25*	**403Ю-3724014-02**	Пучок проводов к переключателю указателей поворотов с наконечниками в сборе	1	1	1
	22	**412-3724010-71**	Пучок проводов основной с наконечниками в сборе	1	—	—
		412-3724010-11	Пучок проводов основной с наконечниками в сборе	—	1	1
	7	412-3724017	Провод от катушки зажигания к распределителю зажигания с наконечниками в сборе	1	1	1
	6	400-1002120	Кольцо крепления проводов	1	1	1
	23	408-3724024	Провод, соединяющий указатели: температуры воды, уровня топлива и давления масла	1	1	1
	16	408-3724028	Провод от плафона к дверному включателю правой двери в сборе	1	1	—
	1	**407-3724030-Б**	Провод от аккумуляторной батареи к стартеру с наконечниками в сборе	1	1	1
	3	360160-16	Болт крепления наконечника провода от аккумуляторной батареи к стартеру	1	1	1
	2	250510-16	Гайка	1	1	1
	4	**412-3724032**	Провод от аккумуляторной батареи на массу с наконечником в сборе	1	1	1
	3	360160-16	Болт крепления наконечника провода (от аккумуляторной батареи на массу) к штырю аккумуляторной батареи	1	1	1
	2	250510-16	Гайка	1	1	1
	21	252038-29	Шайба	1	1	1
	10	**412-3724034**	Провод от двигателя на массу	1	1	1
	8	201418-29	Болт крепления провода к щиту передка кузова	1	1	1
	9	365357-29	Шайба пружинная зубчатая	2	2	2
	20	408-3724038 *2	Провод от фонаря освещения номерного знака к соединительной панели (колодке) с наконечником в сборе	1	—	—
		426-3724038	Провод от фонаря освещения номерного знака к соединительной панели (колодке) с наконечником в сборе	—	1	1
		408-3724046 *1	Провод-перемычка	2	—	—
	14	408-3724051	Втулка основного пучка проводов большая (в щите передка кузова) уплотнительная	1	1	1
	5	400-3724052	Втулка основного пучка проводов (в щите радиатора) уплотнительная	6	6	6
	5	400-3724052	Втулка основного пучка проводов (в панели задка кузова) уплотнительная	2	2	2
	17	400-3724056	Чехол наконечника провода от аккумуляторной батареи к стартеру	1	1	1
	11	400-3724058	Втулка основного пучка проводов (в щите передка кузова) уплотнительная	2	2	2

№ рисунка	№ позиции на рисунке	№ детали	Наименование	Количество на автомобиль		
				412	427	434
95	*11*	400-3724058	Втулка провода фонаря освещения номерного знака в панели задней двери уплотнительная	—	1	1
	11	400-3724058	Втулка провода к боковому фонарю указателя поворота (в передней части боковины кузова) уплотнительная	2	2	2
	13	403-3724066 *1	Провод от клеммы реле-регулятора к штепсельной розетке	1	1	1
	15	412-3724068-10	Провод от комбинации приборов на массу	1	1	1
	24	408-3724075 *1	Пучок проводов к левому боковому фонарю указателя поворота с наконечником в сборе	1	1	1
	12	408-3724076 *1	Пучок проводов к правому боковому фонарю указателя поворота с наконечником в сборе	1	1	1

Пояснение к подгруппе 3724:

*1 Для автомобилей, не имеющих фонарей света стоянки, но оборудованных дверными включателями плафона.

*2 Для автомобилей, имеющих фонарь освещения номерного знака, расположенный на крышке багажника.

Подгруппа 3725. Прикуриватель

		408-3725010 **ПТ5-3725000**	Прикуриватель в сборе	1	1	—
96	*5*	**412-3725135**	Ручка прикуривателя в сборе	1	1	—
	4	408-3704026	Облицовка прикуривателя декоративная	1	1	—
	1	ПТ5-3725001	Кожух крепления прикуривателя	1	1	—
	2	**ПТ5-3725100**	Патрон прикуривателя в сборе	1	1	—
	3	**ПТ5-3725200**	Подвижная часть прикуривателя в сборе	1	1	—
		408Ю-8102136	Заглушка отверстия в панели приборов, служащего для установки прикуривателя	—	—	1

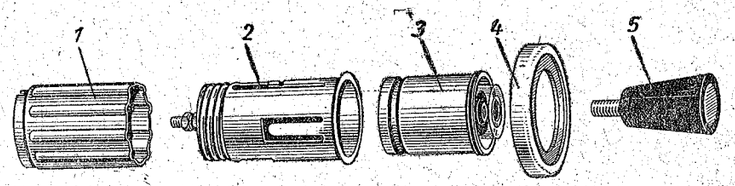

Рис. 96. Прикуриватель

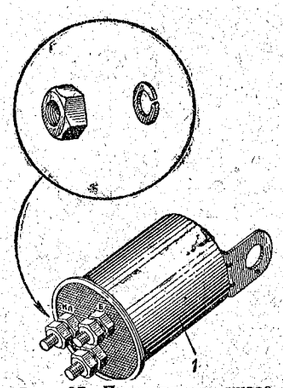

Рис. 97. Прерыватель указателей поворотов

Подгруппа 3726. Указатели поворотов

97	*1*	**408-3726050** **РС57-3726000-Г**	Прерыватель указателей поворотов в сборе	1	1	1
98	*1—19*	**403Э-3726305** **П111-3726000**	Переключатель указателей поворотов и включатель звукового сигнала в сборе	1	1	1

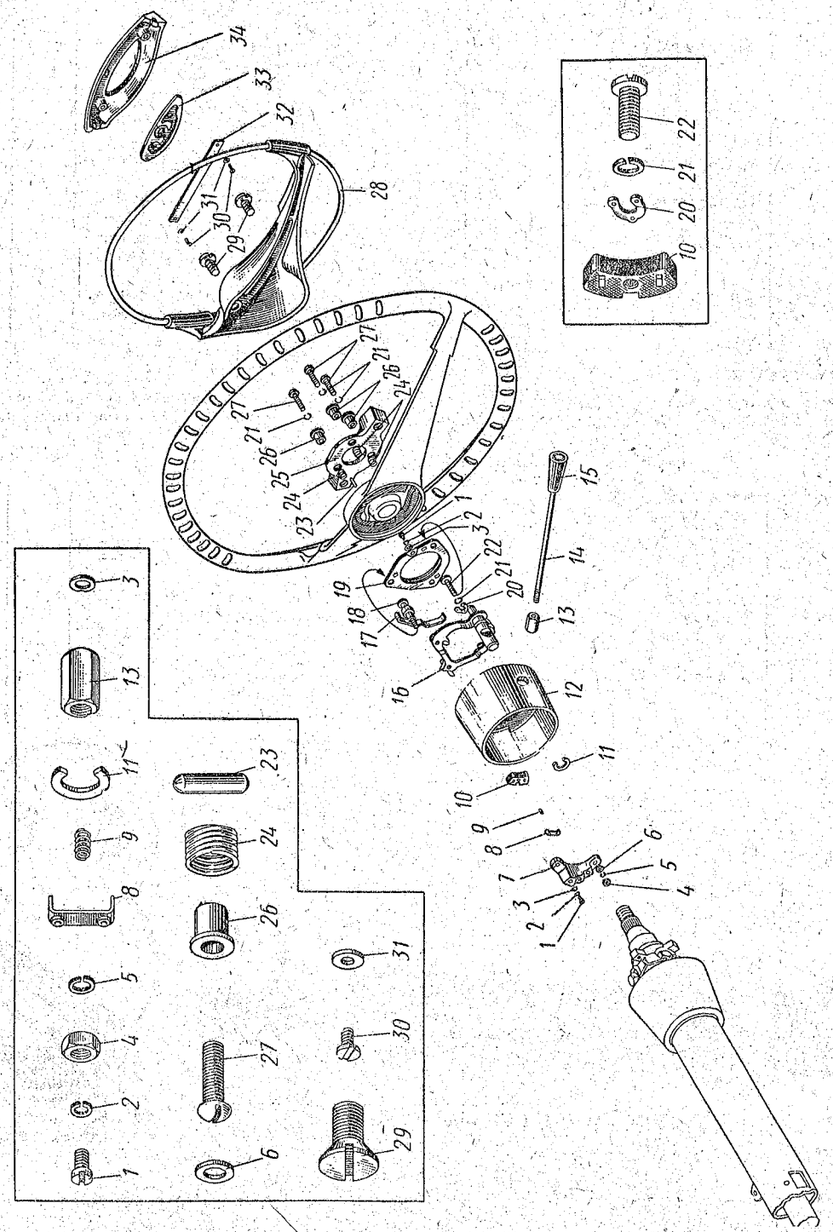

Рис. 98. Переключатель указателей поворотов и включатель звукового сигнала

Примечание. Поз. *21* и *23—34* см. в подгруппе 3402.

№ рисунка	№ позиции на рисунке	№ детали	Наименование	Количество на автомобиль		
				412	427	434
98	*22*	220079-29	Винт крепления переключателя указателей поворотов	3	3	3
	20	408-3726030	Кольцо переключателя указателей поворотов стопорное	1	1	1
	21	252153-29	Шайба пружинная	3	3	3
		403Э-3726308	Переключатель указателей поворотов в сборе без ручки и рычага переключения	1	1	1
	13—15	**403Э-3726310**	Ручка переключателя указателей поворотов с рычагом переключения в сборе	1	1	1
		П111-3726040				
	17	П111-3726015-А	Пружина фиксации	1	1	1
	12	П111-3726020	Корпус переключателя указателей поворотов в сборе	1	1	1
	7	П111-3726030-Б2	Основание в сборе	1	1	1
	15	П111-3726042	Ручка переключателя	1	1	1
	16	П111-3726100-Б	Поводок в сборе	1	1	1
		П111-3726105	Пружина кулачка	2	2	2
	19	П111-3726120	Пластина контактная в сборе	1	1	1
		408-3726102	Фонарь указателя поворота боковой с лампой в сборе	2	2	2
		УП122-3726000				
99	*1*	**408-3726112**	Прокладка бокового фонаря указателя поворота уплотнительная	2	2	2
	7	220052-13	Винт крепления бокового фонаря указателя поворота	4	4	4
	5	**402-3803050**	Лампа бокового фонаря указателя поворота типа А22, 12 *в*, 1 *св*	2	2	2
		А22				
	6	УП122-3726200	Кожух с рассеивателем и ободком фонаря указателя поворота в сборе	2	2	2
		УП122-3726203	Прокладка ободка фонаря указателя поворота	2	2	2
		УП122-3726204	Рассеиватель фонаря указателя поворота с ободком в сборе	2	2	2
		УП122-3726220	Кожух с основанием фонаря указателя поворота в сборе	2	2	2
		УП122-3726221	Ободок фонаря указателя поворота	2	2	2
	2—4	ПД20-3803100-А	Корпус с патроном в сборе	2	2	2

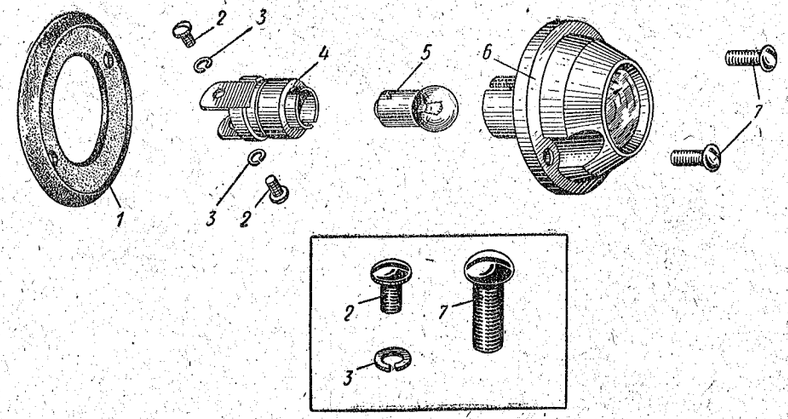

Рис. 99. Боковой сигнальный фонарь указателя поворота

№ рисунка	№ позиции на рисунке	№ детали	Наименование	Количество на автомобиль		
				412	427	434
			Подгруппа 3738. Световая сигнализация			
151	*21*	**408Э-3738010**	Фонарь света стоянки в сборе	2	—	—
		ФП108-3716000				
100; 151	*10*; *19*	408Э-8212306-10	Прокладка верхней декоративной накладки боковины и фонаря света стоянки уплотнительная	2	—	—
	12; *17*	362041-29	Гайка крепления фонаря света стоянки	4	—	—
	11; *18*	252173-29	Шайба пружинная зубчатая	4	—	—
100	*7*, *8*	ФП108-3716100	Основание фонаря света стоянки в сборе	2	—	—
		ФП108-3716103	Прокладка рассеивателей фонаря света стоянки	2	—	—
100; 95	*15*; *19*	ФП108-3716120	Провод фонаря света стоянки в сборе	2	—	—
100	*7*	ФГ6-3711448	Винт крепления провода в клемме основания фонаря света стоянки	2	—	—

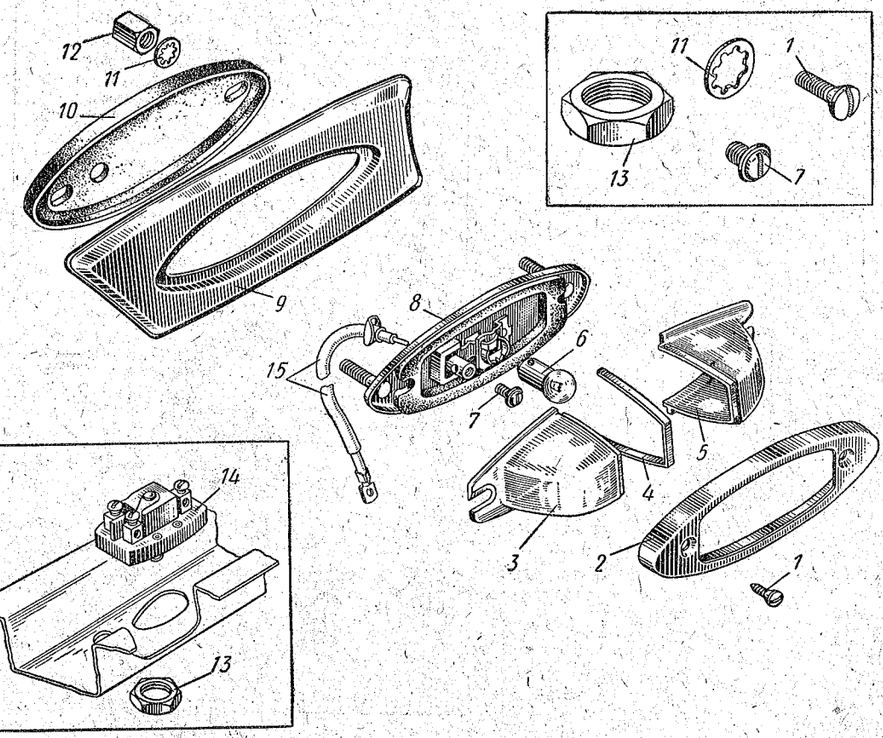

Рис. 100. Фонарь света стоянки и его включатель

Примечание. Поз. *9* и *10* см. в подгруппе 8212.

№ рисунка	№ позиции на рисунке	№ детали	Наименование	Количество на автомобиль 412	427	434
100	3—5	**ФП108-3716200**	Рассеиватели с ободком фонаря света стоянки в сборе	2	—	—
	3	**ФП108-3716201**	Рассеиватель фонаря света стоянки бесцветный	2	—	—
	5	**ФП108-3716202**	Рассеиватель фонаря света стоянки красный	2	—	—
	4	ФП108-3716203	Ободок рассеивателей фонаря света стоянки	2	—	—
	2	ФП108-3716221	Ободок фонаря света стоянки	2	—	—
	1	Н-12-22-13	Винт крепления ободка и рассеивателей к основанию фонаря света стоянки	4	—	—
	14	**408Э-3738020 П20А2**	Включатель света стоянки с гайкой в сборе	1	—	—
	13	408Э-3738024	Гайка крепления включателя света стоянки	1	—	—
		ГОСТ 1489—62	Винт крепления проводов к клемме включателя света стоянки	2	—	—
	6	**402-3803050 А12-1**	Лампа фонаря света стоянки типа А12-1, 12 *в*, 1 *св*	2	—	—

№ рисунка	№ позиции на рисунке	№ детали	Наименование	Количество на автомобиль 412	427	434
			Подгруппа 3801. Комбинация приборов			
		408-3801010-В1 КП213В1-3801000	Комбинация приборов, содержащая амперметр, указатели уровня топлива, давления масла, температуры воды и спидометр	1	1	1
		220080-29	Винт крепления комбинации приборов	4	4	4
		252173-29	Шайба пружинная	4	4	4
101	4	КП213-3801050	Механизм указателя уровня топлива в сборе	1	1	1
	3	КП213-3801060	Механизм амперметра в сборе	1	1	1
	9	КП213-3801070	Механизм указателя давления масла в сборе	1	1	1
	10	КП213-3801080	Механизм указателя температуры воды в сборе	1	1	1
			Подгруппа 3802. Спидометр			
101	5	КП213-3801030	Механизм спидометра в сборе	1	1	1
		НЦ-21-22	Винт крепления механизма спидометра к кожуху	2	2	2
		НЦ-24-01	Шайба	2	2	2
		4Н-65Г	Шайба пружинная	2	2	2
102	2	**408-3802710 ГВ134Н-3802000**	Гибкий вал спидометра в сборе	1	1	1
	1	400-3802035	Втулка гибкого вала спидометра уплотнительная	1	1	1
		400-1107025-А	Пломба спидометра	2	2	2
		258225	Шплинт-проволока пломбы спидометра	1	1	1
		258228	Шплинт-проволока пломбы спидометра	1	1	1
	5	**407-3802810-Г1**	Редуктор привода спидометра в сборе	1	1	1
	7	407-3802814	Кольцо корпуса редуктора привода спидометра уплотнительное	1	1	1
		407-3802815	Корпус редуктора привода спидометра	1	1	1
	6	407-3802817-А	Прокладка редуктора привода спидометра	1	1	1
	3	360093-08	Болт крепления редуктора привода спидометра	1	1	1
	4	252154-02	Шайба пружинная	1	1	1
31	26	**402-3802833**	Шестерня привода спидометра ведущая	1	1	1
		402-3802834	Шестерня привода спидометра ведомая	1	1	1
	28	263003	Шарик, фиксирующий ведущую шестерню привода спидометра на вторичном валу коробки передач	1	1	1
		407-3802836	Шестерня угловой передачи редуктора привода спидометра ведущая	1	1	1
		407-3802837	Шестерня угловой передачи редуктора привода спидометра ведомая	1	1	1
		365092	Шайба ведущей шестерни привода спидометра опорная	1	1	1
		407-3802860-Б	Вал редуктора привода спидометра ведущий с шестерней в сборе	1	1	1
		407-3802862	Вал редуктора привода спидометра ведомый с шестерней в сборе	1	1	1
		407-3802864	Вал ведущей шестерни редуктора привода спидометра	1	1	1
		400-3802066-Б	Вал ведомой шестерни редуктора привода спидометра	1	1	1
		260308	Заглушка	2	2	2
		407-3802950-А	Привод спидометра для четырехступенчатой коробки передач (комплект)	1	1	1

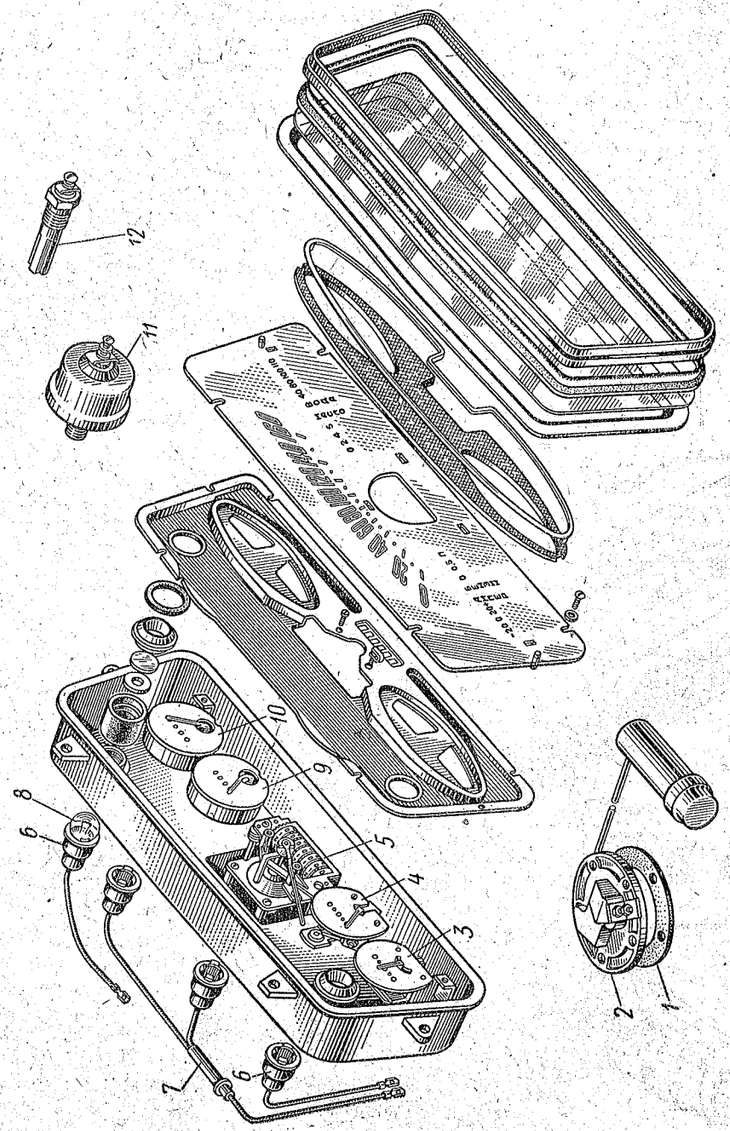

Рис. 101. Комбинация приборов, лампы освещения щитка приборов, сигнальные (контрольные) лампы и датчики к указательным приборам

Примечание. Поз. 7 см. в подгруппе 3713.

№ рисунка	№ позиции на рисунке	№ детали	Наименование	Количество на автомобиль 412	427	434
			Подгруппа 3803. Контрольные лампы			
101	6	400-3713025 ПП2 402-3803050 А12-1	Патрон контрольной лампы указателей поворотов в сборе Лампа контрольная указателей поворотов типа А12-1, 12 *в*, 1 *св*	1 1	1 1	1 1
	6	400-3713025 ПП2 402-3803050 А12-1	Патрон контрольной лампы дальнего света фар в сборе Лампа контрольная дальнего света фар типа А12-1, 12 *в*, 1 *св*	1 1	1 1	1 1
			Подгруппа 3805. Щиток приборов			
103		408-3805010-А1	Щиток приборов с комбинацией приборов в сборе	1	1	1
	1	408-3805020 4840	Щиток приборов	1	1	1
	2	364010-13	Винт крепления щитка приборов к панели приборов	2	2	2

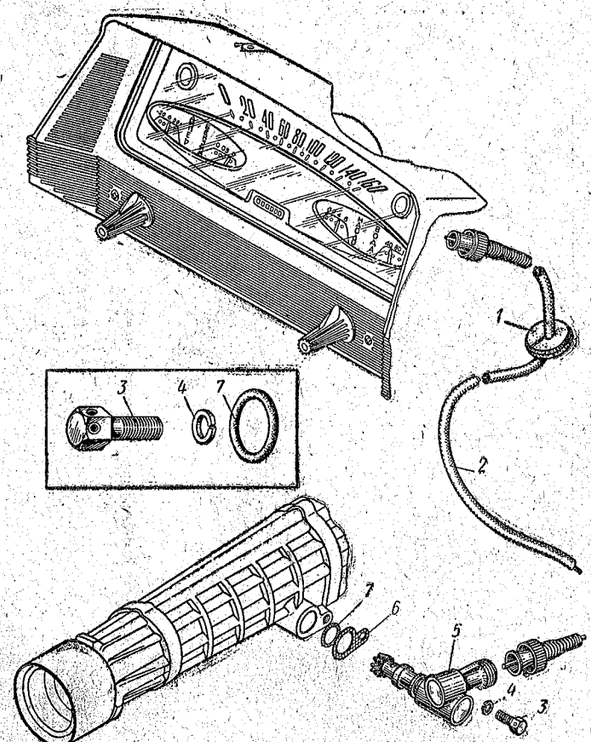

Рис. 102. Спидометр и гибкий вал его привода

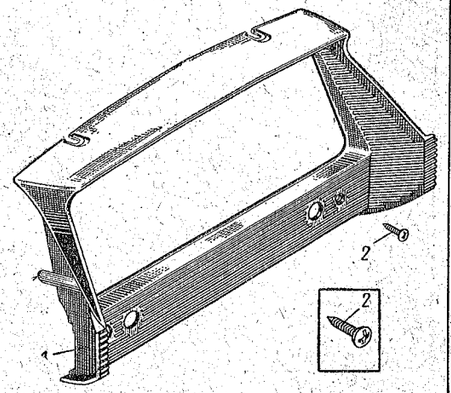

Рис. 103. Щиток приборов и детали его крепления к панели

№ рисунка	№ позиции на рисунке	№ детали	Наименование	Количество на автомобиль		
				412	427	434
			Подгруппа 3806. Датчик указателя уровня топлива			
101	*2*	**408Э-3806610** **БМ134-А**	Датчик (реостат) указателя уровня топлива в сборе	1	1	1
	1	408-1104019	Прокладка датчика (реостата) указателя уровня топлива	1	1	1
		220079-29	Винт крепления датчика (реостата) указателя уровня топлива . . .	5	5	5
		365028	Шайба уплотнительная	5	5	5
			Подгруппа 3808. Датчик указателя температуры воды			
101	*12*	**408Э-3807610** **ТМ101**	Датчик указателя температуры воды в сборе	1	1	1
			Подгруппа 3810. Датчик указателя давления масла			
101	*11*	**402Э-3810310** **ММ9**	Датчик указателя давления масла в сборе	1	1	1
		403-3810330	Тройник датчика указателя давления масла	1	1	1

Группа 39. ШОФЕРСКИЙ ИНСТРУМЕНТ И ПРИНАДЛЕЖНОСТИ

№ рисунка	№ позиции на рисунке	№ детали	Наименование	Количество на автомобиль		
				412	427	434
			Подгруппа 3901. Шоферский инструмент			
104	*10*	402-3901020	Сумка инструментальная малая в сборе	1	1	1
	18	407-3901030	Сумка инструментальная большая в сборе	1	1	1
	8	412-3901054 ИП-3901022	Ключ гаечный двусторонний 8—10 *мм*	1	1	1
	7	400-3901040 ИП-3901026-В	Ключ гаечный двусторонний 10—12 *мм*	1	1	1
	6	400-3901044 ИП-3901032-В	Ключ гаечный двусторонний 14—17 *мм*	1	1	1
	5	412-3901056 ИП-3901028-В	Ключ гаечный двусторонний 17—19 *мм*	1	1	1
	28	**407-3901103** **ИП-3901064**	Ключ торцовый специальный 14—22 *мм* для гаек крепления дисков колес и для болтов крепления щитов тормозов к картеру заднего моста и к поворотным стойкам подвески	1	1	1
	24	412-3901108 ИП-3901107	Ключ торцовый двусторонний 10—12 *мм* для гаек крышки головки блока . .	1	1	1
	29	407-3901111 *#1* ИП-3901161	Ключ торцовый двусторонний 21—22 *мм* для свечей зажигания	1	1	1

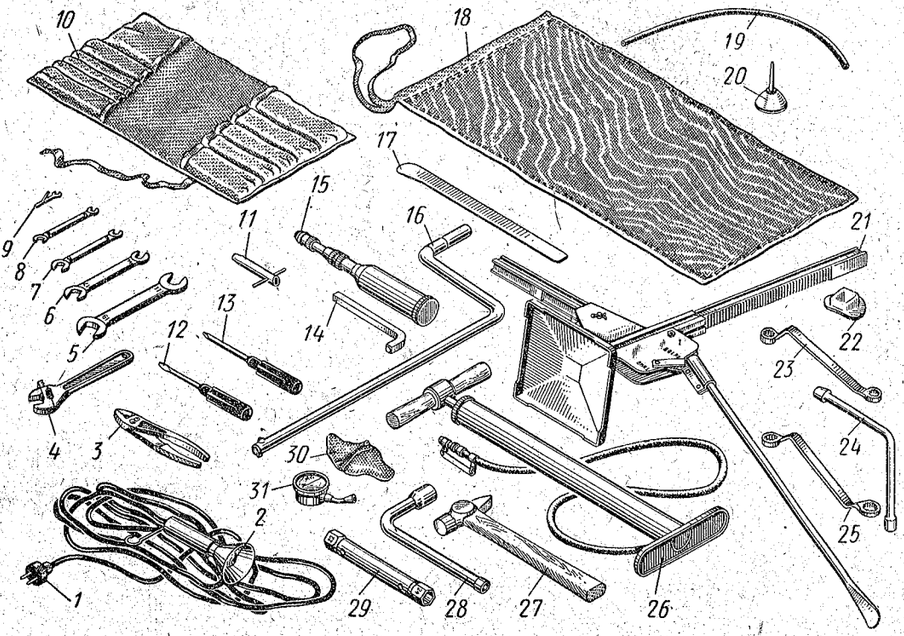

Рис. 104. Шоферский инструмент и принадлежности

Примечание. Поз. *1* и *2* см. в подгруппе 3715

№ рисунка	№ позиции на рисунке	№ детали	Наименование	Количество на автомобиль 412	427	434
104	14	400-3901094 ИП-3901222-Б	Ключ специальный для резьбовых пробок картеров коробки передач и заднего моста	1	1	1
	12	408-3901131 М11-3334-00	Отвертка	1	1	1
	13	408-3901132 М13-3324-00	Отвертка для винтов с крестообразными шлицами	1	1	1
	25	403-3901137 ИП-3901205	Ключ гаечный накидной двусторонний 17—19 *мм* для болтов коробки передач и гаек стремянок рессор	1	1	1
	23	408-3901138 ИП-3901202-А	Ключ гаечный накидной двусторонний 17 *мм*, для болтов крепления глушителя	1	1	1
	11	407-3901150 И110-3901000	Ключ торцовый 5 *мм* для нажимного болта коромысла клапана с воротком в сборе	1	1	1
	3	400-3901155 *2 Ф-079-А	Плоскогубцы автомобильные комбинированные	1	1	1
	9	403-3901160 Р101-3706034	Ключ гаечный 6 *мм* для болта, крепящего пружину рычажка прерывателя, комбинированный с плоским щупом для замера зазора между контактами прерывателя	1	1	1
	4	400-3901165 И9А-3901000	Ключ разводной № 1	1	1	1
	27	400-3901177 *2 И108-3901000	Молоток слесарный типа А-3 весом 500 *г*	1	1	1
	17	400-3901182-А ИП-3901273	Лопатка для шин монтажная	1	1	1
	16	408-3901215 И15А-3901000	Рукоятка пусковая	1	1	1
	26	400-3901220 РН1-3917010-В	Насос для накачивания шин ручной	1	1	1
	21	407-3901250-А И167М-3901000	Домкрат реечный грузоподъемностью 500 *кг*	1	1	1
	22	407-3901285	Башмак (опора) под рейку домкрата, применяемый для отжатия борта покрышки от закраины обода при демонтаже бескамерной шины	1	1	1
	15	400-3901300-02 Ш2-3911010	Шприц для пресс-масленок штоковый в сборе	1	1	1
	20	407-3901416 *2	Масленка для жидкой смазки	1	1	1
	30; 31	403Э-3901420 МД214-3912200-Г	Манометр с трубчатой пружиной типа МД214 для шин (в чехле)	1	1	1
	19	400-3901472-А *2	Шланг для прокачивания системы гидропривода тормозов	1	1	1
		400-3906010	Банка с синтетической автомобильной эмалью (200 *г*)	1	1	1

Пояснения к подгруппе 3901:

*1 В настоящее время применяется ключ односторонний (22 *мм*), дет. 408-3901114 / ИП-3901171.

*2 В настоящее время к автомобилю не придается.

Группа 50. КУЗОВ

№ рисунка	№ позиции на рисунке	№ детали	Наименование	Количество на автомобиль 412	427	434
			Подгруппа 5000. Кузов в сборе *1			
		412Э-5000012-02 *2	Кузов типа «седан» окрашенный, с обивкой, сиденьями и с комплектом для установки фар, подфарников, задних буферов и фонарей освещения номерного знака	1	—	—
105		412Э-5000012-11 *3	Кузов типа «седан» окрашенный, с обивкой и сиденьями	1	—	—
106		427Э-5000012-11 *3	Кузов типа «универсал» окрашенный, с обивкой и сиденьями	—	1	—

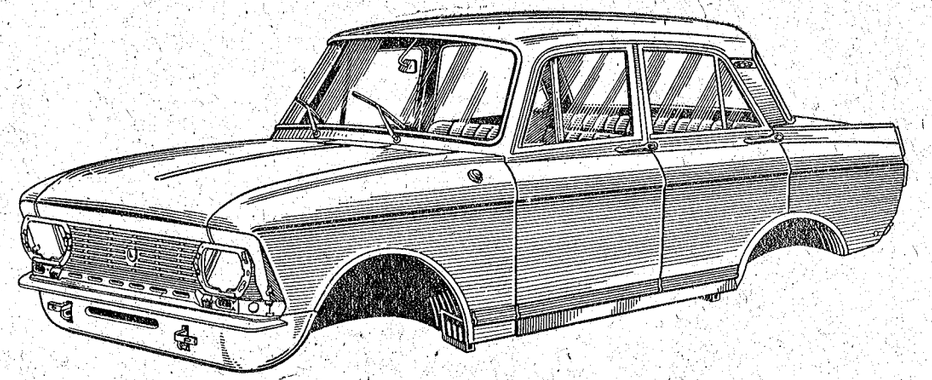

Рис. 105. Кузов в сборе модели 412

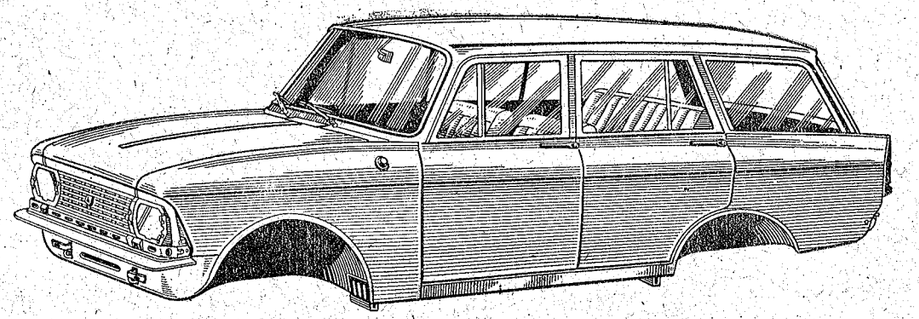

Рис. 106. Кузов в сборе модели 427

№ рисунка	№ позиции на рисунке	№ детали	Наименование	Количество на автомобиль		
				412	427	434
107		434Э-5000012-11 *3	Кузов типа «фургон» окрашенный с обивкой и сиденьями	—	—	1
		412-5000018-20 *3	Кузов типа «седан» отрихтованный и окрашенный	1	—	—
		427-5000018-10 *3	Кузов типа «универсал» отрихтованный и окрашенный	—	1	—
		434-5000018-10 *3	Кузов типа «фургон» отрихтованный и окрашенный	—	—	1

Пояснения к подгруппе 5000:

*1 Кузова, указанные в подгруппе 5000, поставляются в запасные части только по специальным заказам.
*2 Предназначается для автомобилей, выпущенных до 6 декабря 1969 г.
*3 Предназначается для автомобилей, выпускаемых с 6 декабря 1969 г.

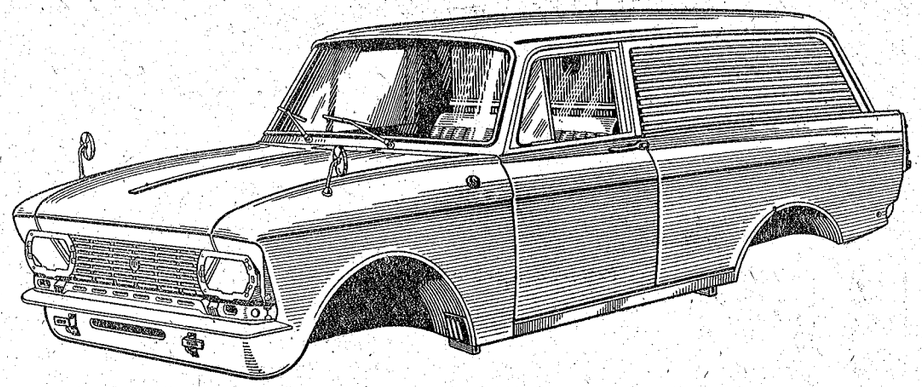

Рис. 107. Кузов в сборе модели 434

Группа 51. ПОЛ (ОСНОВАНИЕ) КУЗОВА

№ рисунка	№ позиции на рисунке	№ детали	Наименование	Количество на автомобиль		
				412	427	434
			Подгруппа 5101. Детали основания кузова			
108	*15*	408-5101254	Облицовка порога передняя правая . .	1	1	1
	1	408-5101255	Облицовка порога передняя левая . . .	1	1	1
	3	240819-29	Шуруп крепления передней облицовки порога	6	6	6
	20	408-5101264	Облицовка порога задняя правая . . .	1	1	—
	30	408-5101265	Облицовка порога задняя левая	1	—	—
		408П-5101265	Облицовка порога задняя левая	—	1	—
	3	240819-29	Шуруп крепления задней облицовки порога	8	8	—
	19	408-5101274	Наставка облицовки порога правая . .	1	1	—
	28	408-5101275	Наставка облицовки порога левая . . .	1	1	—
	29	433-7801024-Б	Угольник порога задний	—	—	2
	3	240819-29	Шуруп крепления наставки облицовки порога	—	—	4
	7	412-5101286	Облицовка поперечины № 1 пола . .	1	1	1
	3	240819-29	Шуруп крепления облицовки поперечины	2	2	2
			Подгруппа 5107. Крышки люков пола			
108	*12*	425-5107258-А	Заглушка люка пола над коробкой передач	1	1	1
	10	412-5107260	Крышка кожуха туннеля пола	1	1	1
	9	220080-29	Винт крепления крышки	4	4	4
	8	252003-29	Шайба	4	4	4
			Подгруппа 5109. Коврики пола			
108	*11*	412-5109012 *1	Коврик пола передний средний в сборе	1	1	1
	13	412-5109028	Коврик пола передний боковой правый	1	1	1
	4	412-5109029	Коврик пола передний боковой левый	1	1	1
	6	224606-29	Винт крепления боковых ковриков пола	3	3	3
	23	412-5109044	Коврик пола задний	1	1	1
	16	408-5109054	Коврик порога передний правый . . .	1	1	1
	2	408-5109055	Коврик порога передний левый . . .	1	1	1
	24	408-5109074	Коврик на стенке поперечины № 2 пола правый	1	1	—
	25	408-5109075	Коврик на стенке поперечины № 2 пола левый	1	1	—
	22	408-5109078	Коврик на стенке боковины поперечины № 2 пола правый	1	1	—
	26	408-5109079	Коврик на стенке боковины поперечины № 2 пола левый	1	1	—
	21	366153-04	Пистон крепления ковриков на поперечине № 2 пола пружинный	14	14	—
	5	408-5109092	Втулка крепления боковых ковриков пола	3	3	3
	14	400-2808052	Шайба под левую втулку крепления переднего правого коврика пола . . .	2	2	2
	27	408-5109102	Коврик пола багажника	1	—	—
	17	426-5109102-А	Коврик пола багажника	—	1	—
		408-5109012 *2	Коврик пола передний средний в сборе	1	1	1
		240822-29*2	Шуруп крепления переднего среднего коврика пола	2	2	2
		252002-29 *2	Шайба втулки крепления переднего среднего коврика пола . . .	2	2	2

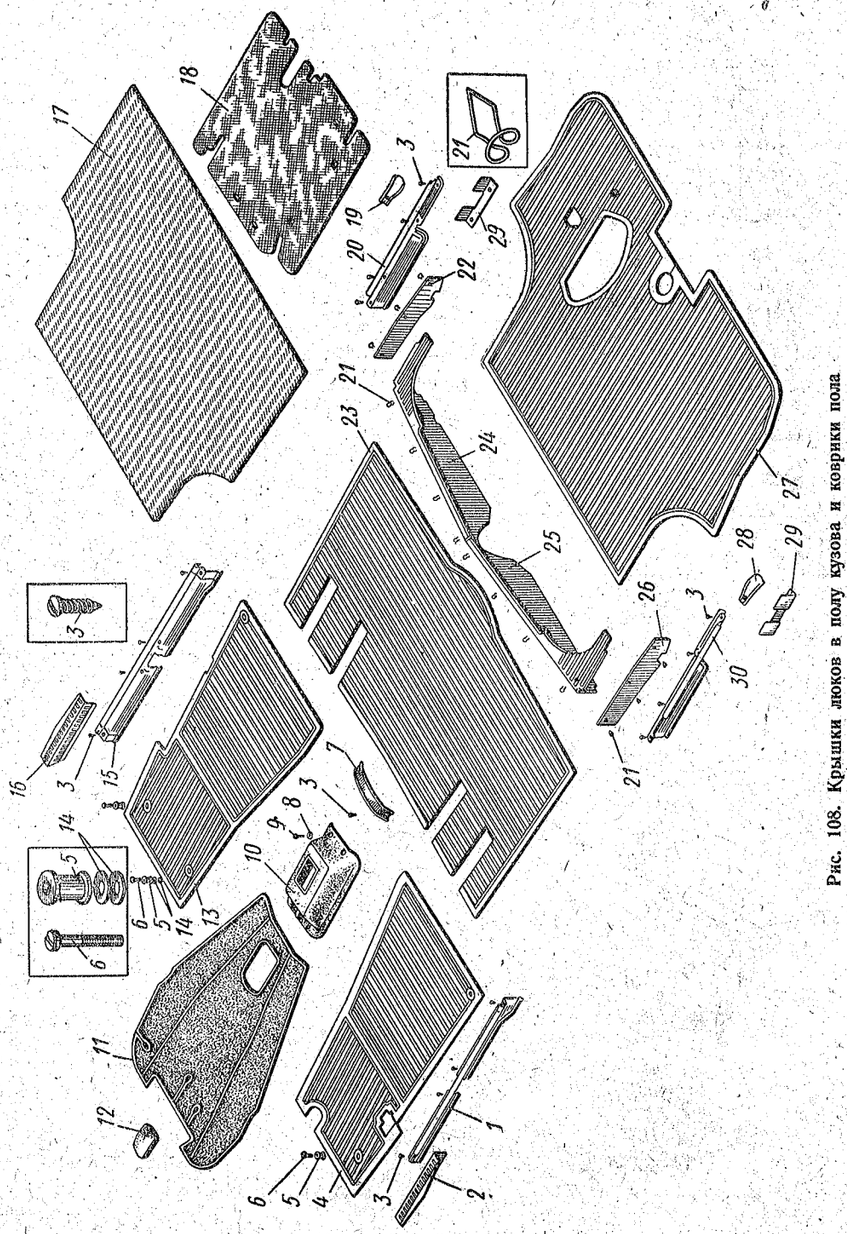

Рис. 108. Крышки люков в полу кузова и коврики пола

№ рисунка	№ позиции на рисунке	№ детали	Наименование	Количество на автомобиль		
				412	427	434
		408-5109028 *2	Коврик пола передний боковой правый	1	1	1
		408-5109029 *2	Коврик пола передний боковой левый	1	1	1

Пояснение к подгруппе 5109:

*1 На автомобилях, выпускаемых с января 1971 г., вместо этого коврика устанавливается мягкий (травмобезопасный) кожух 412-5101482.

*2 Применяется на автомобилях, имеющих управление коробкой передач рычагом, расположенным на рулевой колонке.

Подгруппа 5110. Пол багажника

108	*18*	408-5110053	Настил пола багажника	1	—	—
109	*11*	426-5110100	Крышка пола багажника в сборе	—	1	—
	14	220103-08	Винт крепления крышки к передней части пола	—	7	—
	12	252037-29	Шайба увеличенная	—	7	—
	13	252154-02	Шайба пружинная	—	7	—
	15	425-5605160-Б	Стойка упора крышки пола багажника	—	1	—

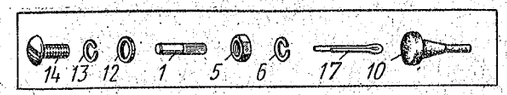

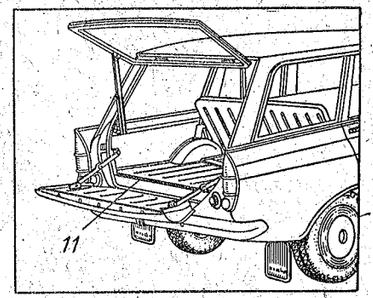

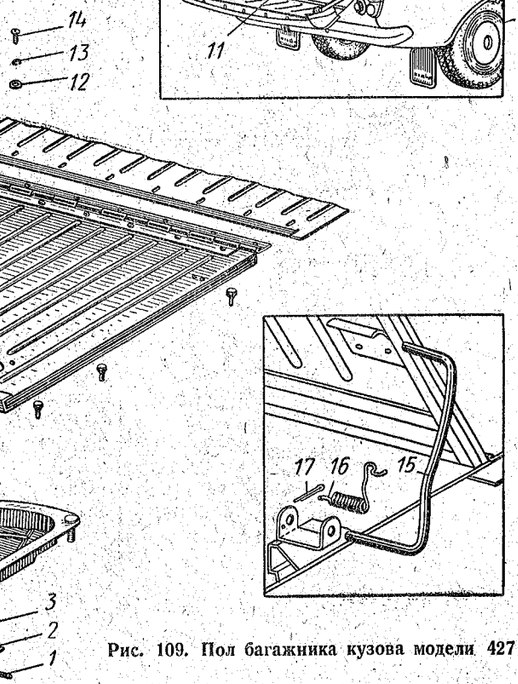

Рис. 109. Пол багажника кузова модели 427

№ рисунка	№ позиции на рисунке	№ детали	Наименование	Количество на автомобиль 412	427	434
109	*16*	425-5605162	Пружина упора крышки пола багажника	—	1	—
	17	258012	Шплинт упора крышки пола багажника	—	1	—
		426-5110300	Замок крышки пола багажника правый	—	1	—
		426-5110301	Замок крышки пола багажника левый	—	1	—
	5	250763-29	Гайка крепления замка	—	6	—
	6	252153-02	Шайба пружинная	—	6	—
	4	426-5110310	Корпус замка правый в сборе	—	1	—
	7	426-5110311	Корпус замка левый в сборе	—	1	—
	8	426-5110316-А	Ручка замка правая в сборе	—	1	—
	9	426-5110317-А	Ручка замка левая в сборе	—	1	—
	3	400-3501127	Пружина замка	—	2	—
	2	426-5110322-01	Щеколда замка	—	2	—
	1	367167-08	Штифт крепления ручки	—	2	—
	10	420-8402492	Буфер крышки пола багажника	—	9	—
		433-5110010	Пол багажника (передняя часть) в сборе	—	—	1
		360143-08	Болт крепления передней части пола багажника к боковым частям пола	—	—	2
		252174-02	Шайба зубчатая	—	—	2
		433-5110100	Пол багажника (задняя часть) в сборе	—	—	1
		201419-29	Болт крепления задней части пола багажника к порогу задка	—	—	2
		252037-29	Шайба увеличенная	—	—	2
		433-5110132	Опора задней части пола багажника средняя	—	—	1
		201416-29	Болт крепления средней опоры пола багажника к кронштейнам	—	—	4
		252004-29	Шайба	—	—	4
		252154-02	Шайба пружинная	—	—	4
		433-5110140	Накладка крепления пола багажника	—	—	1
		364025-08	Винт крепления накладки пола багажника	—	—	4

Подгруппа 5112. Термошумовая изоляция пола (основания) кузова

408-5112050	Накладка пола передняя средняя шумоизоляционная, передняя часть в сборе	1	1	1
412-5112051-01	Накладка пола передняя средняя шумоизоляционная, задняя часть в сборе	1	1	1
412-5112052	Накладка пола передняя левая шумоизоляционная	2	2	2
412-5112053	Накладка пола передняя левая шумоизоляционная	2	2	2
408-5112060	Накладка пола под подушкой заднего сиденья шумоизоляционная в сборе	1	1	—
412-5112062	Подкладка переднего правого коврика пола	1	1	1
412-5112063	Подкладка переднего левого коврика пола	1	1	1
412-5112064	Накладка пола задняя шумоизоляционная	2	2	2
408-5112068	Накладка пола под подушкой заднего сиденья нижняя	2	2	—
408-5112072	Накладка пола под подушкой заднего сиденья верхняя	2	2	—
408-5112074	Накладка топливного бака шумоизоляционная правая	1	—	—
426-5112074	Накладка топливного бака шумоизоляционная	—	1	—
408-5112075	Накладка топливного бака шумоизоляционная левая	1	—	—

Группа 52. ОКНО ВЕТРОВОЕ

№ рисунка	№ позиции на рисунке	№ детали	Наименование	Количество на автомобиль 412	427	434

Подгруппа 5205. Стеклоочиститель и его привод

		408-5205012 / **СЛ220-5205000-Г**	Стеклоочиститель в сборе	1	1	1
110	*39*	201417-29	Болт крепления стеклоочистителя к распорке поперечины передка кузова	2	2	2
	38	250508-29	Гайка	2	2	2
	40	252037-29	Шайба	2	2	2
	37	252134-29	Шайба пружинная	2	2	2
		408Э-5205014 / **СЛ220-5205000-Э**	Электродвигатель стеклоочистителя с тягами в сборе	1	1	1
	19	408-5205037 / СЛ220-5205152	Накладка штуцера декоративная левая	1	1	1
		408-5205038 / СЛ220-5205153	Накладка штуцера декоративная правая	1	1	1
	14	408-5205039 / СЛ220-5205160	Гайка сальника ведомого валика поводка привода стеклоочистителя в сборе	2	2	2
	18	408-5205040 / 456044	Гайка крепления штуцера основания стеклоочистителя к наружной панели кузова	2	2	2
	20	**408-5205041** / **458235**	Прокладка штуцера уплотнительная	4	4	4
	13	**408Э-5205042** / **СЛ220-5205162**	Гайка крепления рычага щетки к ведомому валику поводка привода стеклоочистителя	2	2	2
	11	**408Э-5205043** / **СЛ220-5205700**	Рычаг щетки стеклоочистителя с головкой в сборе	2	2	2
	12	**408Э-5205044** / **СЛ220-5205750**	Коромысло со щеткой в сборе	2	2	2
	3	408-5205138 / СЛ220-5205450-А	Переключатель электродвигателя стеклоочистителя с проводами в сборе	1	1	1
	1	**412-5205140**	Ручка переключателя электродвигателя стеклоочистителя в сборе	1	1	1
	2	362066-13	Гайка крепления переключателя стеклоочистителя к панели приборов	1	1	1
	4	СЛ220-5205461-Б	Кожух переключателя	1	1	1
	5	—	Шарик фиксатора	2	2	2
	6	СЛ220-5205455	Пружина шарика фиксатора переключателя электродвигателя	2	2	2
	7	СЛ220-5205453	Колодочка с осью переключателя электродвигателя	1	1	1
	8	СЛ220-5205458	Пластина контактная переключателя электродвигателя	1	1	1
		СЛ220-5205751	Щетка	2	2	2
	9	СЛ220-5205790	Крышка переключателя электродвигателя с контактами и с проводами	1	1	1
		СЛ220-5205795	Провода к переключателю электродвигателя в сборе	1	1	1
	67	МЭ14-3730000-А	Электродвигатель привода стеклоочистителя	1	1	1
	66	МЭ14-3730100-А	Крышка статора электродвигателя в сборе	1	1	1
	65	МЭ14-3730200-А	Якорь электродвигателя в сборе	1	1	1
	63	МЭ14-3730400-А	Кожух статора электродвигателя с обмотками возбуждения в сборе	1	1	1
	64	МЭ1-3730003 Н-0072-А	Щетка с проводом в сборе	2	2	2
			Винт	2	2	2
		СЛ220-5205000	Редуктор с кронштейном, электродвигателем и тягами в сборе	1	1	1

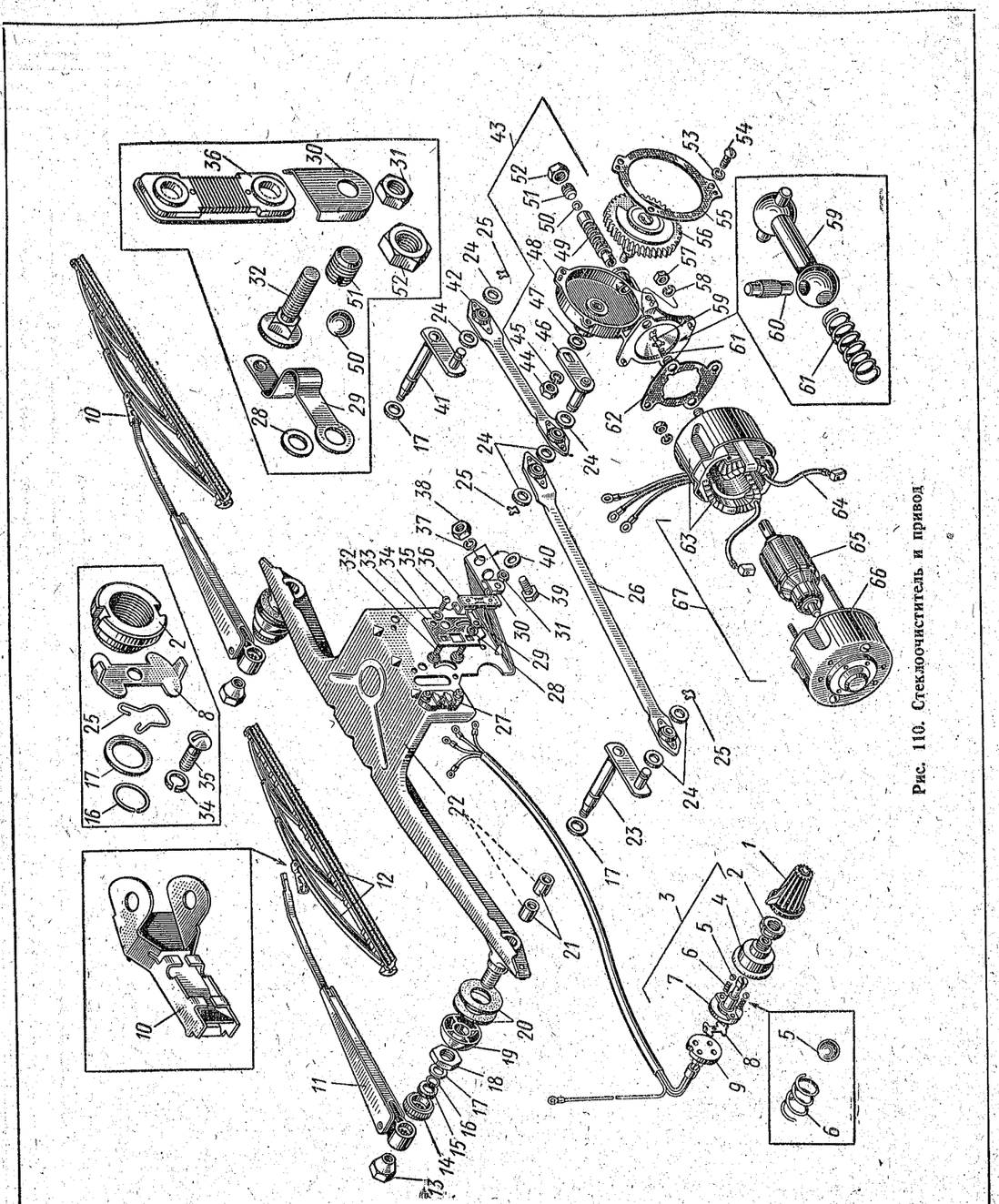

Рис. 110. Стеклоочиститель и привод

№ рисунка	№ позиции на рисунке	№ детали	Наименование	Количество на автомобиль 412	427	434
110	22	СЛ220-5205315	Кронштейн стеклоочистителя	1	1	1
	55	СЛ220-5205101	Прокладка между корпусом редуктора и кронштейном основания стеклоочистителя	1	1	1
	62	СЛ220-5205102	Прокладка между корпусом редуктора и кожухом электродвигателя	1	1	1
	57	Х-4003	Гайка крепления корпуса редуктора к кожуху электродвигателя	2	2	2
	58	Х-4001	Шайба пружинная	2	2	2
	54	ГОСТ 1489—62	Винт крепления корпуса редуктора к кронштейну основания стеклоочистителя	3	3	3
	53	ГОСТ 6402—61	Шайба пружинная	3	3	3
	59	СЛ220-5205110	Кардан редуктора стеклоочистителя в сборе	1	1	1
	60	СЛ220-5205112	Штифт кардана привода редуктора стеклоочистителя	2	2	2
	61	СЛ220-5205113	Пружина кардана отжимная	1	1	1
	15	458256	Шайба сальника ведомого валика поводка привода стеклоочистителя	2	2	2
	17	458003	Шайба	4	4	4
	16	СЛ220-5205157	Кольцо пружинное	2	2	2
	49	СЛ220-5205201	Червяк редуктора	1	1	1
	51	СЛ230-5205217 *1	Винт подпятника	1	1	1
	50	Ш-6Н	Шарик упорный червяка	1	1	1
	52	Л221-63 *1	Контргайка винта подпятника червяка редуктора	1	1	1
	48	СЛ220-5205210-А *1	Корпус редуктора с втулками в сборе	1	1	1
	46	СЛ220-5205245-А	Кривошип редуктора	1	1	1
	44	ГОСТ 5915-62	Гайка крепления кривошипа редуктора к валу шестерни	1	1	1
	45	ГОСТ 6402—61	Шайба пружинная	1	1	1
	56	СЛ220-5205230	Шестерня редуктора ведомая в сборе	1	1	1
	47	458094	Шайба кривошипа редуктора упорная	1	1	1
	43	СЛ220-5205250-А	Редуктор привода стеклоочистителя в сборе	1	1	1
	21	СЛ220-5205322-Б	Подшипник ведомого валика поводка привода щетки	4	4	4
	25	ГОСТ 397—66	Шплинт пружинный	3	3	3
		СЛ220-5205350	Узел сопротивления в цепи питания электродвигателя	1	1	1
	35	ГОСТ 1489—62	Винт крепления узла сопротивления к кронштейну основания стеклоочистителя	2	2	2
	34	ГОСТ 6402—61	Шайба пружинная	2	2	2
	36	СЛ220-5205360	Сопротивление в сборе	1	1	1
	31	ГОСТ 5916—62	Гайка	2	2	2
	33	СЛ220-5205361	Пластина крепления сопротивления	1	1	1
	29	СЛ220-5205366	Шина токопроводящая	1	1	1
	30	СЛ220-5205368	Крышка узла сопротивления	2	2	2
	28	Н2420-63	Шайба плоская	3	3	3
	32	455134	Винт специальный	2	2	2
	27	ПР-502000	Термобиметаллический предохранитель в цепи питания электродвигателя	1	1	1
	26	СЛ220-5205500-В	Тяга привода стеклоочистителя большая в сборе	1	1	1

Пояснение к подгруппе 5205:

*1 Применяется с 5 апреля 1969 г.; для автомобилей, выпущенных до 5 апреля 1969 г., отмеченные детали могут быть применены только в комплекте.

№ рисунка	№ позиции на рисунке	№ детали	Наименование	Количество на автомобиль 412	427	434
110	*10*	СЛ220-5205760	Поводок коромысла щетки	2	2	2
	42	СЛ220-5205550-В	Тяга привода стеклоочистителя малая в сборе	1	1	1
	23, 41	СЛ220-5205600-А	Поводок привода щетки в сборе	2	2	2
	24	458018	Шайба	4	4	4
			Подгруппа 5206. Детали ветрового окна			
111	*7*	**408-5206010**	Стекло ветрового окна	1	1	1
	9	**408-5206050**	Уплотнитель ветрового окна	1	1	1
	8	**408-5206058**	Замок уплотнителя ветрового окна	1	1	1
	13	408Э-5206094	Накладка ветрового окна боковая правая в сборе	1	1	—
		408-5206094	Накладка ветрового окна боковая правая в сборе	—	—	1
	5	**408Э-5206095**	Накладка ветрового окна боковая левая в сборе	1	1	—
		408-5206095	Накладка ветрового окна боковая левая в сборе	—	—	1
	6	366154-29	Пистон крепления боковой накладки	6	6	—
		241819-13	Шуруп крепления боковой накладки	—	—	4
	10—12	**408-5206100**	Рамка отделочная ветрового окна (комплект)	1	1	1
	12	408-5206104	Рамка ветрового окна отделочная боковая правая	1	1	1
	10	408-5206105	Рамка ветрового окна отделочная боковая левая	1	1	1
		408-5206112	Накладка ветрового окна боковая правая	—	—	1
		408-5206113	Накладка ветрового окна боковая левая	—	—	1

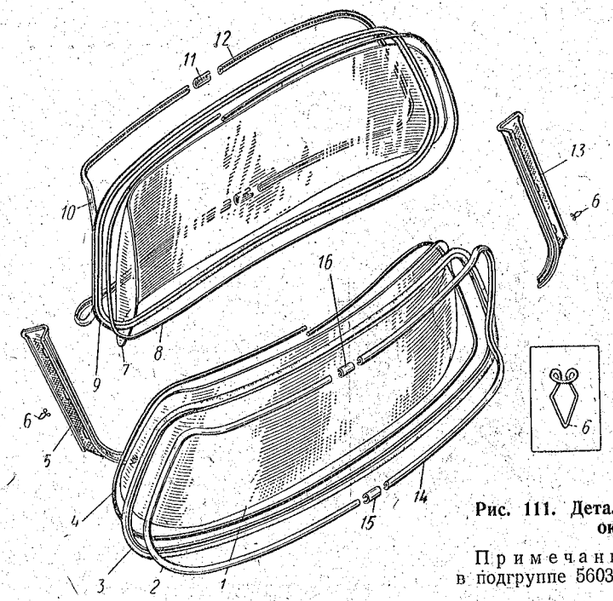

Рис. 111. Детали ветрового и заднего окон кузова

Примечание. Поз. *1—4* и *14—16* см. в подгруппе 5603.

№ рисунка	№ позиции на рисунке	№ детали	Наименование	Количество на автомобиль 412	427	434
		408-5206115	Прокладка боковой накладки ветрового окна	—	—	2
		241819-13	Шуруп крепления боковой накладки	—	—	4
111	*11*	408-5206116	Скоба отделочной рамки ветрового окна	2	2	2
			Подгруппа 5208. Омыватель ветрового стекла			
		412-5208006 СО201Г	Омыватель ветрового стекла ручной в сборе (комплект)	1	1	1
112	*1*	412-5208010	Насос омывателя ветрового стекла в сборе с ручным приводом	1	1	1
		407-5208060	Жиклер (двухструйный) омывателя ветрового стекла в сборе	1	1	1
	7	407-5208062	Головка жиклера омывателя ветрового стекла с шариками в сборе	1	1	1
	12	408-5208068-01	Наконечник жиклера омывателя ветрового стекла	1	1	1
	11	407-5208070	Штуцер жиклера омывателя ветрового стекла в сборе	1	1	1
	9	407-5208074	Гайка штуцера жиклера омывателя ветрового стекла	1	1	1
	8	407-5208076	Прокладка головки жиклера омывателя ветрового стекла	1	1	1

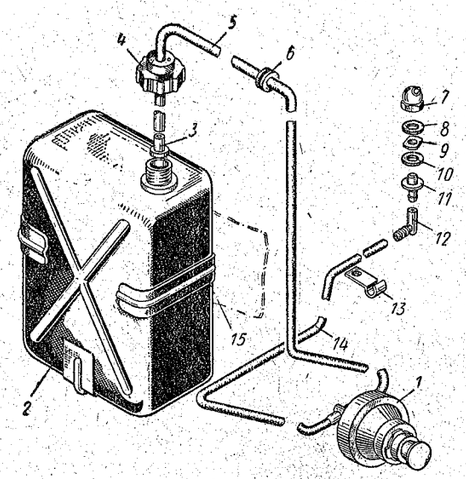

Рис. 112. Омыватель ветрового стекла

№ рисунка	№ позиции на рисунке	№ детали	Наименование	Количество на автомобиль		
				412	427	434
112	*10*	407-5208078	Прокладка жиклера омывателя ветрового стекла	1	1	1
	3	407-5208080	Фильтр насоса омывателя ветрового стекла в сборе	1	1	1
	5	408-5208092-Б	Шланг омывателя ветрового стекла впускной (приемный)	1	1	1
	6	400-3724058	Втулка уплотнительная	1	1	1
	14	408П-5208098	Шланг омывателя ветрового стекла выпускной (отводной)	1	1	1
	2	403-5208104	Бачок омывателя ветрового стекла	1	1	1
	4	403-5208110	Пробка бачка омывателя ветрового стекла	1	1	1
	15	412-5208122 *1	Скоба крепления бачка омывателя в сборе	1	1	1
		220077-29 *1	Винт крепления скобы	3	3	3
		252133-29 *1	Шайба пружинная	3	3	3
	13	408-5208128	Скоба крепления выпускного шланга омывателя	1	1	1
		367377-29	Гайка-барашек	1	1	1

Пояснение к подгруппе 5208:

*1 Применяется на автомобилях, выпускаемых с 18 ноября 1968 г.; на ранее выпущенных автомобилях для крепления скобы бачка следует применять гайку-барашек дет. 367377-29.

Группа 53. ПЕРЕДОК КУЗОВА

№ рисунка	№ позиции на рисунке	№ детали	Наименование	Количество на автомобиль		
				412	427	434
			Подгруппа 5303. Вещевой ящик			
		408-5303012-А1	Ящик вещевой в сборе	1	1	1
113	*1*	408-5303014-А1	Ящик вещевой	1	1	1
	2	240818-08	Шуруп крепления вещевого ящика	4	4	4
	3	362098-08	Гайка пластинчатая	4	4	4
	8—11	412-5303016	Дверца вещевого ящика в сборе	1	1	1
	5	220051-08	Винт крепления дверцы вещевого ящика к панели приборов	4	4	4
	6	252132-02	Шайба пружинная	4	4	4
	8	408-5303020	Панель дверцы вещевого ящика наружная в сборе	1	1	1
	7	408-5303032	Петля дверцы вещевого ящика в сборе	2	2	2
	5	220051-08	Винт крепления петли дверцы вещевого ящика к дверце	4	4	4
	6	252132-02	Шайба пружинная	4	4	4
	12	425-5303045	Буфер дверцы вещевого ящика	1	1	1
	11	**408-5303054** **ОК-4835**	Ручка дверцы вещевого ящика	1	1	1
	5	220051-08	Винт крепления ручки дверцы вещевого ящика	2	2	2
	6	252132-02	Шайба пружинная	2	2	2
	4	252002-29	Шайба	2	2	2
			Подгруппа 5304. Вентиляционный люк передка кузова			
		408П-5304008-Б	Крышка вентиляционного люка передка кузова с тягой в сборе	1	1	1
		250508-29	Гайка крепления крышки вентиляционного люка	2	2	2
		252004-29	Шайба	2	2	2
		365136	Шайба специальная уплотнительная	2	2	2
		365139	Шайба специальная уплотнительная	2	2	2
114	*3*	408-5304010-01	Крышка вентиляционного люка передка кузова в сборе	1	1	1
	2	**408-5304047**	Уплотнитель желоба вентиляционного люка	1	1	1
		408-5304135-А	Стойка оси петли крышки вентиляционного люка	2	2	2
		408-5304136	Ось стойки петли крышки вентиляционного люка	2	2	2
	21	408П-5304142-Б *1	Тяга привода крышки вентиляционного люка	1	1	1
	9	408П-5304144-Б *1	Оболочка тяги привода крышки вентиляционного люка	1	1	1
	6	408-5304145	Уплотнитель оболочки тяги привода крышки вентиляционного люка	1	1	1
	7	**400-1108119**	Втулка оболочки тяги привода крышки вентиляционного люка уплотнительная	1	1	1
	4	258011-08	Шплинт разводной	1	1	1
	5	365350-08	Шайба специальная	1	1	1
		408П-5304150-Б *1	Крышка люка забора воздуха из кузова с каркасом в сборе	1	1	1
	10	240817-29	Винт крепления крышки люка забора воздуха из кузова к кожуху отопителя	6	6	6
	26	408-5304152-Б *1	Каркас крышки люка забора воздуха из кузова в сборе	1	1	1
	1	408-5304160-Б *1	Крышка люка забора воздуха из кузова с прокладкой в сборе	1	1	1
	8	408-5304162	Ось крышки люка забора воздуха из кузова	1	1	1

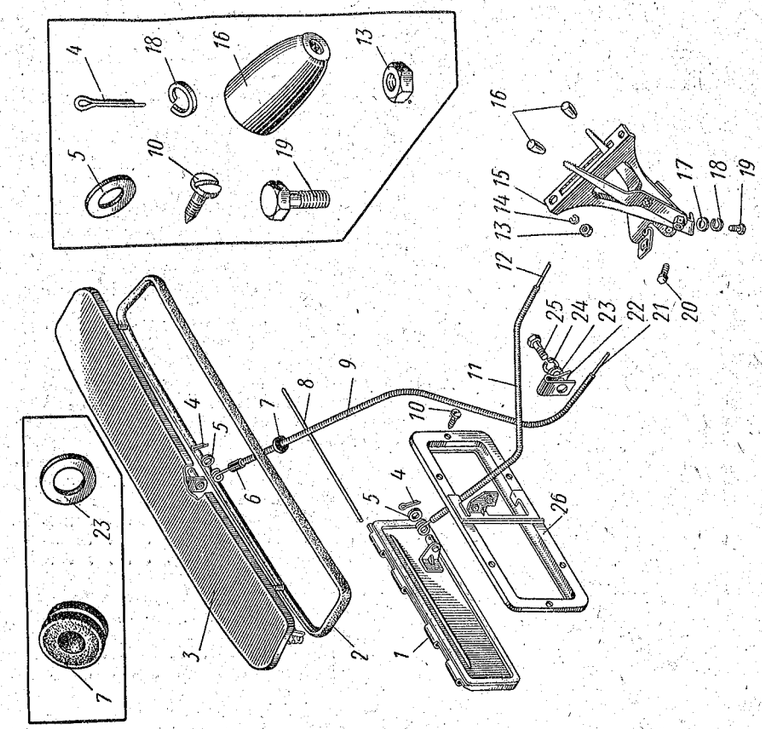

Рис. 114. Крышки вентиляционных люков передка кузова и управление ими

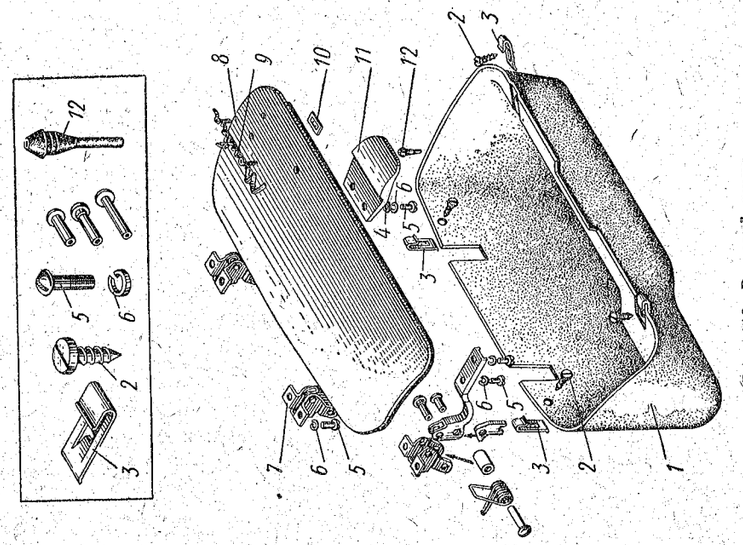

Рис. 113. Вещевой ящик

Примечание. Поз. *9* и *10* см. в подгруппе 8212

№ рисунка	№ позиции на рисунке	№ детали	Наименование	Количество на автомобиль 412	427	434
114	*12*	**408П-5304177-Б** *1	Тяга привода крышки люка забора воздуха из кузова	1	1	1
	11	408П-5304179 *1	Оболочка тяги привода крышки люка забора воздуха из кузова	1	1	1
	4	258011-08	Шплинт разводной	1	1	1
	5	365350-08	Шайба специальная	1	1	1
	15	408-5304180-В *1	Панель рычагов привода крышек вентиляционного люка передка кузова и люка забора воздуха из кузова в сборе	1	1	1
	19	201453-29 *1	Болт крепления панели рычагов к поперечине щита передка кузова	1	1	1
	17	252005-29 *1	Шайба	1	1	1
	18	252155-29 *1	Шайба пружинная	1	1	1
	13	250763-29	Гайка	2	2	2
	14	252133-02	Шайба пружинная	2	2	2
	16	**408-5304182**	Ручка рычагов тяг привода крышек вентиляционного люка передка кузова и люка забора воздуха из кузова	2	2	2
		408-5304197 *1	Скоба крепления оболочек тяг	1	1	1
		360041-29 *1	Болт крепления скобы к панели рычагов	1	1	1
		252153-29 *1	Шайба пружинная	1	1	1
	20	360161-08	Болт крепления тяг привода крышек вентиляционного люка передка кузова и люка забора воздуха из кузова в муфтах рычагов	2	2	2
	22	408-8406128	Зажим тяги привода вентиляционного люка передка кузова	2	2	2
	25	201417-29	Болт крепления зажима	2	2	2
	23	252004-29	Шайба	2	2	2
	24	252134-29	Шайба пружинная	1	1	1

Пояснение к подгруппе 5304:

*1 Применяется на автомобилях, выпускаемых с 17 января 1969 г., имеющих кузова с номерами от 301639. Подсборка состоит из двух деталей: крышки люка 408-5304168 и прокладки крышки 408-5304165.

Подгруппа 5312. Термошумовая изоляция передка кузова

115	*3*	408-5312012-А	Обшивка щита передка правая в сборе	1	1	1
	1	408-5312013	Обшивка щита передка левая в сборе	1	1	1
	2	367909-29	Скрепка крепления обшивки к щиту передка кузова	9	9	9

Подгруппа 5325. Панель приборов

		412-5325010*1	Панель приборов с приборами в сборе	1	1	—
		434-5325010	Панель приборов с приборами в сборе	—	—	1
		201417-29	Болт крепления панели приборов к боковой внутренней панели ветрового окна	2	2	2
		220080-29	Винт крепления панели приборов к поперечине передка кузова	2	2	2
		252036-08	Шайба	2	2	2
		425-8402492	Буфер панели приборов опорный	1	1	1
		400-2808052	Прокладка крепления панели приборов	5	5	5
116	*3*	408Э-5325016	Панель приборов в сборе	1	1	1
	5	408-5325210	Решетка панели приборов в сборе	1	1	1
		362093-02	Гайка пластинчатая	4	4	4
	6	**408-5325214** / **ОК-4882**	Накладка решетки панели приборов	1	1	1
	7	**408-5325222-01** / **ОК-4841**	Накладка панели приборов декоративная правая в сборе	1	1	1
		250763-29	Гайка крепления правой декоративной накладки	3	3	3

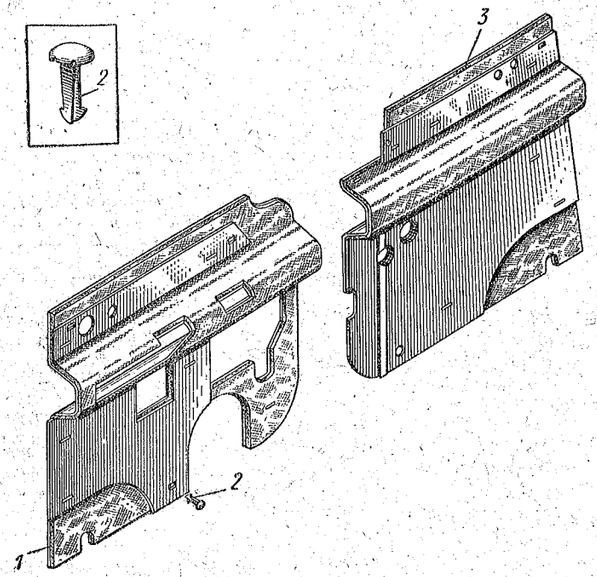

Рис. 115. Термошумоизоляционные панели передка кузова (съемные)

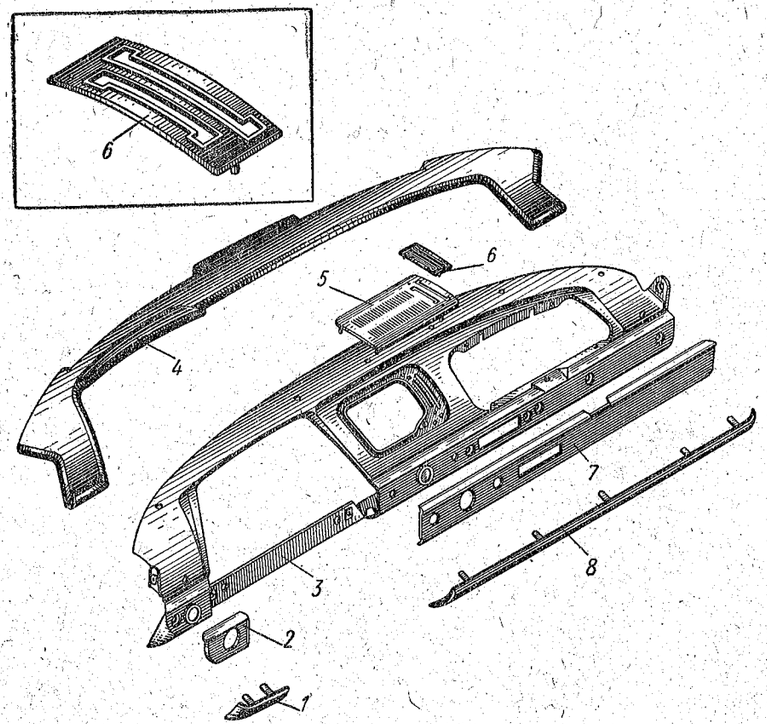

Рис. 116. Панель приборов кузова

№ рисунка	№ позиций на рисунке	№ детали	Наименование	Количество на автомобиль		
				412	427	434
116		252036-08	Шайба	3	3	3
		252153-02	Шайба пружинная	3	3	3
	2	408-5325223 ОК-4842	Накладка панели приборов декоративная левая в сборе	1	1	1
		250763-29	Гайка крепления левой декоративной накладки	1	1	1
		252036-08	Шайба	1	1	1
		252153-02	Шайба пружинная	1	1	1
	4	408Э-5325350	Накладка панели приборов верхняя в сборе	1	1	1
		250763-29	Гайка крепления верхней накладки к панели приборов	2	2	2
		252003-29	Шайба	2	2	2
	8	408Э-5325400	Накладка панели приборов нижняя правая в сборе	1	1	1
	1	408Э-5325401	Накладка панели приборов нижняя левая в сборе	1	1	1
		364109-06	Шуруп крепления нижней левой накладки к панели приборов	2	2	2
		365138	Шайба	2	2	2

Пояснение к подгруппе 5325:

*1 На автомобилях, выпускаемых с 5 февраля 1971 г. устанавливается мягкая (травмобезопасная) панель приборов новой конструкции — 412-5325010-10.

Группа 54. БОКОВИНА КУЗОВА

№ рисунка	№ позиции на рисунке	№ детали	Наименование	Количество на автомобиль 412	427	434
			Подгруппа 5402. Обивка боковины кузова			
117	*2*	408-5402020	Обивка передней части боковины кузова правая в сборе	1	1	1
		408-5402021	Обивка передней части боковины кузова левая в сборе	1	1	1
	1	241819-06	Винт крепления обивки передней части боковины кузова	6	6	6
	3	365138	Шайба	6	6	10
	5	433-5402026	Панель обивки боковины кузова задняя правая	—	—	1
		433-5402027	Панель обивки боковины кузова задняя левая	—	—	1
	1	241819-06	Винт крепления обивки боковины	—	—	4
	3	365138	Шайба	—	—	4
	6	408-5402038	Панель обивки средней стойки боковины кузова с держателями пистонов правая в сборе	1	—	—
		408-5402039	Панель обивки средней стойки боковины кузова с держателями пистонов левая в сборе	1	—	—
	4	366154-29	Пистон крепления панели обивки	8	8	—
	7	408-5402040	Панель обивки средней стойки боковины кузова правая в сборе	—	—	1

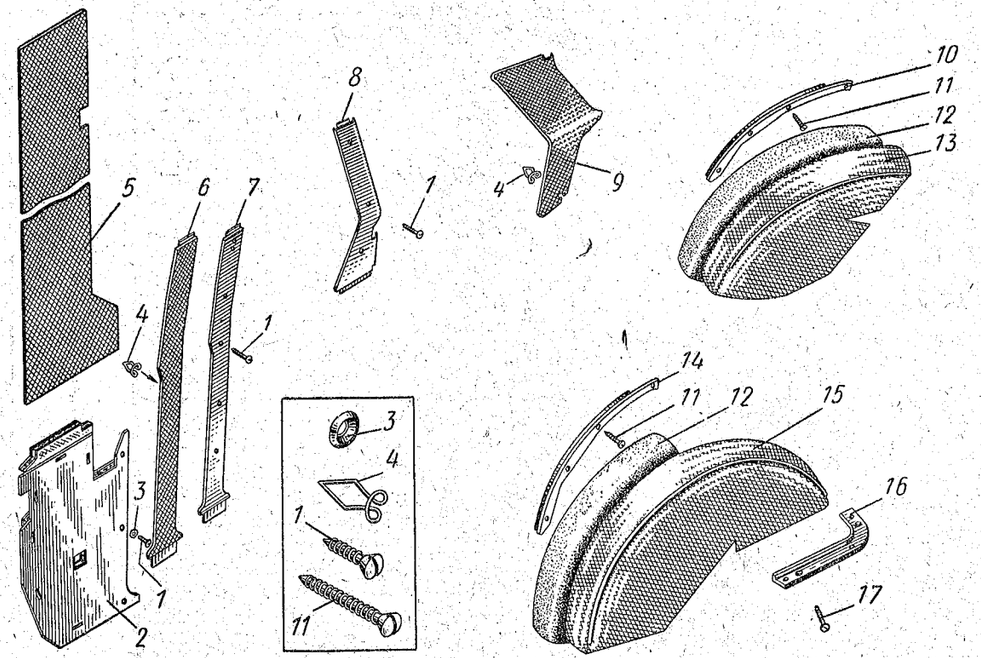

Рис. 117. Обивка и термошумоизоляционные панели (съемные) боковины кузова

№ рисунка	№ позиции на рисунке	№ детали	Наименование	Количество на автомобиль 412	427	434
		408-5402041	Панель обивки средней стойки боковины кузова левая в сборе	—	—	1
117	*1*	241819-06	Винт крепления панели обивки средней стойки боковины	—	—	8
		408-5402130	Заглушка отверстий в обивке средней стойки боковины	—	—	2
		408-6107031	Заглушка отверстий в обивке средней стойки боковины	—	—	6
		408-5402046	Панель обивки средней стойки боковины кузова правая в сборе	—	1	—
		408-5402047	Панель обивки средней стойки боковины кузова левая в сборе	—	1	—
		408-8202826*1	Втулка болта крепления обивки средней стойки боковины распорная	2	2	—
		360142-13*1	Болт крепления панели обивки средней стойки боковины	2	2	—
		252006-13*1	Шайба	2	2	—
	13	408-5402050	Обивка брызговика боковины кузова правая в сборе	1	—	—
	15	426-5402050-01	Обивка брызговика боковины кузова правая в сборе	—	1	—
		408-5402051	Обивка брызговика боковины кузова левая в сборе	1	—	—
		426-5402051-01	Обивка брызговика боковины кузова левая в сборе	—	1	—
	12	408-5402070	Подкладка обивки брызговика боковины кузова	2	2	—
	10	425-5402076-Б	Держатель обивки брызговика боковины кузова правый	1	—	—
		425-5402077-Б	Держатель обивки брызговика боковины кузова левый	1	—	—
	14	426-5402076	Держатель обивки брызговика боковины кузова правый	—	1	—
		426-5402077	Держатель обивки брызговика боковины кузова левый	—	1	—
	11	241823-08	Винт крепления держателя обивки брызговика боковины кузова	8	8	—
	16	426-5402078	Держатель обивки брызговика задний правый	—	1	—
		426-5402079	Держатель обивки брызговика задний левый	—	1	—
	17	240819-29	Винт крепления держателя обивки брызговика	—	6	—
	9	408-5402090-А	Панель обивки задней части боковины кузова правая в сборе	1	—	—
		408-5402091-А	Панель обивки задней части боковины кузова левая в сборе	1	—	—
	4	366154-29	Пистон крепления панели обивки	8	—	—
	8	426-5402092	Панель обивки задней стойки боковины кузова правая	—	1	—

№ рисунка	№ позиции на рисунке	№ детали	Наименование	Количество на автомобиль 412	427	434
		426-5402093	Панель обивки задней стойки боковины кузова левая	—	1	—
		241819-06	Винт крепления панели обивки задней части боковины	—	6	—

Пояснение к подгруппе 5402:

*1 В настоящее время не применяется.

Подгруппа 5403. Окно стенки боковины задка кузова

		426-5403444	Стекло окна стенки боковины	—	2	—
		426-5403446-А	Уплотнитель окна стенки боковины правый	—	1	—
		426-5403447-А	Уплотнитель окна стенки боковины левый	—	1	—
		426-5403452	Накладка окна боковины облицовочная передняя правая	—	1	—
		426-5403453	Накладка окна боковины облицовочная передняя левая	—	1	—
		426-5403454	Накладка окна боковины облицовочная задняя правая	—	1	—
		426-5403455	Накладка окна боковины облицовочная задняя левая	—	1	—

Группа 56. ЗАДОК КУЗОВА

№ рисунка	№ позиции на рисунке	№ детали	Наименование	Количество на автомобиль 412	427	434
			Подгруппа 5601. Детали задка кузова			
		426-5601168-А	Крышка люка стойки задка кузова	—	2	2
		220080-29	Винт крепления крышки люка и соединительной панели	—	4	4
		252173-29	Шайба зубчатая	—	4	4
		420-5303045	Буфер брызговика задка кузова	2	2	2
			Подгруппа 5602. Обивка задка кузова			
		408-5602026	Панель обивки полки задка кузова верхняя	1	—	—
118	*3*	408-5602020	Панель обивки полки задка кузова нижняя	1	—	—
			Подгруппа 5603. Окно задка кузова			
111	*1*	**408-5603016**	Стекло окна задка кузова	1	—	—
	3	**408-5603018**	Уплотнитель стекла окна задка кузова	1	—	—
	4	408-5603020	Замок уплотнителя стекла окна задка кузова	1	—	—
	2,14—16	**408-5603050**	Рамка отделочная окна задка кузова (комплект)	1	—	—
	14	408-5603054	Рамка отделочная окна задка кузова боковая правая	1	—	—
	2	408-5603055	Рамка отделочная окна задка кузова боковая левая	1	—	—
	15, 16	408-5206116	Скоба отделочной рамки ветрового окна	2	—	—
			Подгруппа 5604. Крышка багажника кузова			
		408-5604010 *1	Крышка багажника кузова в сборе	1	—	—
		408-5604040 *1	Уплотнитель крышки багажника кузова	1	—	—
118	*5*	**412-5604010** *2	Крышка багажника кузова в сборе	1	—	—
	6	**412-5604040** *2	Уплотнитель крышки багажника кузова	1	—	—
	15	408-5604074-А	Буфер крышки багажника	2	—	—

Пояснения к подгруппе 5604:

*1 Предназначается для автомобилей, выпущенных до 6 декабря 1969 г.
*2 Предназначается для автомобилей, выпускаемых с 6 декабря 1969 г.

Подгруппа 5605. Петли крышки багажника

		408-5605010-Б	Петля крышки багажника правая в сборе	1	—	—
118	*4*	408-5605011-Б	Петля крышки багажника левая в сборе	1	—	—
	9	201418-29	Болт крепления петли крышки багажника к кузову	6	—	—
	11	252004-29	Шайба	6	—	—
	10	252134-02	Шайба пружинная	6	—	—
	8	201454-29	Болт крепления петли крышки багажника к крышке	4	—	—
	7	365358-29	Шайба пружинная зубчатая	4	—	—
	12	408-5605028	Пружина петли крышки багажника	2	—	—

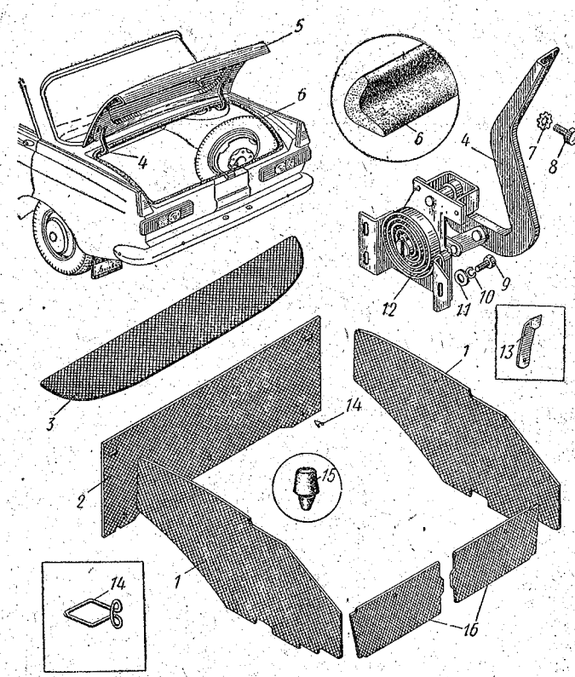

Рис. 118. Крышка багажника с петлями, обивка и термошумоизоляционные панели (съемные) задка кузова и багажника автомобиля модели 412

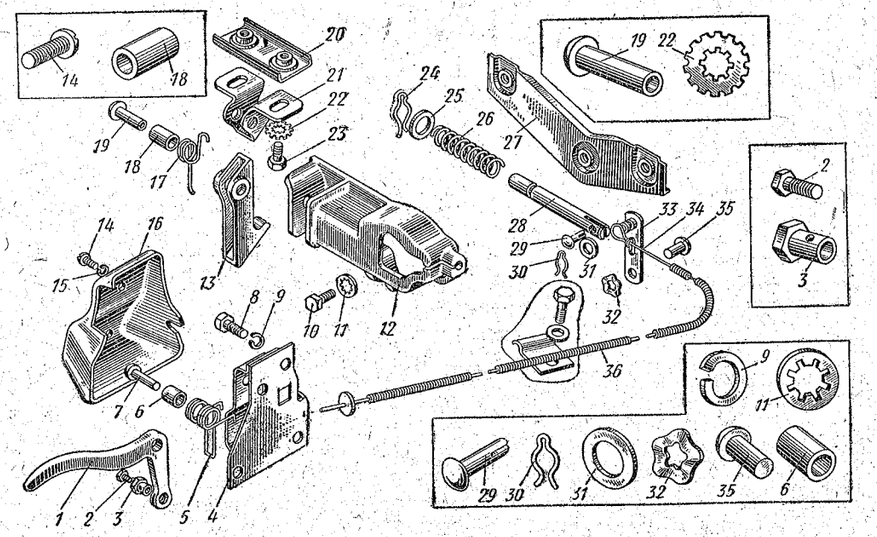

Рис. 119. Замок, ручка и привод замка багажника

Примечание. Детали, обозначенные поз. *32* (шайба волнистая) и *35* (заклепка), соединяются с рычагом поз. *33* способом склепывания, поэтому отдельно в запасные части не поставляются

№ рисунка	№ позиции на рисунке	№ детали	Наименование	Количество на автомобиль 412	427	434
			Подгруппа 5606. Замок, ручка и привод замка крышки багажника			
119		408-5606010	Замок крышки багажника в сборе	1	—	—
	10	201417-29	Болт крепления замка крышки багажника	3	—	—
	11	252174-02	Шайба пружинная зубчатая	3	—	—
	12	408-5606012	Корпус замка крышки багажника	1	—	—
	28	408-5606014	Стержень замка крышки багажника	1	—	—
	26	408-5606016	Пружина стержня замка крышки багажника	1	—	—
	25	365041-08	Шайба	1	—	—
	24	258203-02	Шплинт пружинный	1	—	—
	29	256524-08	Заклепка разводная	1	—	—
	33	408-5606018	Рычаг стержня замка крышки багажника в сборе	1	—	—
	32	365343-02 *1	Шайба волнистая	1	—	—
	35	366132-08 *1	Заклепка	1	—	—
	27	408-5606026	Планка крепления замка крышки багажника в сборе	1	—	—
		408-5606030	Защелка замка крышки багажника в сборе	1	—	—
	23	201417-29	Болт крепления защелки замка крышки багажника	2	—	—
	22	365357-29	Шайба пружинная зубчатая	2	—	—
	13	408-5606032	Защелка замка крышки багажника	1	—	—
	18	407-5606036	Ось защелки замка крышки багажника	1	—	—
	21	408-5606038	Кронштейн крепления защелки замка крышки багажника	1	—	—
	17	408-5606040	Пружина защелки замка крышки багажника	1	—	—
	19	255159-08	Заклепка	1	—	—
	20	408-5606050	Планка крепления защелки замка крышки багажника в сборе	1	—	—
		408-5606070	Привод замка крышки багажника в сборе	1	—	—
	8	201420-29	Болт крепления привода замка крышки багажника	3	—	—
	9	252134-02	Шайба пружинная	3	—	—
	4	408-5606072	Корпус привода замка крышки багажника в сборе	1	—	—
	1	408-5606076-А	Ручка привода замка крышки багажника	1	—	—
	5	408-5606080-А	Пружина ручки привода замка крышки багажника	1	—	—
	6	407-5606036	Ось ручки привода замка крышки багажника	1	—	—
	7	255159-08	Заклепка	1	—	—
	16	408-5606082-А	Крышка корпуса привода замка крышки багажника	1	—	—
	14	224570-08	Винт крепления крышки к корпусу привода	2	—	—
	15	252132-02	Шайба пружинная	2	—	—
		408-5606100 *2	Тяга привода замка крышки багажника в сборе	1	—	—
		408-5606106 *2	Оболочка тяги привода замка крышки багажника	1	—	—
	34	**412-5606100** *3	Тяга привода замка крышки багажника в сборе	1	—	—
	36	412-5606106 *3	Оболочка тяги привода замка крышки багажника	1	—	—
	30	258203-02	Шплинт пружинный крепления тяги привода к замку	1	—	—

№ рисунка	№ позиции на рисунке	№ детали	Наименование	Количество на автомобиль		
				412	427	434
119	*31*	365041-08	Шайба	1	—	—
	2	360161-08	Болт крепления тяги привода	1	—	—
	3	360097-08	Гайка	1	—	—

Пояснения к подгруппе 5606:

*1 Детали, обозначенные поз. *32* (шайба волнистая) и поз. *35* (заклепка), соединяются с рычагом поз. *33* способом склепывания и поэтому отдельно в запасные части не поставляются.

*2 Предназначается для автомобилей, выпущенных до 6 декабря 1969 г.

*3 Предназначается для автомобилей, выпускаемых с 6 декабря 1969 г.

Подгруппа 5608. Обивка багажника

118	*1*	408-5608012	Обивка багажника боковая	2	—	—
120	*1*	426-5608012	Обивка багажника боковая правая	—	1	—
		426-5608013	Обивка багажника боковая левая	—	1	—
	8	433-5608012	Обивка багажника нижняя задняя правая	—	—	1
		433-5608013	Обивка багажника нижняя задняя левая	—	—	1
118	*16*	412-5608014	Обивка багажника задняя	2	—	—
	13	412-5608020	Держатель задней обивки багажника	2	—	—
120	*2*	426-5608040	Держатель боковой обивки багажника	—	2	—
	3	241819-06	Винт крепления держателя	—	10	—
118	*2*	408-5608062-01	Обивка стенки багажника	1	—	—
	14	366154-29	Пистон крепления обивки стенки багажника	2	—	—
120	*4*	433-5608090	Обивка багажника верхняя передняя правая	—	—	1
		433-5608091	Обивка багажника верхняя передняя левая	—	—	1

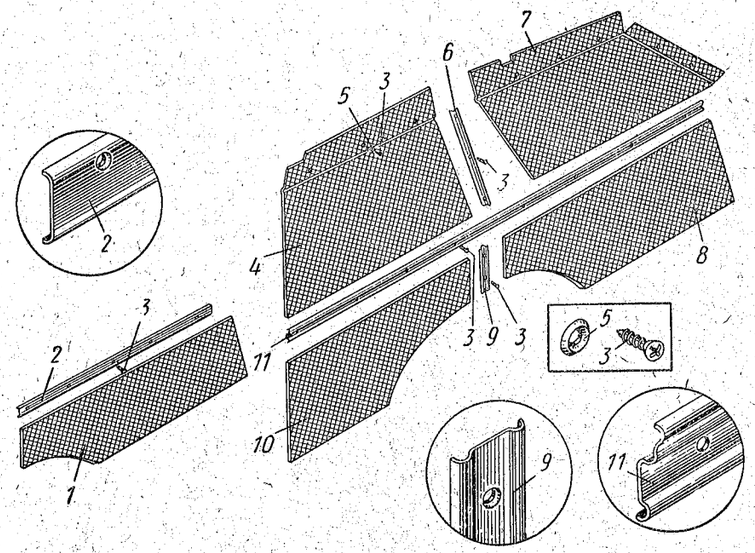

Рис. 120. Обивка багажного отделения кузовов моделей 427 и 434

№ рисунка	№ позиции на рисунке	№ детали	Наименование	Количество на автомобиль		
				412	427	434
120	*7*	433-5608092	Обивка багажника верхняя задняя правая	—	—	1
		433-5608093	Обивка багажника верхняя задняя левая	—	—	1
	3	241819-06	Винт крепления обивок багажника	—	—	16
	5	365138	Шайба облицовочная крепления обивки багажника	—	—	16
	11	433-5608120	Держатель обивки багажника	—	—	2
	3	241819-06	Винт крепления держателя	—	—	16
	10	433-5608124	Обивка багажника нижняя передняя правая	—	—	1
		433-5608125	Обивка багажника нижняя передняя левая	—	—	1
	9	433-5608132	Держатель нижней обивки багажника верхний	—	—	2
	3	241819-06	Винт крепления держателя	—	—	4
	6	433-5608134	Держатель верхней обивки багажника правый	—	—	1
		433-5608135	Держатель верхней обивки багажника левый	—	—	1
	3	241819-06	Винт крепления держателя	—	—	6

Группа 57. КРЫША КУЗОВА

№ рисунка	№ позиции на рисунке	№ детали	Наименование	Количество на автомобиль 412	427	434
Подгруппа 5701. Детали крыши кузова						
121	*11*	408-5701078-01	Ребро крыши кузова переднее в сборе	1	1	—
	23	433-5701078-01	Ребро крыши кузова переднее в сборе	—	—	1
	8	426-5701082-01	Ребро крыши кузова заднее	—	1	1
		408-5701083	Прокладка ребра крыши	—	—	2
		433-7801058	Накладка планки верхней перегородки кузова	—	—	2
	19	201454-29	Болт крепления ребра крыши к боковине кузова	4	8	8
	18	365358-29	Шайба зубчатая	4	8	8

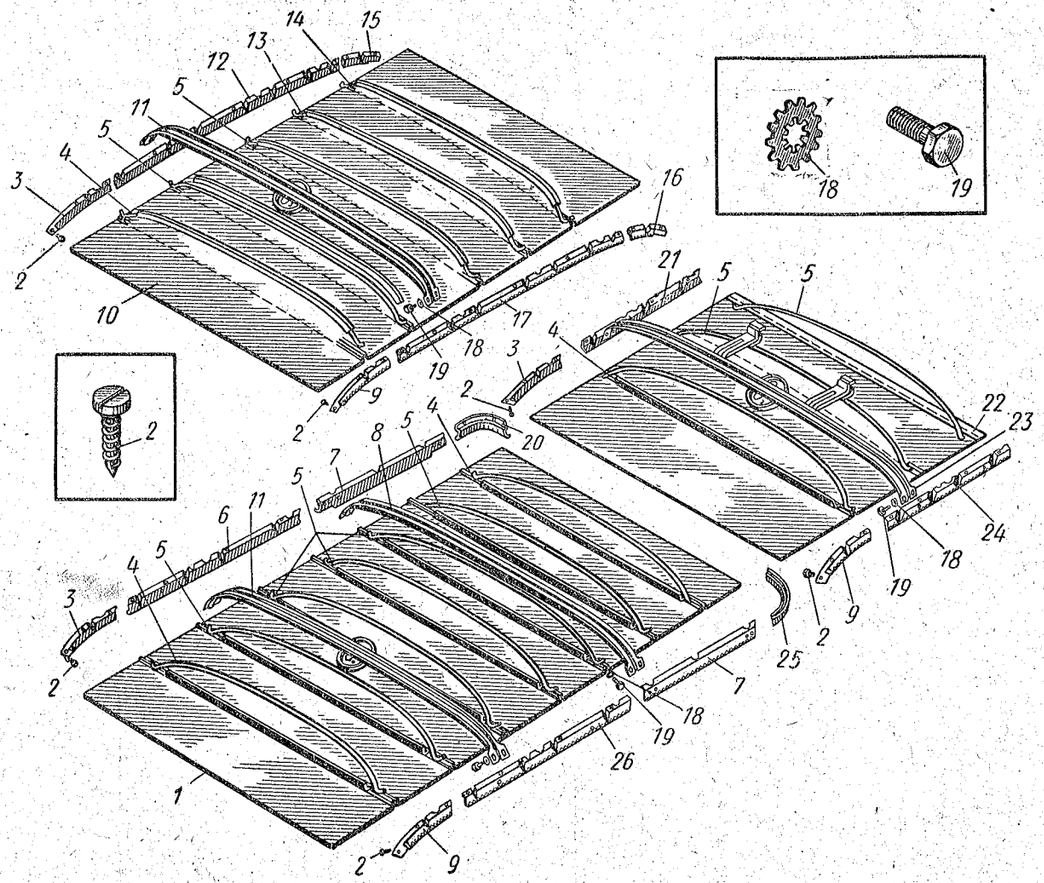

Рис. 121. Обивка и термошумоизоляционные панели (съемные) крыши (потолка) кузова

№ рисунка	№ позиции на рисунке	№ детали	Наименование	Количество на автомобиль 412	427	434
Подгруппа 5702. Обивка крыши кузова						
121	*10*	408-5702010	Обивка потолка кузова с держателями в сборе	1	—	—
	1	426-5702010	Обивка потолка кузова с держателями в сборе	—	1	—
	22	433-5702010	Обивка потолка кузова с держателями в сборе	—	—	1
	4	408-5702040	Дуга № 1 обивки потолка кузова	1	2	1
	5	408-5702042	Дуга № 2 и 3 обивки потолка кузова	2	5	2
	13	408-5702046	Дуга № 4 обивки потолка кузова	1	—	—
	14	408-5702048	Дуга № 5 обивки потолка кузова	1	—	—
	3	408-5702082	Планка крепления обивки потолка кузова боковая передняя правая	1	1	1
	9	408-5702083	Планка крепления обивки потолка кузова боковая передняя левая	1	1	1
	2	240818-02	Шуруп крепления планки	6	6	6
	12	408-5702086	Планка крепления обивки потолка кузова боковая средняя правая	1	—	—
	17	408-5702087	Планка крепления обивки потолка кузова боковая средняя левая	1	—	—
	6	426-5702086	Планка крепления обивки потолка кузова боковая средняя правая	—	1	—
	26	426-5702087	Планка крепления обивки потолка кузова боковая средняя левая	—	1	—
	21	433-5702086	Планка крепления обивки потолка кузова боковая средняя правая	—	—	1
	24	433-5702087	Планка крепления обивки потолка кузова боковая средняя левая	—	—	1
	2	240818-02	Шуруп крепления планки	12	14	10
	15	408-5702092	Планка крепления обивки потолка кузова боковая задняя правая	1	—	—
	16	408-5702093	Планка крепления обивки потолка кузова боковая задняя левая	1	—	—
	2	240818-02	Шуруп крепления планки	4	—	—
	20	426-5702092	Планка крепления обивки потолка кузова угловая правая	—	1	—
	25	426-5702093	Планка крепления обивки потолка кузова угловая левая	—	1	—
	2	240818-02	Шуруп крепления планки	—	6	—
	7	426-5702094-10	Планка крепления обивки потолка кузова боковая задняя	—	2	—
	2	240818-02	Шуруп крепления планки	—	4	—

№ рисунка	№ позиции на рисунке	№ детали	Наименование	Количество на автомобиль 412	427	434
			Подгруппа 6100. Передняя дверь в сборе			
122	2	408-6100012	Дверь передняя с арматурой и стеклами в сборе грунтованная правая	1	1	1
	1	408-6100013	Дверь передняя с арматурой и стеклами в сборе грунтованная левая	1	1	1
		408-6100018-Р	Дверь передняя правая в сборе	1	1	1
		408-6100019-Р	Дверь передняя левая в сборе	1	1	1
			Подгруппа 6101. Детали передней двери			
		408-6101042-А	Накладка замочного торца передней двери правая	1	1	1
		408-6101043-А	Накладка замочного торца передней двери левая	1	1	1
		364112-08	Винт крепления накладки	8	8	8
			Подгруппа 6102. Обивка передней двери			
122	4	408-6102012	Обивка передней двери правая в сборе	1	1	1
		408-6102013	Обивка передней двери левая в сборе	1	1	1
	3	366154-29	Пистон крепления панели обивки передней двери	4	4	4
		408-6102060	Наклейка внутренней панели передней двери	2	2	2

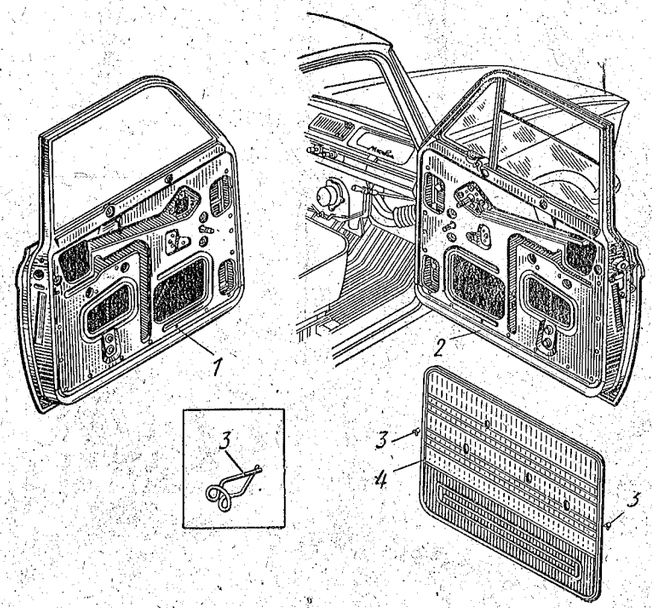

Рис. 122. Передняя дверь кузова модели 412

№ рисунка	№ позиции на рисунке	№ детали	Наименование	Количество на автомобиль 412	427	434
			Подгруппа 6103. Окно передней двери			
		408-6103036	Стекло поворотное окна передней двери с обоймой и уплотнителем правое в сборе	1	1	1
		408-6103037	Стекло поворотное окна передней двери с обоймой и уплотнителем левое в сборе	1	1	1
123	18	364108-02	Шуруп крепления поворотного стекла с обоймой к передней двери	4	4	4
	21	224622-08	Винт крепления поворотного стекла с обоймой к передней двери	2	2	2
	22	365357-29	Шайба зубчатая	2	2	2
		408-6103050	Стекло поворотное с рамкой правое в сборе	1	1	1
		408-6103051	Стекло поворотное с рамкой левое в сборе	1	1	1
	1	250608-29	Гайка крепления поворотного стекла передней двери к обойме уплотнителя	4	4	4
	3	365038	Шайба специальная	4	4	4
	4	365039-08	Шайба специальная	4	4	4
	23	408-6103052	Стекло поворотное передней двери	2	2	2

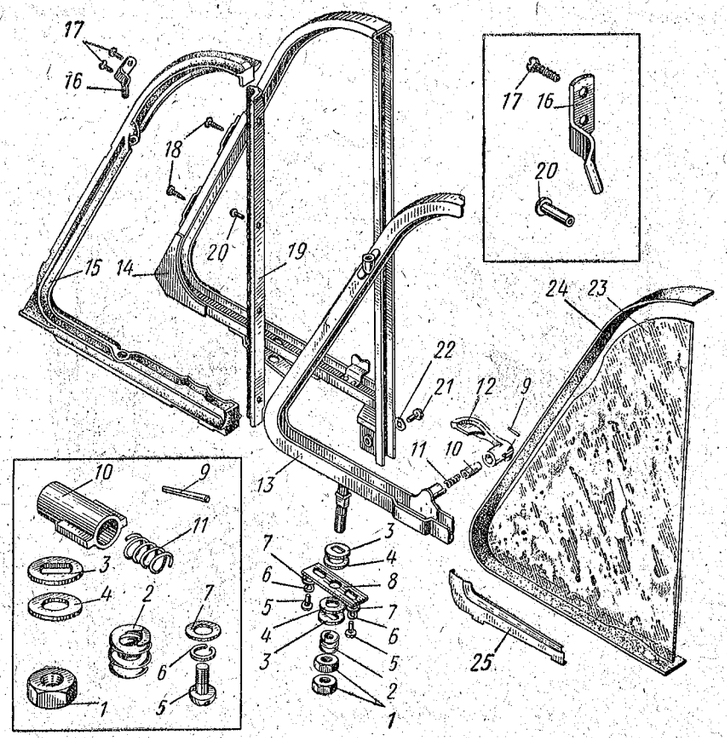

Рис. 123. Поворотное стекло передней двери кузова

№ рисунка	№ позиции на рисунке	№ детали	Наименование	Количество на автомобиль		
				412	427	434
123	*24*	425-6103056	Прокладка поворотного стекла тонкая	2	2	2
		425-6103056-Б	Прокладка поворотного стекла толстая	2	2	2
		408-6103064	Рамка поворотного стекла правая в сборе	1	1	1
	13	408-6103065	Рамка поворотного стекла левая в сборе	1	1	1
		408-6103070	Желоб сточный поворотного стекла передней двери правый	1	1	1
	25	408-6103071	Желоб сточный поворотного стекла передней двери левый	1	1	1
		408-6103074-А	Ось поворотного стекла передней двери верхняя правая	1	1	1
	16	408-6103075-А	Ось поворотного стекла передней двери верхняя левая	1	1	1
	17	240617-08	Винт крепления верхней оси поворотного стекла	4	4	4
	2	420-6103090	Пружина нижней оси поворотного стекла	2	2	2
	8	425-6103096	Пластина нижней оси поворотного стекла	2	2	2
	5	220077-29	Винт крепления пластины нижней оси поворотного стекла	4	4	4
	7	252036-08	Шайба	4	4	4
	6	252153-02	Шайба пружинная	4	4	4
		408-6103102	Ручка поворотного стекла правая	1	1	1
	12	**408-6103103**	Ручка поворотного стекла левая	1	1	1
	9	258585-08	Штифт крепления ручки поворотного стекла	2	2	2
	10	408-6103118	Стопор ручки поворотного стекла	2	2	2
	11	425-5303062	Пружина стопора ручки поворотного стекла	2	2	2
		408-6103122-А	Уплотнитель поворотного стекла передней двери правый	1	1	1
	15	**408-6103123-А**	Уплотнитель поворотного стекла передней двери левый	1	1	1
	19	**408-6103126**	Уплотнитель поворотного стекла передней двери задний	2	2	2
	20	255194	Заклепка крепления заднего уплотнителя поворотного стекла	8	8	8
		408-6103130	Обойма уплотнителя поворотного стекла правая в сборе	1	1	1
	14	408-6103131	Обойма уплотнителя поворотного стекла левая в сборе	1	1	1
124	*16*	**408-6103214**	Стекло окна передней двери опускное	2	2	2
	14	408-6103216	Прокладка опускного стекла передней двери	2	2	2
	10	408-6103220	Обойма опускного стекла передней двери в сборе	2	2	2
	11	408-6103226	Скоба держателя опускного стекла передней двери	2	2	2
	12	224624-08	Винт крепления скобы держателя опускного стекла двери	2	2	2
	25	408-6103244-01	Упор опускного стекла передней двери в сборе	2	2	2
	27	224622-08	Винт крепления упора опускного стекла передней двери	2	2	2
	26	365357-29	Шайба пружинная зубчатая	2	2	2
	24	420-8402492	Буфер упора опускного стекла передней двери	2	2	2
	15	**408-6103250**	Желобок опускного стекла передней двери передний в сборе	2	2	2
		408-6103266	Желобок опускного стекла передней двери передний	2	2	2

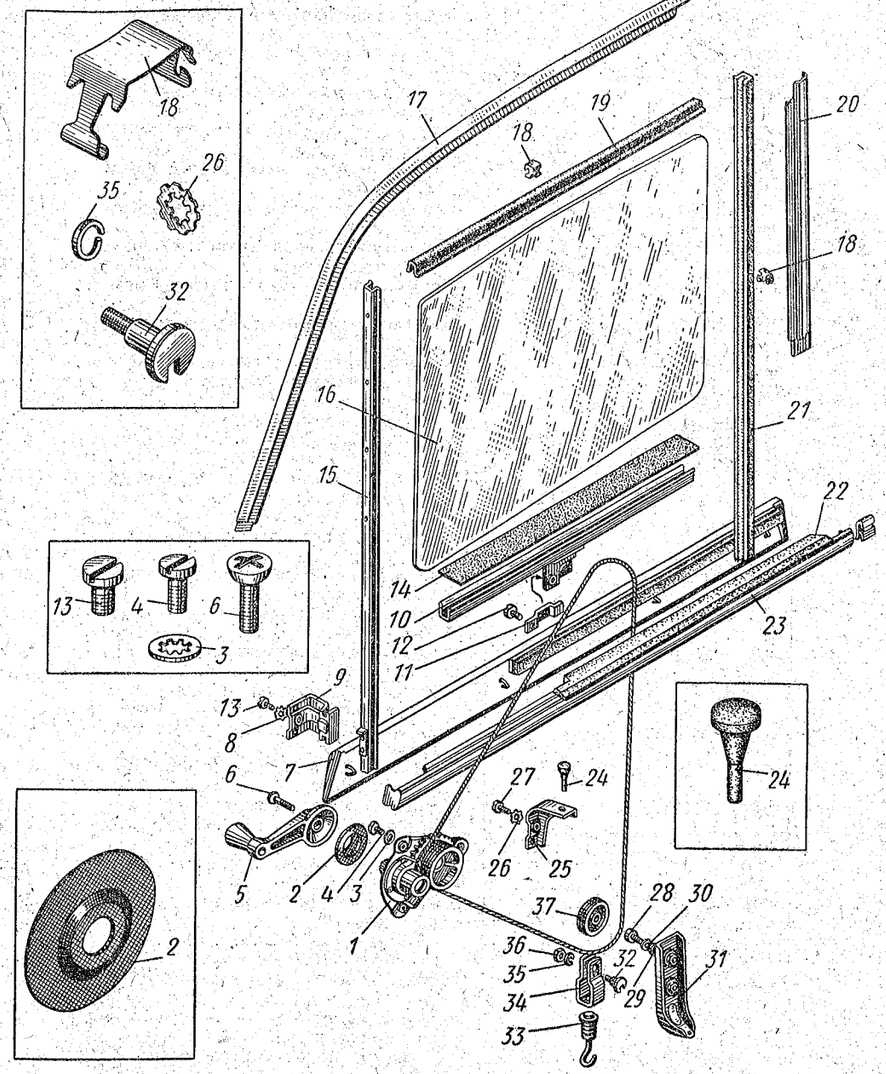

Рис. 124. Опускное стекло и стеклоподъемник передней двери кузова

№ рисунка	№ позиции на рисунке	№ детали	Наименование	Количество на автомобиль		
				412	427	434
124	*9*	407-6103350	Кронштейн переднего желобка опускного стекла передней двери	2	2	2
	13	224622-08	Винт крепления кронштейна переднего желобка опускного стекла передней двери	2	2	2
	8	365357-29	Шайба пружинная зубчатая	2	2	2
	21	**408-6103254**	Желобок опускного стекла передней двери задний	2	2	2
	19	**408-6103256**	Желобок опускного стекла передней двери верхний	2	2	2
	18	408-6103270	Держатель желобков опускного стекла передней двери	10	10	10
		408-6103470	Накладка подоконная передней двери внутренняя правая в сборе	1	1	1
		408-6103470-10 *1	Накладка подоконная передней двери внутренняя правая в сборе	1	1	1
		408-6103471	Накладка подоконная передней двери внутренняя левая в сборе	1	1	1
	7	**408-6103471-10** *1	Накладка подоконная передней двери внутренняя левая в сборе	1	1	1
		408-6103472-А	Накладка подоконная передней двери внутренняя правая	1	1	1
		408-6103473-А	Накладка подоконная передней двери внутренняя левая	1	1	1
		408-6103480	Уплотнитель опускного стекла передней двери внутренний нижний	2	2	2
		408-6103488	Скрепка уплотнителя опускного стекла передней двери	8	8	8
		366159-29	Пистон крепления накладки	8	8	8
		408-6103520	Накладка подоконная передней двери наружная правая в сборе	1	1	1
		408-6103521	Накладка подоконная передней двери наружная левая в сборе	1	1	1
		408-6103522	Накладка подоконная передней двери наружная правая	1	1	1
	23	408-6103523	Накладка подоконная передней двери наружная левая	1	1	1
		408-6103482	Уплотнитель опускного стекла передней двери наружный нижний правый	1	1	1
	22	**408-6103483**	Уплотнитель опускного стекла передней двери наружный нижний левый	1	1	1
		408-6103526	Стопор подоконной наружной накладки передней двери	8	8	8
		408-6103510	Накладка передней двери облицовочная передняя правая	1	1	1
	17	**408-6103511**	Накладка передней двери облицовочная передняя левая	1	1	1
		408-6103514	Накладка передней двери облицовочная задняя правая	1	1	1
	20	408-6103515	Накладка передней двери облицовочная задняя левая	1	1	1

Пояснение к подгруппе 6103:

*1 Предназначена для автомобилей, выпускаемых с января 1969 г.

Подгруппа 6104. Стеклоподъемник передней двери

		408-6104012-А *1	Стеклоподъемник передней двери правый в сборе	1	1	1
124	*1*	**408-6104013-А** *1	Стеклоподъемник передней двери левый в сборе	1	1	1
	3	252174-02	Шайба пружинная	6	6	6
	4	224622-08	Винт крепления стеклоподъемника	6	6	6

№ рисунка	№ позиции на рисунке	№ детали	Наименование	Количество на автомобиль		
				412	427	434
124	*37*	407-6104044	Ролик стеклоподъемника передней двери нижний	2	2	2
	32	360006-08	Болт крепления нижнего ролика стеклоподъемника	2	2	2
	36	250763-29	Гайка	2	2	2
	35	252153-02	Шайба пружинная	2	2	2
	31	408-6104046	Кронштейн нижнего ролика стеклоподъемника в сборе	2	2	2
	28	201418-02	Болт крепления кронштейна нижнего ролика стеклоподъемника	4	4	4
	29	365359-02	Шайба	4	4	4
	30	252134-02	Шайба пружинная	4	4	4
	5	**425-6104060***2	Ручка стеклоподъемника передней двери в сборе	2	2	2
	6	233040-13	Винт крепления ручки стеклоподъемника	2	2	2
	2	**408-6105264***2	Розетка ручки стеклоподъемника	2	2	2
		408-6104120	Вилка нижнего ролика стеклоподъемника в сборе	2	2	2
	34	420-6104122	Вилка нижнего ролика стеклоподъемника	2	2	2
	33	408-6104130	Крючок вилки нижнего ролика стеклоподъемника с пружиной в сборе	2	2	2

Пояснения к подгруппе 6104:

*1 При отсутствии требуемого стеклоподъемника допускается установка стеклоподъемника правой двери на левую и наоборот.

*2 Применяется на автомобилях, выпускавшихся до 1 февраля 1971 г., имевших кузова с порядковыми номерами до 105529. На автомобилях последующих выпусков применяется травмобезопасная ручка **408-6104060** (с накладкой **408-6105268**) и розетка **408-6105264-10**.

Подгруппа 6105. Замок и ручки передней двери

		408-6105012*1	Замок передней двери правый в сборе	1	1	1
125	*20*	408-6105013*1	Замок передней двери левый в сборе	1	1	1
	18	224622-08	Винт крепления замка к двери	8	8	8
	21	252174-02	Шайба пружинная зубчатая с внутренним зубом	6	6	6
	19	365357-29	Шайба пружинная зубчатая	2	2	2
	29	408-6105042	Пружина замка передней двери	2	2	2
	29	425-6105054	Втулка пружины замка	2	2	2
		408-6105070*1	Защелка замка передней двери правая в сборе	1	1	1
	24	**408-6105071***1	Защелка замка передней двери левая в сборе	1	1	1
	28	412-6105076	Прокладка защелки замка двери	2	2	2
		408-6105080*1	Защелка замка передней двери правая	1	1	1
		408-6105081*1	Защелка замка передней двери левая	1	1	1
		408-6105084	Сухарь защелки замка передней двери	2	2	2
		ОК-4833				
		425-6105086	Пружина защелки замка передней двери	2	2	2
		367179-08	Штифт крепления пружины и сухаря	2	2	2
		408-6105090*1	Корпус защелки замка передней двери правый	1	1	1
	27	408-6105091*1	Корпус защелки замка передней двери левый	1	1	1
	22	222527-08	Винт крепления защелки замка двери к кузову	4	4	4
	23	252154-02	Шайба пружинная	4	4	4

№ рисунка	№ позиции на рисунке	№ детали	Наименование	Количество на автомобиль		
				412	427	434
125	*25*	221605-08	Винт крепления защелки замка двери к кузову	2	2	2
	26	252263-02	Шайба пружинная коническая зубчатая	2	2	2
		408-6105110	Привод замка передней двери правый в сборе	1	1	1
	9	**408-6105111**	Привод замка передней двери левый в сборе	1	1	1
	13	224622-08	Винт крепления привода замка к двери	6	6	6
	14	365357-29	Шайба пружинная зубчатая	6	6	6
	15	258203-02	Шплинт крепления привода к замку двери	2	2	2
	16	365041-08	Шайба специальная	2	2	2
	17	365345-02	Шайба волнистая	2	2	2
		425-6105140	Подкладка тяги привода замка передней двери	2	2	2
	7	**408-6105150-А**	Ручка передней двери наружная в сборе	1	1	1
	2	363006-08	Шпилька крепления ручки к двери	2	2	2
	6	250508-29	Гайка	2	2	2
	4	252004-29	Шайба	2	2	2
	5	252134-02	Шайба пружинная	2	2	2

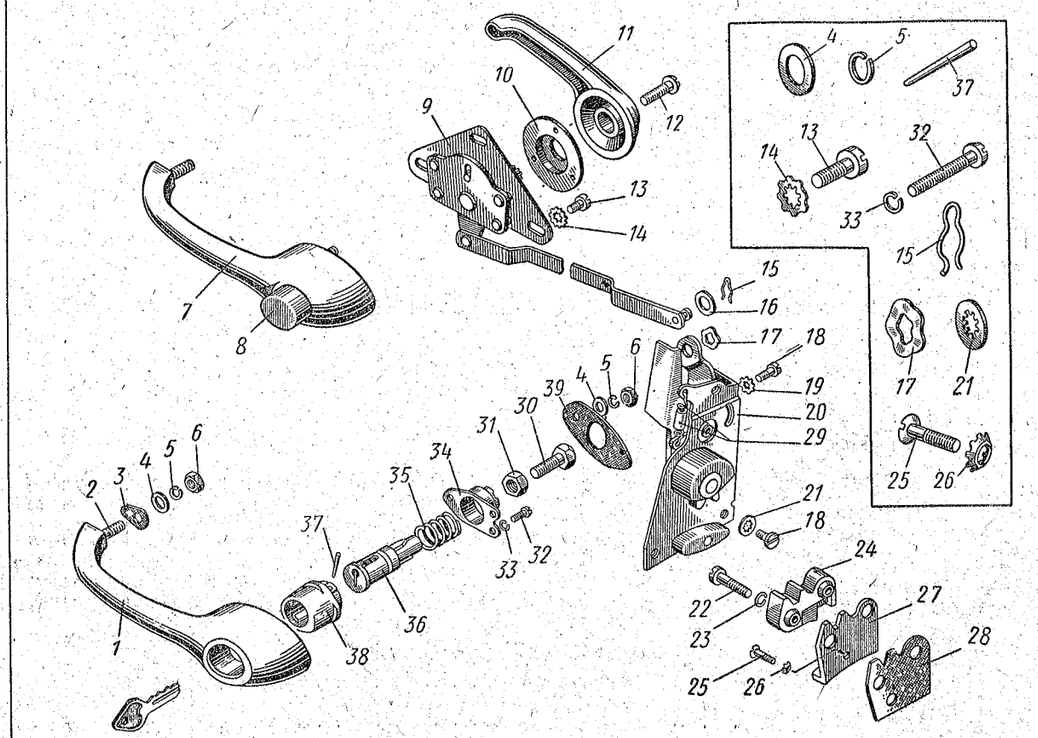

Рис. 125. Замок и ручки передней двери кузова

№ рисунка	№ позиции на рисунке	№ детали	Наименование	Количество на автомобиль		
				412	427	434
125	*1*	408-6105210	Ручка передней двери наружная	1	1	1
	8	408-6105212-Б	Кнопка наружной ручки передней двери	1	1	1
		365170-29	Шайба колпачковая	1	1	1
	30	360005-08	Болт кнопки наружной ручки передней двери упорный	1	1	1
	31	250763-29	Гайка	1	1	1
	35	425-6105216	Пружина наружной ручки передней двери	1	1	1
	34	408-6105220	Чашка пружины наружной ручки передней двери	1	1	1
	32	220050-29	Винт крепления чашки к ручке двери	3	3	3
	33	252152-02	Шайба пружинная	3	3	3
	3	408-6105222-Б	Прокладка наружной ручки передняя	1	1	1
	39	408-6105224	Прокладка наружной ручки задняя	1	1	1
		408-6105230	Ручка замка передней двери в сборе	1	1	1
	2	363006-08	Шпилька крепления ручки к двери	2	2	2
	6	250508-29	Гайка	2	2	2
	4	252004-29	Шайба	2	2	2
	5	252134-02	Шайба пружинная	2	2	2
	1	408-6105210	Ручка передней двери наружная	1	1	1
	3	408-6105222-Б	Прокладка наружной ручки передняя	1	1	1
	39	408-6105224	Прокладка наружной ручки задняя	1	1	1
		408-6105232	Кнопка ручки замка в сборе	1	1	1
	38	408-6105234	Корпус кнопки ручки замка	1	1	1
	30	360005-08	Болт кнопки ручки замка передней двери упорный	1	1	1
	31	250763-29	Гайка	1	1	1
	36	408-6105236	Цилиндр ручки замка в сборе	1	1	1
	37	258919-08	Штифт крепления цилиндра с корпусом	1	1	1
	35	425-6105216	Пружина ручки замка передней двери	1	1	1
	34	408-6105220	Чашка пружины ручки замка передней двери	1	1	1
	32	220050-29	Винт крепления чашки к ручке двери	3	3	3
	33	252152-02	Шайба пружинная	3	3	3
	11	425-6105260*2	Ручка двери внутренняя	2	2	2
	12	233040-13	Винт крепления внутренней ручки к приводу	2	2	2
	10	**408-6105264***2	Розетка внутренней ручки	2	2	2
		408-6105960	Ручка замка передней двери в сборе (комплект для запасных частей)	1	1	1

Пояснения к подгруппе 6105:

*1 Применяется на автомобилях, выпускавшихся до 28 сентября 1970 г., имевших кузова с порядковыми номерами до 073015. На автомобилях последующих выпусков применяются замки усиленной конструкции, номера которых (и деталей замков) те же, что указаны в каталоге, но шифр модели не 408, а 412. Замки усиленной конструкции могут быть установлены на автомобилях прежних выпусков в комплектах **412-6105952** и **412-6105953** (правой и левой дверей), поставляемых в запасные части.

*2 Применяется на автомобилях, выпускавшихся до 1 февраля 1971 г., имевших кузова с порядковыми номерами до 105529. На автомобилях последующих выпусков применяется травмобезопасная ручка **408-6105258** (с накладкой **408-6105268**) и розетка **408-6105264-10.**

Подгруппа 6106. Навеска передней двери

		408-6106012-Р	Петля передней двери верхняя правая в сборе	1	1	1
126	*14*	408-6106013-Р	Петля передней двери верхняя левая в сборе	1	1	1
	7	221663-08	Винт крепления верхней петли передней двери к кузову	8	8	8

№ рисунка	№ позиции на рисунке	№ детали	Наименование	Количество на автомобиль		
				412	427	434
126	*8*	252264-02	Шайба пружинная зубчатая коническая	8	8	8
	5	201453-29	Болт крепления верхней петли передней двери к двери	6	6	6
	4	252135-02	Шайба пружинная	6	6	6
	2	408-6106020	Пластина крепления верхней петли передней двери к двери	2	2	2
		408-6106014	Петля передней двери верхняя на кузове	2	2	2
		408-6106016	Петля передней двери верхняя на двери	2	2	2
		408-6106018-А	Ось верхней петли передней двери	2	2	2
	3	408-6106026-Р	Петля передней двери нижняя правая в сборе	1	1	1
		408-6106027-Р	Петля передней двери нижняя левая в сборе	1	1	1
	7	221663-08	Винт крепления нижней петли передней двери к кузову	6	6	6
	8	252264-02	Шайба пружинная зубчатая коническая	6	6	6
	5	201453-29	Болт крепления нижней петли передней двери к двери	6	6	6
	4	252135-02	Шайба пружинная	6	6	6
	2	408-6106020	Пластина крепления нижней петли передней двери к двери	2	2	2
		408-6106028-А	Петля передней двери нижняя на кузове	2	2	2
		408-61061016	Петля передней двери нижняя на двери	2	2	2
		408-6106018-А	Ось нижней петли передней двери	2	2	2

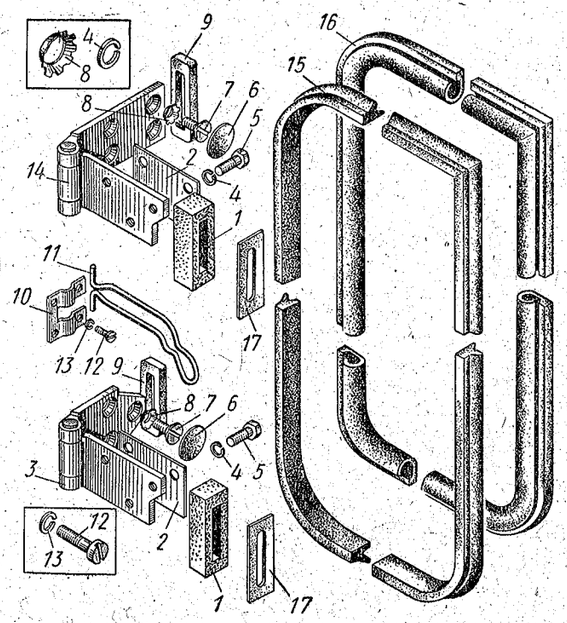

Рис. 126. Петли, ограничитель открытия и уплотнение передней двери кузова

№ рисунка	№ позиции на рисунке	№ детали	Наименование	Количество на автомобиль		
				412	427	434
126	*11*	408-6106082-01	Ограничитель открытия передней двери	2	2	2
	12	222801-29	Винт крепления ограничителя открытия передней двери	8	8	8
	13	252154-02	Шайба пружинная	8	8	8
	10	408-6106084	Скоба крепления ограничителя открытия передней двери	2	2	2

Подгруппа 6107. Уплотнение передней двери

		408-6107020	Уплотнитель проема передней двери наружный правый	1	1	1
126	*15*	408-6107021	Уплотнитель проема передней двери наружный левый	1	1	1
	9	408-6107030	Уплотнитель отверстия в кузове под петли передней двери	4	4	4
	6	408-6107031	Заглушка отверстия дверных петель передней двери	14	14	14
	17	408-6107034	Облицовка уплотнителя отверстия в передней двери под петли	4	4	4
	1	408-6107036	Уплотнитель отверстия в передней двери под петли	4	4	4
	16	408-6107094-А1	Уплотнитель передней двери внутренний	2	2	2
		408-6207050	Пистон с обоймой в сборе для крепления стыков наружных уплотнителей передней двери	2	2	2

Группа 62. ЗАДНЯЯ ДВЕРЬ

№ рисунка	№ позиции на рисунке	№ детали	Наименование	Количество на автомобиль 412	427	434
			Подгруппа 6200. Задняя дверь в сборе			
127	*2*	408-6200012	Дверь задняя правая грунтованная с арматурой и стеклами в сборе	1	—	—
128	*2*	426-6200012	Дверь задняя правая грунтованная с арматурой и стеклами в сборе	—	1	—
		408-6200013	Дверь задняя левая грунтованная с арматурой и стеклами в сборе	1	—	—
		426-6200013	Дверь задняя левая грунтованная с арматурой и стеклами в сборе	—	1	—
		408-6200018-Р	Дверь задняя правая в сборе	1	—	—
		426-6200018-Р	Дверь задняя правая в сборе	—	1	—
127	*1*	**408-6200019-Р**	Дверь задняя левая в сборе	1	—	—
128	*1*	**426-6200019-Р**	Дверь задняя левая в сборе	—	1	—
			Подгруппа 6202. Обивка задней двери			
127; 128	*4; 4*	408-6202012	Обивка задней двери правая в сборе	1	1	—
		408-6202013	Обивка задней двери левая в сборе	1	1	—
	3; 3	366154-29	Пистон крепления панели обивки задней двери	2	2	—
		408-6202060	Наклейка внутренней панели задней двери	2	2	—
			Подгруппа 6203. Окно задней двери			
129	*24*	**408-6203214**	Стекло задней двери опускное	2	—	—
	31	**426-6203214**	Стекло задней двери опускное	—	2	—
	23	408-6103216	Прокладка опускного стекла задней двери	2	2	—
	22	408-6103220	Обойма опускного стекла задней двери в сборе	2	2	—
	20	408-6103226	Скоба держателя опускного стекла задней двери	2	2	—
	9	224624-08	Винт крепления скобы держателя опускного стекла задней двери	2	2	—
	11	408-6103244-01	Упор опускного стекла задней двери в сборе	2	2	—
	9	224622-08	Винт крепления упора опускного стекла задней двери	2	2	—
	10	365357-29	Шайба пружинная зубчатая	2	2	—
	12	420-8402492	Буфер упора опускного стекла задней двери	2	2	—
		408-6203150	Стекло задней двери угловое с уплотнителем в сборе	2	—	—
		426-6203150	Стекло задней двери угловое с уплотнителем в сборе	—	2	—
	36	**408-6203152-А1**	Стекло задней двери угловое	2	—	—
	32	**426-6203152**	Стекло задней двери угловое	—	2	—
	37	**408-6203060**	Уплотнитель углового стекла задней двери	2	—	—
	33	**426-6203060**	Уплотнитель углового стекла задней двери	—	2	—
	26	408-6103270	Держатель желобков опускного стекла задней двери	10	10	—
	40	**408-6203260**	Желобок опускного стекла задней двери задний в сборе	2	—	—
		426-6203260	Желобок опускного стекла задней двери задний в сборе	—	2	—
	39	407-6103350	Кронштейн заднего желобка опускного стекла двери	2	2	—

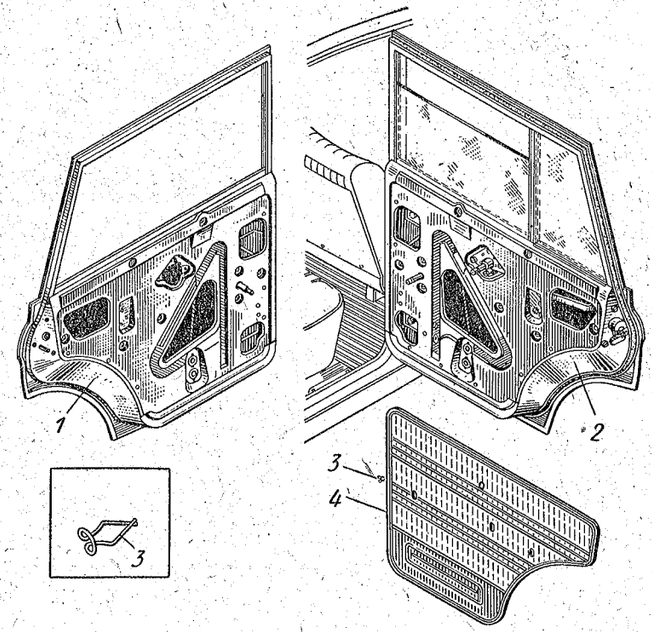

Рис. 127. Задняя дверь кузова модели 412

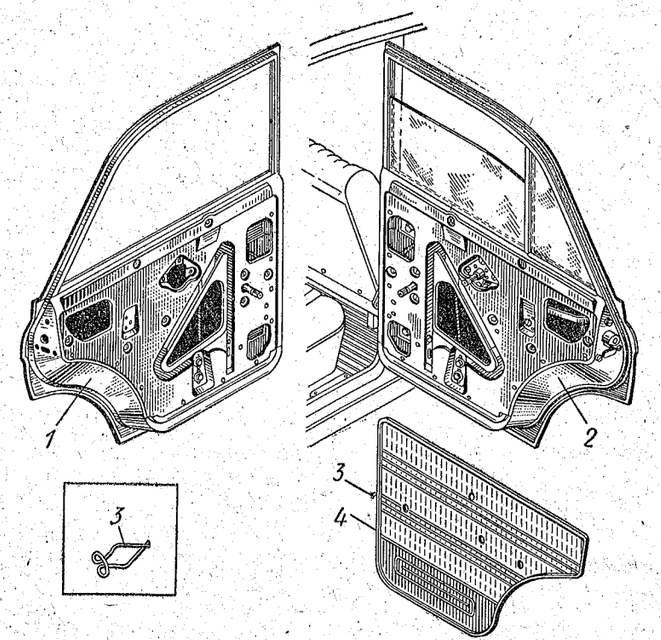

Рис. 128. Задняя дверь кузова модели 427

№ рисунка	№ позиции на рисунке	№ детали	Наименование	Количество на автомобиль		
				412	427	434
129	9	224622-08	Винт крепления кронштейна заднего желобка опускного стекла задней двери	2	2	—
	10	365357-29	Шайба пружинная зубчатая	2	2	—
		408-6203340	Стойка опускного стекла задней двери задняя правая с желобком в сборе	1	—	—
		408-6203341	Стойка опускного стекла задней двери задняя левая с желобком в сборе	1	—	—
		426-6203340	Стойка опускного стекла задней двери задняя правая с желобком в сборе	—	1	—
		426-6203341	Стойка опускного стекла задней двери задняя левая с желобком в сборе	—	1	—

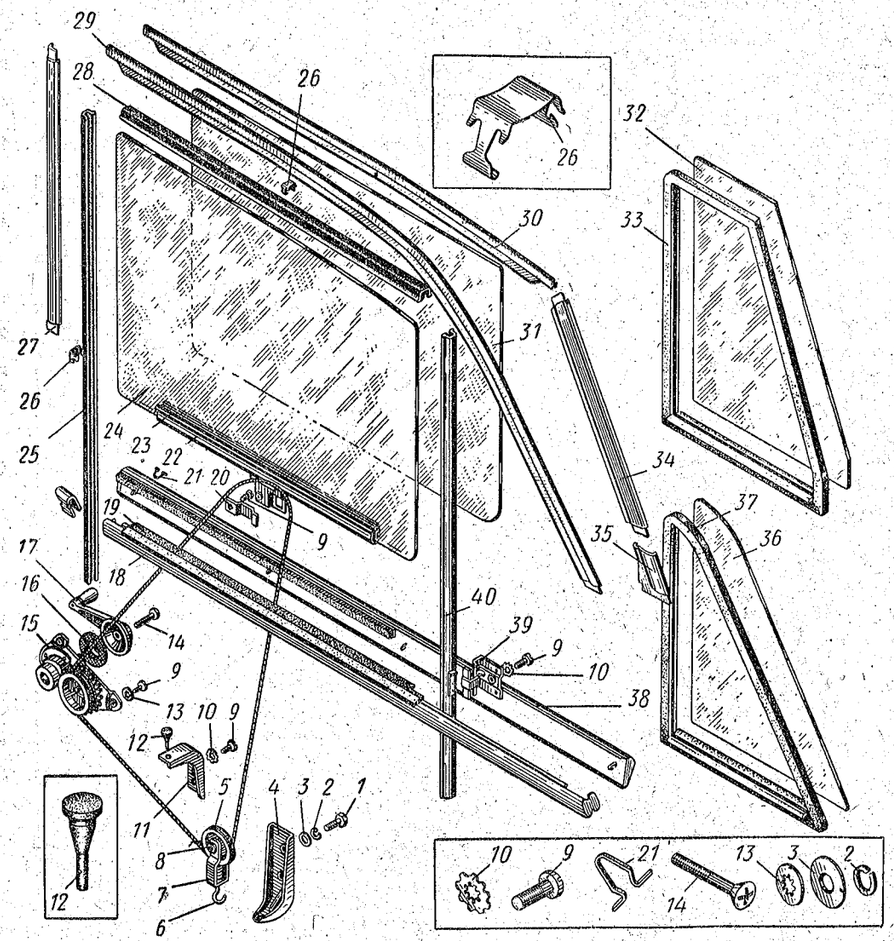

Рис. 129. Угловые стекла задних дверей кузовов моделей 412 и 427, опускное стекло и стеклоподъемник задней двери кузова модели 427

№ рисунка	№ позиции на рисунке	№ детали	Наименование	Количество на автомобиль		
				412	427	434
		408-6203344	Стойка опускного стекла задней двери задняя правая	1	—	—
		408-6203345	Стойка опускного стекла задней двери задняя левая	1	—	—
		426-6203344	Стойка опускного стекла задней двери задняя правая в сборе	—	1	—
		426-6203345	Стойка опускного стекла задней двери задняя левая в сборе	—	1	—
		224570-08	Винт крепления стойки	2	2	—
		252036-08	Шайба	2	2	—
		223010-08	Винт крепления стойки	2	2	—
129	25	408-6103254	Желобок опускного стекла задней двери передний	2	2	—
	28	408-6203256	Желобок опускного стекла задней двери верхний	2	—	—
		426-6203256	Желобок опускного стекла задней двери верхний	—	2	—
		408-6203470	Накладка подоконная задней двери внутренняя правая в сборе	1	1	—
		408-6203470-10 *1	Накладка подоконная задней двери внутренняя правая в сборе	1	1	—
		408-6203471	Накладка подоконная задней двери внутренняя левая в сборе	1	1	—
	38	408-6203471-10 *1	Накладка подоконная задней двери внутренняя левая в сборе	1	1	—
		408-6203472-10*1	Накладка подоконная задней двери внутренняя правая	1	1	—
		408-6203473-10*1	Накладка подоконная задней двери внутренняя левая	1	1	—
		408-6203480	Уплотнитель опускного стекла задней двери внутренний нижний	2	2	—
		408-6103488	Скрепка уплотнителя опускного стекла задней двери	8	8	—
	21	366159-29	Пистон крепления накладки	8	8	—
		408-6203520	Накладка подоконная задней двери наружная правая в сборе	1	—	—
		426-6203520	Накладка подоконная задней двери наружная правая в сборе	—	1	—
		408-6203521	Накладка подоконная задней двери наружная левая в сборе	1	—	—
		426-6203521	Накладка подоконная задней двери наружная левая в сборе	—	1	—
		408-6203522	Накладка подоконная задней двери наружная правая	1	—	—
		426-6203522	Накладка подоконная задней двери наружная правая	—	1	—
	18	408-6203523	Накладка подоконная задней двери наружная левая	1	—	—
		426-6203523	Накладка подоконная задней двери наружная левая	—	1	—
		408-6203482	Уплотнитель опускного стекла задней двери наружный нижний правый	1	1	—
	19	408-6203483	Уплотнитель опускного стекла задней двери наружный нижний левый	1	1	—
		408-6103526	Стопор подоконный наружной накладки задней двери	8	8	—
		408-6103514	Накладка задней двери облицовочная передняя правая	1	1	—
	27	408-6103515	Накладка задней двери облицовочная передняя левая	1	1	—
		408-6203514	Накладка задней двери облицовочная задняя правая	1	—	—
	29	408-6203515	Накладка задней двери облицовочная задняя левая	1	—	—
		426-6203516	Накладка задней двери облицовочная верхняя правая	—	1	—

№ рисунка	№ позиции на рисунке	№ детали	Наименование	Количество на автомобиль 412	427	434
129	*30*	**426-6203517**	Накладка задней двери облицовочная верхняя левая	—	1	—
		426-6203518 *2	Накладка задней двери облицовочная задняя правая	—	1	—
	34	426-6203519 *2	Накладка задней двери облицовочная задняя левая	—	1	—
		426-6203512 *2	Наставка задней облицовочной накладки правая	—	1	—
	35	426-6203513 *2	Наставка задней облицовочной накладки левая	—	1	—

Пояснения к подгруппе 6203:

*1 Предназначена для автомобилей, выпускаемых с января 1969 г.

*2 Применяется на автомобилях, выпускавшихся до 22 марта 1971 г., имевших кузова с порядковыми номерами до 030888. На автомобилях последующих выпусков применяются новые, невзаимозаменяемые детали тех же номеров, но с цифровыми индексами 10 на конце. Модернизированные детали можно устанавливать вместо прежних, но комплектно: каждую накладку со своей наставкой. Модернизированные детали поставляются в запасные части.

Подгруппа 6204. Стеклоподъемник задней двери

		408-6204012-А *1	Стеклоподъемник задней двери правый в сборе	1	1	—
129	*15*	**408-6204013-А** *1	Стеклоподъемник задней двери левый в сборе	1	1	—
	9	224622-08	Винт крепления стеклоподъемника	6	6	—
	13	252174-02	Шайба пружинная	6	6	—
	5	407-6104044	Ролик стеклоподъемника задней двери нижний	2	2	—
	8	360006-08	Болт крепления нижнего ролика стеклоподъемника	2	2	—
		250763-29	Гайка	2	2	—
		252153-02	Шайба пружинная	2	2	—
	4	408-6104046	Кронштейн нижнего ролика стеклоподъемника в сборе	2	2	—
	1	201418-02	Болт крепления кронштейна нижнего ролика стеклоподъемника	4	4	—
	3	365359-02	Шайба	4	4	—
	2	252134-02	Шайба пружинная	4	4	—
		408-6104120	Вилка нижнего ролика стеклоподъемника в сборе	2	2	—
	7	420-6104122	Вилка нижнего ролика стеклоподъемника	2	2	—
	6	408-6104130	Крючок вилки нижнего ролика стеклоподъемника с пружиной в сборе	2	2	—
	17	**425-6104060** *2	Ручка стеклоподъемника задней двери в сборе	2	2	—
	14	233040-13	Винт крепления ручки стеклоподъемника	2	2	—
	16	**408-6105264** *2	Розетка ручки стеклоподъемника	2	2	—

Пояснения к подгруппе 6204:

*1 При отсутствии требуемого стеклоподъемника допускается установка стеклоподъемника правой двери на левую и наоборот.

*2 Применяется на автомобилях, выпускавшихся до 1 февраля 1971 г., имевших кузова с порядковыми номерами до 105529. На автомобилях последующих выпусков применяется травмобезопасная ручка **408-6104060** (с накладкой **408-6105268**) и розетка **408-6105264-10**.

№ рисунка	№ позиции на рисунке	№ детали	Наименование	Количество на автомобиль 412	427	434
			Подгруппа 6205. Замок и ручки задней двери			
130		408-6105012 *1	Замок задней двери правый в сборе	1	1	—
	16	408-6105013 *1	Замок задней двери левый в сборе	1	1	—
	17	224622-08	Винт крепления замка к двери	8	8	—
	26	252174-02	Шайба пружинная зубчатая с внутренним зубом	6	6	—
	18	365357-29	Шайба пружинная зубчатая	2	2	—
	29	408-6105042	Пружина замка задней двери	2	2	—
	29	425-6105054	Втулка пружины замка	2	2	—
		408-6105070 *1	Защелка замка задней двери правая в сборе	1	1	—
	21	**408-6105071** *1	Защелка замка задней двери левая в сборе	1	1	—

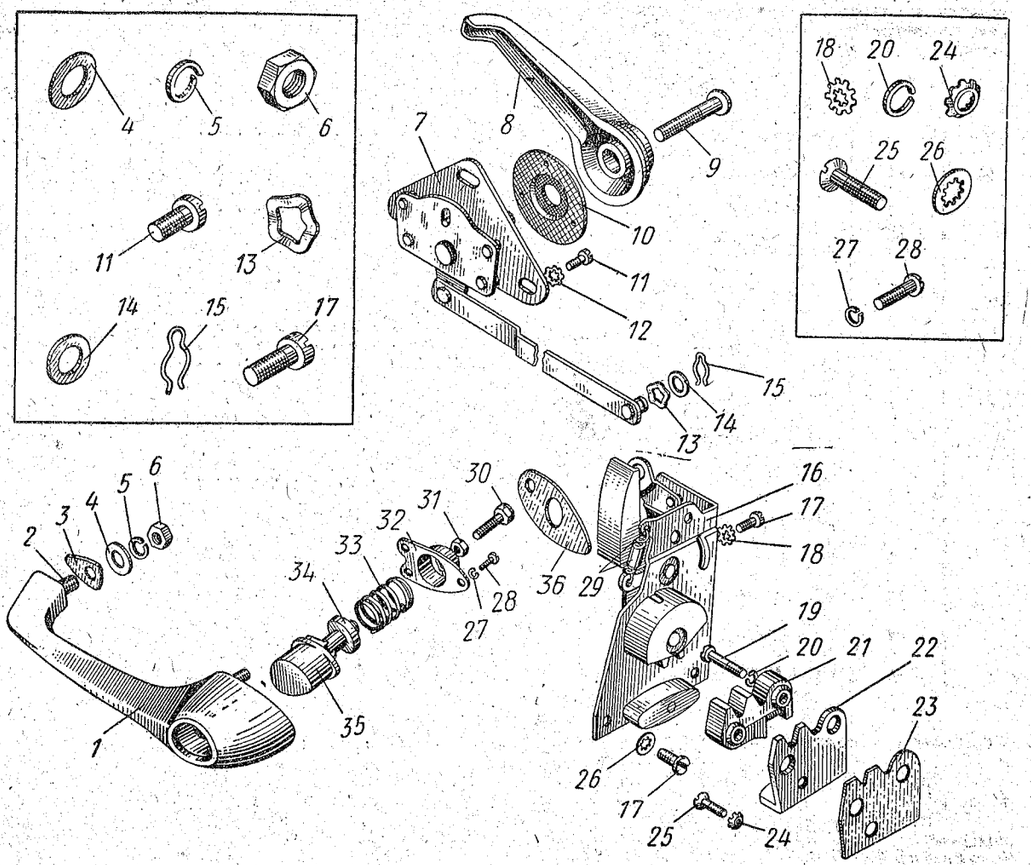

Рис. 130. Замок и ручки задней двери кузовов моделей 412 и 427

№ рисунка	№ позиции на рисунке	№ детали	Наименование	Количество на автомобиль 412	427	434
130	*23*	408-6105076	Прокладка защелки замка двери	2	2	—
		408-6105080 *1	Защелка замка задней двери правая	1	1	—
		408-6105081 *1	Защелка замка задней двери левая	1	1	—
		408-6105084	Сухарь защелки замка задней двери	2	2	—
		ОК-4833				
		425-6105086	Пружина защелки замка задней двери	2	2	—
		367179-08	Штифт крепления пружины и сухаря	2	2	—
		408-6105090 *1	Корпус защелки замка задней двери правый	1	1	—
	22	408-6105091 *1	Корпус защелки замка задней двери левый	1	1	—
	19	222527-08	Винт крепления защелки замка двери к кузову	4	4	—
	20	252154-02	Шайба пружинная	4	4	—
	25	221605-08	Винт крепления защелки замка двери к кузову	2	2	—
	24	252263-02	Шайба пружинная коническая зубчатая	2	2	—
		408-6205110	Привод замка задней двери правый в сборе	1	1	—
	7	**408-6205111**	Привод замка задней двери левый в сборе	1	1	—
	11	224622-08	Винт крепления привода замка к двери	6	6	—
	12	365357-29	Шайба пружинная зубчатая	6	6	—
	15	258203-02	Шплинт крепления привода к замку двери	2	2	—
	14	365041-08	Шайба специальная	2	2	—
	13	365345-02	Шайба волнистая	2	2	—
		408-6205140	Прокладка тяги привода замка задней двери	2	2	—
		408-6205150-А	Ручка задней двери наружная в сборе	2	2	—
	2	363006-08	Шпилька крепления ручки к двери	4	4	—
	6	250508-29	Гайка	4	4	—
	4	252004-29	Шайба	4	4	—
	5	252134-02	Шайба пружинная	4	4	—
	1	408-6105210	Ручка задней двери наружная	2	2	—
	35	408-6105212-Б	Кнопка наружной ручки задней двери	2	2	—
	34	365170-29	Шайба колпачковая	2	2	—
	30	360001-08 *2	Болт кнопки наружной ручки задней двери упорный	2	2	—
	31	250763-29	Гайка	2	2	—
	33	425-6105216	Пружина наружной ручки задней двери	2	2	—
	32	408-6105220	Чашка пружины наружной ручки задней двери	2	2	—
	28	220050-29	Винт крепления чашки к ручке двери	6	6	—
	27	252152-02	Шайба пружинная	6	6	—
	3	408-6105222-Б	Прокладка наружной ручки передняя	2	2	—
	36	408-6105224	Прокладка наружной ручки задняя	2	2	—
	8	**425-6105260** *3	Ручка двери внутренняя	2	2	—
	9	233040-13	Винт крепления внутренней ручки к валику	2	2	—
	10	**408-6105264** *3	Розетка внутренней ручки	2	2	—

Пояснения к подгруппе 6205:

1* Применяется на автомобилях, выпускавшихся до 28 сентября 1970 г., имевших кузова с порядковыми номерами до 073015. На автомобилях последующих выпусков применяются замки усиленной конструкции, номера которых (и деталей замков) те же, что указаны в каталоге, но шифр модели не 408, а 412. Замки усиленной конструкции могут быть установлены на автомобилях прежних выпусков в комплектах **412-6105952** и **412-6105953** (правой и левой дверей), поставляемых в запасные части.

*2 В настоящее время вместо болта применяется винт 220084-29.

*3 Применяется на автомобилях, выпускавшихся до 1 февраля 1971 г., имевших кузова с порядковыми номерами до 105529. На автомобилях последующих выпусков применяется травмобезопасная ручка **408-6105258** (с накладкой **408-6105268**) и розетка **408-6105264-10.**

№ рисунка	№ позиции на рисунке	№ детали	Наименование	Количество на автомобиль 412	427	434
			Подгруппа 6206. Навеска задней двери			
131		408-6106012-Р	Петля задней двери верхняя правая в сборе	1	1	—
	17—19	408-6106013-Р	Петля задней двери верхняя левая в сборе	1	1	—
	20	221663-08	Винт крепления верхней петли задней двери к кузову	8	8	—
	8	252264-02	Шайба пружинная зубчатая коническая	8	8	—
	21	201453-29	Болт крепления верхней петли к двери	6	6	—
	4	252135-02	Шайба пружинная	6	6	—
	19	408-6106014	Петля задней двери верхняя на кузове	2	2	—
	17	408-6106016	Петля задней двери верхняя на двери	2	2	—
	18	408-6106018-А	Ось верхней петли задней двери	2	2	—
	22	408-6106020	Пластина крепления верхней петли задней двери к двери	2	2	—
		408-6106026-Р	Петля задней двери нижняя правая в сборе	1	1	—
	9—11	408-6106027-Р	Петля задней двери нижняя левая в сборе	1	1	—

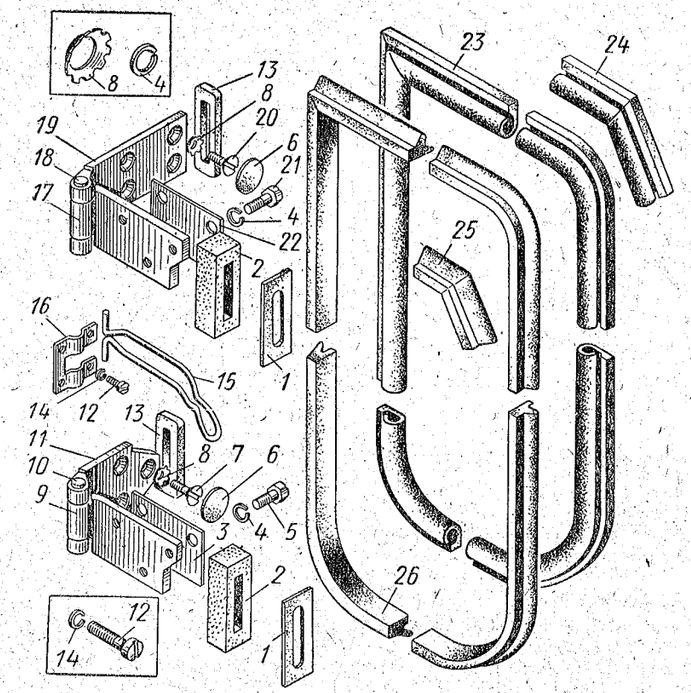

Рис. 131. Петли, ограничитель открытия и уплотнители задней двери кузовов моделей 412 и 427

№ рисунка	№ позиции на рисунке	№ детали	Наименование	Количество на автомобиль		
				412	427	434
131	7	221663-08	Винт крепления нижней петли задней двери к кузову	6	6	—
	8	252264-02	Шайба пружинная зубчатая коническая	6	6	—
	5	201453-29	Болт крепления нижней петли задней двери к двери	6	6	—
	4	252135-02	Шайба пружинная	6	6	—
	3	408-6106020	Пластина крепления нижней петли задней двери к двери	2	2	—
	11	408-6106028-А	Петля задней двери нижняя на кузове	2	2	—
	9	408-6106016	Петля задней двери нижняя на двери	2	2	—
	10	408-6106018-А	Ось нижней петли задней двери	2	2	—
	15	**408-6106082-01**	Ограничитель открытия задней двери	2	2	—
	12	222801-29	Винт крепления ограничителя открытия задней двери	8	8	—
	14	252154-02	Шайба пружинная	8	8	—
	16	408-6106084	Скоба крепления ограничителя открытия задней двери	2	2	—
			Подгруппа 6207. Уплотнение задней двери			
131	26	**408-6107020**	Уплотнитель проема задней двери наружный левый	1	—	—
		426-6207020	Уплотнитель проема задней двери наружный правый	—	1	—
		408-6107021	Уплотнитель проема задней двери наружный правый	1	—	—
	25	**426-6207021**	Уплотнитель проема задней двери наружный левый	—	1	—
	13	**408-6107030**	Уплотнитель отверстия в кузове под петли	4	4	—
	6	**408-6107031**	Заглушка отверстий дверных петель	14	14	—
	1	408-6107034	Облицовка уплотнителя отверстия задней двери под петли	4	4	—
	2	408-6107036	Уплотнитель отверстия в задней двери под петли	4	4	—
		408-6207050	Пистон с обоймой в сборе	8	8	—
	23	**408-6207094-А1**	Уплотнитель задней двери внутренний	2	—	—
		426-6207094-А	Уплотнитель задней двери внутренний правый	—	1	—
	24	**426-6207095-А**	Уплотнитель задней двери внутренний левый	—	1	—

Группа 63. ДВЕРЬ ЗАДКА КУЗОВА

№ рисунка	№ позиции на рисунке	№ детали	Наименование	Количество на автомобиль		
				412	427	434
			Подгруппа 6300. Дверь задка кузова в сборе			
132; 133	12; 2	426-6300012	Дверь задка кузова (нижняя часть) грунтованная с арматурой в сборе	—	1	1
		426-6300014-10	Дверь задка кузова (нижняя часть) в сборе	—	1	1
132	2	**426-6300034-10**	Рамка верхней двери задка кузова в сборе	—	1	—
133	4	**433-6300034-10**	Дверь задка кузова (верхняя часть) в сборе	—	—	1
			Подгруппа 6301. Детали двери задка кузова			
132; 133	11; 1	**426-6301652**	Панель нижней двери задка кузова облицовочная	—	1	1
	13; 7	240817-29	Шуруп крепления облицовочной панели к двери	—	8	8

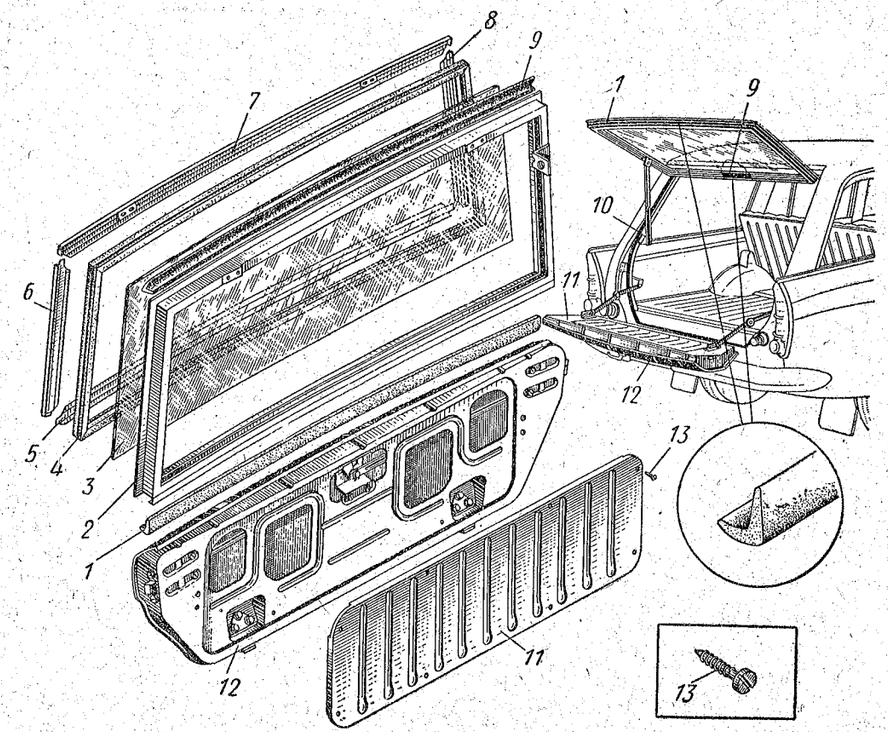

Рис. 132. Дверь и окно двери задка кузова модели 427

№ рисунка	№ позиции на рисунке	№ детали	Наименование	Количество на автомобиль 412	427	434
			Подгруппа 6303. Окно двери задка кузова			
132	3	426-6303016-01	Стекло окна двери задка кузова	—	1	—
	4	426-6303018-А	Уплотнитель стекла двери задка кузова	—	1	—
	7	426-6303515	Накладка верхней двери задка облицовочная верхняя	—	1	—
	6	426-6303516	Накладка верхней двери задка облицовочная правая	—	1	—
	8	426-6303517	Накладка верхней двери задка облицовочная левая	—	1	—
	5	426-6303518	Накладка верхней двери задка облицовочная нижняя	—	1	—
			Подгруппа 6305. Замок и ручка двери задка кузова			
134	5	426-6305012	Замок двери задка кузова в сборе	—	2	2
	7	224597-29	Винт крепления замка к панели двери задка кузова	—	8	8
	6	252173-29	Шайба пружинная зубчатая	—	8	8
	2	423-6305076	Прокладка защелки замка двери	—	2	2
	1	423-6305078-РП	Прокладка защелки замка двери задка кузова регулировочная	—	*	*
	3	423-6305080	Защелка замка двери	—	2	2
	4	221579-08	Винт крепления защелки замка	—	4	4
	11	426-6305110	Привод замка двери задка кузова в сборе	—	1	1
	13	224622-08	Винт крепления привода к панели двери задка кузова	—	4	4
	12	252174-02	Шайба пружинная зубчатая	—	4	4
	19	426-6305136	Тяга привода замка двери задка кузова	—	2	2
	16	258203-02	Шплинт крепления тяги	—	2	2
	15	365041-08	Шайба	—	2	2
	14	365345-02	Шайба волнистая	—	2	2
	8	426-6305200	Ручка замка двери задка кузова в сборе	—	1	1
	7	224597-29	Винт крепления ручки к двери	—	2	2
	6	252173-29	Шайба пружинная зубчатая	—	2	2
	10	365120-29	Шайба колпачковая	—	2	2
	18	224570-08	Винт крепления ручки к приводу замка	—	1	1
	17	252002-29	Шайба	—	1	1
	9	426-6305224-Б	Прокладка ручки замка двери задка кузова	—	1	1
		426-6305248	Сухарь ручки замка двери задка кузова	—	1	1
		407-3704098	Ключи ручки замка двери задка кузова с кольцом в сборе	—	1	1
			Подгруппа 6306. Навеска двери задка кузова			
135	14	426-6306012-10	Петля верхней двери задка кузова в сборе	—	2	2
	9	200219-29	Болт крепления петли верхней двери задка к кузову	—	6	6
	17	201460-29	Болт крепления петли верхней двери задка к двери	—	4	4
	10	252134-02	Шайба пружинная	—	6	6
	11	252135-02	Шайба пружинная болта крепления петли верхней двери задка к двери	—	4	4
	13	426-6306014	Петля верхней двери задка на кузове	—	2	2
	15	426-6306016-Б	Петля верхней двери задка на двери	—	2	2
	16	426-6306018	Ось петли верхней двери задка	—	2	2
	18	426-6306030	Уплотнитель отверстий в кузове под петли верхней двери задка	—	4	4

* По потребности.

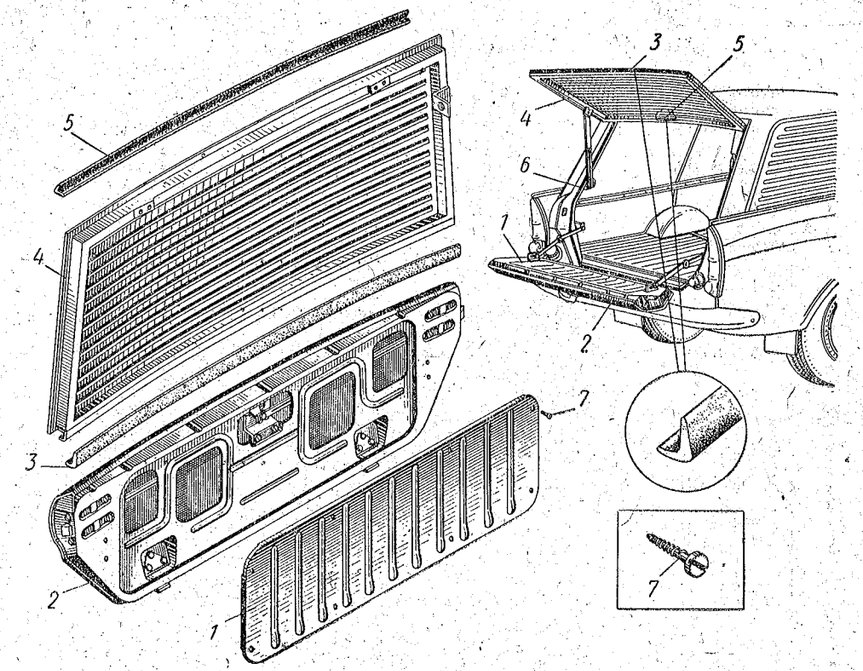

Рис. 133. Дверь задка кузова модели 434

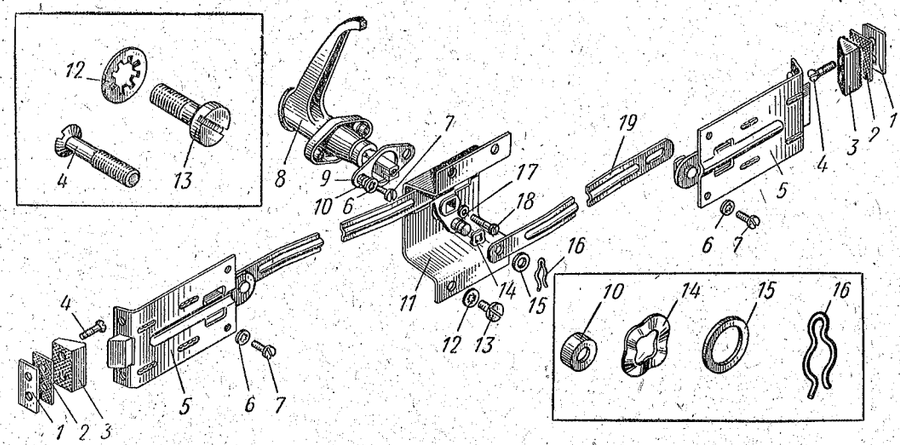

Рис. 134. Замок и ручка двери задка кузовов моделей 427 и 434

№ рисунка	№ позиции на рисунке	№ детали	Наименование	Количество на автомобиль		
				412	427	434
135	*12*	426-6306028	Пластина крепления петли верхней двери задка к кузову	—	2	2
	5, 7	426-6306120	Упор верхней двери задка кузова в сборе	—	1	1
	6	364032-08	Винт крепления упора к двери	—	2	2
	2	250510-29	Гайка	—	2	2
	3	252135-02	Шайба пружинная	—	2	2
	8	365141	Шайба волнистая	—	2	2
	5	426-6306122	Упор верхней двери задка на кузове в сборе	—	1	1
	7	426-6306128	Упор верхней двери задка на двери в сборе	—	1	1
	21—23	426-6306050	Петля нижней двери задка в сборе	—	2	2
	19	201419-29	Болт крепления петли нижней двери задка к двери	—	12	12
	10	252134-02	Шайба пружинная	—	12	12
	20	426-6306028	Пластина крепления петли нижней двери задка к двери	—	2	2

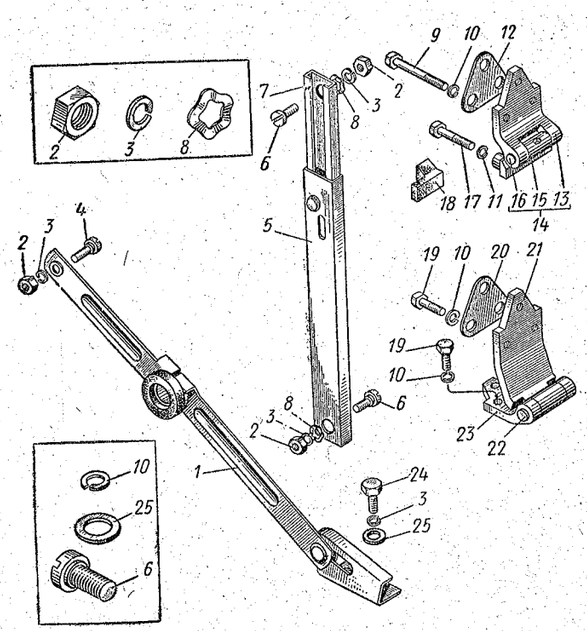

Рис. 135. Петли и уплотнение петель задка кузовов моделей 427 и 434

№ рисунка	№ позиции на рисунке	№ детали	Наименование	Количество на автомобиль		
				412	427	434
135	*23*	426-6306052	Петля нижней двери задка на кузове	—	2	2
	21	426-6306054	Петля нижней двери задка на двери	—	2	2
	22	426-6306018	Ось петли нижней двери задка кузова	—	2	2
		426-6306140	Ограничитель открытия нижней двери задка кузова правый в сборе	—	1	1
	1	426-6306141	Ограничитель открытия нижней двери задка кузова левый в сборе	—	1	1
	4	360095-08	Винт крепления ограничителя открытия нижней двери задка к кузову	—	2	2
	2	250510-29	Гайка	—	2	2
	3	252135-02	Шайба пружинная	—	2	2
	24	201455-29	Болт крепления ограничителя открытия нижней двери задка к двери	—	4	4
	25	252005-29	Шайба	—	4	4
	3	252135-02	Шайба пружинная	—	4	4

Подгруппа 6307. Уплотнение двери задка кузова

132; 133	*10; 6*	**426-6307022**	Уплотнитель проема двери задка нижний	—	1	1
	9; 5	**426-6307023**	Уплотнитель проема двери задка верхний	—	1	1
	1; 3	**426-6307026-А1**	Уплотнитель стыка дверей задка	—	1	1

Группа 69. ПЕРЕДНЕЕ СИДЕНЬЕ

№ рисунка	№ позиции на рисунке	№ детали	Наименование	Количество на автомобиль 412	427	434
			Подгруппа 6900. Переднее сиденье в сборе			
136	*16*	412-6900010	Сиденье переднее правое в сборе	1	1	1
	15	412-6900011	Сиденье переднее левое в сборе	1	1	1
138	*18*	250510-29	Гайка крепления переднего сиденья	8	8	8
	17	365358-29	Шайба пружинная зубчатая	8	8	8
136	*12*	360057-08	Болт шарнира спинки переднего сиденья	4	4	4
	11	362034-08	Гайка	4	4	4
	10	258025	Шплинт разводной	4	4	4
			Подгруппа 6901. Остов переднего сиденья			
136; 138	*8; 16*	412-6901010	Остов переднего сиденья правый в сборе	1	1	1
	5; 20	412-6901011	Остов переднего сиденья левый в сборе	1	1	1
			Подгруппа 6902. Обивка переднего сиденья			
137	*9*	408-6902310-Е	Обивка подушки переднего сиденья в сборе	2	2	2
	18	367915	Скрепка крепления обивки подушки и покрышки каркаса	4	4	4
	8	412-6902162	Прокладка подушки переднего сиденья	2	2	2
	7	412-6902014	Покрышка каркаса подушки переднего сиденья	2	2	2
	18	367915	Скрепка крепления прокладки подушки	4	4	4
	10	412-6902610	Обивка спинки переднего сиденья в сборе	2	2	2
	17	408-6103526	Скоба крепления обивки спинки	28	28	28
	13	408-6902630-01	Задник обивки спинки переднего сиденья (средняя часть) с панелью в сборе	2	2	2
	14	364107-06	Шуруп крепления задника обивки	12	12	12
	16	364109-06	Шуруп крепления задника обивки	4	4	4
	15	365138	Шайба облицовочная	16	16	16
136	*13*	408-6902690	Покрышка сетки спинки переднего сиденья	2	2	2
137	*12*	408-6902302	Прокладка спинки переднего сиденья	2	2	2
	11	412-6902642	Панель обивки боковины спинки переднего сиденья	4	4	4
			Подгруппа 6903. Каркас подушки переднего сиденья			
137	*6*	412-6903060	Каркас подушки переднего сиденья в сборе	2	2	2
	2	412-6903126	Сетка пружинная основания каркаса в сборе	2	2	2
	5	412-6903200-10	Основание каркаса подушки переднего сиденья с сеткой правое в сборе	2	2	2
	3	412-6903202-10	Основание каркаса в сборе	2	2	2
	4	408-6901212	Крючок крепления сетки к каркасу	40	40	40
	1	412-6903318	Покрышка пружинной сетки основания каркаса подушки переднего сиденья	2	2	2
	18	367915	Скрепка крепления покрышки	8	8	8
			Подгруппа 6904. Механизм регулировки положения переднего сиденья			
		412-6904006	Салазки переднего сиденья внутренние правые в сборе	1	1	1
138	*19*	**412-6904007**	Салазки переднего сиденья внутренние левые в сборе	1	1	1

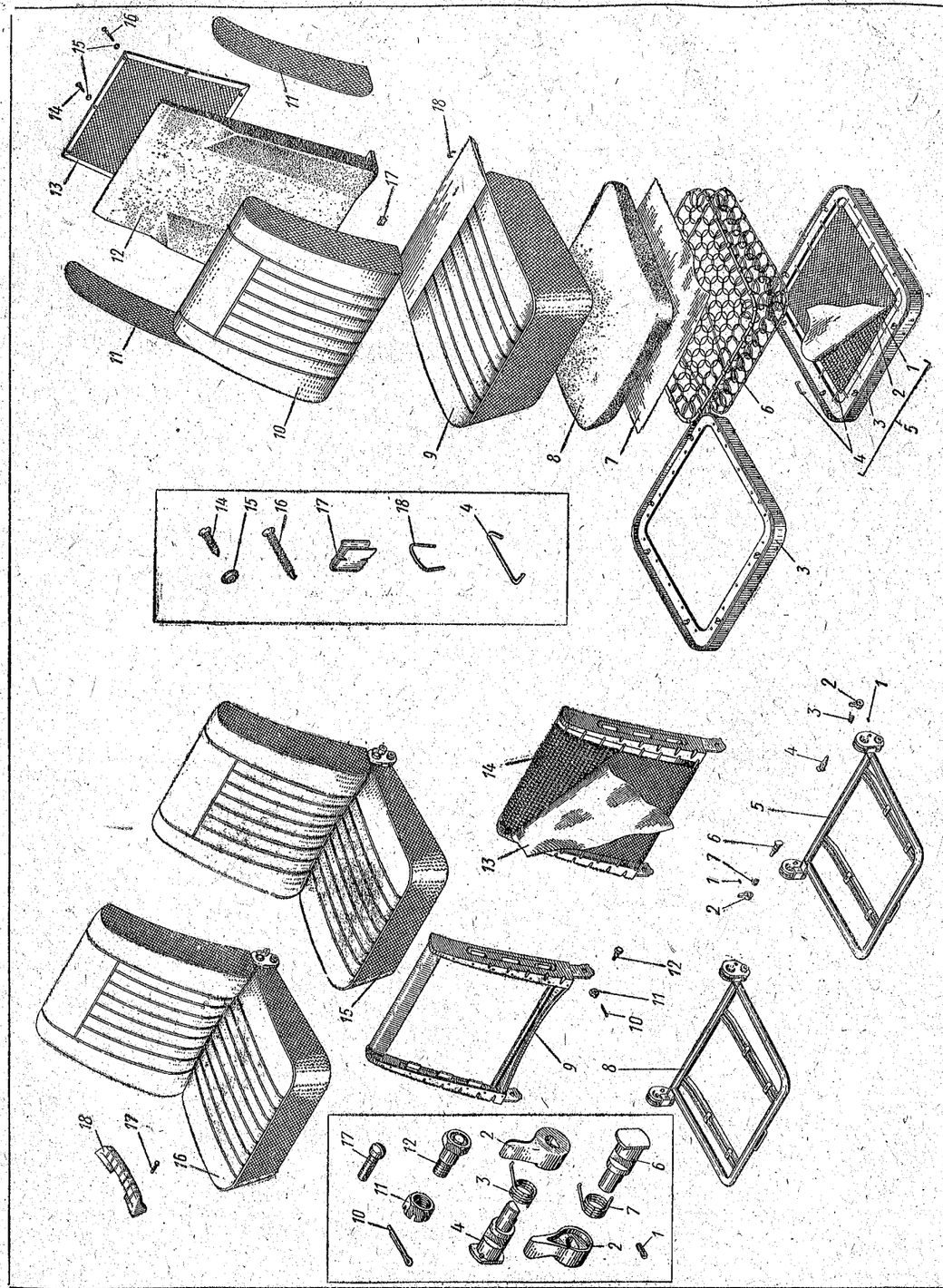

Рис. 137. Каркас и обивка переднего сиденья

Рис. 136. Передние сиденья кузова и подлокотник

№ рисунка	№ позиции на рисунке	№ детали	Наименование	Количество на автомобиль		
				412	427	434
138	*15*	**412-6904008**	Салазки переднего сиденья наружные правые в сборе	1	1	1
	1	**412-6904009**	Салазки переднего сиденья наружные левые в сборе	1	1	1
	6	201454-29	Болт крепления салазок переднего сиденья к подставке	16	16	16
	5	365358-29	Шайба пружинная зубчатая	16	16	16
	14	412-6904014	Обойма салазок переднего сиденья верхняя правая в сборе	2	2	2
	4	412-6904015	Обойма салазок переднего сиденья верхняя левая в сборе	2	2	2
		412-6904026	Обойма наружных салазок переднего сиденья нижняя правая в сборе	1	1	1
	3	412-6904027	Обойма наружных салазок переднего сиденья нижняя левая в сборе	1	1	1
	7	412-6904034	Обойма внутренних салазок переднего сиденья нижняя правая в сборе	1	1	1
		412-6904035	Обойма внутренних салазок переднего сиденья нижняя левая в сборе	1	1	1
	8	408-6904064	Пружина стопора салазок переднего сиденья	4	4	4
	2	401Б-3708733	Рукоятка стопора салазок переднего сиденья	2	2	2
	11	412-6904106	Тяга стопора салазок переднего сиденья	2	2	2
	9	360041-29	Болт крепления тяги стопора салазок	4	4	4
	10	362033-08	Гайка	4	4	4
	13	263011	Шарик салазок переднего сиденья	16	16	16
	12	367162-08	Штифт ограничителя шарика салазок	16	16	16

Подгруппа 6905. Каркас спинки переднего сиденья

136	*9*	408-6905108	Рама спинки переднего сиденья в сборе	2	2	2
	14	408-6905126	Сетка пружинная спинки переднего сиденья в сборе	2	2	2
		408-6901212	Крючок крепления пружинной сетки к раме спинки переднего сиденья	36	36	36
	6	425-6905040-А	Фиксатор шарнира спинки переднего сиденья правый	2	2	2
	4	425-6905041-А	Фиксатор шарнира спинки переднего сиденья левый	2	2	2
	7	**425-6905046**	Пружина фиксатора шарнира спинки переднего сиденья правая	2	2	2
	3	**425-6905047**	Пружина фиксатора шарнира спинки переднего сиденья левая	2	2	2
	2	407-6905050	Ручка фиксатора шарнира спинки переднего сиденья	4	4	4
	1	364006-29	Винт крепления ручки фиксатора шарнира спинки переднего сиденья	4	4	4

Подгруппа 6906. Подлокотник переднего сиденья

136	*18*	412-6906010	Подлокотник переднего сиденья в сборе	2	2	2
	17	222527-08	Винт крепления подлокотника переднего сиденья	4	4	4

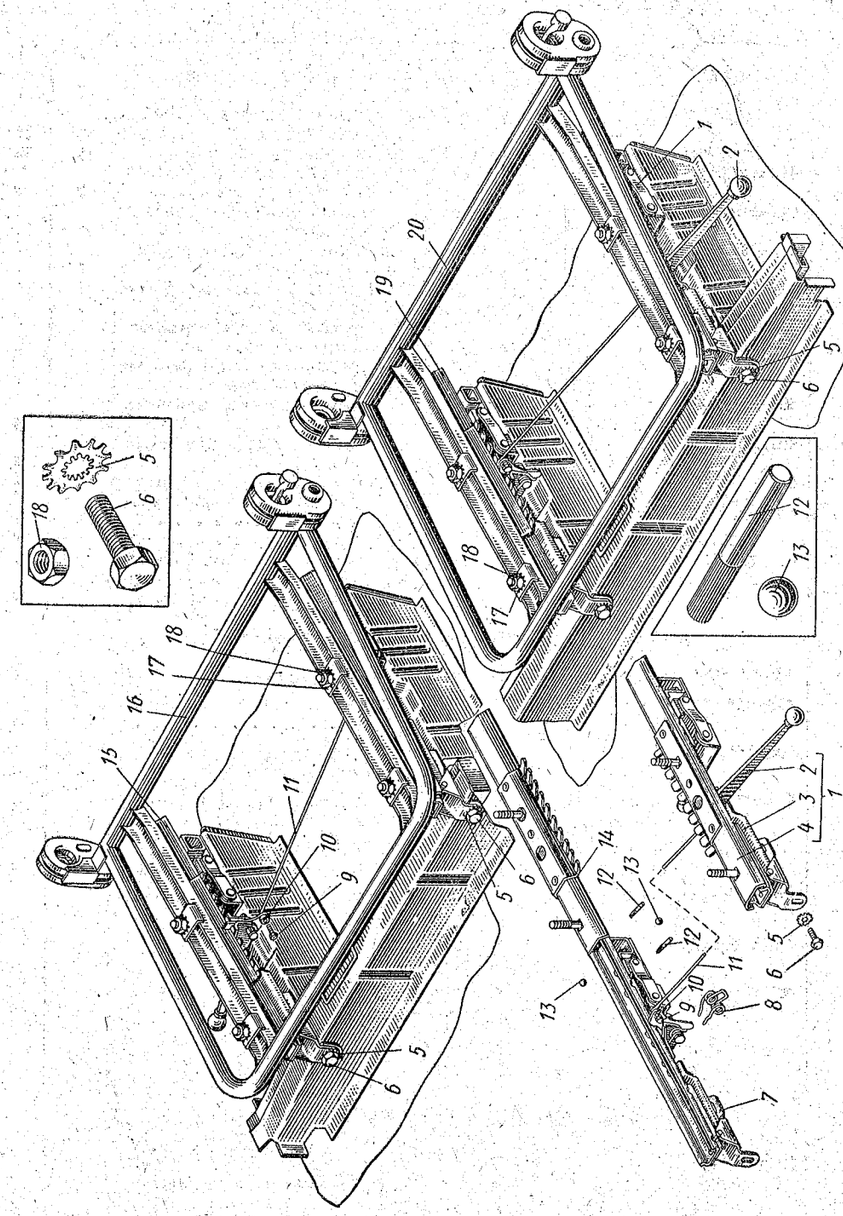

Рис. 138. Механизм продольного передвижения (салазки) передних сидений

Группа 70. ЗАДНЕЕ СИДЕНЬЕ

№ рисунка	№ позиции на рисунке	№ детали	Наименование	Количество на автомобиль 412	427	434
			Подгруппа 7000. Заднее сиденье в сборе			
139	8	408Э-7000100	Подушка заднего сиденья с обивкой и чехлом в сборе	1	—	—
		426Э-7000100	Подушка заднего сиденья с обивкой и чехлом в сборе	—	1	—
	7	408-7000200	Спинка заднего сиденья с обивкой и чехлом в сборе	1	—	—
		426-7000200	Спинка заднего сиденья с обивкой и чехлом в сборе	—	1	—
		209033-02	Болт крепления спинки заднего сиденья	2	—	—
		250510-29	Гайка	2	—	—
		365358-29	Шайба пружинная зубчатая	2	—	—
		240822-29	Шуруп крепления спинки заднего сиденья	—	16	—
		426-7000230	Опора спинки заднего сиденья в сборе	—	1	—
140	1	240820-08	Шуруп крепления опоры спинки заднего сиденья	—	12	—
	30	426-7000240	Опора спинки заднего сиденья в сборе	—	1	—
	24	423-7000252	Подкладка спинки заднего сиденья	—	3	—
	11	407-5101280	Буфер боковой опоры спинки заднего сиденья	—	2	—
	28	423-7000262	Запор спинки заднего сиденья передний	—	1	—
	29	260033-29	Палец переднего запора спинки заднего сиденья	—	1	—
	27	401-1703082	Пружина переднего запора спинки заднего сиденья	—	1	—
	25	252005-29	Шайба	—	2	—
	26	258038-29	Шплинт разводной	—	1	—
	32	423-7000280	Запор спинки заднего сиденья боковой правый в сборе	—	1	—
		423-7000281	Запор спинки заднего сиденья боковой левый в сборе	—	1	—
	17	201417-29	Болт крепления бокового запора спинки заднего сиденья	—	4	—
	18	252154-02	Шайба пружинная	—	4	—
	33	408-5606050	Планка крепления кронштейна бокового запора спинки заднего сиденья в сборе	—	2	—
		423-7000282	Кронштейн крепления бокового запора спинки заднего сиденья правый	—	1	—
	13	423-7000283	Кронштейн крепления бокового запора спинки заднего сиденья левый	—	1	—
	19	423-7000286	Кулачок бокового запора спинки заднего сиденья	—	2	—
	12	423-7000288	Палец бокового запора спинки заднего сиденья	—	2	—
	16	407-6905050	Ручка бокового запора спинки заднего сиденья	—	2	—
	15	364006-29	Винт крепления ручки бокового запора спинки заднего сиденья	—	2	—
		425-6905046	Пружина бокового запора спинки заднего сиденья правая	—	1	—
	14	425-6905047	Пружина бокового запора спинки заднего сиденья левая	—	1	—
			Подгруппа 7001. Остов заднего сиденья			
		408-7001008	Остов заднего сиденья с каркасом, покрышкой и пружинами в сборе	1	—	—
	3	408-7001010	Остов заднего сиденья в сборе	1	—	—
139	1	408-7001040	Пружина остова заднего сиденья	10	—	—

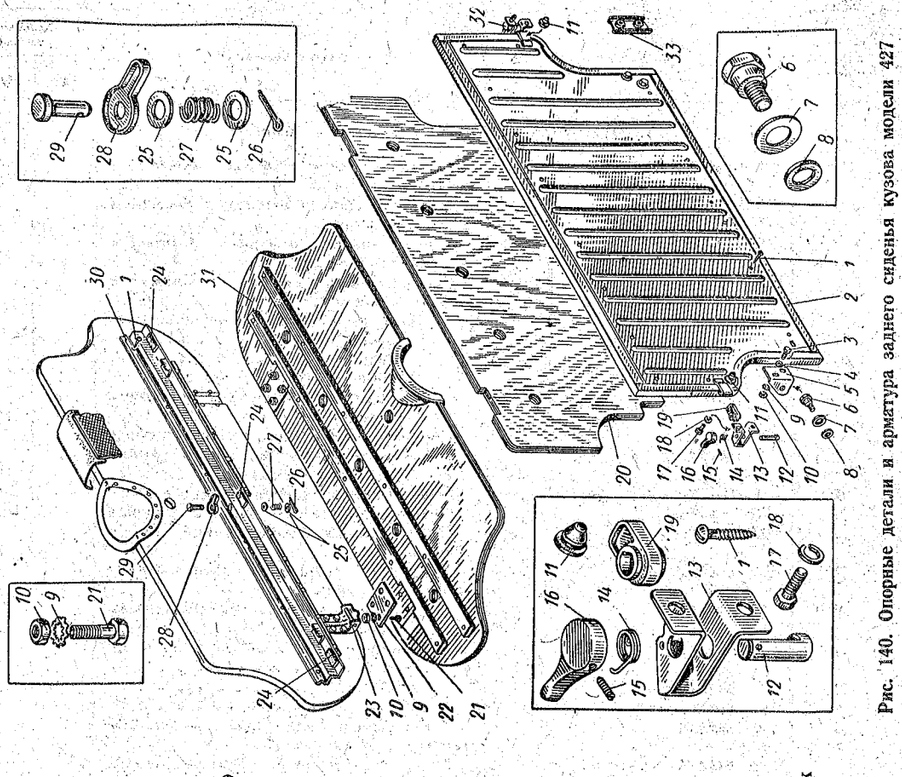

Рис. 140. Опорные детали и арматура заднего сиденья кузова модели 427

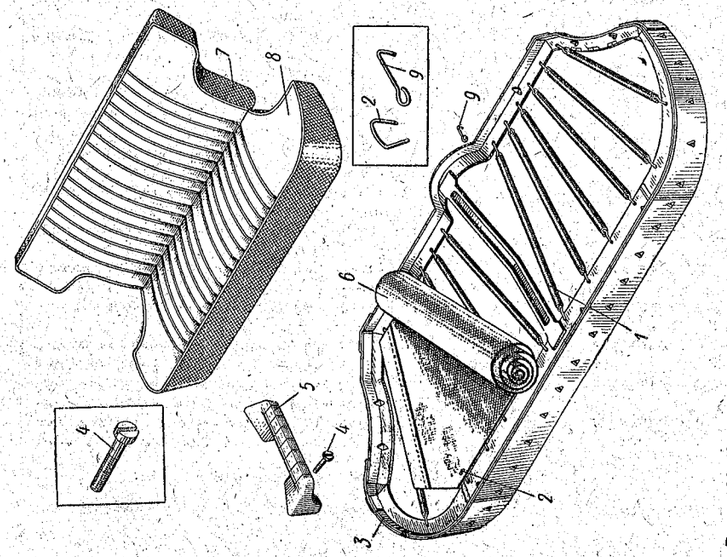

Рис. 139. Заднее сиденье кузова модели 412 и подлокотник

№ рисунка	№ позиции на рисунке	№ детали	Наименование	Количество на автомобиль 412	427	434
139	*9*	420-6903093	Крючок пружины остова заднего сиденья	20	—	—
	6	408-7001150	Покрышка пружин остова заднего сиденья	1	—	—
	2	367915	Скрепка	2	—	—

Подгруппа 7002. Обивка заднего сиденья

141	*3*	408-7002210	Обивка подушки заднего сиденья в сборе	1	—	—
142	*4*	426-7002210	Обивка подушки заднего сиденья в сборе	—	1	—
141	*6*	367915	Скрепка крепления обивки подушки заднего сиденья	6	—	—
		261852-08	Гвоздь крепления обивки подушки заднего сиденья	—	60	—
		408-7002114	Шнур крепления обивки заднего сиденья	1	—	—
141; 142	*2; 3*	408Э-7002162	Прокладка подушки заднего сиденья	1	1	—
141	*6*	367915	Скрепка крепления прокладки	2	2	—
		408-7002254	Накладка ватника подушки заднего сиденья (боковая часть)	2	2	—

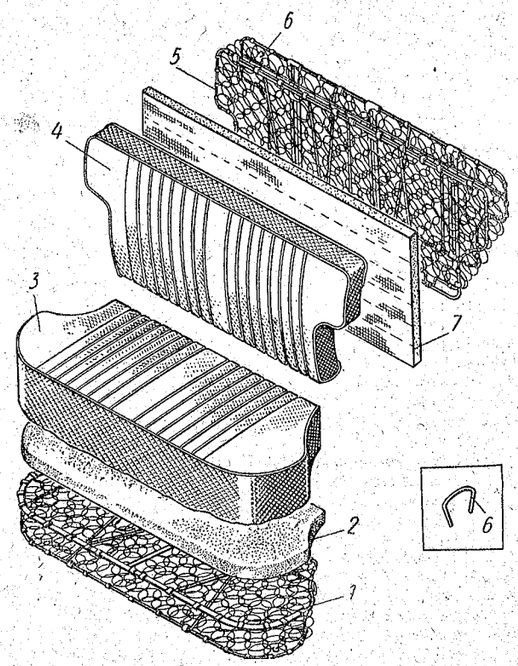

Рис. 141. Каркасы подушки и спинки, обивка заднего сиденья кузова модели 412

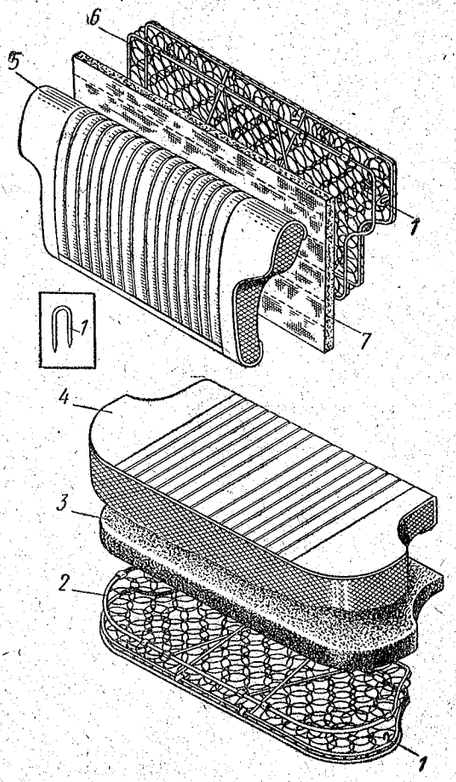

Рис. 142. Каркасы подушки и спинки, обивка заднего сиденья кузова модели 427

№ рисунка	№ позиции на рисунке	№ детали	Наименование	Количество на автомобиль 412	427	434
141	*4*	408-7002610	Обивка спинки заднего сиденья в сборе	1	—	—
142	*5*	426-7002610	Обивка спинки заднего сиденья в сборе	—	1	—
141	*6*	367915	Скрепка крепления обивки спинки заднего сиденья	38	—	—
		261852-08	Гвоздь (обойный) крепления обивки заднего сиденья	—	55	—
	7	408-7002300	Ватник спинки заднего сиденья	1	—	—
142	*7*	426-7002300	Ватник спинки заднего сиденья	—	1	—
		367915	Скрепка крепления ватника	13	15	—
		408-7002166-10	Накладка прокладки спинки заднего сиденья	2	2	—
		426-7002152	Облицовка щита подушки заднего сиденья	—	1	—
		261324-08	Гвоздь крепления облицовки щита подушки заднего сиденья	—	51	—

Подгруппа 7003. Каркас подушки заднего сиденья

		426-7003050	Каркас подушки заднего сиденья со щитом в сборе	—	1	—
141	*1*	408-7003060	Каркас подушки заднего сиденья в сборе	1	—	—
142	*2*	426-7003060	Каркас подушки заднего сиденья в сборе	—	1	—
	1	367775	Скоба крепления каркаса подушки заднего сиденья к щиту	—	12	—
140	*31*	426-7003150	Щит подушки заднего сиденья в сборе	—	1	—
	23	426-7003208	Петля подушки заднего сиденья (на подушке)	—	2	—
	21	201422-08	Болт крепления петли заднего сиденья	—	8	—
	10	250508-29	Гайка	—	8	—
	9	365357-29	Шайба пружинная зубчатая	—	8	—
	22	423-7003224	Пластина петли подушки заднего сиденья	—	2	—

Подгруппа 7005. Каркас спинки заднего сиденья

		426-7005010	Основание спинки заднего сиденья в сборе	—	1	—
140	*6*	360058-08	Палец шарнира спинки заднего сиденья	—	2	—
	7	252016-08	Шайба	—	2	—
	8	252006-29	Шайба	—	2	—
	2	426-7005020	Основание спинки заднего сиденья в сборе	—	1	—
		426-7005214	Кронштейн шарнира спинки заднего сиденья правый	—	1	—
	5	426-7005215	Кронштейн шарнира спинки заднего сиденья левый	—	1	—
	3	201418-29	Болт крепления кронштейна к основанию спинки заднего сиденья	—	4	—
	10	250508-29	Гайка	—	4	—
	4	252004-29	Шайба	—	4	—
	9	365357-29	Шайба пружинная зубчатая	—	4	—
140; 142	*20; 1, 6*	426-7005050	Каркас спинки заднего сиденья со щитом в сборе	—	1	—
141	*5*	408-7005060	Каркас спинки заднего сиденья в сборе	1	—	—
142	*6*	426-7005060	Каркас спинки заднего сиденья в сборе	—	1	—
	1	367775	Скоба крепления каркаса спинки заднего сиденья	—	12	—

Подгруппа 7006. Подлокотник заднего сиденья

139	*5*	412-6906010	Подлокотник заднего сиденья в сборе	2	2	—
	4	222527-08	Винт крепления подлокотника заднего сиденья	4	4	—

Группа 78. ПЕРЕГОРОДКА КУЗОВА

№ рисунка	№ позиции на рисунке	№ детали	Наименование	Количество на автомобиль 412	427	434
			Подгруппа 7801. Детали перегородки кузова			
		433-7801020	Перегородка кузова съемная в сборе	—	—	1
		433-7801028	Прокладка перегородки кузова	—	—	1
		240836-08	Шуруп верхнего крепления перегородки	—	—	2
		240856-08	Шуруп нижнего крепления перегородки	—	—	5
		241819-13	Шуруп бокового крепления перегородки	—	—	4
		252003-02	Шайба шурупа верхнего крепления перегородки	—	—	2
			Подгруппа 7803. Окно перегородки кузова			
143	3	433-7803444	Стекло окна перегородки кузова	—	—	1
	2	433-7803446	Уплотнитель окна перегородки кузова	—	—	1
	1	433-7803448	Замок уплотнителя окна перегородки кузова	—	—	1

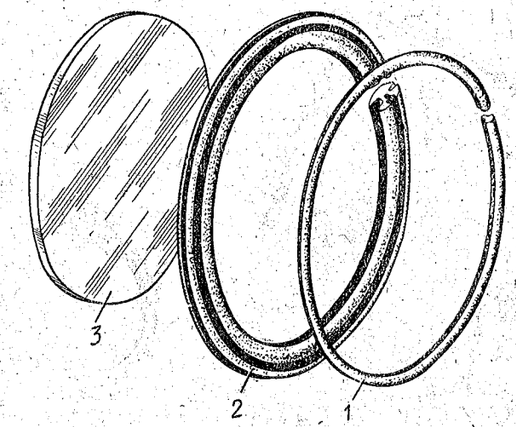

Рис. 143. Окно перегородки кузова модели 434

Группа 79. РАДИООБОРУДОВАНИЕ

№ рисунка	№ позиции на рисунке	№ детали	Наименование	Количество на автомобиль 412	427	434
			Подгруппа 7901. Радиоприемник			
		412-7901008 *1 / А-370М	Радиоприемник типа А-370М (комплект)	1	1	—
144	1	412-7901010 / А-370М	Радиоприемник типа А-370М в сборе	1	1	—
		412-7901010 *2 / «Урал-авто»	Радиоприемник «Урал-авто»	1	—	—
		412-7901008-10*3 / А-370М1	Радиоприемник типа А-370М1 (комплект)	1	1	—
		412-7901013	Радиоприемник без предохранителя	1	1	—
		412-7901014	Провод питания в сборе	1	1	—
		408-7901016	Предохранитель в сборе	1	1	—
	7	220077-29	Винт крепления радиоприемника к поперечине передка кузова	3	3	—
	6	252003-29	Шайба	3	3	—
	3	252133-29	Шайба пружинная	3	3	—
	5	412-7901050 / ИДЗ.843.125Г	Громкоговоритель типа 2ГД-19М в сборе	1	1	—
	2	224597-29	Винт крепления громкоговорителя к панели приборов	2	2	—

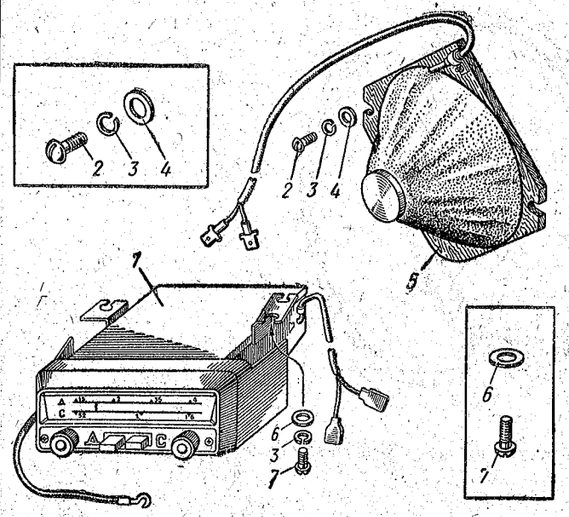

Рис. 144. Радиоприемник и громкоговоритель

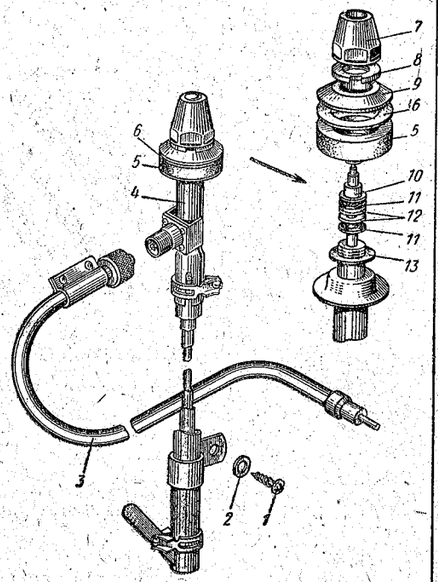

Рис. 145. Антенна радиоприемника

№ рисунка	№ позиции на рисунке	№ детали	Наименование	Количество на автомобиль		
				412	427	434
144	4	252036-08	Шайба	2	2	—
	3	252133-29	Шайба пружинная	2	2	—
145	3	**412-7901070** **ИД4.850.025Г**	Провод антенны в сборе	1	1	—

Пояснения к подгруппе 7901:

*1 Устанавливается на автомобилях, выпускаемых с февраля 1970 г.
*2 Применяется на автомобилях производства ИМЗ; невзаимозаменяем с радиоприемником типа А-370М.
*3 Устанавливается на автомобилях, выпускаемых с 5 февраля 1971 г., снабженных травмобезопасной панелью приборов.

Подгруппа 7903. Антенна

145	4	**408-7903010** **АР105**	Антенна в сборе	1	1	—
	1	241821-06	Шуруп крепления антенны	1	1	—
	2	252002-29	Шайба	1	1	—
	6	**408-7903020-А**	Прокладка уплотнительная антенны наружная	1	1	—
	5	**425-7903022**	Прокладка уплотнительная антенны внутренняя	1	1	—
	13	408-7903025	Буфер антенны	1	1	—
		408-6107031	Заглушка отверстия антенны	—	—	1
	12	АР105-7903011	Шайба сальниковая	3	3	—
	9	АР105-7903104	Втулка установочная	1	1	—
	8	АР105-7903105	Гайка прижимная	1	1	—
	7	АР105-7903106-Б	Колпачок облицовочный	1	1	—
	11	АР105-7903108	Шайба уплотнительная (резиновая)	2	2	—
	10	АР105-7903109	Втулка установочная	1	1	—

Группа 81. ВЕНТИЛЯЦИЯ И ОТОПЛЕНИЕ КУЗОВА

№ рисунка	№ позиции на рисунке	№ детали	Наименование	Количество на автомобиль		
				412	427	434
			Подгруппа 8101. Отопитель кузова			
146		412-8101010	Отопитель кузова в сборе	1	1	1
	6	250510-29	Гайка	4	4	4
	8	252005-29	Шайба	4	4	4
	7	252135-29	Шайба пружинная	4	4	4
	11	408-8101015	Кожух радиатора отопителя кузова	1	1	1
	1	407-8101029	Удлинитель сливной трубки кожуха вентилятора отопителя кузова	1	1	1
	21	408-8101034-А	Заслонка кожуха электродвигателя отопителя кузова правая	1	1	1
	24	408-8101035-А	Заслонка кожуха электродвигателя отопителя кузовая левая	1	1	1
	23	408-8101042	Ось заслонок кожуха электродвигателя отопителя кузова	1	1	1
	13	**408-8101060-А**	Радиатор отопителя кузова в сборе	1	1	1
	4	408-8101075-01	Прокладка бачка радиатора отопителя кузова	2	2	2
	5	407-8101076-А	Уплотнитель радиатора отопителя кузова боковой	2	2	2
148	5	**408-8101080** **МЭ-218**	Электродвигатель вентилятора отопителя кузова	1	1	1

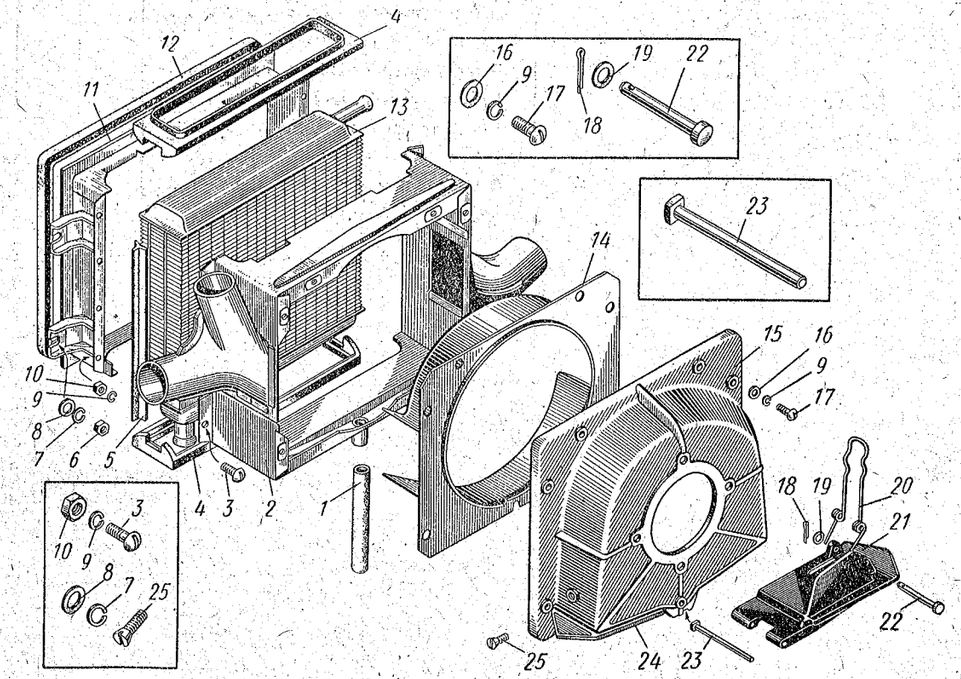

Рис. 146. Отопитель кузова и обогреватель ветрового стекла

№ рисунка	№ позиции на рисунке	№ детали	Наименование	Количество на автомобиль 412	427	434
146	2	408-8101084	Кожух вентилятора отопителя кузова	1	1	1
	3	220077-29	Винт крепления кожуха вентилятора отопителя к кожуху радиатора отопителя	8	8	8
			Гайка	8	8	8
	10	250763-29	Шайба пружинная	8	8	8
	9	252133-29	Кожух отопителя приемный в сборе	1	1	1
		408-8101100	Бандаж электродвигателя вентилятора отопителя кузова	1	1	1
148	6	408-8101088-А	Хомут крепления электродвигателя вентилятора отопителя кузова	1	1	1
	7	408-8101095	Винт крепления хомута на электродвигателе	1	1	1
	9	220107-29	Гайка	1	1	1
	8	251104-29	Гайка крепления планки электродвигателя	1	1	1
	3	250763-29	Шайба крепления планки электродвигателя	1	1	1
	4	252133-29	Уплотнитель отопителя кузова	1	1	1
146	12	408-8101116	Вентилятор отопителя кузова в сборе	1	1	1
148	1	408-8101130-А	Винт крепления вентилятора отопителя кузова	1	1	1
	2	242209-08	Кожух электродвигателя отопителя кузова в сборе	1	1	1
		408-8101185-А	Кожух электродвигателя отопителя кузова	1	1	1
146	15	408-8101186-АI	Винт крепления кожуха электродвигателя отопителя к кожуху вентилятора отопителя кузова	6	6	6
	17	220082-29	Шайба	4	4	4
	16	252003-29 *1	Шайба пружинная	6	6	6
	9	252133-29	Пружина заслонки кожуха электродвигателя отопителя кузова фиксирующая	2	2	2
	20	408-8101194-А	Винт упора пружины заслонки кожуха электродвигателя отопителя кузова	2	2	2
	25	221582-29	Ось пружины заслонки кожуха электродвигателя отопителя кузова	2	2	2
	22	408-8101195	Шайба оси пружины	2	2	2
	19	252035 *1	Шплинт	2	2	2
	18	258000-29	Колпак электродвигателя отопителя кузова защитный	1	1	1
148	10	408-8101198	Винт крепления хомута электродвигателя к кожуху	4	4	4
	13	220107-29	Шайба	2	2	2
	11	252004-29	Шайба пружинная	4	4	4
	12	252134-29	Шланг отопителя кузова подводной	1	1	1
25; 147	10; 24	**412-8101200**	Шланг отопителя кузова отводной	1	1	1
	13; 34	**412-8101201**	Хомут шланга отопителя кузова	4	4	4
147	12	367048	Втулка шланга отопителя кузова уплотнительная	2	2	2
25; 147	14; 21	408-8101204	Распределитель (направляющая) потока воздуха в сборе	1	1	1
146	14	408-8101225	Угольник подсоединения отопителя	1	1	1
11; 25	8; 8	412-8101285	Угольник подсоединения отводного шланга от отопителя	1	1	1
25; 27	18; 24	412-8101290	Переключатель электродвигателя отопителя кузова в сборе	1	1	1
		408-8101300	Ручка переключателя электродвигателя отопителя кузова	1	1	1
148	16	**П119**	Гайка крепления переключателя электродвигателя отопителя кузова	1	1	1
	14	412-8101304	Кран отопителя кузова с кронштейном в сборе	1	1	1
	15	362066-13				
		412-8101395				

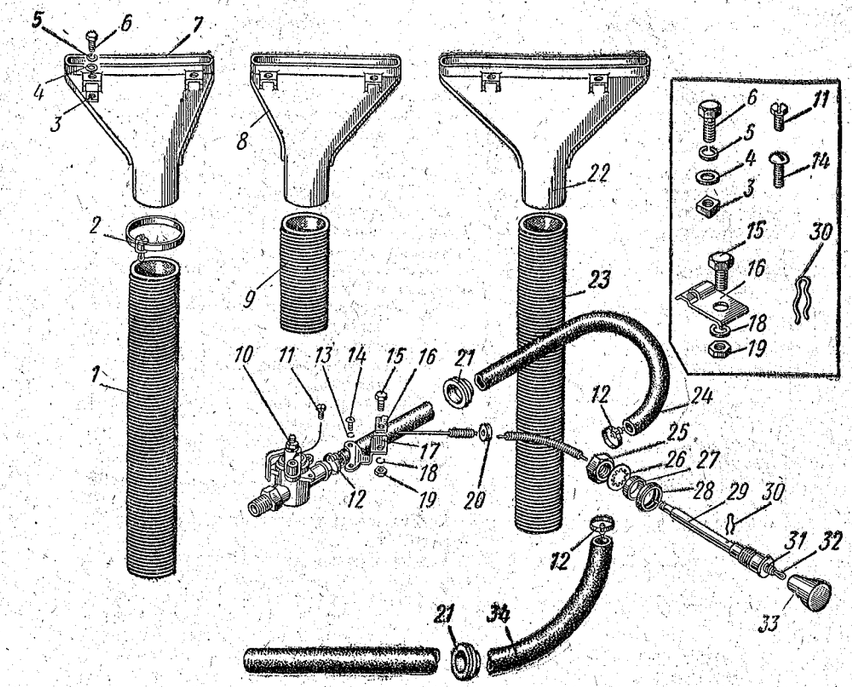

Рис. 147. Детали отопителя кузова и обогревателя ветрового стекла

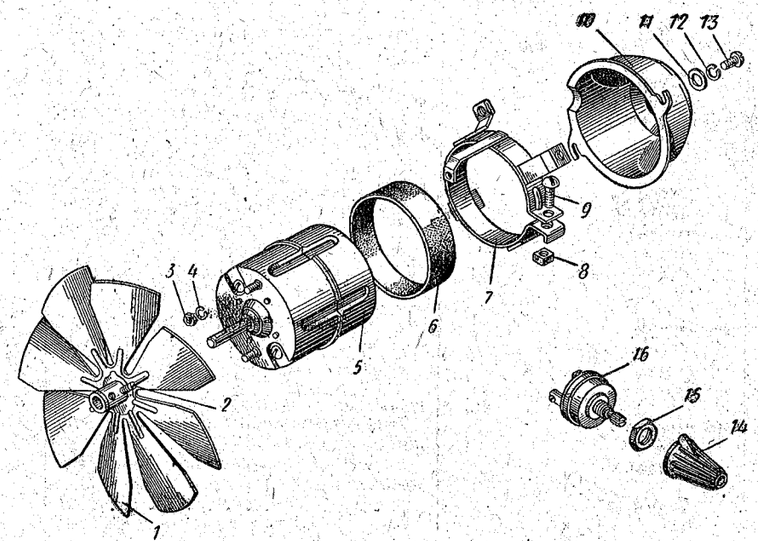

Рис. 148. Вентилятор с электродвигателем отопителя кузова и обогревателя ветрового стекла

№ рисунка	№ позиции на рисунке	№ детали	Наименование	Количество на автомобиль 412	427	434
25; 147	9; 10, 11	**412-8101400** **КР-23**	Кран отопителя кузова в сборе	1	1	1
147	17	412-8101405	Кронштейн крепления оболочки троса тяги привода крана отопителя кузова	1	1	1
	14	220050-29	Винт крепления кронштейна к корпусу крана отопителя кузова	2	2	2
	13	252132-29	Шайба пружинная	2	2	2
	16	412-8101406	Зажим оболочки троса тяги привода крана отопителя кузова	1	1	1
	15	201417-29	Болт крепления зажима оболочки троса тяги к кронштейну	1	1	1
	19	250508-29	Гайка	1	1	1
	18	252134-29	Шайба пружинная	1	1	1
		412-8101410	Тяга крана отопителя кузова с оболочкой в сборе	1	1	1
	29	412-8101411	Оболочка тяги привода крана отопителя кузова в сборе	1	1	1
25	11	412-8101417	Тяга привода крана отопителя в сборе	1	1	1
147	32	412-8101418	Тяга привода крана отопителя кузова	1	1	1
	31	408-8101419	Трубка тяги привода крана отопителя кузова	1	1	1
	33	**408-1108105**	Ручка тяги привода крана отопителя кузова в сборе	1	1	1
	20	**400-1108119**	Втулка оболочки тяги привода крана отопителя кузова уплотнительная	1	1	1
	28	408-1108118	Муфта оболочки тяги привода крана отопителя кузова	1	1	1
	25	362056-08	Гайка	1	1	1
	26	252177-08	Шайба	1	1	1
	30	258203-08	Шплинт пружинный	1	1	1
	27	408-1108134	Втулка тяги привода крана отопителя кузова проставочная	1	1	1
		408Ю-8102136	Заглушка отверстия под шланг отопителя в щите передка кузова	1	1	1
		408Ю-8102138	Заглушка отверстия под тягу привода крана отопителя в щите передка кузова	1	1	1

Пояснение к подгруппе 8101:

*1 В настоящее время не применяется.

Подгруппа 8102. Обогреватель ветрового стекла кузова

147	8	408-8102013	Сопло обдува ветрового стекла кузова малое правое	1	1	1
	22	408-8102014	Сопло обдува ветрового стекла кузова большое	1	1	1
	7	408-8102015	Сопло обдува ветрового стекла малое левое	1	1	1
	6	360148-29	Болт крепления сопла	6	6	6
	3	251082-29	Гайка	6	6	6
	4	252002-29	Шайба	6	6	6
	5	252132-29	Шайба пружинная	6	6	6
	1, 23	**408-8102045-А**	Шланг обдува ветрового стекла кузова большого правого сопла и малого левого сопла воздушный	2	2	2
	9	**408-8102046-А**	Шланг обдува ветрового стекла кузова малого правого сопла воздушный	1	1	1
	2	367024	Хомут крепления воздушного шланга обдува ветрового стекла кузова	2	2	2

Группа 82. ПРИНАДЛЕЖНОСТИ

№ рисунка	№ позиции на рисунке	№ детали	Наименование	Количество на автомобиль 412	427	434

Подгруппа 8201. Зеркало заднего вида и наружное зеркало

		408-8201010-А	Зеркало заднего вида с кронштейном в сборе	1	1	—
		408-8201010-02[*1]	Зеркало заднего вида с кронштейном в сборе	1	1	—
149	28	233040-13	Винт крепления зеркала заднего вида к кузову	3	3	3
		408-8201014-А	Зеркало заднего вида с корпусом в сборе	1	1	1
	29	408-8201016-Б	Корпус зеркала заднего вида с шаровым пальцем в сборе	1	1	1
	28	233040-13	Винт крепления зеркала к кронштейну	1	1	1
	27	408-8201020	Кронштейн зеркала заднего вида	1	1	1
	31	407-8201052-Б	Зеркало заднего вида	1	1	1
	30	407-8201054	Прокладка зеркала заднего вида	1	1	1
	32	407-8201056	Рамка зеркала заднего вида	1	1	1
		430-8201108	Зеркало наружное правое в сборе (комплект)	—	—	1
		430-8201109	Зеркало наружное левое в сборе (комплект)	—	—	1
		430-8201110	Зеркало наружное правое в сборе	—	—	1
		430-8201111	Зеркало наружное левое в сборе	—	—	1
	9	362101-29	Гайка крепления держателя наружного зеркала к кузову	—	—	2
		430-8201112	Шайба держателя наружного зеркала правая	—	—	1
	10	430-8201113	Шайба держателя наружного зеркала левая	—	—	1
	18	430-8201114	Кронштейн наружного зеркала в сборе	—	—	2
	20	221579-08	Винт крепления кронштейна наружного зеркала	—	—	2
	19	430-8201120	Гнездо кронштейна наружного зеркала	—	—	2
	16	430-8201130	Корпус наружного зеркала	—	—	2
	17	223010-13	Винт крепления корпуса наружного зеркала с пластиной	—	—	6
	15	430-8201136	Пластина крепления корпуса наружного зеркала	—	—	2
	12	430-8201140-А	Зеркало наружное	—	—	2
	11	430-8201142	Ободок наружного зеркала	—	—	2
	13	430-8201144	Прокладка наружного зеркала	—	—	2
	14	430-8201146	Пружина корпуса наружного зеркала	—	—	2
		430-8201150	Держатель наружного зеркала правый	—	—	1
	21	430-8201151	Держатель наружного зеркала левый	—	—	1
	26	430-8201154	Прокладка держателя наружного зеркала	—	—	2
	24	430-8201156	Пружина держателя наружного зеркала	—	—	2
	25	258925-08	Штифт крепления скобы пружины	—	—	2
	23	430-8201158	Скоба пружины держателя наружного зеркала	—	—	2
	22	252004-29	Шайба пружины держателя наружного зеркала	—	—	2
		408-8201210	Зеркало заднего вида на передней двери в сборе (левое)	1	1	—
	52	408-8201214	Скоба крепления зеркала заднего вида на двери	1	1	—
	39	408-8201220	Зеркало заднего вида на двери	1	1	—
	40	408-8201226	Прокладка пружины зеркала заднего вида на двери	1	1	—
	38	408-8201230	Ободок зеркала заднего вида на двери	1	1	—

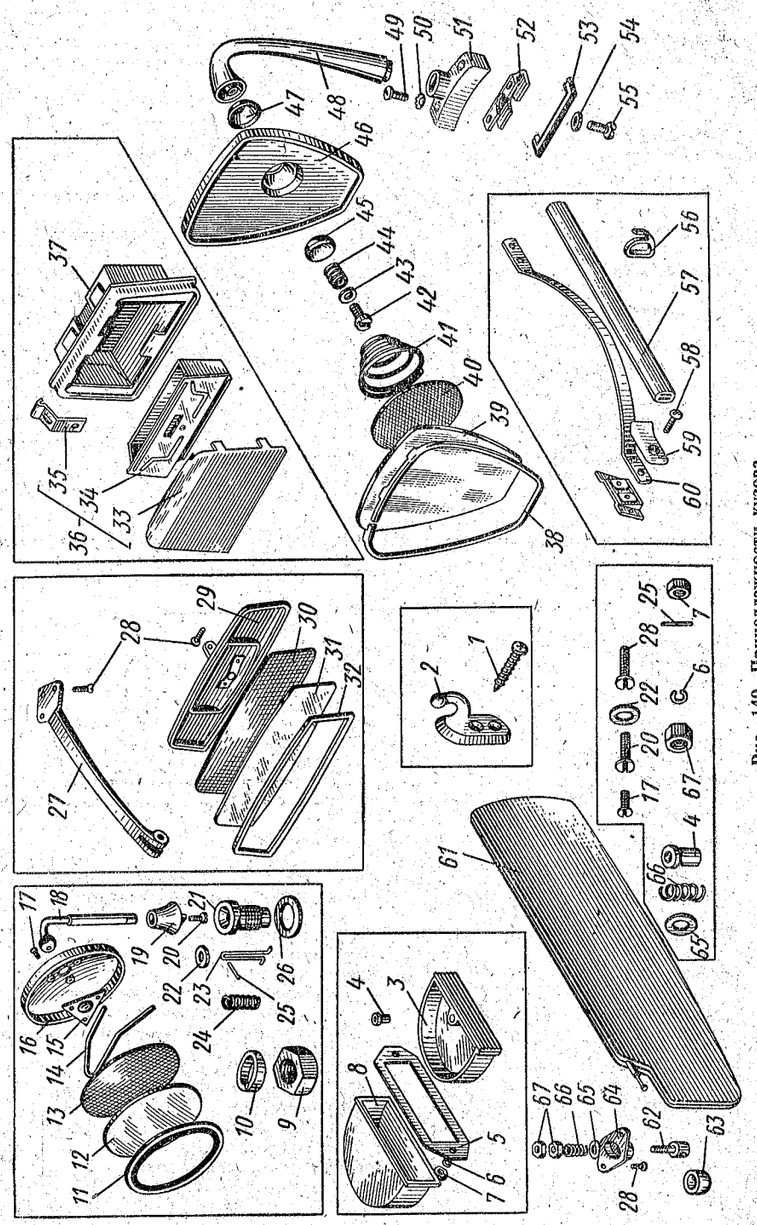

Рис. 149. Принадлежности кузова

№ рисунка	№ позиции на рисунке	№ детали	Наименование	Количество на автомобиль		
				412	427	434
149	*46*	408-8201240	Корпус зеркала заднего вида на двери	1	1	—
	45	408-8201248	Шайба корпуса зеркала заднего вида на двери внутренняя	1	1	—
	47	408-8201250	Шайба корпуса зеркала заднего вида на двери наружная	1	1	—
	48	408-8201254	Стойка зеркала заднего вида на двери	1	1	—
	51	408-8201260	Кронштейн зеркала заднего вида на двери	1	1	—
	41	408-8201264	Пружина зеркала заднего вида на двери упорная	1	1	—
	53	408-8201268	Прокладка кронштейна зеркала заднего вида на двери	1	1	—
	44	408-8201270	Пружина корпуса зеркала заднего вида на двери	1	1	—
	42	220053-13	Винт крепления корпуса зеркала к стойке	1	1	—
	43	252035-29	Шайба	1	1	—
	55	224624-08	Винт крепления стойки к кронштейну	1	1	—
	54	252154-02	Шайба пружинная	1	1	—
	49	223038-13	Винт крепления кронштейна к скобе	2	2	—
	50	252262-29	Шайба пружинная зубчатая	2	2	—

Пояснение к подгруппе 8201:

*1 Зеркало, позволяющее устанавливать отражательную поверхность в одно из двух положений: «день» или «ночь». Применяется с 27 июля 1971 г.

Подгруппа 8202. Поручень и крючок для одежды

		408-8202010	Поручень в сборе	3	—	—
149	*60*	408-8202012	Пластина поручня	3	—	—
	57	408-8202014	Оболочка поручня	3	—	—
	59	408-8202016	Наконечник поручня	6	—	—
	58	233040-13	Винт крепления поручня к кузову	12	—	—
	56	408-8202052	Крючок для одежды на поручне	3	—	—
	2	420-8207110	Крючок для одежды	—	2	2
	1	241821-06	Винт крепления крючка для одежды	—	4	4

Подгруппа 8203. Пепельница

		408-8203011-А	Коробка пепельницы в сборе	1	1	1
149	*3*	408-8203016	Коробка пепельницы с накладкой в сборе	1	1	1
	4	425-8203018	Фиксатор пепельницы в сборе	3	3	3
	8	408-8203032	Гнездо пепельницы	1	1	1
	5	408-8203036	Планка крепления гнезда пепельницы	1	1	1
	7	250763-29	Гайка крепления гнезда пепельницы к панели приборов	2	2	2
	6	252133-02	Шайба пружинная	2	2	2
		408-8203200 *1	Пепельница боковая в сборе	2	2	—
	37	408-8203204	Гнездо боковой пепельницы в сборе	2	2	—
	36	408-8203222	Коробка боковой пепельницы в сборе	2	2	—
	34	408-8203226	Коробка пепельницы с передней стенкой в сборе	2	2	—
	35	408-8203238	Пружина коробки пепельницы	2	2	—
	33	408-8203242	Накладка боковой пепельницы	2	2	—

Пояснение к подгруппе 8203:

*1 Пепельница находится в процессе подготовки к производству.

№ рисунка	№ позиции на рисунке	№ детали	Наименование	Количество на автомобиль 412	427	434
Подгруппа 8204. Противосолнечный козырек						
		408-8204010-А	Козырек противосолнечный в сборе	2	2	2
149	*61*	408-8204020-А	Щиток противосолнечного козырька в сборе	2	2	2
	64	408-8204040	Кронштейн противосолнечного козырька	2	2	2
	28	233040-13	Винт крепления кронштейна противосолнечного козырька	4	4	4
	63	425-8204042-Б	Головка кронштейна противосолнечного козырька	2	2	2
	62	425-8204046	Стержень кронштейна противосолнечного козырька	2	2	2
	66	420-6103090	Пружина стержня противосолнечного козырька	2	2	2
	67	250608-29	Гайка крепления стержня противосолнечного козырька	4	4	4
	65	365350-08	Шайба	2	2	2
Подгруппа 8212. Орнаменты и декоративные надписи						
150	*1*	**408-8212052**	Основание заводского знака	1	1	1
	2	**408-8212054-01** **ОК-5847**	Вкладыш заводского знака	1	1	1
	3	408-8212058	Прокладка вкладыша заводского знака	1	1	1
	4	408-8212128-А	Прокладка заводского знака	1	1	1
	7	360041-29	Болт крепления заводского знака	1	1	1
	5	365120-29	Шайба колпачковая	1	1	1
	6	252133-29	Шайба пружинная	1	1	1
113; 150	*9*; *12*	408Э-8212314	Надпись «Москвич» на дверце вещевого ящика	1	1	1
113	*10*	362093-02	Гайка пластинчатая	3	3	3
150	*8*	**412-8212330**	Надпись «Москвич-412» на крышке багажника	1	—	—
	14	362093-02	Гайка пластинчатая	4	—	—

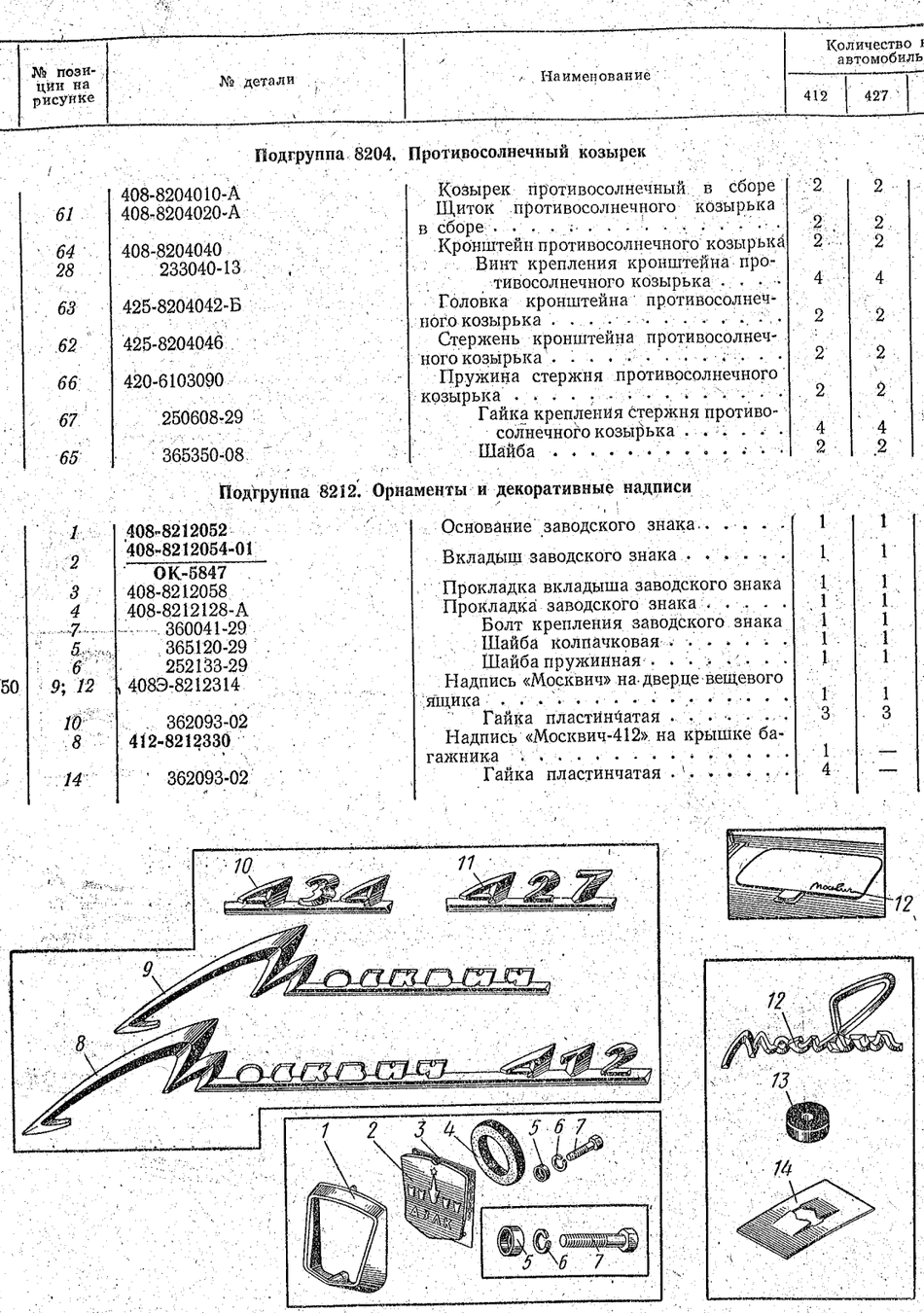

Рис. 150. Заводской знак и надписи моделей автомобилей

№ рисунка	№ позиции на рисунке	№ детали	Наименование	Количество на автомобиль 412	427	434
150	*13*	408-8212124	Шайба уплотнительная	4	—	—
	9	**408-8212322**	Надпись «Москвич» на панели нижней двери задка кузова	—	1	1
	14	362093-02	Гайка пластинчатая	—	3	3
	13	408-8212124	Шайба уплотнительная	—	3	3
	11	**427-8212323**	Надпись модели «427»	—	1	—
	10	**434-8212323**	Надпись модели «434»	—	—	1
	14	362093-02	Гайка пластинчатая	—	2	2
	13	408-8212124	Шайба уплотнительная	—	2	2
		408-8212262	Декоративная накладка водосточного желоба крыши правая (комплект)	1	—	—
		408-8212263	Декоративная накладка водосточного желоба крыши левая (комплект)	1	—	—
		408-8212266	Декоративная накладка водосточного желоба крыши передняя правая	1	—	—
151	*14*	408-8212267	Декоративная накладка водосточного желоба крыши передняя левая	1	—	—
		408-8212268	Декоративная накладка водосточного желоба крыши задняя правая	1	—	—
	16	408-8212269	Декоративная накладка водосточного желоба крыши задняя левая	1	—	—

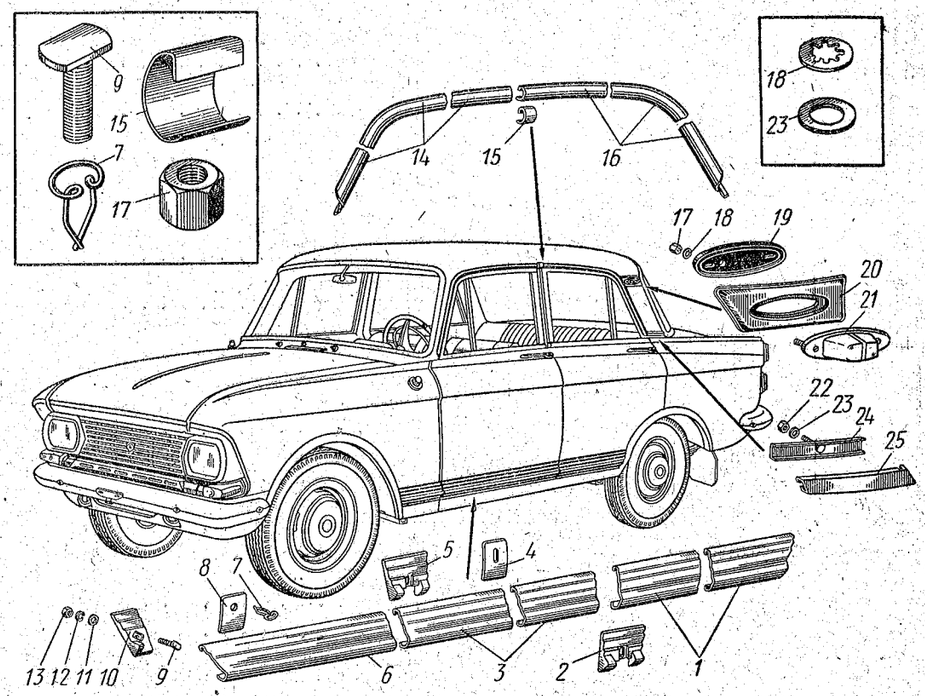

Рис. 151. Декоративные накладки кузова

Примечание Поз. *17—19* и *21* см. в подгруппе 3738.

№ рисунка	№ позиции на рисунке	№ детали	Наименование	Количество на автомобиль		
				412	427	434
151	*15*	408-8212270	Скоба декоративной накладки водосточного желоба	2	—	—
		408-8212280	Декоративная накладка задней стойки боковины правая	1	—	—
	25	408-8212281	Декоративная накладка задней стойки боковины левая	1	—	—
	24	408-8212286	Планка крепления декоративной накладки задней стойки боковины в сборе	2	—	—
	22	362041-29	Гайка крепления декоративной накладки	2	—	—
	23	365085	Шайба уплотнительная	2	—	—
		408Э-8212302	Декоративная накладка боковины верхняя правая	1	—	—
151; 100	*20*; *9*	408Э-8212303	Декоративная накладка боковины верхняя левая	1	—	—
	19; *10*	408Э-8212306	Прокладка верхней декоративной накладки боковины	2	—	—
		408Э-8212370 *1	Декоративная накладка переднего крыла нижняя правая в сборе	1	—	—
		408Э-8212371	Декоративная накладка переднего крыла нижняя левая в сборе	1	—	—
		408Э-8212372	Декоративная накладка переднего крыла нижняя правая	1	—	—
		408Э-8212373	Декоративная накладка переднего крыла нижняя левая	1	—	—
		408Э-8212374	Декоративная накладка переднего крыла нижняя правая с заглушкой в сборе	1	—	—
151	*6*	408Э-8212375	Декоративная накладка переднего крыла нижняя левая с заглушкой в сборе	1	—	—
		408Э-8212376	Заглушка декоративной накладки переднего крыла правая	1	—	—
		408Э-8212377	Заглушка декоративной накладки переднего крыла левая	1	—	—
		408Э-8212380	Держатель декоративной накладки переднего крыла в сборе	1	—	—
	8	408Э-8212382	Держатель декоративной накладки переднего крыла	2	—	—
	7	366153-08	Пистон	2	—	—
		408Э-8212388	Вкладыш декоративной накладки переднего крыла правый	1	—	—
	10	408Э-8212389	Вкладыш декоративной накладки переднего крыла левый	1	—	—
	9	360140-29	Болт крепления нижней декоративной накладки переднего крыла	2	—	—
	13	250763-29	Гайка	2	—	—
	11	252036-08	Шайба	2	—	—
	12	252133-29	Шайба пружинная	2	—	—
		408Э-8212400 *1	Декоративная накладка передней двери нижняя правая в сборе	1	—	—
		408Э-8212401	Декоративная накладка передней двери нижняя левая в сборе	1	—	—

№ рисунка	№ позиции на рисунке	№ детали	Наименование	Количество на автомобиль		
				412	427	434
		408Э-8212402	Декоративная накладка передней двери нижняя правая	1	—	—
151	*3*	408Э-8212403	Декоративная накладка передней двери нижняя левая	1	—	—
		408Э-8212410	Держатель декоративной накладки передней двери в сборе	2	—	—
	4	408Э-8212412	Держатель декоративной накладки передней двери	2	—	—
	7	366153-08	Пистон	2	—	—
	2	408Э-8212408	Вкладыш декоративной накладки передней двери правый	2	—	—
	5	408Э-8212409	Вкладыш декоративной накладки передней двери левый	2	—	—
	9	360140-29	Болт крепления нижней декоративной накладки передней двери	4	—	—
	13	250763-29	Гайка	4	—	—
	11	252036-08	Шайба	4	—	—
	12	252133-29	Шайба пружинная	4	—	—
		408Э-8212420 *1	Декоративная накладка задней двери нижняя правая в сборе	1	—	—
		408Э-8212421	Декоративная накладка задней двери нижняя левая в сборе	1	—	—
		408Э-8212422	Декоративная накладка задней двери нижняя правая	1	—	—
	1	408Э-8212423	Декоративная накладка задней двери нижняя левая	1	—	—
	2	408Э-8212408	Вкладыш декоративной накладки задней двери левый	2	—	—
	5	408Э-8212409	Вкладыш декоративной накладки задней двери правый	2	—	—
	9	360140-29	Болт крепления нижней декоративной накладки задней двери	4	—	—
	13	250763-29	Гайка	4	—	—
	11	252036-08	Шайба	4	—	—
	12	252133-29	Шайба пружинная	4	—	—

Пояснение к подгруппе 8212:

*1 На автомобилях, выпускаемых в настоящее время, вместо составной (из трех частей) декоративной накладки на правой и левой сторонах кузова применяются цельные накладки, закрепленные на порогах (ниже дверей).

№ рисунка	№ позиции на рисунке	№ детали	Наименование	Количество на автомобиль 412	427	434
			Подгруппа 8400. Оперение в сборе			
152	*5*	408-8403038	Прокладка переднего крыла задняя	2	2	2
	4	201419-29	Болт крепления переднего крыла к боковине верхний	6	6	6
	3	252037-29	Шайба увеличенная	6	6	6
	4	201419-29	Болт крепления переднего крыла к боковине нижний	4	4	4
	3	252037-29	Шайба увеличенная	4	4	4
	19	408-8403056	Прокладка переднего крыла передняя нижняя внутренняя	2	2	2
	1	201418-29	Болт крепления переднего крыла к брызговикам облицовки радиатора внутренний	4	4	4
	17	250508-29	Гайка	4	4	4
	3	252037-29	Шайба увеличенная	4	4	4
	18	408-8403058-Б	Прокладка переднего крыла передняя нижняя	2	2	2
	1	201418-29	Болт крепления переднего крыла к брызговикам облицовки радиатора боковой	4	4	4
	17	250508-29	Гайка	4	4	4
	3	252037-29	Шайба увеличенная	8	8	8
	9	408-8403064	Прокладка переднего крыла верхняя	2	2	2
	1	201418-29	Болт крепления крыла к брызговику переднего крыла верхний	10	10	10

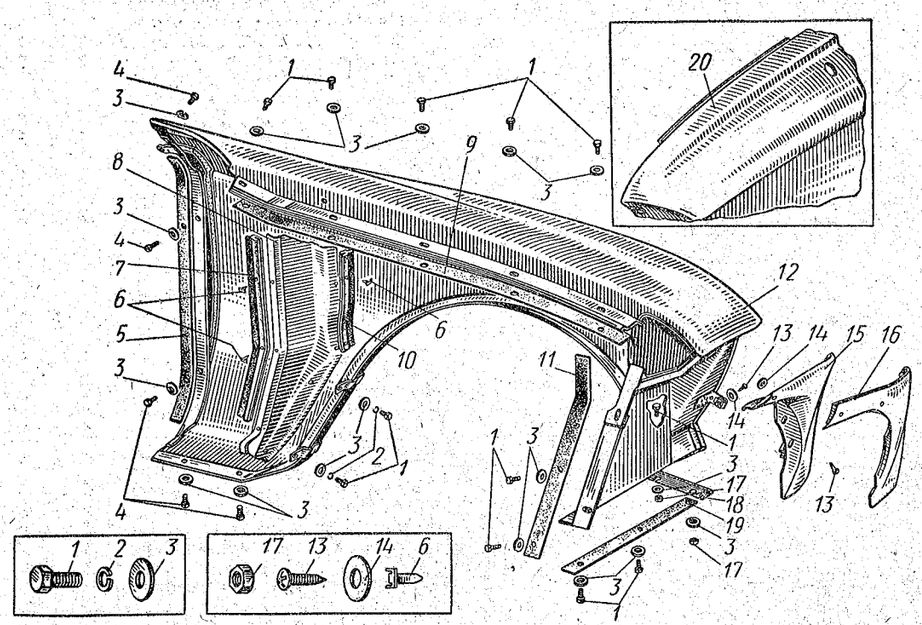

Рис. 152. Переднее крыло кузова и детали его крепления

№ рисунка	№ позиции на рисунке	№ детали	Наименование	Количество на автомобиль 412	427	434
152	*3*	252037-29	Шайба увеличенная	10	10	10
	11	408-8403066	Прокладка переднего крыла передняя	2	2	2
	1	201418-29	Болт крепления переднего крыла к щитам радиатора	2	2	2
	1	201418-29	Болт крепления переднего крыла к брызговику переднего крыла передний	2	2	2
	3	252037-29	Шайба увеличенная	4	4	4
153	*14*	412-8401435	Прокладка переднего брызговика облицовки радиатора	3	3	3
	15	201418-29	Болт крепления передних крыльев к щитам радиатора	3	3	3
	4	252037-29	Шайба увеличенная	3	3	3
			Подгруппа 8401. Облицовка радиатора			
			Детали для двухфарной системы освещения			
		408-8401100	Облицовка радиатора с брусом и заводским знаком в сборе	1	1	1
153	*7*	**408-8401112**	Облицовка радиатора	1	1	1
	3	**408-8401120**	Брус облицовки радиатора в сборе	1	1	1
	6	201418-29	Болт крепления бруса к облицовке	5	5	5
	5	252134-29	Шайба пружинная	5	5	5
	4	252037-29	Шайба увеличенная	5	5	5
	8	**408-8401124-10**	Стойка облицовки радиатора под фару правая в сборе	1	1	1
	13	**408-8401125-10**	Стойка облицовки радиатора под фару левая в сборе	1	1	1
	6	201417-29	Болт крепления стойки облицовки радиатора к полке щитов радиатора	2	2	2
	4	252037-29	Шайба увеличенная	2	2	2
	6	201417-29	Болт крепления стойки облицовки радиатора к брызговикам облицовки	6	6	6
	4	252037-29	Шайба увеличенная	6	6	6
	1	**412-8401406-10**	Брызговики облицовки радиатора передний и нижний в сборе	1	1	1
	2	420-5303045	Буфер переднего брызговика облицовки радиатора	2	2	2
			Детали системы освещения с прямоугольными фарами			
		412Э-8401100	Облицовка радиатора с брусом и заводским знаком в сборе	1	1	1
		220080-29	Винт крепления облицовки радиатора к стойкам	4	4	4
		252036-08	Шайба	4	4	4
		252133-29	Шайба пружинная	4	4	4
		364010-13	Винт крепления облицовки радиатора	2	2	2
	11	**412Э-8401112**	Облицовка радиатора	1	1	1
	9	**412Э-8401120**	Брус облицовки радиатора в сборе	1	1	1
	6	201418-29	Болт крепления бруса к облицовке	2	2	2
	5	252134-29	Шайба пружинная	2	2	2
	4	252037-29	Шайба увеличенная	2	2	2
	10	**412Э-8401124**	Стойка облицовки радиатора под фару правая в сборе	1	1	1
	12	**412Э-8401125**	Стойка облицовки радиатора под фару левая в сборе	1	1	1
	6	201417-29	Болт крепления стойки облицовки радиатора к полке щитов радиатора	2	2	2

№ рисунка	№ позиции на рисунке	№ детали	Наименование	Количество на автомобиль 412	427	434
153	4	252037-29	Шайба увеличенная	2	2	2
	6	201417-29	Болт крепления стойки облицовки радиатора к брызговикам облицовки	6	6	6
	4	252037-29	Шайба увеличенная	6	6	6
	1	412-8401406-10	Брызговики облицовки радиатора передний и нижний в сборе	1	1	1
	2	420-5303045	Буфер переднего брызговика облицовки радиатора	2	2	2

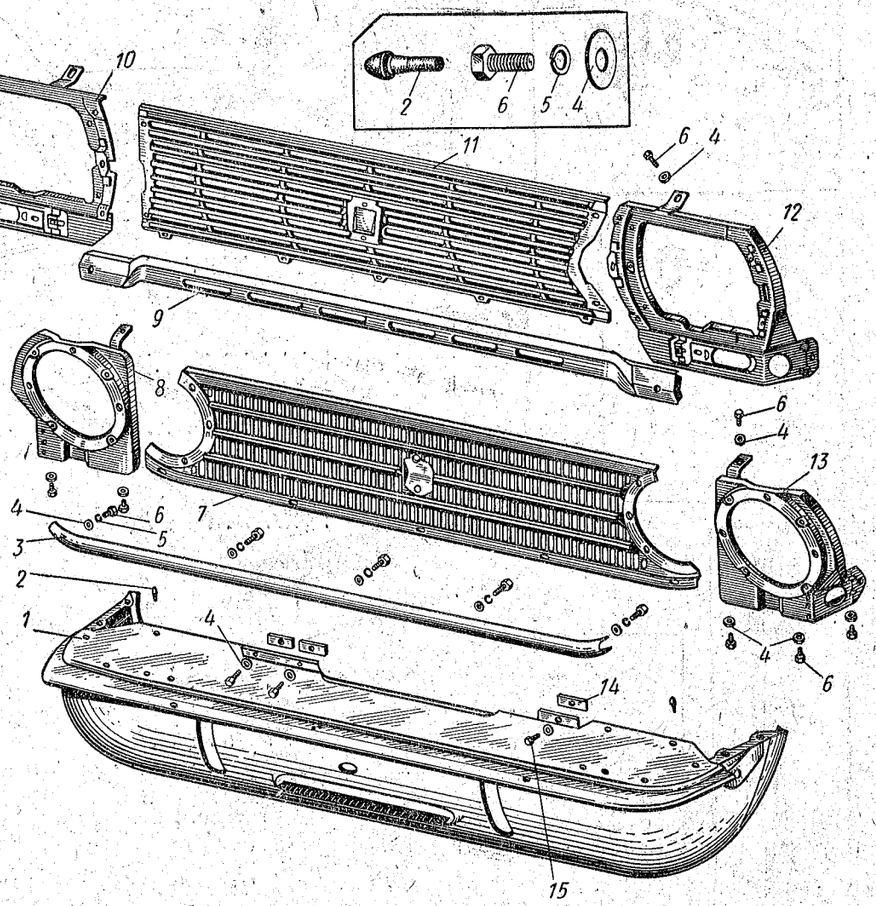

Рис. 153. Облицовки радиатора и детали их крепления к кузову

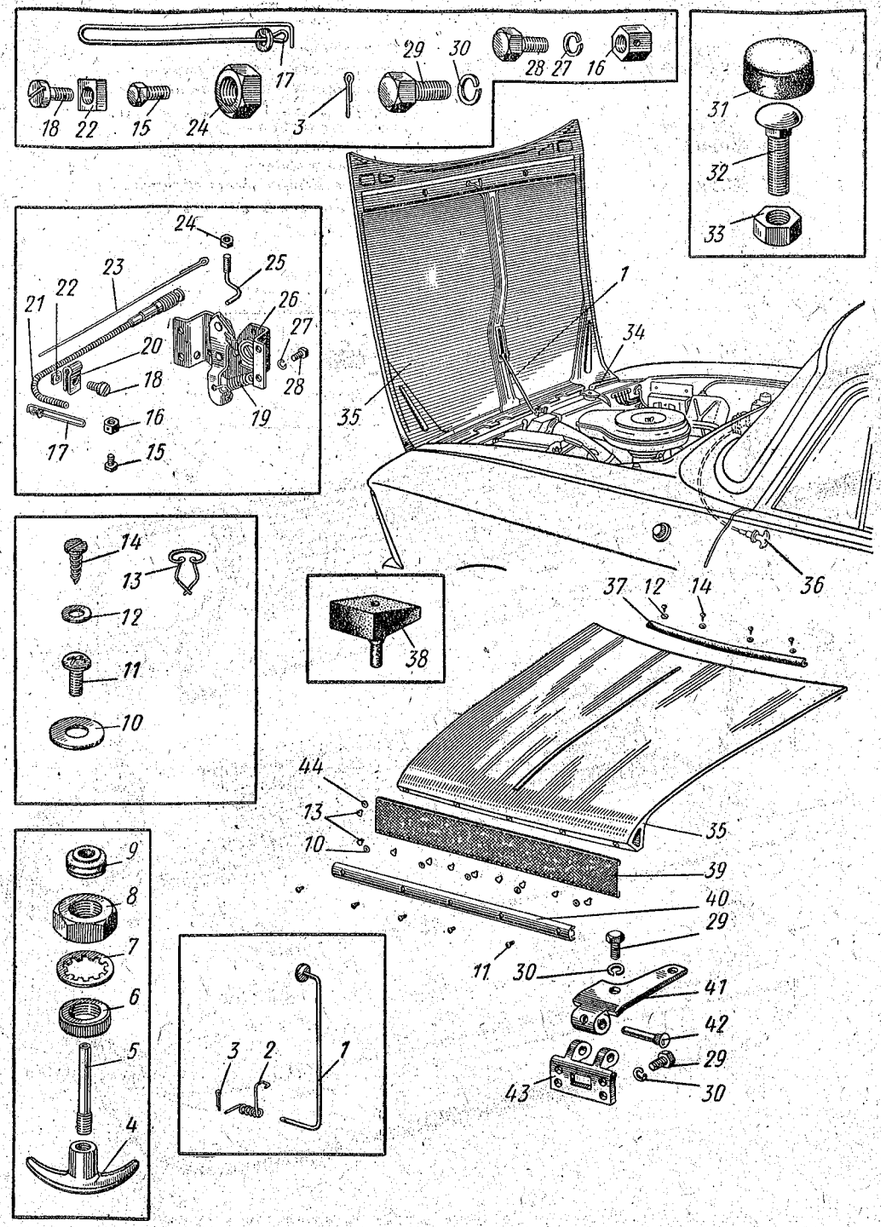

Рис. 154. Капот кузова и его арматура

№ рисунка	№ позиции на рисунке	№ детали	Наименование	Количество на автомобиль 412	427	434
			Подгруппа 8402. Капот			
154	*35*	**408-8402020-10**	Капот в сборе	1	1	1
	31	**408-8402052**	Буфер капота задний	2	2	2
	38	**408-8402054-А1**	Буфер капота боковой	2	2	2
	32	360164-08	Болт крепления заднего буфера капота	2	2	2
	33	250510-29	Гайка	2	2	2
	37	408-8402056	Уплотнитель капота задний	1	1	1
	14	240818-08	Шуруп крепления заднего уплотнителя капота	4	4	4
	12	252002-29	Шайба	4	4	4
	39	408-8402062	Фартук капота	1	1	1
	13	366153-08	Пистон крепления фартука	17	17	17
	44	365350-08	Шайба	17	17	17
	40	**408-8402350-А**	Накладка капота декоративная	1	1	1
	10	365085	Шайба	5	5	5
	11	233040-13	Винт крепления декоративной накладки	5	5	5
			Подгруппа 8403. Переднее крыло			
		408-8403012-20 *1	Крыло переднее правое в сборе	1	1	—
152	*12*	**408-8403013-20** *1	Крыло переднее левое в сборе	1	1	—
		433-8403012-Б	Крыло переднее правое в сборе	—	—	1
	20	433-8403013-Б	Крыло переднее левое в сборе	—	—	1
		408-8403092	Накладка переднего крыла декоративная правая	1	1	1
	15	**408-8403093**	Накладка переднего крыла декоративная левая	1	1	1
	13	264010-13	Винт крепления декоративной накладки	4	4	4
	14	365085	Шайба	4	4	4
		4123-8403092 *2	Накладка переднего крыла декоративная правая	1	1	1
	16	**4123-8403093** *2	Накладка переднего крыла декоративная левая	1	1	1
		220080-29 *2	Винт крепления декоративной накладки переднего крыла средний	2	2	2
		252036-08 *2	Шайба	2	2	2
		252133-29 *2	Шайба пружинная	2	2	2
		408-8403350-01	Щиток переднего крыла грязезащитный правый с уплотнителями в сборе	1	1	1
		408-8403351-01	Щиток переднего крыла грязезащитный левый с уплотнителями в сборе	1	1	1
	1	201418-29	Болт крепления щитка к переднему крылу	4	4	4
	3	252037-29	Шайба увеличенная	4	4	4
	2	252134-02	Шайба пружинная	4	4	4
		201418-29	Болт крепления щитка к боковине	4	4	4
		252037-29	Шайба увеличенная	4	4	4
		252134-02	Шайба пружинная	4	4	4
		408-8403352	Щиток переднего крыла грязезащитный правый в сборе	1	1	1
	8	408-8403353	Щиток переднего крыла грязезащитный левый в сборе	1	1	1

№ рисунка	№ позиции на рисунке	№ детали	Наименование	Количество на автомобиль 412	427	434
152	*10*	408-8403368	Уплотнитель щитка наружный правый	1	1	1
		408-8403369	Уплотнитель щитка наружный левый	1	1	1
		408-8403370	Уплотнитель щитка внутренний правый	1	1	1
	7	408-8403371	Уплотнитель щитка внутренний левый	1	1	1
	6	366504-29	Шплинт крепления уплотнителей к грязезащитному щитку	18	18	18

Пояснения к подгруппе 8403:

*1 Пригодно для автомобилей, имеющих как двухфарную, так и четырехфарную системы освещения.
*2 Для автомобилей, имеющих систему освещения с прямоугольными фарами.

			Подгруппа 8404. Заднее крыло			
		408-8404012 *1	Крыло заднее правое в сборе	1	—	—
		408-8404012	Крыло заднее правое в сборе	—	1	—
		412-8404012 *2	Крыло заднее правое в сборе	1	—	—
		408-8404013 *1	Крыло заднее левое в сборе	1	—	—
		408-8404013	Крыло заднее левое в сборе	—	1	—
		412-8404013 *2	Крыло заднее левое в сборе	1	—	—
		408-8404020-10 *1	Крыло заднее правое (наружная часть)	1	—	—
		408-8404020	Крыло заднее правое (наружная часть)	—	1	—
		412-8404020 *2	Крыло заднее правое (наружная часть)	1	—	—
		408-8404021-10 *1	Крыло заднее левое (наружная часть)	1	—	—
		408-8404021	Крыло заднее левое (наружная часть)	—	1	—
		412-8404021 *2	Крыло заднее левое (наружная часть)	1	—	—
		408-8404100	Накладка заднего крыла декоративная с держателями в сборе	2	2	—
		408-8404104	Накладка заднего крыла декоративная	2	2	—

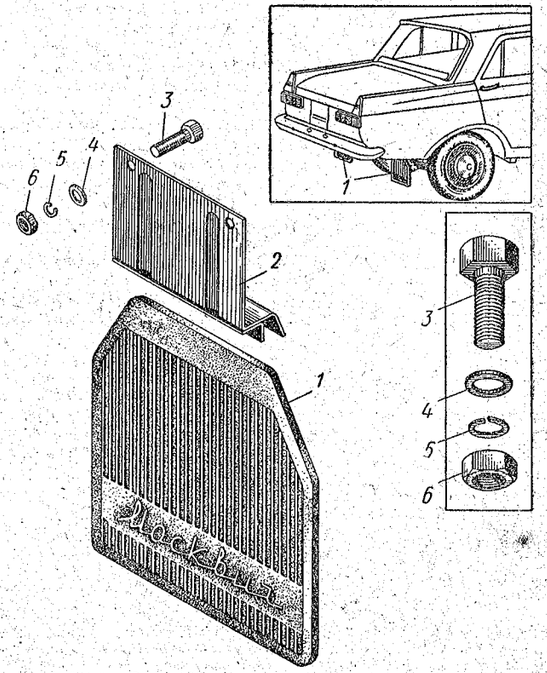

Рис. 155. Фартук заднего крыла

№ рисунка	№ позиции на рисунке	№ детали	Наименование	Количество на автомобиль 412	427	434
		408-8404108	Держатель декоративной накладки заднего крыла	8	8	—
			Фартук заднего крыла в сборе	2	2	2
155	*1, 2*	408-8404110	Фартук заднего крыла в сборе	2	—	2
		ИЖ-8404110 *3	Обойма фартука заднего крыла в сборе	2	2	2
	2	408-8404113-10	Болт крепления фартука заднего крыла к полу кузова	4	4	4
	3	201417-29	Гайка	4	4	4
	6	250508-29	Шайба	4	4	4
	4	252004-29	Шайба пружинная	4	4	4
	5	252134-29	Фартук заднего крыла	2	2	2
	1	412-8404312				

Пояснения к подгруппе 8404:

*1 Применялось на автомобилях, выпущенных до 6 декабря 1969 г.
*2 Применяется на автомобилях, выпускаемых с 6 декабря 1969 г.
*3 Применяется на автомобилях производства ИМЗ; взаимозаменяем с фартуком дет. 408-8404110 только по креплению.

Подгруппа 8406. Замок и привод замка капота

154	*26*	408-8406010	Замок капота в сборе	1	1	1
	28	201416-29	Болт крепления замка капота к кузову	4	4	4
			Шайба пружинная	4	4	4
	27	252134-02	Пружина замка капота	1	1	1
		408-8406024	Защелка замка капота	1	1	1
	25	408-8406032	Контргайка крепления защелки	1	1	1
	24	250512-29	Пружина рычага замка капота	1	1	1
	19	408-8406058	Привод замка капота в сборе	1	1	1
	36	408-8406110	Гайка крепления привода замка капота	1	1	1
	8	362056-29	Шайба пружинная	1	1	1
	7	252177-02	Болт крепления тяги привода замка капота	1	1	1
	15	360161-08	Гайка	1	1	1
	16	362036-08	Втулка привода замка капота	1	1	1
	9	400-1108119	Тяга привода замка капота в сборе	1	1	1
		408-8406114	Тяга привода замка капота	1	1	1
	23	408-8406116	Трубка тяги привода замка капота	1	1	1
	5	400-1108108-А	Ручка тяги привода замка капота	1	1	1
	4	425-8402660-А	Оболочка тяги привода замка капота в сборе	1	1	1
	21	408-8406120	Кольцо оболочки тяги привода замка капота запорное	1	1	1
	6	400-1108117-Б	Тяга аварийного привода замка капота в сборе	1	1	1
	17	408-8406124	Скоба крепления тяги аварийного привода замка капота	1	1	1
	20	408-8406128	Винт крепления аварийного привода замка капота	1	1	1
	18	224597-29	Гайка	1	1	1
	22	251084-08				

Подгруппа 8407. Навеска и упор капота

154	*34*	408-8407010	Петля капота в сборе	2	2	2
	29	201455-29	Болт крепления петли капота к кузову	12	12	12
			Шайба	12	12	12
	30	252135-02	Петля капота на кузове	2	2	2
	41	408-8407012-А	Петля капота на капоте	2	2	2
	43	408-8407014	Ось петли капота	2	2	2
	42	408-6106018-А	Упор капота в сборе	1	1	1
	1	408-8407110	Шплинт крепления упора капота	1	1	1
	3	258012	Пружина упора капота	1	1	1
	2	408-8407114-01				

ПОДШИПНИКИ КАЧЕНИЯ АВТОМОБИЛЕЙ „МОСКВИЧ“ моделей 412, 427 и 434

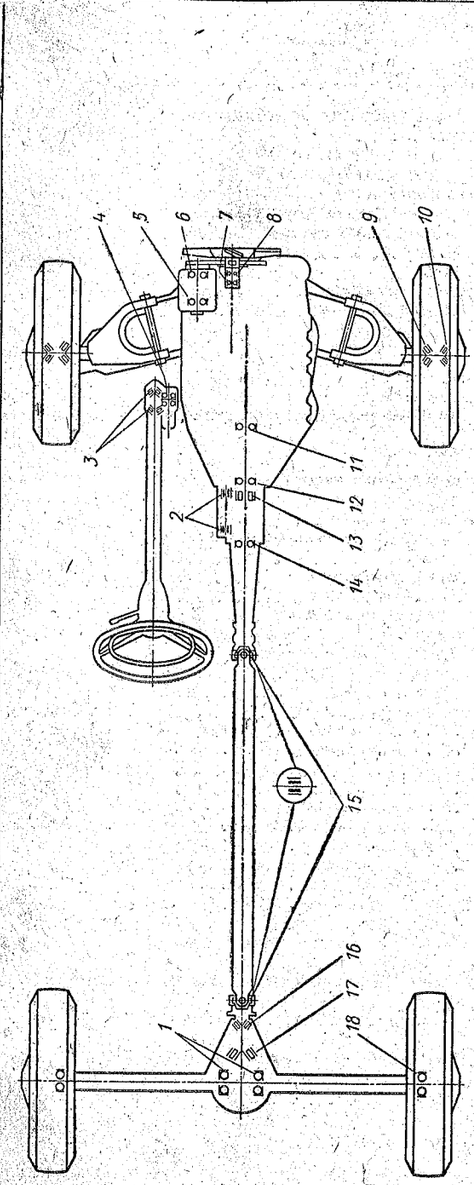

Рис. 156. Схема расположения подшипников качения в агрегатах шасси автомобилей «Москвич» моделей 412, 427 и 434

№ позиции на рис. 156	Наименование подшипника	Тип подшипника	№ подшипника по номенклатуре АЗЛК	№ подшипника по номенклатуре ГПЗ	Монтажные размеры, мм: Внутренний диаметр	Монтажные размеры, мм: Наружный диаметр	Монтажные размеры, мм: Ширина	Количество на автомобиль
7 и 8	Подшипник водяного насоса (передний и задний)	Шариковый радиальный однорядный с двусторонним резиновым уплотнением	412-1307080	180603КС9Ш	17	47	19	2
11	Подшипник первичного вала коробки передач передний	Шариковый радиальный однорядный с защитной шайбой	401-1701031	60902	16	35	11	1
12	Подшипник первичного вала коробки передач задний	Шариковый радиальный однорядный с канавкой для стопорного кольца	412-1701032	50206Ш *	30	62	16	1
		Шариковый радиальный однорядный с канавкой для стопорного кольца с защитной шайбой	401-1701032-А	150206Ш *	30	62	16	1

* Взаимозаменяемы.

№ позиции на рис. 156	Наименование подшипника	Тип подшипника	№ подшипника		Монтажные размеры, мм			Количество на автомобиль
			по номенклатуре АЗЛК	по номенклатуре ГПЗ	Внутренний диаметр	Наружный диаметр	Ширина	
14	Подшипник вторичного вала коробки передач средний	Шариковый радиальный однорядный	412-1701186	306Ш	30	72	19	1
13	Подшипник вторичного вала коробки передач передний	Роликовый (со свободными роликами)	401-1701180	—	—	4,5	13 *	13
2	Подшипник блока шестерен промежуточного вала коробки передач	Игольчатый	401-1701052	—	—	2,5	20 *	46
15	Подшипник крестовины карданного шарнира	Игольчатый без внутреннего кольца	400-2201033-А	704902К5	15,2	28	19	8
16	Подшипник ведущей шестерни главной передачи заднего моста передний	Роликовый конический	407-2402041	7305У1Ш	25	62	18,5	1
17	Подшипник ведущей шестерни главной передачи заднего моста задний	Роликовый конический	407-2402025	7606У1Ш	30	72	29	1
1	Подшипник коробки дифференциала заднего моста	Шариковый радиально-упорный однорядный	401-2403036	36207	35	72	17	2
18	Подшипник полуоси заднего колеса	Шариковый радиальный однорядный	401-2403080	306К **	30	72	19	2
9	Подшипник ступицы переднего колеса внутренний	Роликовый конический	403-3103020	7206У	30	62	17,5	2
10	Подшипник ступицы переднего колеса наружный	Роликовый конический	403-3103025	7304У	20	52	16,5	2
4	Подшипник ролика вала сошки рулевого управления (для чугунного картера)	Шариковый радиально-упорный двухрядный специальный	407-3401062	776800Х	10	—	25,4	1
4	Подшипник ролика вала сошки рулевого управления (для алюминиевого картера)	Шариковый радиально-упорный двухрядный специальный	412-3401062	776700	10	41	27,8	1
3	Подшипник червяка рулевого управления	Роликовый конический без внутреннего кольца	400-3401045-Б	977906К	28,07	44,477	9,6	2
5	Подшипник якоря генератора задний	Шариковый радиальный однорядный с двусторонним резиновым уплотнением	—	П180502Кс9	15	35	14	1
6	Подшипник якоря генератора передний	Шариковый радиальный однорядный с двусторонним резиновым уплотнением	—	П180603с9	17	47	19	1

* Длина.
** Рекомендуется устанавливать подшипники изготовления 3-го ГПЗ или 18-го ГПЗ.

НОРМАЛИЗОВАННЫЕ ДЕТАЛИ СТАНДАРТНЫЕ

БОЛТЫ С ШЕСТИГРАННОЙ УМЕНЬШЕННОЙ ГОЛОВКОЙ И НАПРАВЛЯЮЩИМ ПОДГОЛОВКОМ

(повышенной точности)

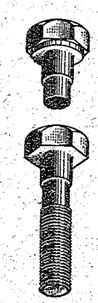

№ болта	Размеры в мм: Диаметр резьбы	Длина стержня	Длина резьбы	Высота головки	Размер под ключ	Применяется в подгруппе	Количество на автомобиль: 412	427	434
200219-29	М6	50	18	4	10	6306	—	6	6
200221-29	М6	60	18	4	10	1002	5	5	5
200273-29	М8	70	22	5	12	1001	2	2	2
200302-29	М8×1	85	22	4	12	1307	1	1	1
200304-29	М10	70	26	6	14	2803	3	3	3
200323-02	М10	95	22	4	12	1307	3	3	3
200331-29	М10	100	26	6	14	3401	4	4	4
						3003	3	3	3

БОЛТЫ С ШЕСТИГРАННОЙ УМЕНЬШЕННОЙ ГОЛОВКОЙ

(повышенной точности)



№ болта	Размеры в мм: Диаметр резьбы	Длина стержня	Длина резьбы	Высота головки	Размер под ключ	Применяется в подгруппе	Количество на автомобиль: 412	427	434
201415-29	М6	10	10	4	10	1601	3	3	3
201416-29	М6	12	12	4	10	3502	4	4	4
						3508	3	3	3

№ болта	Размеры в мм: Диаметр резьбы	Длина стержня	Длина резьбы	Высота головки	Размер под ключ	Применяется в подгруппе	Количество на автомобиль: 412	427	434
201417	М6	14	14	4	10	5110	—	4	4
201417-29						8406	4	4	4
						1006	4	4	4
						1010	1	1	1
						1301	2	2	2
						1310	4	4	4
						1701	4	4	4
						2802	4	4	4
						2807	4	4	4
						2808	2	—	—
						3705	2	2	2
						5205	2	2	2
						5304	2	2	2
						5325	2	2	2
						5606	—	—	—
						7000	4	4	4
						8101	1	1	1
						8401	8	8	8
						8404	4	4	4
						8405	4	4	4
						8400	25	25	25
						7005	—	—	—
						5605	6	6	6
201418-02	М6	16	16	4	10	3724	1	1	1
201418-29						3550	6	6	6
						6204	4	4	4
						6104	4	4	4
						8404	4	4	4
						8101	1	1	1
						8401	8	8	8
						8404	4	4	4
						7000	—	—	—
						5606	4	4	4
						8101	1	1	1
						8401	8	8	8
						8404	4	4	4
						8405	4	4	4
						8400	25	25	25
						7005	—	—	—
						5605	6	6	6
201419-29	М6	18	18	4	10	8403	8	8	8
						5110	2	2	2
						6306	12	12	12
						8400	10	10	10
						1101	12	12	12
						1109	1	1	1
						1301	2	2	2
						1308	4	4	4
						5606	3	—	—
						7003	8	8	8
						1002	4	4	4
						1306	4	4	4
						1003	4	4	4
						1002	2	2	2
						2904	2	2	2
						1002	1	1	1
201420-29	М6	20	20	4	10	8403	8	8	8
						5110	2	2	2
						6306	12	12	12
						8400	10	10	10
						1101	12	12	12
						1109	1	1	1
						1301	2	2	2
						1308	4	4	4
						5606	3	—	—
						7003	8	8	8
						1002	4	4	4
						1306	4	4	4
						1003	4	4	4
						1002	2	2	2
						2904	2	2	2
						1002	1	1	1
201422-08	М6	25	18	4	10	8403	8	8	8
201422-29		25	18	4	10	5110	2	2	2
						6306	12	12	12
						8400	10	10	10
						1101	12	12	12
						1109	1	1	1
						1301	2	2	2
						1308	4	4	4
						5606	3	—	—
						7003	8	8	8
						1002	4	4	4
						1306	4	4	4
						1003	4	4	4
						1002	2	2	2
						2904	2	2	2
						1002	1	1	1
201423-29	М6	30	18	4	10	8403	8	8	8
201426-08	М6	35	18	4	10	5110	2	2	2
201432-29	М6	50	18	4	10	6306	12	12	12
						8400	10	10	10
						1101	12	12	12
						1109	1	1	1
						1301	2	2	2
						1308	4	4	4
						5606	3	—	—
						7003	8	8	8
						1002	4	4	4
						1306	4	4	4
						1003	4	4	4
						1002	2	2	2
						2904	2	2	2
						1002	1	1	1

№ болта	Размеры в *мм*					Применяется в подгруппе	Количество на автомобиль		
	Диаметр резьбы	Длина стержня	Длина резьбы	Высота головки	Размер под ключ		412	427	434
201452-29	M8	12	12	5	12	1702	1	1	1
201453-29	M8	14	14	5	12	2905	4	4	4
						3506	1	1	1
						5304	1	1	1
						6106	12	12	12
						6206	12	12	—
201454-29	M8	16	16	5	12	5701	4	8	8
						3550	3	3	3
						3721	2	2	2
						5605	4	—	—
						6904	16	16	16
201455-29	M8	18	18	5	12	3504	1	1	1
						1001	4	4	4
						1602	1	1	1
						3506	1	1	1
						6306	—	4	4
						8407	12	12	12
201456-29	M8	20	20	5	12	3105	—	8	—
						3401	3	3	3
201457-29	M8	22	22	5	12	1203	6	6	6
						1601	6	6	6
						1702	3	3	3
						3403	2	2	2
201458-29	M8	25	25	5	12	1001	4	4	4
						1011	4	4	4
						1303	1	1	1
201459-29	M8	28	22	5	12	1203	2	2	2
						1701	5	5	5
						3508	1	1	1
201460-29	M8	30	22	5,5	12	1703	4	4	4
						3701	1	1	1
						6306	—	4	4
201466-29	M8	45	22	5	12	1001	2	2	2
201468-29	M8	50	22	5	12	1702	2	2	2
						3550	2	2	2
201496-02	M10	22	22	6	14	2915	4	4	4
201497-02	M10	25	25	6	14	2906	4	4	4
201498-29	M10	28	28	6	14	1001	2	2	2
201529-29	M10×1	55	30	7	14	2915	2	2	2
201537-29	M12	22	22	7	17	1001	2	2	2
201540-29	M12	30	30	7	17	1700	1	1	1
201542-29	M12	35	30	7	17	1700	2	2	2
201682-29	M10××1,25	40	26	6	14	3701	2	2	2

БОЛТ С ШЕСТИГРАННОЙ ГОЛОВКОЙ, НАПРАВЛЯЮЩИМ ПОДГОЛОВКОМ И ОТВЕРСТИЯМИ В ГОЛОВКЕ

(повышенной точности)

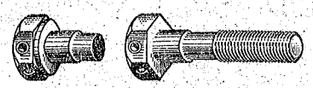

№ болта	Размеры в *мм*								Применяется в подгруппе	Количество на автомобиль		
	Диаметр резьбы	Длина стержня	Длина резьбы	Высота головки	Высота подголовка	Диаметр подголовка	Расстояние до центра отверстия	Размер под ключ		412	427	434
206464	M6	20	20	4,2	3	10	2,5	10	1010	2	2	2

БОЛТЫ С КВАДРАТНОЙ ГОЛОВКОЙ

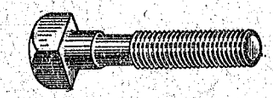

№ болта	Размеры в *мм*							Применяется в подгруппе	Количество на автомобиль		
	Диаметр резьбы	Длина стержня	Длина резьбы	Длина подголовка	Диаметр подголовка	Высота головки	Размер под ключ		412	427	434
209033-02	M8	30	25	5	8	5,5	11	7000	2	—	—
209037-02	M8	50	25	5	8	5,5	11	2912	2	—	—
209040	M8	65	25	5	8	5,5	11	2912	—	2	—
209041	M8	70	25	5	8	5,5	11	2912	—	—	2

БОЛТЫ С ПОЛУКРУГЛОЙ ГОЛОВКОЙ И КВАДРАТНЫМ ПОДГОЛОВКОМ

(нормальной точности)

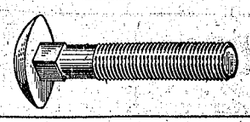

№ болта	Размеры в *мм*							Применяется в подгруппе	Количество на автомобиль		
	Диаметр резьбы	Длина стержня	Длина резьбы	Высота головки	Высота подголовка	Диаметр головки	Сторона квадрата подголовка		412	427	434
210390-29	M8	75	22	4	4	18	8	1202	1	1	1
								1203	1	1	1
210405-13	M10	25	25	5	5	23	10	2803	2	2	2
								2804	2	2	2
210412-04	M10	60	26	5	5	23	10	2804	4	4	4

ШПИЛЬКА

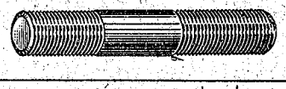

№ шпильки	Диаметр, шаг резьбы и длина в *мм*		Общая длина шпильки в *мм*	Применяется в подгруппе	Количество на автомобиль		
	одного конца	другого конца			412	427	434
216231-08	M8×1×12	M8×1,25×12	26	1703	2	2	2
				3401	2	2	2

ВИНТЫ С ПОЛУКРУГЛОЙ ГОЛОВКОЙ

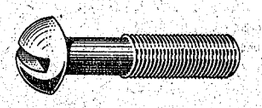

№ винта	Размеры в *мм*					Применяется в подгруппе	Количество на автомобиль		
	Диаметр резьбы	Длина стержня	Длина резьбы	Высота головки	Диаметр головки		412	427	434
220050-29	M4	8	8	3,2	7,0	6105	6	6	6
						6205	6	6	—
						8101	2	2	2

№ винта	Размеры в *мм*					Применяется в подгруппе	Количество на автомобиль		
	Диаметр резьбы	Длина стержня	Длина резьбы	Высота головки	Диаметр головки		412	427	434
220051-08	M4	10	10	3,2	7	5303	10	10	10
220052-13	M4	12	12	3,2	7	3726	4	4	4
220053-13	M4	14	14	3,2	7	8201	1	1	—
220055-29	M4	18	14	3,2	7	3714	2	2	2
220076	M5	8	8	4	9	1310	2	2	2
220077-29	M5	10	10	4	9	5208	3	3	3
						6103	4	4	4
						7901	3	3	—
						8101	8	8	8
220079-29	M5	14	14	4	9	1104	5	5	5
						3726	3	3	3
						3806	5	5	5
220080-08	M5	16	16	4	9	1703	2	2	2
220080-29	M5	16	16	4	9	3401	2	2	2
						3722	2	2	2
						3801	4	4	4
220080-29	M5	16	16	4	9	5325	2	2	2
						5107	4	4	4
						5601	—	4	4
						8401	4	4	4
220080-29С	M5	16	16	4	9	8403	2	2	2
220082-29	M5	20	20	4	9	3711	8	8	8
						1305	1	1	1
						3402	3	3	3
						3723	10	10	10
						8101	6	6	6
220083-13	M5	22	22	4	9	3712	4	4	4
220084-29	M5	25	25	4	9	1303	4	4	4
220086-29	M5	30	30	4	9	1303	6	6	6
220101-29	M6	8	8	4,5	10,5	1601	5	5	5
220103-08	M6	12	12	4,5	10,5	5110	—	7	—
220103-29	M6	12	12	4,5	10,5	1003	3	3	3
220105-29	M6	16	16	4,5	10,5	3710	2	2	2
220107-29	M6	20	20	4,5	10,5	8101	5	5	5

ВИНТЫ С ПОТАЙНОЙ ГОЛОВКОЙ

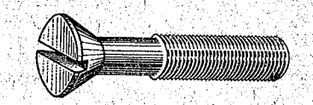

№ винта	Размеры в *мм*					Применяется в подгруппе	Количество на автомобиль		
	Диаметр резьбы	Длина винта с головкой	Длина резьбы	Высота головки	Диаметр головки		412	427	434
221512-08	M3	28	12	1,6	6	3715	2	2	2
221577-08	M5	10	10	2,5	9	2403	2	2	2
221577-29	M5	10	10	2,5	9	1702	2	2	2
						1703	2	2	2

№ винта	Размеры в мм: Диаметр резьбы	Диаметр головки	Высота головки	Длина резьбы	Длина винта с головкой	Применяется в подгруппе	Количество на автомобиль: 412	427	434
221579-08	М5	14	14	2,5	9	2403	4	4	4
						6305	—	4	4
						8201	—	—	2
221582-29	М5	20	20	2,5	9	8101	2	2	2
221605-08	М6	16	16	3,0	11	6105	2	2	2
						6205	2	2	—
221605-29	М6	16	16	3	11	3551	3	3	3
221660-08	М8	12	12	4	15	3501	4	4	4
						3502	4	4	4
221662-08	М8	16	16	4	15	3402	2	2	2
221663-08	М8	18	18	4	15	6106	14	14	14
						6206	14	14	14
221663-29	М8	18	18	4	15	1601	2	2	2

ВИНТЫ С ЦИЛИНДРИЧЕСКОЙ ГОЛОВКОЙ И СФЕРОЙ

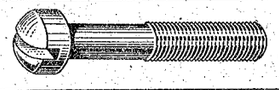

№ винта	Размеры в мм: Диаметр резьбы	Длина стержня	Длина резьбы	Высота головки	Диаметр головки	Применяется в подгруппе	Количество на автомобиль: 412	427	434
222496-08	М5	8	8	4,5	7,5	1310	1	1	1
222527	М6	20	20	5,5	9,0	1006	2	2	2
222527-08	М6	20	20	5,5	9	6105	4	4	4
						6205	4	4	—
						6906	4	4	4
						7006	4	4	—
222531-29	М6	32	18	5,5	9,0	3551	4	4	4

ВИНТЫ С ЦИЛИНДРИЧЕСКОЙ ГОЛОВКОЙ

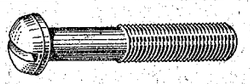

№ винта	Размеры в мм: Диаметр резьбы	Длина стержня	Длина резьбы	Высота головки	Диаметр головки	Применяется в подгруппе	Количество на автомобиль: 412	427	434
222801-29	М6	16	16	3,5	10	6106	8	8	8
						6206	8	8	—
222803-29	М6	20	20	3,5	10	1009	30	30	30

ВИНТЫ С ПОЛУПОТАЙНОЙ ГОЛОВКОЙ

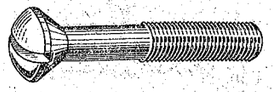

№ винта	Размеры в мм: Диаметр резьбы	Длина винта с головкой	Длина резьбы	Высота головки	Диаметр головки	Применяется в подгруппе	Количество на автомобиль: 412	427	434
223010-08	М4	8	5	3	7,5	6203	2	2	—
223010-13	М4	8	5	3	7,5	8201	—	—	6
223038-13	М5	12	8	3,8	9	8201	2	2	—
223043-13	М5	22	16	3,8	9	3712	2	2	2
223050-13	М5	40	16	3,8	9	3712	2	2	2

ВИНТЫ С ПЛОСКОЙ ГОЛОВКОЙ

№ винта	Размеры в мм: Диаметр резьбы	Длина стержня	Длина резьбы	Высота головки	Диаметр головки	Применяется в подгруппе	Количество на автомобиль: 412	427	434
224521-08	М3	6	6	1,5	6	3402	2	2	2
224570-08	М4	8	8	2	8	5606	2	—	—
						6203	2	2	—
						6305	—	1	1
224597-29	М5	10	10	2,5	10	6305	—	10	10
						7901	2	2	—
						8406	1	1	1
224606-29	М5	30	16	2,5	10	5109	3	3	3
224622-08	М6	10	10	3	12	6103	6	6	6
						6104	6	6	6
						6105	14	14	14
						6203	4	4	—
						6204	6	6	—
						6205	14	14	—
						6305	—	4	4
224624-08	М6	14	14	3	12	6103	2	2	2
						6203	2	2	—
						8201	1	1	—

ВИНТ С ПОЛУПОТАЙНОЙ ГОЛОВКОЙ И КРЕСТООБРАЗНЫМ ШЛИЦЕМ

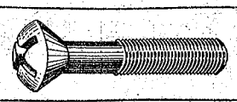

№ винта	Размеры в мм: Диаметр резьбы	Длина винта с потайной частью головки	Диаметр резьбы	Высота потайной части головки	Высота сферы	Диаметр головки	Применяется в подгруппе	Количество на автомобиль: 412	427	434
233012-13	М4	12	10	2,0	1,0	7,5	3717	4	—	—
233040-13	М5	16	13,5	2,5	1,4	10	6104	2	2	2
							6105	2	2	2
							6204	2	2	—
							6205	2	2	—
							8201	4	4	4
							8202	12	—	—
							8204	4	4	4
							8402	5	5	5

ВИНТ С ПОЛУПОТАЙНОЙ ГОЛОВКОЙ ДЛЯ МЕТАЛЛА И ПЛАСТМАССЫ САМОНАРЕЗАЮЩИЙ

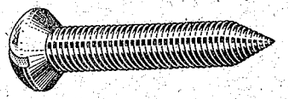

№ винта	Размеры в мм: Диаметр и шаг резьбы	Длина стержня с потайной частью головки	Высота потайной части головки	Высота сферы	Диаметр головки	Применяется в подгруппе	Количество на автомобиль: 412	427	434
240617-08	М4×1,75	10	2	1,2	7,5	6103	4	4	4

ВИНТЫ С ПЛОСКОЙ ГОЛОВКОЙ ДЛЯ МЕТАЛЛА И ПЛАСТМАССЫ САМОНАРЕЗАЮЩИЕ

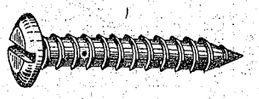

№ винта	Размеры в мм: Диаметр и шаг резьбы	Длина стержня	Высота головки	Диаметр головки	Применяется в подгруппе	Количество на автомобиль: 412	427	434
240817-29	М4×1,75	10	2	8	5304	6	6	6
					6301	—	8	8
240818-02	М4×1,75	12	2	8	5702	22	26	16
240818-08	М4×1,75	12	2	8	5303	4	4	4
					8402	4	4	4
240819-29С	М4×1,75	16	2	8	5101	16	16	12
240819-29	М4×1,75	16	2	8	5402	—	6	—
240820-08	М4×1,75	18	2	8	7000	—	12	—
240822-29	М4×1,75	25	2	8	5109	2	2	2
					7000	—	16	—
240836-08	М5×2	12	2,5	10	7801	—	—	7

ВИНТЫ С ПОЛУПОТАЙНОЙ ГОЛОВКОЙ И КРЕСТООБРАЗНЫМ ШЛИЦЕМ ДЛЯ МЕТАЛЛА И ПЛАСТМАССЫ САМОНАРЕЗАЮЩИЕ

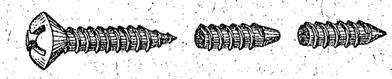

№ винта	Размеры в мм: Диаметр и шаг резьбы	Длина стержня с потайной частью головки	Высота потайной части головки	Высота сферы	Диаметр головки	Применяется в подгруппе	Количество на автомобиль: 412	427	434
241819-06	М4×1,6	15	2	1,2	8	5402	6	12	18
						5608	2	10	42
241819-13	М4×1,6	15	2	1,2	8	3714	4	4	—
						5206	—	—	4
						7801	—	—	4
241821-06	М4×1,6	22	2	1,2	8	7903	1	1	—
						8202	—	4	4
241823-08	М4×1,6	30	2	1,2	8	5402	8	8	—

ВИНТ УСТАНОВОЧНЫЙ С КОНИЧЕСКИМ КОНЦОМ



№ винта	Размеры в *мм*		Угол конуса в градусах	Применяется в подгруппе	Количество на автомобиль		
	Диаметр резьбы	Длина стержня			412	427	434
242209-08	М5	8	90	8101	1	1	1

ГАЙКИ ШЕСТИГРАННЫЕ
(повышенной точности)

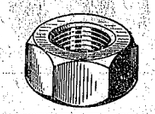

№ гайки	Размеры в *мм*			Применяется в подгруппе	Количество на автомобиль		
	Диаметр резьбы	Высота гайки	Размер под ключ		412	427	434
250508 29	М6	5	10	1002	12	12	12
				1003	7	7	7
				1005	4	4	4
				1009	3	3	3
				1016	1	1	1
				1109	1	1	1
				1202	1	1	1
				1301	2	2	2
				1307	1	1	1
				1310	4	4	4
				2803	2	2	2
				2804	4	4	4
				2807	4	4	4
				2808	2	—	—
				3550	6	6	6
				3702	3	3	3
				3716	10	8	8
				3717	4	4	4
				5205	2	2	2
				5304	2	2	2
				6105	4	4	4
				6205	4	4	—
				7003	—	8	—
				7005	—	4	—
				8101	1	1	1
				8400	8	8	8
				8404	4	4	4
250510	М8	6	14	2912	2	2	2
250510-16	М8	6	14	3724	2	2	2
250510-29	М8	6	14	1001	6	6	6
				1203	5	5	5
				1306	2	2	2
				1602	1	1	1
				1609	1	1	1
				2803	2	2	2
				2804	2	2	2
				2902	2	2	2
				3505	1	1	1
				3508	3	3	3
				3550	2	2	2
				6306	—	4	4
				6900	8	8	8
250510-29	М8	6	14	7000	2	—	—
				8101	4	4	4
				8402	2	2	2
250511	М8×1	6	14	1702	2	2	2
250511-29	М8×1	6	14	1001	5	5	5
				1002	9	9	9
				1005	2	2	2
				1008	8	8	8
				1017	3	3	3
				1107	4	4	4
				1303	1	1	1
				1307	4	4	4
				1609	2	2	2
				1703	4	4	4
				2201	4	4	4
				3401	2	2	2
				3505	2	2	2
				3508	2	2	2
				3701	2	2	2
250512-02	М10	8	17	2915	4	4	4
250512-29	М10	8	17	2803	6	6	6
				2804	6	6	6
				3003	3	3	3
				3401	3	3	3
				8406	1	1	1
250513-29	М10×1	8	17	2905	2	2	2
				2915	2	2	2
250515-29	М12× ×1,25	10	19	2904	4	4	4
				2912	8	8	10
				3401	1	1	1

ГАЙКИ ШЕСТИГРАННЫЕ НИЗКИЕ
(повышенной точности)

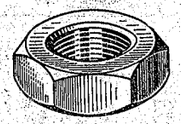

№ гайки	Размеры в *мм*			Применяется в подгруппе	Количество на автомобиль		
	Диаметр резьбы	Высота гайки	Размер под ключ		412	427	434
250608	М6	4	11	1010	1	1	1
250608-29	М6	4	11	6103	4	4	4
				8204	4	4	4

№ гайки	Размеры в *мм*			Применяется в подгруппе	Количество на автомобиль		
	Диаметр резьбы	Высота гайки	Размер под ключ		412	427	434
250612-29	М10	6	17	1703	4	4	4
				3401	1	1	1
250614-29	М12	7	19	2904	8	8	8
250636-29	М16× ×1,5	8	24	1310	1	1	1
				3003	2	2	2
				3506	3	3	3

ГАЙКИ ШЕСТИГРАННЫЕ ОСОБО ВЫСОКИЕ
(повышенной точности)

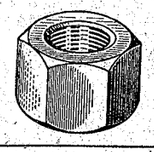

№ гайки	Размеры в *мм*			Применяется в подгруппе	Количество на автомобиль		
	Диаметр и шаг резьбы	Высота гайки	Размер под ключ		412	427	434
250678-29	М6	7,5	10	3706	1	1	1
250688-29	М10×1	12	17	2904	10	10	10
				2905	2	2	2
				3501	4	4	4
250689-02	М12× ×1,25	15	19	2801	4	4	4
				2912	8	8	8
				3001	4	4	4

ГАЙКИ ШЕСТИГРАННЫЕ
(нормальной точности)

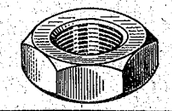

№ гайки	Размеры в *мм*			Применяется в подгруппе	Количество на автомобиль		
	Диаметр резьбы	Высота гайки	Размер под ключ		412	427	434
250762-29	М4	3,2	7	3551	1	1	1
250763-29	М5	4	8	1305	1	1	1
				5110	—	6	—
				5304	2	2	2
				5325	9	9	9
				6104	2	2	2
				6105	2	2	2
				6204	2	2	—
				6205	2	2	—

№ гайки	Размеры в *мм*			Применяется в подгруппе	Количество на автомобиль		
	Диаметр и шаг резьбы	Высота гайки	Размер под ключ		412	427	434
250773-29	М10× ×1,25	8	17	8101	9	9	9
				8203	2	2	2
				8212	2	—	—
				1001	1	1	1
				1601	4	4	4
				3701	4	4	4

ГАЙКА ШЕСТИГРАННАЯ ПРОРЕЗНАЯ
(повышенной точности)

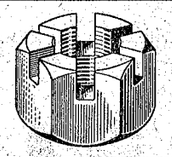

№ гайки	Размеры в *мм*					Применяется в подгруппе	Количество на автомобиль		
	Диаметр резьбы	Высота гайки	Размер под ключ	Ширина прорези	Высота гайки до прорези		412	427	434
250870-29	М14	16	22	3,5	11	2904	2	2	2

ГАЙКИ ШЕСТИГРАННЫЕ ПРОРЕЗНЫЕ НИЗКИЕ
(повышенной точности)

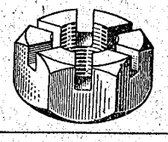

№ гайки	Размеры в *мм*					Применяется в подгруппе	Количество на автомобиль		
	Диаметр и шаг резьбы	Высота гайки	Размер под ключ	Ширина прорези	Высота гайки до прорези		412	427	434
250957-29	М8	6	14	2,5	3,5	1703	1	1	1
250976-29	М10×1	8	17	3	5	2915	2	2	2
						3508	1	1	1
250977-29	М12× ×1,25	10	19	3	6	3003	6	6	6
250979-29	М16× ×1,5	13	24	5	8	3003	1	1	1

ГАЙКИ КВАДРАТНЫЕ

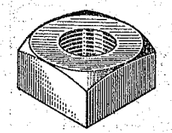

№ гайки	Размеры в *мм*			Применяется в подгруппе	Количество на автомобиль		
	Диаметр резьбы	Высота гайки	Размер под ключ		412	427	434
251082-08	М4	3,5	8	8102	6	6	6
251084-08	М5	4	9	8406	1	1	1
251084-29	М5	4	9	1303	10	10	10
251086-29	М5	4	9	1303	10	10	10
251104-29	М6	5	11	3508	3	3	3
				8101	1	1	1

ШАЙБЫ

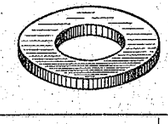

№ шайбы	Размеры в *мм*			Применяется в подгруппе	Количество на автомобиль		
	Внутренний диаметр	Наружный диаметр	Толщина		412	427	434
252000	3,2	8	0,8	1702	1	1	1
252000-02	3,2	8	0,8	3402	2	2	2
252002	4,2	10	1	1310	17	17	17
252002-29	4,2	10	1	3703	2	2	2
				3714	2	2	2
				5109	2	2	2
				5303	2	2	2
				6305	—	1	1
				7903	1	1	—
				8102	6	6	6
				8402	4	4	4
252003-02	5,5	12	1,2	1108	7	7	7
				7801	—	—	2
252003-29	5,5	12	1,2	2808	2	—	—
				3723	10	10	10
				5107	4	4	4
				5325	2	2	2
				7901	3	3	—
				8101	4	4	4
252004	6,5	14	1,4	1006	2	2	2
				1010	2	2	2
252004-29	6,5	14	1,4	1002	24	24	24
				1003	4	4	4
				1005	4	4	4
				1016	1	1	1
				1108	3	3	3
				1305	1	1	1
				1306	4	4	4
				1310	4	4	4
				2807	4	4	4
				2808	3	—	—
				3702	3	3	3
				5110	—	—	4
				5304	4	4	4
				5605	6	—	—
				6105	4	4	4
				6205	4	4	—
				7005	—	4	—
				8101	2	2	2
				8201	—	—	2
				8404	4	4	4
252005-29	8,5	18	1,4	1001	2	2	2
				1002	9	9	9
				1005	2	2	2
				1008	15	15	15
				1017	3	3	3
				1106	2	2	2
				1202	1	1	1
				1203	1	1	1
				1303	1	1	1
				1306	2	2	2
				1307	4	4	4
				1602	1	1	1
				1609	1	1	1
				1702	1	1	1
				1703	11	11	11
				2803	2	2	2
				2804	4	4	4
				3105	—	6	—
				3401	3	3	3
				3505	1	1	1
				3508	3	3	3
				5304	1	1	1
				6306	—	4	4
				7000	—	2	—
				8101	4	4	4
252006-13	10,5	22	2	5402	2	2	—
252006-29	10,5	22	2	1108	2	2	2
				2803	2	2	2
				2804	2	2	2
				3105	1	—	1
				3501	4	4	4
				7005	—	2	—
252007-29	12,5	26	2	1001	2	2	2
				2801	4	4	4
				2904	4	4	4
				3001	4	4	4
				3508	1	1	1
252016-08	14,5	28	3	7005	—	2	—
252017-02	16,5	32	3	2915	2	2	2
252017-08	16,5	32	3	3003	1	1	1

ШАЙБЫ УВЕЛИЧЕННЫЕ

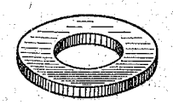

№ шайбы	Размеры в *мм*			Применяется в подгруппе	Количество на автомобиль		
	Внутренний диаметр	Наружный диаметр	Толщина		412	427	434
252035	4,2	12	1,2	8101	2	2	2
252035-29	4,2	12	1,2	8201	1	1	—
252036-08	5,5	14	1,4	5325	6	6	6
				6103	4	4	4
				6203	2	2	—
				7901	2	2	—
				8401	4	4	4
				8403	2	2	2
252037	6,5	18	1,4	1010	1	1	1
252037-29	6,5	18	1,4	1109	1	1	1
				1301	3	3	3
				2802	8	8	8
				3706	1	1	1
				5110	—	7	2
				5205	2	2	2
				8400	39	39	39
				8401	13	13	13
				8403	8	8	8
252038-29	8,5	22	2	3701	1	1	1
				3724	1	1	1
252039-08	10,5	28	3	2804	4	4	4
				3003	2	2	2
				3401	2	2	2
252045-08	12,5	34	3	2801	4	4	4
				2904	4	4	4

ШАЙБЫ ПРУЖИННЫЕ НОРМАЛЬНЫЕ АВТОМОБИЛЬНЫЕ



№ шайбы	Размеры в *мм*			Применяется в подгруппе	Количество на автомобиль		
	Внутренний диаметр	Наружный диаметр	Толщина		412	427	434
252132-02	4,1	6,5	1,2	3714	2	2	2
				5303	10	10	10
				5606	2	—	—
252132-29	4,1	6,5	1,2	8101	2	2	2
				8102	6	6	6
252133-02	5,1	8,3	1,6	3722	2	2	2
				3723	10	10	10
				5304	2	2	2
				8203	2	2	2
				8212	1	1	1
252133-29	5,1	8,3	1,6	1305	1	1	1
				3712	4	4	4
				5208	3	3	3
				7901	5	5	—
				8101	15	15	15
				8212	6	—	—
				8401	4	4	4
				8403	2	2	2
252134	6,1	10,1	2,0	1006	2	2	2
				1010	1	1	1
252134-02	6,1	10,1	2,0	3710	2	2	2
				5205	2	2	2
				5605	6	—	—
				5606	3	—	—
				6104	4	4	4
				6105	4	4	4
				6204	4	4	—
				6205	4	4	—
				6306	—	18	18
				8403	8	8	8
				8406	4	4	4
252134-29	6,1	10,1	2,0	1002	12	12	12
				1016	1	1	1
				1301	4	4	4
				1308	3	3	3
				2803	2	2	2
				2804	4	4	4
				2807	4	4	4
				3508	3	3	3
				3702	3	3	3
				3703	2	2	2
				3706	1	1	1
				5205	2	2	2
				5304	1	1	1
				8101	4	4	4
				8401	5	5	5
				8404	4	4	4
252135-02	8,2	13,1	2,5	1609	2	2	2
				1703	2	2	2
				2402	12	12	12
				2902	2	2	2
				2904	6	6	6
				2905	4	4	4
				3504	1	1	1
				3505	2	2	2
				6106	12	12	12
				6206	12	12	—
				6306	—	12	12
				8407	12	12	12
252135-29	8,2	13,1	2,5	1001	14	14	14
				1203	2	2	2
				1303	1	1	1
				1307	1	1	1
				1601	6	6	6
				1602	1	1	1

№ шайбы	Размеры в мм			Применяется в подгруппе	Количество на автомобиль		
	Внутренний диаметр	Наружный диаметр	Толщина		412	427	434
252135-29	8,2	13,1	2,5	1701	5	5	5
				1702	6	6	6
				1703	4	4	4
				2201	4	4	4
				2803	2	2	2
				2804	2	2	2
				3105	—	8	—
				3401	2	2	2
				3508	3	3	3
				3701	3	3	3
				3721	2	2	2
				8101	4	4	4
252136-02	10,2	17,1	3,5	2402	12	12	12
				2904	8	8	8
				2906	4	4	4
				2915	6	6	6
				3501	4	4	4
				3502	8	8	8
252136-29	10,2	17,1	3,5	1001	1	1	1
				1601	4	4	4
				2803	6	6	6
				2804	2	2	2
				3003	3	3	3
				3401	3	3	3
252137-02	12,2	20,1	4	2801	4	4	4
				2912	8	8	8
252137-29	12,2	20,1	4	1001	2	2	2
				2912	8	8	8
				3708	2	2	2

№ шайбы	Размеры в мм			Применяется в подгруппе	Количество на автомобиль		
	Внутренний диаметр	Наружный диаметр	Толщина		412	427	434
252154-02	6,1	9,3	1,2	1109	1	1	1
				2802	4	4	4
				2808	3	2	2
				3502	4	4	4
				3802	1	1	1
				5110	—	7	4
				6105	4	4	4
				6106	8	8	8
				6205	4	4	—
				6206	8	8	—
				7000	—	4	—
				8201	1	1	—
252154-08	6,1	9,3	1,2	2808	3	—	—
252154-29	6,1	9,3	1,2	1009	21	21	21
				1310	4	4	4
				1601	3	3	3
				1701	4	4	4
				3550	6	6	6
				3551	4	4	4
252155-02	8,2	12,2	1,6	2904	8	8	8
				3508	2	2	2
252155-29	8,2	12,2	1,6	1203	6	6	6
				1703	4	4	4
				3401	3	3	3
				3403	2	2	2
				3506	2	2	2
				3550	2	2	2
				5304	1	1	1
252156-02	10,2	15,2	2,0	2904	2	2	2
252156-29	10,2	15,2	2,0	1001	2	2	2
				1203	3	3	3
				1703	4	4	4
				2804	4	4	4
				2905	2	2	2
252157-29	12,2	19,2	2,5	1700	4	4	4
				2904	4	4	4
252160-08	18,3	28,3	3,5	3401	1	1	1

ШАЙБЫ ПРУЖИННЫЕ ЛЕГКИЕ



№ шайбы	Размеры в мм			Применяется в подгруппе	Количество на автомобиль		
	Внутренний диаметр	Наружный диаметр	Толщина		412	427	434
252152-02	4,1	6,5	0,8	6105	6	6	6
				6205	6	6	—
252152-29	4,1	6,5	0,8	3551	1	1	1
252153-02	5,1	7,5	1,0	1310	2	2	2
				3402	3	3	3
				3726	3	3	3
				5110	—	6	—
				5325	4	4	4
				6103	4	4	4
				6104	2	2	2
				6204	2	2	—
252153-29	5,1	7,5	1,0	5304	1	1	1

ШАЙБЫ ПРУЖИННЫЕ ЗУБЧАТЫЕ С ВНУТРЕННИМ ЗУБОМ



№ шайбы	Размеры в мм				Применяется в подгруппе	Количество на автомобиль		
	Внутренний диаметр	Наружный диаметр	Толщина материала	Высота по зубцам		412	427	434
252173-02	5,2	10,5	0,5	1,2	6305	—	10	10
252173-08	5,2	10,5	0,5	1,2	1703	2	2	2

№ шайбы	Размеры в мм				Применяется в подгруппе	Количество на автомобиль		
	Внутренний диаметр	Наружный диаметр	Толщина материала	Высота по зубцам		412	427	434
252173-29	5,2	10,5	0,5	1,2	3401	2	2	2
					3708	4	—	—
					3801	4	4	4
					5601	—	4	4
252174-02	6,2	12,5	0,6	1,3	5110	—	—	2
					5606	3	—	—
					6104	6	6	6
					6105	6	6	6
					6204	6	6	6
					6205	6	6	—
					6305	—	4	4
252174-29	6,2	12,5	0,6	1,3	1101	12	12	12
252175-29	8,2	15,5	0,8	1,8	1107	4	4	4
252176-02	10,2	18	0,8	1,9	2905	2	2	2
252177-02	12,3	21	1,0	2,2	8406	1	1	1
252177-08	12,3	21	1,0	2,2	1108	1	1	1
					8101	1	1	1
252179-02	16,4	27	1,2	2,4	1310	1	1	1

ШАЙБА ПРУЖИННАЯ ЗУБЧАТАЯ С НАРУЖНЫМ ЗУБОМ



№ шайбы	Размеры в мм				Применяется в подгруппе	Количество на автомобиль		
	Внутренний диаметр	Наружный диаметр	Толщина материала	Высота по зубцам		412	427	434
252239-08	16,4	26,5	1,2	2,6	3506	3	3	3

ШАЙБЫ ПРУЖИННЫЕ КОНИЧЕСКИЕ ЗУБЧАТЫЕ С НАРУЖНЫМ ЗУБОМ



№ шайбы	Размеры в мм				Применяется в подгруппе	Количество на автомобиль		
	Внутренний диаметр	Ширина венца	Ширина перемычки	Толщина материала		412	427	434
252262-29	5,2	2,8	1,0	0,5	8201	2	2	—
252263-02	6,2	3,4	1,4	0,5	6105	2	2	2
					6205	2	2	—
252264-02	8,2	4,8	1,8	0,6	6106	14	14	14
					6206	14	14	—

ЗАКЛЕПКИ С ПОЛУКРУГЛОЙ ГОЛОВКОЙ
(нормальной точности)

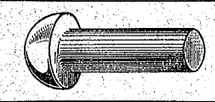

№ заклепки	Размеры в мм				Применяется в подгруппе	Количество на автомобиль		
	Диаметр стержня	Диаметр головки	Высота головки	Длина стержня		412	427	434
252523	2,5	4,4	1,5	4	3402	6	6	6
252524	2,5	4,4	1,5	5	3402	10	10	10

ЗАКЛЕПКА С ПОТАЙНОЙ ГОЛОВКОЙ
(нормальной точности)

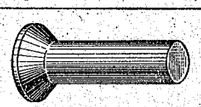

№ заклепки	Размеры в мм				Применяется в подгруппе	Количество на автомобиль		
	Диаметр стержня	Диаметр головки	Высота головки	Длина стержня с потайной частью головки		412	427	434
253578-08	5	8,8	2	28	6105	2	2	2
					6205	2	2	—

ЗАКЛЕПКИ ПОЛУПУСТОТЕЛЫЕ С ПОЛУКРУГЛОЙ НИЗКОЙ ГОЛОВКОЙ

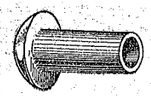

№ заклепки	Размеры в *мм*						Применяется в подгруппе	Количество на автомобиль		
	Диаметр стержня	Диаметр головки	Высота головки	Длина стержня	Диаметр сверления	Глубина сверления		412	427	434
255069	4	8	1,6	14	2,8	5	3402	3	3	3
255131-29	5	10	2	20	3,5	5	3508	2	2	2
255159-08	6	12	2,5	20	4,5	5	5606	2	—	—
255194	2,5	5	1	7	1,6	2,5	6103	8	8	8

ЗАКЛЕПКА РАЗВОДНАЯ С ПОЛУКРУГЛОЙ НИЗКОЙ ГОЛОВКОЙ

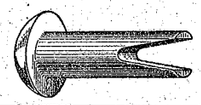

№ заклепки	Размеры в *мм*					Применяется в подгруппе	Количество на автомобиль		
	Диаметр стержня	Диаметр головки	Высота головки	Длина стержня	Длина разводной части		412	427	434
256524-08	4	8	1,6	14	5,5	5606	1	—	—

ШПЛИНТЫ РАЗВОДНЫЕ



№ шплинта	Размеры в *мм*					Применяется в подгруппе	Количество на автомобиль		
	Диаметр шплинта *d*	Внутренний диаметр ушка	Высота ушка	Длина шплинта *l*	Длина хвоста		412	427	434
258000	1,3	1,5	3,5	10	2	1310	2	2	2
258000-29	1,3	1,5	3,5	10	2	2807	1	1	1
						8101	2	2	2

№ шплинта	Размеры в *мм*					Применяется в подгруппе	Количество на автомобиль		
	Диаметр шплинта *d*	Внутренний диаметр ушка	Высота ушка	Длина шплинта *l*	Длина хвоста		412	427	434
258011	1,8	2,0	5	10	2	1006	2	2	2
						1108	4	4	4
258011-08	1,8	2	5	10	2	5304	2	2	2
258012	1,8	2	5	12	2	5110	—	1	—
						8407	1	1	1
258012-08	1,8	2	5	12	2	1108	2	2	2
						2808	2	—	—
258024	2,2	2,5	6	15	3	1601	1	1	1
						1703	1	1	1
258024-29	2,2	2,5	6	15	3	1305	1	1	1
258025	2,2	2,5	6	20	3	1703	4	4	4
						3105	1	—	—
						6900	4	4	4
258025-08	2,2	2,5	6	20	3	3508	1	1	1
258038	2,7	3	7,5	15	3	2906	4	4	4
258038-29	2,7	3	7,5	15	3	3508	3	3	3
						7000	—	1	—
258039	2,7	3	7,5	20	3	2915	2	2	2
258039-08	2,7	3	7,5	20	3	1108	2	2	2
						1609	1	1	1
						3003	6	6	6
						3505	1	1	1
258039-29	2,7	3	7,5	20	3	1305	2	2	2
258040	2,7	3	7,5	25	3	2904	2	2	2
258053	3,6	3,5	9	25	5	1602	1	1	1
						3504	1	1	1
258053-29	3,6	3,5	9	25	5	3508	1	1	1
258054	3,6	3,5	9	30	5	3103	2	2	2
258054-08	3,6	3,5	9	30	5	3003	1	1	1

ШПЛИНТЫ ПРУЖИННЫЕ

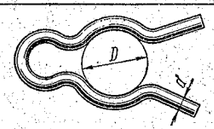

№ шплинта	Размеры в *мм*				Применяется в подгруппе	Количество на автомобиль		
	Посадочный диаметр ушка *D*	Внутренний диаметр	Расстояние между центрами диаметров	Диаметр проволоки *d*		412	427	434
258203-02	5,2	3	6	1,6	1108	1	1	1
					5606	2	—	—
					6105	2	2	2
					6205	2	2	—
					6305	—	2	2
258203-08	5,2	3	6	1,6	8101	1	1	1

ШПЛИНТ-ПРОВОЛОКА

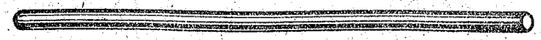

№ шплинт-проволоки	Размеры в *мм*		Применяется в подгруппе	Количество на автомобиль		
	Диаметр проволоки	Длина проволоки		412	427	434
258225	0,8	175	3802	1	1	1
258228	0,8	250	3802	1	1	1
258251	1,2	125	1010	1	1	1
258253	1,2	175	1106	1	1	1
258256-02	1,2	250	3003	6	6	6
258257	1,2	275	3401	1	1	1
258262-29	1,2	350	2904	2	2	2

ШТИФТЫ ЦИЛИНДРИЧЕСКИЕ С ФАСКОЙ ПОД УГЛОМ 30°

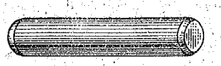

№ штифта	Размеры в *мм*			Применяется в подгруппе	Количество на автомобиль		
	Диаметр стержня	Длина стержня	Ширина фаски		412	427	434
258585-08	2	10	0,4	6103	2	2	2
258617	4	25	0,7	1016	1	1	1

ШТИФТЫ ЦИЛИНДРИЧЕСКИЕ С ФАСКОЙ ПОД УГЛОМ 45°

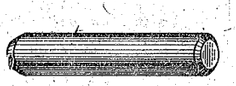

№ штифта	Размеры в *мм*			Применяется в подгруппе	Количество на автомобиль		
	Диаметр стержня	Длина стержня	Ширина фаски		412	427	434
258723-29	4	16	0,7	3508	1	1	1
258743	5	35	0,8	2403	1	1	1

ШТИФТЫ С КАНАВКАМИ



№ штифта	Размеры в *мм*				Применяется в подгруппе	Количество на автомобиль		
	Диаметр стержня	Диаметр по кромкам выступов	Длина стержня	Ширина фаски		412	427	434
258919-08	2	2,15	16	0,4	6105	1	1	1
258925-08	3	3,25	16	0,5	8201	—	—	2
258926	3	3,25	18	0,5	1011	1	1	1

ПАЛЬЦЫ

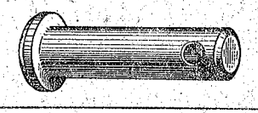

№ пальца	Размеры в *мм*							Применяется в подгруппе	Количество на автомобиль		
	Диаметр стержня	Диаметр головки	Высота головки	Длина стержня	Размер до центра отверстия	Диаметр отверстия			412	427	432
260032-29	8	12	2,5	20	16	3,2		3508	2	2	2
260033-29	8	12	2,5	22	18	3,2		3508	1	1	1
								7000	—	1	—
260034-29	8	12	2,5	25	21	3,2		1609	1	1	1
								3505	1	1	1
260085-29	12	16	3,5	30	25	4		3508	1	1	1

ЗАГЛУШКА

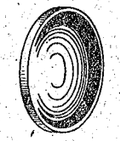

№ заглушки	Размеры в *мм*			Применяется в подгруппе	Количество на автомобиль		
	Диаметр заглушки	Толщина материала	Радиус сферы		412	427	434
260308	22	1,4	28	3802	2	2	2

ШПОНКА СЕГМЕНТНАЯ

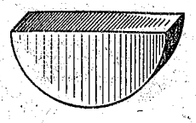

№ шпонки	Размеры в *мм*			Применяется в подгруппе	Количество на автомобиль		
	Диаметр	Высота	Толщина		412	427	434
260414	19	8	4	1005	2	2	2

ГВОЗДЬ ТОЛЕВЫЙ КРУГЛЫЙ



№ гвоздя	Размеры в *мм*				Применяется в подгруппе	Количество на автомобиль		
	Диаметр стержня	Диаметр головки	Высота головки	Длина стержня		412	427	434
261324-08	2	5	0,7	16	7002	—	51	—

ГВОЗДЬ ОБОЙНЫЙ КРУГЛЫЙ

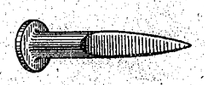

№ гвоздя	Размеры в *мм*			Применяется в подгруппе	Количество на автомобиль		
	Диаметр стержня	Диаметр головки	Длина стержня		412	427	434
261852-08	1,4	3,8	10	7002	—	115	—

ПРОБКИ РЕЗЬБОВЫЕ КОНИЧЕСКИЕ С ШЕСТИГРАННОЙ ГОЛОВКОЙ

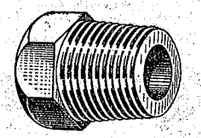

№ пробки	Диаметр резьбы и число ниток на 1"	Размеры в *мм*			Применяется в подгруппе	Количество на автомобиль		
		Длина	Высота головки	Размер под ключ		412	427	434
262541-07	К 1/8"×27	9	5	11	3401	1	1	1
262541-29	К 1/8"×27	9	5	11	1008	1	1	1
					2904	4	4	4
262542-29	К 1/4"×18	11	5	14	1101	1	1	1

ШАРИКИ



№ шарика	Диаметр в *мм*	Применяется в подгруппе	Количество на автомобиль		
			412	427	434
263003	4,0	3802	1	1	1
263011	8,0	1310	1	1	1
		1702	2	2	2
		6904	16	16	16

ХОМУТЫ ДЛЯ РЕЗИНОВЫХ ШЛАНГОВ

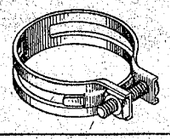

№ хомута	Размеры в *мм*			Применяется в подгруппе	Количество на автомобиль		
	Диаметр	Ширина ленты	Толщина ленты		412	427	434
288003-29	22	16	1	1303	3	3	3
288012-29	42	16	1	1303	4	4	4
288016-29	52	16	1	1303	2	2	2

НОРМАЛИЗОВАННЫЕ ДЕТАЛИ СПЕЦИАЛЬНЫЕ

БОЛТЫ

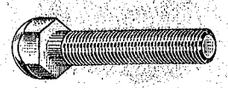

№ болта	Размеры в *мм*					Применяется в подгруппе	Количества на автомобиль		
	Диаметр резьбы	Длина стержня	Длина резьбы	Высота головки	Размер под ключ		412	427	434
360001-08	М5	28	28	3,5	8	6105	2	2	—
360005-08	М5	22	20	3,5	8	6105	2	2	2
360142-13	М10	28	28	4	14	5402	2	2	—

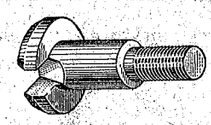

№ болта	Размеры в *мм*							Применяется в подгруппе	Количество на автомобиль		
	Диаметр резьбы	Длина болта	Длина резьбы	Длина стержня	Диаметр стержня	Высота головки	Диаметр головки		412	427	434
360006-08	М5	19	7	10	7	3	11	6104	2	2	2
								6204	2	2	—

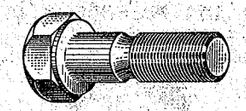

№ болта	Размеры в *мм*						Применяется в подгруппе	Количество на автомобиль		
	Диаметр и шаг резьбы	Длина болта	Длина резьбы	Диаметр стержня	Длина стержня	Высота головки	Размер под ключ		412	427	434
360015-29	М8×1	22	12	8	7	5,5	12	2201	4	4	4
								2904	8	8	8
360081-08	М10×1	48	30	10	10	14,5	14	2904	8	8	8

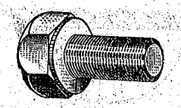

№ болта	Размеры в *мм*					Применяется в подгруппе	Количество на автомобиль		
	Диаметр и шаг резьбы	Длина резьбы	Длина болта	Высота головки	Размер под ключ		412	427	434
360031	М8	14	14	6	14	2402	2	2	2
360050	М10	35	52	7	17	2402	4	4	1
360063-02	М10×1	14	20	6	14	2402	8	8	1
360088-08	М8×1	18	18	5,5	12	2904	6	6	6
360092-08	М12×1,25	40	115	8	17	2801	4	4	4
360111	М12×1,25	30	68	8	17	3001	4	4	4
360118-29	М10	28	28	7	14	3502	8	8	8
360128-29	М10×1	30	50	7	14	2905	2	2	2
360144-02	М8	17	24	5,5	14	2402	10	10	10

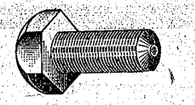

№ болта	Размеры в *мм*				Применяется в подгруппе	Количество на автомобиль		
	Диаметр резьбы	Длина резьбы	Высота головки	Размер под ключ		412	427	434
360041-29	М5	11	3	8	5304	1	1	1
					6904	4	4	4
					8212	1	1	1
360161-08	М5	9	3	8	5304	2	2	2
					5606	1	—	—
					8406	1	1	1

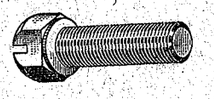

№ болта	Размеры в *мм*								Применяется в подгруппе	Количество на автомобиль		
	Диаметр резьбы	Длина болта	Длина резьбы	Высота головки	Ширина прорези	Глубина прорези	Размер под ключ		412	427	434
360046-29	М12	35	30	8	2	5	17	1700	1	1	1

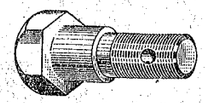

№ болта	Размеры в мм								Применяется в подгруппе	Количество на автомобиль		
	Диаметр и шаг резьбы	Длина болта	Длина резьбы	Длина от головки до центра отверстия	Диаметр отверстия	Высота головки	Размер под ключ			412	427	434
360057-08	М10×1	26	12,5	15,5	3	7	17		6900	4	4	4

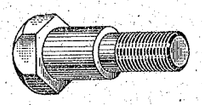

№ болта	Размеры в мм								Применяется в подгруппе	Количество на автомобиль		
	Диаметр и шаг резьбы	Длина болта	Длина резьбы	Диаметр подголовка	Длина подголовки	Высота головки	Размер под ключ			412	427	434
360058-08	М10×1	18	9	14	7	6	17		7005	—	2	—

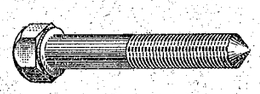

№ болта	Размеры в мм						Применяется в подгруппе	Количество на автомобиль		
	Диаметр и шаг резьбы	Длина болта	Длина резьбы	Высота головки	Размер под ключ			412	427	434
360143-08	М6	35	20	4,5	10		5110	—	—	2
360880-29	М12×1,25	60	45	8	17		2904	8	8	8

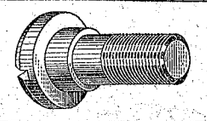

№ болта	Размеры в мм						Применяется в подгруппе	Количество на автомобиль		
	Диаметр резьбы	Длина болта	Длина резьбы	Диаметр стержня	Высота головки	Диаметр головки		412	427	434
360095-08	М8	17	10	10	3	14	6306	—	2	2

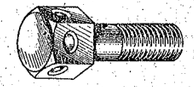

№ болта	Размеры в мм						Применяется в подгруппе	Количество на автомобиль		
	Диаметр резьбы	Длина болта	Длина резьбы	Высота головки	Размер под ключ	Диаметр отверстия		412	427	434
360093-29	М6	18	12	8	10	3	3802	1	1	1

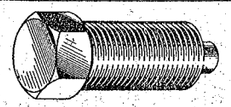

№ болта	Размеры в мм					Применяется в подгруппе	Количество на автомобиль		
	Диаметр резьбы	Длина болта	Длина резьбы	Высота головки	Размер под ключ		412	427	434
360129-29	М10	22	22	7	12	1006	1	1	1



№ болта	Размеры в мм					Применяется в подгруппе	Количество на автомобиль		
	Диаметр и шаг резьбы	Длина болта	Длина резьбы	Высота головки	Размер под ключ		412	427	434
360138-29-Б	М10×1,25	145	35	7	17	1017	1	1	1

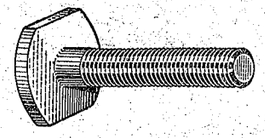

№ болта	Размеры в мм						Применяется в подгруппе	Количество на автомобиль		
	Диаметр резьбы	Длина болта	Длина резьбы	Высота головки	Диаметр головки	Размер под ключ		412	427	434
360140-29	М5	16	16	1,5	14	8	8212	10	—	—

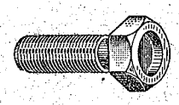

№ болта	Размеры в мм							Применяется в подгруппе	Количество на автомобиль		
	Диаметр резьбы	Длина болта	Длина резьбы	Глубина отверстия	Диаметр отверстия	Высота головки	Размер под ключ		412	427	434
360148-29	М4	11	3,5	1,5	5	2,5	7	8102	6	6	6

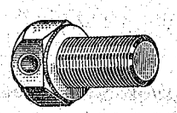

№ болта	Размеры в мм					Применяется в подгруппе	Количество на автомобиль		
	Диаметр резьбы	Длина болта	Диаметр отверстия	Высота головки	Размер под ключ		412	427	434
360152-02	М8	12	2,5	5,5	12	3401	3	3	3

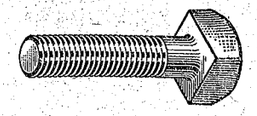

№ болта	Размеры в мм					Применяется в подгруппе	Количество на автомобиль		
	Диаметр резьбы	Длина болта	Длина резьбы	Высота головки	Размер под ключ		412	427	434
360160-16	М8	30	25	5	12	3724	2	2	2

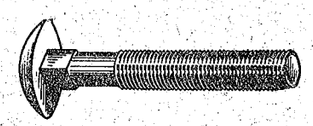

№ болта	Размеры в мм								Применяется в подгруппе	Количество на автомобиль		
	Диаметр резьбы	Длина болта	Длина резьбы	Высота головки	Диаметр головки	Высота подголовки	Диаметр вписанной окружности подголовка			412	427	434
360162-13	М6	14	10	3	14	4	6		2803	2	2	2
									2804	4	4	4
360164-08	М8	30	22	4	18	5	8		8402	2	2	2
360165-13	М8	70	22	4	18	5	8		2803	2	2	2
									2804	2	2	2

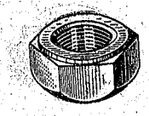

№ гайки	Размеры в *мм*			Применяется в подгруппе	Количество на автомобиль		
	Диаметр и шаг резьбы	Высота гайки	Размер под ключ		412	427	434
362003	М8×1	5	14	1007	8	8	8
362042	М12×1,25	15	19	1003	10	10	10
				1005	10	10	10
362044-29	М12×1,25	15	17	3708	2	2	2
362046-29	М8×1	7	14	2904	8	8	8
362059-29	М18×1,5	14	26	3401	1	1	1
362101-29	М24×1,5	10	32	8201	—	—	2

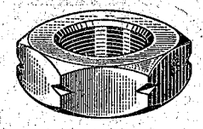

№ гайки	Размеры в *мм*			Применяется в подгруппе	Количество на автомобиль		
	Диаметр и шаг резьбы	Высота гайки	Размер под ключ		412	427	434
362013-29	М16×1,5	8	24	3003	2	2	2

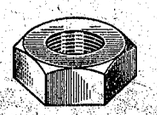

№ гайки	Размеры в *мм*			Применяется в подгруппе	Количество на автомобиль		
	Диаметр и шаг резьбы	Высота гайки	Размер под ключ		412	427	434
362021-08	М14×1,5	6	19	3550	1	1	1
362043	М8×1	9	14	1008	8	8	8
362056-29	М12×1,25	6	17	8406	1	1	1
362056-08	М12×1,25	6	17	1108	1	1	1
				8101	1	1	1
362068	М10×1,25	11	17	1203	3	3	3
362073-29	М12	8	22	2904	4	4	4
362145-29	М14×1	6,5	22	1011	1	1	1

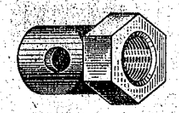

№ гайки	Размеры в *мм*												Применяется в подгруппе	Количество на автомобиль		
	Диаметр резьбы	Длина гайки	Длина цилиндрической части	Диаметр цилиндрической части	Глубина сверления	Диаметр сверления	Размер до отверстия	Диаметр отверстия	Высота головки	Размер под ключ				412	427	434
360097-08	М5	10	8	7,5	5	5,2	5,5	2	2	8			5606	1	—	—
362033-08	М5	13	9,5	7,5	5,5	5,2	9	2	3,5	8			6904	4	4	4

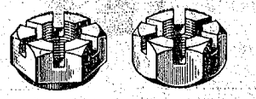

№ гайки	Размеры в *мм*						Применяется в подгруппе	Количество на автомобиль		
	Диаметр и шаг резьбы	Высота гайки	Ширина прорези	Глубина прорези	Размер под ключ			412	427	434
362034-08	М10×1	12	3	4	17		6900	4	4	4
362074-29	М11×1	11	3	3,5	17		2906	4	4	4
362850-02	М16×1,5	19	5	6	24		3103	2	2	2

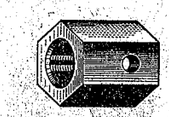

№ гайки	Размеры в *мм*							Применяется в подгруппе	Количество на автомобиль		
	Диаметр резьбы	Диаметр отверстия	Глубина отверстия	Размер до центра отверстия	Диаметр отверстия	Высота гайки	Размер под ключ		412	427	434
362036-08	М5	5,2	5	3,5	2	10	10	8406	1	1	1

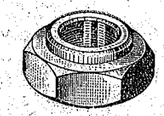

№ гайки	Размеры в *мм*						Применяется в подгруппе	Количество на автомобиль		
	Диаметр и шаг резьбы	Диаметр цилиндрической части	Общая высота	Высота цилиндрической части	Размер под ключ			412	427	434
362048-02	М18×1,5	21	16,5	3,5	27		2402	1	1	1

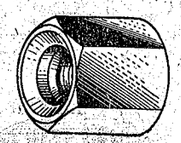

№ гайки	Размеры в *мм*					Применяется в подгруппе	Количество на автомобиль		
	Диаметр резьбы	Высота гайки	Диаметр сверления	Глубина сверления	Размер под ключ		412	427	434
362041-29	М5	10	5,2	5	10	3738	4	—	—
						8212	2	—	—
						5325	2	2	2

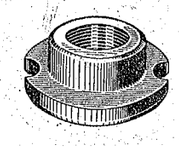

№ гайки	Размеры в *мм*					Применяется в подгруппе	Количество на автомобиль		
	Диаметр и шаг резьбы	Диаметр буртика	Диаметр гайки	Общая высота гайки	Высота до буртика		412	427	434
362063-13	М12×1,25	22	15	7	4,5	3709	1	1	1
362066-13	М10×1	22	15	7	4,5	5205	1	1	1
						8101	1	1	1

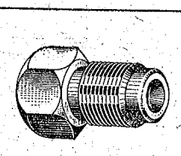

№ гайки	Размеры в *мм*							Применяется в подгруппе	Количество на автомобиль		
	Диаметр и шаг резьбы	Длина гайки	Диаметр отверстия	Диаметр заточки	Высота заточки	Высота головки	Размер под ключ		412	427	434
362087-29	М8×1	14	3	6,5	1,5	5,5	10	3706	2	2	2

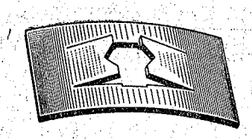

№ гайки	Размеры в *мм*				Применяется в подгруппе	Количество на автомобиль		
	Диаметр резьбы штифта	Длина гайки	Ширина гайки	Толщина гайки		412	427	434
362093-02	М3	15	8	0,5	5325	4	4	4
					8212	7	8	8

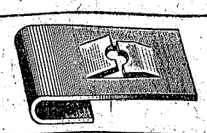

№ гайки	Размеры в *мм*				Применяется в подгруппе	Количество на автомобиль		
	Диаметр резьбы винта	Длина гайки	Ширина гайки	Толщина гайки		412	427	434
362098-08	М4	19,5	10	0,8	5303	4	4	4

ШПИЛЬКИ

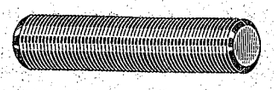

№ шпильки	Размеры в *мм*		Применяется в подгруппе	Количество на автомобиль		
	Диаметр резьбы	Длина		412	427	434
363006-08	М6	25	6105	4	4	4
			6205	4	4	—



№ шпильки	Размеры в *мм*			Применяется в подгруппе	Количество на автомобиль		
	Диаметр резьбы и длина одного конца	Диаметр резьбы и длина другого конца	Общая длина		412	427	434
363058	М8×16	М8×1×18	41	1702	2	2	2
363062	М12×33	М12×1,25×28	108	1005	10	10	10
363063-29	М8×16	М8×1×16	38	1106	2	2	2
				1303	1	1	1
363064-29	М8×16	М8×1×16	41	1002	1	1	1
363065-29	М8×16	М8×1×22	51	1002	1	1	1
				1017	1	1	1
363066-29	М8×16	М8×1×22	64	1002	1	1	1
363067-29	М8×16	М8×1×22	86	1002	1	1	1
363068-29	М8×16	М8×1×22	91	1002	2	2	2
363069-29	М8×16	М8×1×22	96	1002	1	1	1
363070-29	М8×16	М8×1×22	101	1002	1	1	1
				1017	1	1	1

№ шпильки	Размеры в *мм*			Применяется в подгруппе	Количество на автомобиль		
	Диаметр резьбы и длина одного конца	Диаметр резьбы и длина другого конца	Общая длина		412	427	434
363071-29	М8×16	М8×1×14	34	3701	1	1	1
363072-29	М6×12	М6×14	30	1016	1	1	1
363073-29	М6×12	М6×16	37	1009	3	3	3
				3706	1	1	1
363074-29	М8×16	М8×1×14	34	1017	1	1	1
363075-29	М6×12	М6×10	28	1005	4	4	4
363076-29	М8×16	М8×1×22	44	1002	1	1	1
				1005	3	3	3
				1008	8	8	8
				1007	4	4	4
				1306	1	1	1
363077-29	М6×12	М6×18	50	1003	6	6	6
363078-29	М6×12	М6×22	67	1003	1	1	1
363079-29	М8×16	М8×1×22	76	3701	1	1	1
363081-29	М8×16	М8×1×22	46	1008	8	8	8
363082-29	М6×12	М6×10	26	1002	12	12	12
363083-29	М10×15	М10×1,25×24	45	1203	3	3	3
363084-29	М8×16	М8×1×12	32	1001	5	5	5
363085-29	М8×16	М8×1×22	88	1306	1	1	1
363098-02	М8×1×12	М8×1×14	31	1609	2	2	2
				3505	2	2	2
363105-29	М10×20	М10×1,25×10	36	1001	1	1	1
363130-29	М10×20	М10×1,25×26	85	1601	2	2	2
363131-29	М10×20	М10×1,25×26	90	1601	2	2	2
363137-29	М12×24	М12×1,25×30	84	1601	2	2	2
				3708	2	2	2

ШПИЛЬКА С БАРАШКОМ

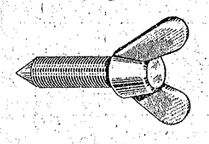

№ шпильки	Размеры в *мм*			Применяется в подгруппе	Количество на автомобиль		
	Диаметр резьбы	Длина резьбы	Общая длина шпильки		412	427	434
363094-29	М6	23,5	63	1109	1	1	1

ВИНТЫ

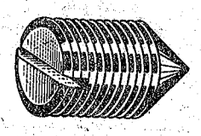

№ винта	Размеры в *мм*		Угол конуса в градусах	Применяется в подгруппе	Количество на автомобиль		
	Диаметр резьбы	Длина			412	427	434
364006-29	М5	7	120	6905	4	4	4
				7000	—	2	—

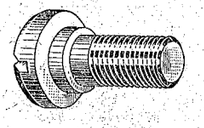

№ винта	Размеры в *мм*							Применяется в подгруппе	Количество на автомобиль		
	Диаметр резьбы	Длина резьбы	Длина винта	Высота головки	Диаметр головки	Диаметр подголовка	Высота подголовка		412	427	434
364032-08	М8	10	15	3	15	10	2	6306	—	2	2

ВИНТЫ СТОПОРНЫЕ

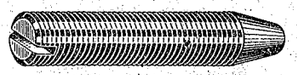

№ винта	Размеры в *мм*				Угол конуса заостренного конца в градусах	Применяется в подгруппе	Количество на автомобиль		
	Диаметр и шаг резьбы	Длина винта	Длина резьбы	Длина заостренного конца			412	427	434
364023-02	М8×1	22,5	16	7	30	1703	2	2	2
364023-29	М8×1	22,5	16	7	30	1702	1	1	1
364026-29	М6	20	16	4	45	1307	1	1	1

ВИНТЫ С ПОЛУПОТАЙНОЙ ГОЛОВКОЙ, КОНИЧЕСКИМ КОНЦОМ И КРЕСТООБРАЗНЫМ ШЛИЦЕМ

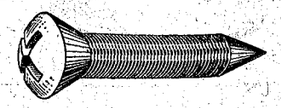

№ винта	Размеры в *мм*					Применяется в подгруппе	Количество на автомобиль		
	Диаметр резьбы	Длина стержня	Высота головки	Диаметр головки	Угол конуса заостренного конца в градусах		412	427	434
364010-13	М5	21,5	3,9	10	40	3711	2	2	2
						3805	2	2	2
364010-13	М5	21,5	3,9	10	40	8401	2	2	2
						8403	4	4	4

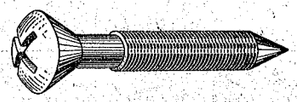

№ винта	Размеры в *мм*						Применяется в подгруппе	Количество на автомобиль		
	Диаметр резьбы	Длина стержня	Длина резьбы	Высота головки	Диаметр головки	Угол конуса заостренного конца в градусах		412	427	434
364025-08	М6	32,2	25	4,7	12	60	5110	—	—	4

ШУРУПЫ С ПОЛУПОТАЙНОЙ ГОЛОВКОЙ ДЛЯ ЛИСТОВОГО МЕТАЛЛА

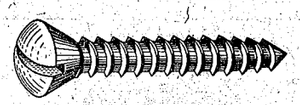

№ шурупа	Размеры в *мм*			Применяется в подгруппе	Количество на автомобиль		
	Диаметр резьбы	Число ниток на 1"	Длина стержня		412	427	434
364107-06	3,55	18	13,1	6902	12	12	12
364108-02	3,55	18	7,1	6103	4	4	4
364109-06	3,55	18	28,1	5325	2	2	2
				6902	4	4	4

ШУРУП С ПЛОСКОЙ ГОЛОВКОЙ ДЛЯ ЛИСТОВОГО МЕТАЛЛА

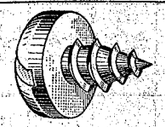

№ шурупа	Размеры в *мм*				Применяется в подгруппе	Количество на автомобиль		
	Диаметр и шаг резьбы	Длина резьбы	Высота головки	Диаметр головки		412	427	434
364112-08	4×1,6	6	1,8	8	6101	8	8	8

ШАЙБЫ ПЛОСКИЕ

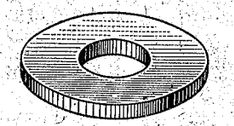

№ шайбы	Размеры в *мм*			Применяется в подгруппе	Количество на автомобиль		
	Внутренний диаметр	Наружный диаметр	Толщина		412	427	434
Шайбы стальные							
365030-29	5	10	1	3722	2	2	2
365037	2,8	8	0,8	1310	32	32	32
365041-08	9,2	16	1	5606	2	—	—
				6105	2	2	2
				6205	2	2	2
				6305	—	2	2
365044-02	11	32	3	2915	2	2	2
365046-08	18,2	26	2	2803	2	2	2
				2804	2	2	2
365060-08	8,5	28	3	2803	2	2	2
				2804	2	2	2
365082-02	29	40	1	1703	*	*	*
365083-02				1703	*	*	*
365089-08	17,8	32	3	3003	1	1	1
365092	7	14	1	3802	1	1	1
365119-08	18,5	36	1	2904	4	4	4
365142	8,5	15	1,4	1006	2	2	2
365142-29	8,5	15	1,4	1011	4	4	4
365143	22	28	1	1006	1	1	1
365144	12	19	1,5	1006	1	1	1
365148	10,5	40	1,2	1017	1	1	1
365149-Б	18,2	41	1,5	1017	1	1	1
365152	13	25	2	1016	1	1	1
365153	12,5	25	4	1003	10	10	10

* По потребности.

№ шайбы	Размеры в *мм*			Применяется в подгруппе	Количество на автомобиль		
	Внутренний диаметр	Наружный диаметр	Толщина		412	427	434
365156	16	24	1	1007	12	12	12
365162	20	26	1	1701	1	1	1
365168	18,5	32	1,5	2402	1	1	1
365180-29	6,3	1,2	1	1009	21	21	21
365350-08	6,5	13	0,5	5304	2	2	2
				8204	2	2	2
				8402	17	17	17
365352-02	6,5	28	2	1109	1	1	1
365362	10,5	18	3,5	2904	4	4	4
Шайбы алюминиевые							
365028	5,2	10	1	1104	5	5	5
				3806	5	5	5
365154	36	43	2	1003	2	2	2
365160	12	21	1,5	1008	1	1	1
				3550	2	2	2
				3551	2	2	2
				3552	1	1	1
365161	15	21	1,2	3552	1	1	1
365173	27	35	1,5	1002	1	1	1
Шайбы латунные							
365038	8,2	15,5	1,5	6103	4	4	4
Шайбы медные							
365102	8,5	16	1,2	3550	3	3	3
365177	11,5	16	1,2	3501	2	2	2
365178	15	20	1,2	3506	1	1	1
365179	12,5	17	1,2	3506	1	1	1
365147	10	22	2	1017	1	1	1
365151	14	22	1	1011	1	1	1
Шайбы фибровые							
365087	15,7	27	0,6	1701	*	*	*
365145	22	26	1,5	1006	1	1	1
365155	18,5	23	1,5	1009	1	1	1
367200	26,7	35	1,5	2400	1	1	1
367201	17,7	25	1,5	2400	1	1	1
Шайбы резиновые							
365085	4,5	13	1	3711	2	2	2
				8212	2	—	—
				8402	5	5	5
				8403	4	4	4
365136	3,5	6	1,5	5304	2	2	2
365139	5	9	2	5304	2	2	2
365184	7	20	5	2808	1	—	—

* По потребности.

ШАЙБЫ ВОЛНИСТЫЕ

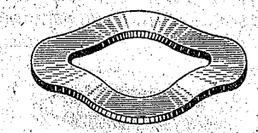

№ шайбы	Размеры в *мм*				Применяется в подгруппе	Количество на автомобиль		
	Внутренний диаметр	Наружный диаметр	Высота	Толщина		412	427	434
365141	10,5	16	1,2	0,25	6306	—	4	4
365146	12,5	22	3	1	1005	10	10	10
365340-02	29	40	4,5	0,5	1703	1	1	1
365343-02	6,2	9	1	0,25	5606	1	—	—
365345-02	9	13,5	1,2	0,25	6105	10	10	10
					6205	10	10	—
					6305	—	2	2

ШАЙБЫ

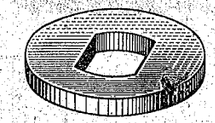

№ шайбы	Размеры в *мм*			Применяется в подгруппе	Количество на автомобиль		
	Внутренний диаметр	Наружный диаметр	Ширина прорези	Толщина		412	427	434
365039-08	8	15,5	6,1	3	6103	4	4	4

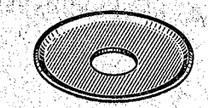

№ шайбы	Размеры в *мм*			Применяется в подгруппе	Количество на автомобиль		
	Внутренний диаметр	Наружный диаметр	Толщина		412	427	434
365164-02	7	24	1	1109	2	2	2

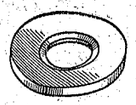

№ шайбы	Размеры в мм				Применяется в подгруппе	Количество на автомобиль		
	Внутренний диаметр	Наружный диаметр	Толщина	Размер фаски		412	427	434
365217-08	14	34	3	2×45°	2904	4	4	4

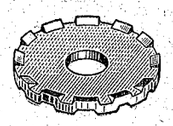

№ шайбы	Размеры в мм			Применяется в подгруппе	Количество на автомобиль		
	Внутренний диаметр	Наружный диаметр	Толщина		412	427	434
365359-02	6,5	28	2	6104 6204	4 4	4 4	4 —

ШАЙБА ЗАМКОВАЯ

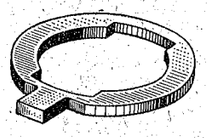

№ шайбы	Размеры в мм					Применяется в подгруппе	Количество на автомобиль		
	Внутренний диаметр	Наружный диаметр	Ширина прорези	Ширина язычка	Толщина		412	427	434
365081-02	32	46	19	8	2,5	1703	1	1	1

ШАЙБЫ КОЛПАЧКОВЫЕ

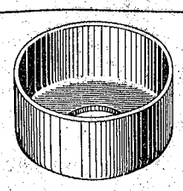

№ шайбы	Размеры в мм				Применяется в подгруппе	Количество на автомобиль		
	Диаметр отверстия	Наружный диаметр	Высота	Толщина		412	427	434
365120-29	5,3	12	6	0,8	3711 8212	2 1	2 1	2 1
365170-29	9,8	20	4,5	0,8	6105 6205	1 2	1 2	1 —

ШАЙБА ДЛЯ ВИНТОВ С ПОТАЙНОЙ ГОЛОВКОЙ ОБЛИЦОВОЧНАЯ

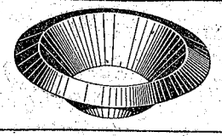

№ шайбы	Размеры в мм				Применяется в подгруппе	Количество на автомобиль		
	Внутренний диаметр	Наружный диаметр	Высота	Толщина		412	427	434
365138	4,5	10	2,2	0,6	5325 5402 5608 6902	2 6 — 16	2 6 — 16	2 14 16 16

ШАЙБЫ ПРУЖИННЫЕ ЗУБЧАТЫЕ

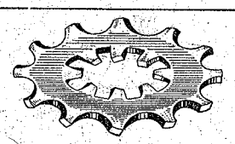

№ шайбы	Размеры в мм			Применяется в подгруппе	Количество на автомобиль		
	Внутренний диаметр	Наружный диаметр	Толщина		412	427	434
365357-29	9,6	18	0,8	3705 3716	2 10	2 8	2 8

№ шайбы	Размеры в мм			Применяется в подгруппе	Количество на автомобиль		
	Внутренний диаметр	Наружный диаметр	Толщина		412	427	434
365357-29	9,6	18	0,8	3717 3724 5606 6103 6105 6203 6205 7003 7005	4 2 2 6 8 4 8 — —	4 2 — 6 8 4 8 8 4	4 2 — 6 8 — — — —
365358-29	12,3	23	1	5605 5701 6900 6904 7000	4 4 8 16 2	— 8 8 16 —	— 8 8 16 —

ЗАКЛЕПКИ

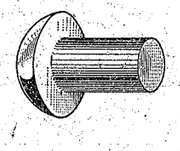

№ заклепки	Размеры в мм				Применяется в подгруппе	Количество на автомобиль		
	Диаметр стержня	Длина стержня	Диаметр головки	Высота головки		412	427	434
366004-29	3	5	6	1	1601	20	20	20

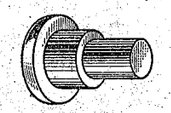

№ заклепки	Размеры в мм				Применяется в подгруппе	Количество на автомобиль		
	Диаметр стержня	Длина стержня	Диаметр головки	Высота головки		412	427	434
366132-08	6	9	10	2	5606	1	—	—

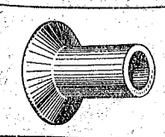

№ заклепки	Размеры в мм				Применяется в подгруппе	Количество на автомобиль		
	Диаметр стержня	Длина стержня	Диаметр сверления	Глубина сверления	Диаметр головки	Высота головки		412	427	434
366024	4	4,8	2,8	2,5	8	1,2	1601	20	20	20

ПИСТОНЫ ПРУЖИННЫЕ

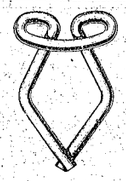

№ пистона	Размеры в мм			Применяется в подгруппе	Количество на автомобиль		
	Диаметр головки	Ширина пистона	Диаметр проволоки		412	427	434
366153-04	13	8	1,6	5109	14	14	—
366153-08	13	8	1,6	8212 8402	4 17	— 17	— 17
366154-29	13	12,5	1,6	2802 5206 5402 5608 6102 6202	8 6 16 3 4 2	8 — 14 — 4 2	8 — — — 4 —



№ пистона	Размеры в мм				Применяется в подгруппе	Количество на автомобиль		
	Длина пистона	Высота пистона	Толщина профиля	Ширина профиля		412	427	434
366159-29	20	17	1	2	6103 6203	2 8	2 8	2 —

ШПЛИНТ

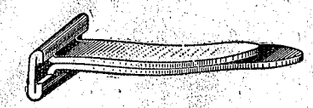

№ шплинта	Размеры в мм				Применяется в подгруппе	Количество на автомобиль		
	Длина головки	Ширина головки	Длина шплинта	Ширина шплинта и толщина листа заготовки		412	427	434
366504-29	6,5	5	18	3×0,6	8403	18	18	18

КОЛЬЦА ПРУЖИННЫЕ УПОРНЫЕ

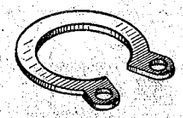

№ кольца	Размеры в мм					Применяется в подгруппе	Количество на автомобиль		
	Внутренний диаметр	Наружный диаметр	Толщина материала	Расстояние между центрами отверстий	Диаметр отверстия		412	427	434
366560	10,8	14,2	2,2	3	2	1006	1	1	1
366561	20,1	24,9	3,2	5	2	1006	1	1	1

ЗАГЛУШКА

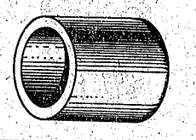

№ заглушки	Размеры в мм			Применяется в подгруппе	Количество на автомобиль		
	Диаметр заглушки	Толщина материала	Длина заглушки		412	427	434
367017	10	1	9	1006	2	2	2

ХОМУТЫ ДЛЯ ГИБКИХ ШЛАНГОВ

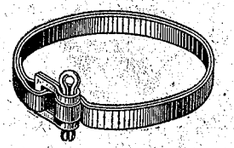

№ хомута	Размеры в мм		Применяется в подгруппе	Количество на автомобиль		
	Диаметр хомута	Ширина и толщина ленты		412	427	434
367020	18	5×0,3	1104	3	3	3
			3552	2	2	2
367024	50	5×0,3	8102	2	2	2
			1014	2	2	2
367048	26	5×0,3	1109	2	2	2
			8101	4	4	4
367233	68	5×0,3	1101	1	—	1
			3403	1	1	1
367298	56	5×0,3	1109	1	1	1

МАСЛЕНКА КОЛПАЧКОВАЯ

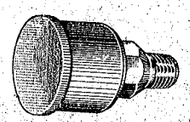

№ масленки	Диаметр резьбы	Применяется в подгруппе	Количество на автомобиль		
			412	427	434
367050	К 1/8″ (Бриггс)	2400	2	2	2

ПРОБКИ

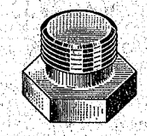

№ пробки	Размеры в мм				Применяется в подгруппе	Количество на автомобиль		
	Диаметр и шаг резьбы	Высота	Высота головки	Размер под ключ		412	427	434
366720-29	М18×1,5	22	7	24	1009	1	1	1

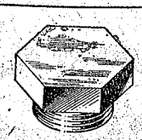

№ пробки	Размеры в мм				Применяется в подгруппе	Количество на автомобиль		
	Диаметр и шаг резьбы	Высота	Высота головки	Размер под ключ		412	427	434
366722-29	М22×1,5	22	8	30	1301	2	2	2
367100-02	М11×1	11	4	14	3501	*	*	*
367105-29	М36×1,5	17	5	45,8	1003	2	2	2

* По потребности.

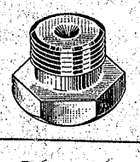

№ пробки	Размеры в мм				Применяется в подгруппе	Количество на автомобиль		
	Диаметр и шаг резьбы	Высота	Высота головки	Размер под ключ		412	427	434
366723-029	М20×2	20	6	24	3401	1	1	1
366724-15	М12×1,25	18	5	19	1008	1	1	1
					3501	4	4	4
367090-02-Т	М12×1	11	4	14	3502	2	2	2
					3505	1	1	1
					3550	2	2	2

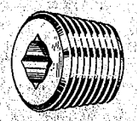

№ пробки	Размеры в мм					Применяется в подгруппе	Количество на автомобиль		
	Диаметр резьбы и число ниток на 1″	Длина резьбы	Глубина квадрата под ключ	Размер под ключ			412	427	434
366748	К 1/2″×14	14	8,5	9		1701	2	2	2

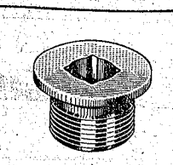

№ пробки	Размеры в мм				Применяется в подгруппе	Количество на автомобиль		
	Диаметр и шаг резьбы	Размер под ключ	Глубина квадрата	Высота головки	Диаметр головки		412	427	434
367088	М18×1,5	9	7	2	25	2400	1	1	1

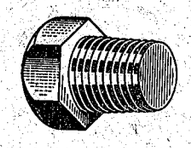

№ пробки	Размеры в мм				Применяется в подгруппе	Количество на автомобиль		
	Диаметр резьбы и число ниток на 1″	Длина резьбы	Высота головки	Размер под ключ		412	427	434
367091-29	К 1/8″×27	10	5	14	1017	1	1	1



№ пробки	Размеры в мм				Применяется в подгруппе	Количество на автомобиль		
	Диаметр и шаг резьбы	Высота	Ширина прорези	Глубина прорези		412	427	434
367096	М18×1,5	14	2	2	1005	4	4	4

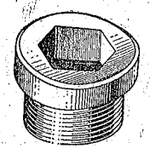

№ пробки	Размеры в *мм*					Применяется в подгруппе	Количество на автомобиль		
	Диаметр и шаг резьбы	Высота головки	Диаметр головки	Глубина шестигранника под ключ	Размер под ключ		412	427	434
366725	M27×1,5	4	36	11	12	1002	1	1	1
367102-29	M22×1,5	7	26	9	14	1006	1	1	1

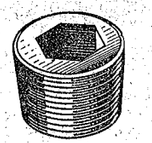

№ пробки	Размеры в *мм*				Применяется в подгруппе	Количество на автомобиль		
	Диаметр резьбы и число ниток на 1″	Длина резьбы	Глубина шестигранника под ключ	Размер под ключ		412	427	434
367103	K 1/4″×18	11	7	7	1002	4	4	4
367104	K 3/8″×18	12	8	9	1002	1	1	1

КЛАПАН ВОЗДУШНЫЙ (САПУН)

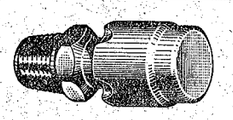

№ сапуна	Диаметр резьбы	Длина в *мм*	Применяется в подгруппе	Количество на автомобиль		
				412	427	434
367110	K 1/8″	26	2400	1	1	1

КЛАПАН ПРЕДОХРАНИТЕЛЬНЫЙ

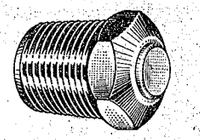

№ клапана	Диаметр резьбы	Длина в *мм*	Применяется в подгруппе	Количество на автомобиль		
				412	427	434
367116	K 1/8″	12,5	2201	2	2	2

ШТИФТ ЦИЛИНДРИЧЕСКИЙ С ФАСКОЙ ПОД УГЛОМ 15°



№ штифта	Размеры в *мм*		Применяется в подгруппе	Количество на автомобиль		
	Диаметр	Длина		412	427	434
361901	6	23	1601	3	3	3

ШТИФТЫ ЦИЛИНДРИЧЕСКИЕ С ФАСКОЙ ПОД УГЛОМ 45°

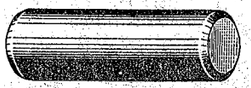

№ штифта	Размеры в *мм*		Применяется в подгруппе	Количество на автомобиль		
	Диаметр	Длина		412	427	434
361890	8	10	1006	1	1	1
367151	6,35	17	1601	2	2	2
367174-18	4	37	3402	2	2	2

ШТИФТЫ С НАКАТКОЙ

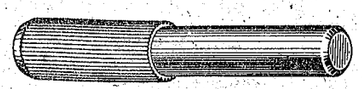

№ штифта	Размеры в *мм*			Применяется в подгруппе	Количество на автомобиль		
	Диаметр	Длина	Длина накатки		412	427	434
367162-08	4	28	10	6904	16	16	16
367166	6	23	12	1702	1	1	1
367167-08	4	20	12,5	5110	—	2	—
367179-08	3,5	35	3,5	6105	2	2	2
				6205	2	2	—

ШТИФТЫ ТРУБЧАТЫЕ

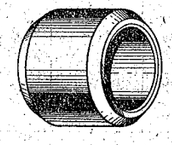

№ штифта	Размеры в *мм*			Применяется в подгруппе	Количество на автомобиль		
	Наружный диаметр	Внутренний диаметр	Длина штифта		412	427	434
361980	12	8,5	11	1002	2	2	2
				1005	4	4	4
361981	16,5	13	15	1003	2	2	2
				1005	10	10	10
				1601	2	2	2

ШТИФТЫ

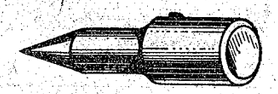

№ штифта	Размеры в *мм*				Применяется в подгруппе	Количество на автомобиль		
	Диаметр стержня	Диаметр проточки	Длина штифта	Длина проточки		412	427	434
361891-29	7	5	27	16,5	1002	1	1	1

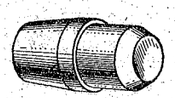

№ штифта	Размеры в *мм*				Применяется в подгруппе	Количество на автомобиль		
	Диаметр стержня	Диаметр проточки	Длина штифта	Длина проточки		412	427	434
361897	10	8	18	8	2912	8	—	—

МУФТА КОНУСНАЯ

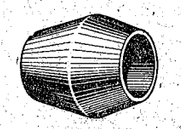

№ муфты	Размеры в *мм*			Угол конуса в градусах	Применяется в подгруппе	Количество на автомобиль		
	Внутренний диаметр	Наружный диаметр	Высота			412	427	434
367181	3	5	4,6	36	3706	2	2	2

ГАЙКА-БАРАШЕК

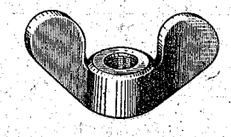

№ гайки	Размеры в *мм*					Применяется в подгруппе	Количество на автомобиль		
	Диаметр резьбы	Высота гайки	Общая высота	Диаметр гайки	Длина барашка		412	427	434
367377-29	M6	7,5	18	14	36	3703	2	2	2
						5208	1	1	1

ШТУЦЕР ПРЯМОЙ (НИППЕЛЬ)

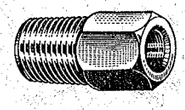

№ штуцера	Размеры в *мм*			Применяется в подгруппе	Количество на автомобиль		
	Диаметр и шаг резьбы одного конца	Диаметр и шаг резьбы другого конца	Размер под ключ		412	427	434
367625-29	М8×1	К 1/8″	12	3706	1	1	1

ШТУЦЕР УГЛОВОЙ (УГОЛЬНИК)

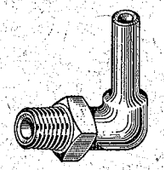

№ штуцера	Размеры в *мм*		Применяется в подгруппе	Количество на автомобиль		
	Диаметр резьбы и число ниток на 1″	Размер под ключ		412	427	434
367552	К 1/8″×27	11	1104	1	1	1

СКОБКА



№ скобки	Размеры в *мм*			Применяется в подгруппе	Количество на автомобиль		
	Внутренний диаметр	Высота	Диаметр проволоки		412	427	434
367775	6	15	1,5	7003 7005	— —	12 12	— —

ПРЕСС-МАСЛЕНКИ

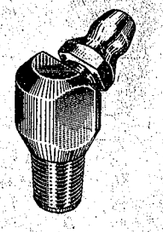

№ пресс-масленки	Тип	Угол наклона носика к оси масленки в градусах	Диаметр резьбы	Размеры в *мм*		Применяется в подгруппе	Количество на автомобиль		
				Длина	Размер под ключ		412	427	434
367866	Угловая	45	М6 (коническая)	18	9	2912	—	—	2



№ пресс-масленки	Тип	Диаметр резьбы	Размеры в *мм*		Применяется в подгруппе	Количество на автомобиль		
			Длина	Размер под ключ		412	427	434
367868-08	Прямая укороченная	М6 (коническая)	13	8	2904	2	2	2

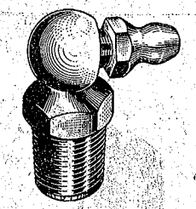

№ пресс-масленки	Тип	Угол наклона носика к оси масленки в градусах	Диаметр резьбы	Размеры в *мм*		Применяется в подгруппе	Количество на автомобиль		
				Длина	Размер под ключ		412	427	434
367875-08	Угловая	90	К1/8″	22	11	2904	6	6	6

СКРЕПКА ПЛОСКАЯ

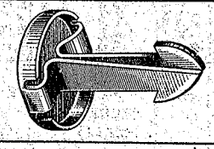

№ скрепки	Размеры в *мм*				Применяется в подгруппе	Количество на автомобиль		
	Ширина	Высота	Длина	Толщина листа		412	427	434
367909-29	16	10	22,5	0,8	5312	9	9	9

СКРЕПКА ПРОВОЛОЧНАЯ

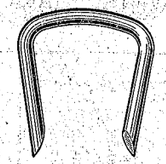

№ скрепки	Размеры в *мм*			Применяется в подгруппе	Количество на автомобиль		
	Ширина	Высота	Диаметр проволоки		412	427	434
367915	18	16	1,8	6902	22	22	22
				6903	8	8	8
				7001	2	—	—
				7002	66	25	—

ЗАПАСНЫЕ ЧАСТИ К АВТОМОБИЛЯМ «МОСКВИЧ» МОДЕЛЕЙ 408, 426 и 433

Группа 10. ДВИГАТЕЛЬ

№ детали или узла	Наименование	Количество на автомобиль		
		408	426	433
	Подгруппа 1000. Двигатель в сборе			
408Э-1000400 *1	Двигатель со сцеплением и оборудованием в сборе (без коробки передач)	1	1	1
408Э-1000400-Б *2	Двигатель со сцеплением и оборудованием в сборе (без коробки передач)	1	1	1
408Э-1000450 *1	Двигатель со сцеплением в сборе (без оборудования и коробки передач)	1	1	1
408Э-1000450-Б *2	Двигатель со сцеплением в сборе (без оборудования и коробки передач)	1	1	1
407-1000101-Р	Комплект поршневых колец (на один двигатель) нормального размера	1	1	1
407-1000101-Р3	Комплект поршневых колец (на один двигатель), увеличенных на 0,25 *мм*	1	1	1
407-1000101-Р6	Комплект поршневых колец (на один двигатель), увеличенных на 0,5 *мм*	1	1	1
407-1000101-Р8	Комплект поршневых колец (на один двигатель), увеличенных на 1,00 *мм*	1	1	1
407-1000101-Р9	Комплект поршневых колец (на один двигатель), увеличенных на 1,5 *мм*	1	1	1
408-1000102 *3	Комплект вкладышей коренных подшипников (на один двигатель) нормального размера	1	1	1
408-1000102-Р1 *3	Комплект вкладышей коренных подшипников (на один двигатель), уменьшенных на 0,05 *мм*	1	1	1
408-1000102-Р2 *3	Комплект вкладышей коренных подшипников (на один двигатель), уменьшенных на 0,25 *мм*	1	1	1
408-1000102-Р3 *3	Комплект вкладышей коренных подшипников (на один двигатель), уменьшенных на 0,3 *мм*	1	1	1
408-1000102-Р4 *3	Комплект вкладышей коренных подшипников (на один двигатель), уменьшенных на 0,5 *мм*	1	1	1
408-1000102-Р5 *3	Комплект вкладышей коренных подшипников (на один двигатель), уменьшенных на 0,75 *мм*	1	1	1
408-1000102-Р6 *3	Комплект вкладышей коренных подшипников (на один двигатель), уменьшенных на 1,0 *мм*	1	1	1
408-1000102-Р7 *3	Комплект вкладышей коренных подшипников (на один двигатель), уменьшенных на 1,25 *мм*	1	1	1
408-1000102-Б *4	Комплект вкладышей коренных подшипников (на один двигатель) нормального размера	1	1	1
408-1000102-Р-Б *4	Комплект вкладышей коренных подшипников (на один двигатель), уменьшенных на 0,05 *мм*	1	1	1
408-1000102-Р2-Б *4	Комплект вкладышей коренных подшипников (на один двигатель), уменьшенных на 0,25 *мм*	1	1	1
408-1000102-Р3-Б *4	Комплект вкладышей коренных подшипников (на один двигатель), уменьшенных на 0,3 *мм*	1	1	1
408-1000102-Р4-Б *4	Комплект вкладышей коренных подшипников (на один двигатель), уменьшенных на 0,5 *мм*	1	1	1
408-1000102-Р5-Б *4	Комплект вкладышей коренных подшипников (на один двигатель), уменьшенных на 0,75 *мм*	1	1	1
408-1000102-Р6-Б *4	Комплект вкладышей коренных подшипников (на один двигатель), уменьшенных на 1,0 *мм*	1	1	1
408-1000102-Р7-Б *4	Комплект вкладышей коренных подшипников (на один двигатель), уменьшенных на 1,25 *мм*	1	1	1
407-1000104-А	Комплект вкладышей шатунных подшипников (на один двигатель) нормального размера	1	1	1
407-1000104-Р1-А	Комплект вкладышей шатунных подшипников (на один двигатель), уменьшенных на 0,05 *мм*	1	1	1
407-1000104-Р2-А	Комплект вкладышей шатунных подшипников (на один двигатель), уменьшенных на 0,25 *мм*	1	1	1
407-1000104-Р4-А	Комплект вкладышей шатунных подшипников (на один двигатель), уменьшенных на 0,5 *мм*	1	1	1
407-1000104-Р5-А	Комплект вкладышей шатунных подшипников (на один двигатель), уменьшенных на 0,75 *мм*	1	1	1
407-1000104-Р6-А	Комплект вкладышей шатунных подшипников (на один двигатель), уменьшенных на 1,0 *мм*	1	1	1
407-1000104-Р7-А	Комплект вкладышей шатунных подшипников (на один двигатель), уменьшенных на 1,25 *мм*	1	1	1
408-1000107 *3	Коленчатый вал с вкладышами коренных и шатунных подшипников (комплект)	1	1	1
408-1000107-Б *4	Коленчатый вал с вкладышами коренных и шатунных подшипников (комплект)	1	1	1

Пояснения к подгруппе 1000:

*1 Предназначен для автомобилей, выпущенных до 17 октября 1967 г., имеющих двигатели с номерами до 250829.
*2 Предназначен для автомобилей, выпускаемых с 17 октября 1967 г., имеющих двигатели с номерами от 250829.
*3 Пригоден для установки на двигатели, имеющие порядковые номера до 5484, выпущенные до 10 апреля 1965 г.
*4 Пригоден для установки на двигатели, имеющие порядковые номера с 5484, выпускающиеся после 10 апреля 1965 г.

Подгруппа 1001. Подвеска двигателя

402-1001015-Б	Кронштейн передней опоры двигателя правый	1	1	1
403-1001018	Подушка передней опоры двигателя правая с переходником в сборе	1	1	1
403-1001019	Подушка передней опоры двигателя левая с переходником в сборе	1	1	1
400-1001020	Подушка передней опоры двигателя в сборе	2	2	2
403-1001024	Переходник подушки передней опоры двигателя правый в сборе	1	1	1
403-1001026	Переходник подушки передней опоры двигателя левый в сборе	1	1	1
408-1001050 *1	Подушка задней опоры двигателя в сборе	1	1	1
408-1001050-Б *2	Подушка задней опоры двигателя в сборе	1	1	1

Пояснения к подгруппе 1001:

*1 Предназначена для двигателей, выпущенных до 5 января 1967 г., имеющих номера до 167383.
*2 Предназначена для двигателей, выпускаемых с 5 января 1967 г., имеющих номера от 167383.

Подгруппа 1002. Блок цилиндров

408-1002010	Блок цилиндров в сборе	1	1	1
407-1002070	Кольцо крышки распределительных шестерен уплотнительное	1	1	1
400-1002115-02	Прокладка крышки коробки толкателей	1	1	1
400-1002120	Кольцо уплотнительное шпильки крепления крышки коробки толкателей	2	2	2

№ детали или узла	Наименование	Количество на автомобиль		
		408	426	433
	Подгруппа 1003. Головка блока цилиндров			
400-1002145	Пробка маслоналивного патрубка в сборе	1	1	1
408-1003020	Прокладка головки блока цилиндров в сборе	1	1	1
407-1003262 *1	Прокладка пробки маслоналивного патрубка	1	1	1
407-1003270-01	Прокладка кожуха головки блока цилиндров	1	1	1
407-1003300-01	Прокладка крышки люка в кожухе головки блока цилиндров	2	2	2
408-1003950	Головка блока цилиндров с седлами, направляющими втулками и пробкой в сборе (комплект)	1	1	1

Пояснение к подгруппе 1003:

*1 Введена с 1 марта 1967 г. на автомобилях, имеющих двигатели с номерами от 183533. На автомобилях, выпущенных до 1 марта 1967 г., имеющих двигатели с номерами до 183533, применение прокладки возможно при удалении из пробки стальной шайбы и картонной прокладки.

	Подгруппа 1004. Поршни и шатуны			
407-1004014-Р	Поршень с пальцем и стопорными кольцами в сборе, нормального размера	4	4	4
407-1004014-Р3	Поршень с пальцем и стопорными кольцами в сборе, увеличенный на 0,25 *мм*	4	4	4
407-1004014-Р6	Поршень с пальцем и стопорными кольцами в сборе, увеличенный на 0,50 *мм*	4	4	4
407-1004014-Р8	Поршень с пальцем и стопорными кольцами в сборе, увеличенный на 1,00 *мм*	4	4	4
407-1004014-Р9	Поршень с пальцем и стопорными кольцами в сборе, увеличенный на 1,50 *мм*	4	4	4
407-1004015-А3	Поршень нормального размера	4	4	4
407-1004015-Р3-А3	Поршень, увеличенный на 0,25 *мм*	4	4	4
407-1004015-Р6-А3	Поршень, увеличенный на 0,5 *мм*	4	4	4
407-1004015-Р8-А3	Поршень, увеличенный на 1,0 *мм*	4	4	4
407-1004015-Р9-А3	Поршень, увеличенный на 1,5 *мм*	4	4	4
407-1004020	Палец поршневой	4	4	4
407-1004022	Кольцо поршневого пальца стопорное	8	8	8
407-1004045-А1	Шатун в сборе	4	4	4
407-1004052	Втулка шатуна	4	4	4
407-1004061	Болт шатуна с гайкой в сборе (комплект)	8	8	8
407-1004064	Гайка болта крышки шатуна	8	8	8
	Подгруппа 1005. Коленчатый вал и маховик			
400-1005031	Шестерня коленчатого вала (распределительная)	1	1	1
407-1005034 *1	Сальник коленчатого вала в сборе	1	1	1
407-1005036-В*1	Кольцо сальника коленчатого вала	1	1	1
400-1005054	Храповик коленчатого вала	1	1	1
408-1005050*2	Шкив коленчатого вала	1	1	1
408-1005115	Маховик в сборе	1	1	1
402-1005125	Венец маховика зубчатый	1	1	1
408-1005127	Болт крепления маховика	4	4	4
408-1005160	Сальник коленчатого вала задний в сборе	1	1	1
408-1005183	Полукольцо (шайба) упорного подшипника коленчатого вала	2	2	2

Пояснения к подгруппе 1005:

*1 Введены с 16 сентября 1967 г. на автомобилях, имеющих двигатели с номерами от 241720. На автомобилях, выпущенных до 16 сентября 1967 г., имеющих двигатели с номерами до 241720, применение сальника возможно при удалении из шкива коленчатого вала войлочного уплотнительного кольца. Одновременно следует заменить имеющееся кольцо сальника коленчатого вала (дет. 407-1005036) на новое — дет. 407-1005036-Б.

*2 Применяется с 18 апреля 1960 г. Для автомобилей прежних выпусков следует использовать комплект 407-1005350-А (шкив с сальниками).

	Подгруппа 1006. Распределительный вал			
407-1006015	Вал распределительный	1	1	1
407-1006018	Фланец распределительного вала упорный	1	1	1
400-1006020	Шестерня распределительного вала	1	1	1
407-1006024	Втулка распределительного вала передняя	1	1	1
401-1006025	Втулка распределительного вала средняя	1	1	1
401-1006026	Втулка распределительного вала задняя	1	1	1

№ детали или узла	Наименование	Количество на автомобиль		
		408	426	433
	Подгруппа 1007. Клапаны и толкатели			
408-1007010	Клапан впускной	4	4	4
408-1007015	Клапан выпускной	4	4	4
407-1007017 *1	Наконечник стержня клапана	8	8	8
408-1007020	Пружина клапана наружная	8	8	8
408-1007021	Пружина клапана внутренняя	8	8	8
408-1007023	Тарелка пружины клапана	8	8	8
407-1007027-А	Шайба тарелки пружины клапана уплотнительная	8	8	8
408-1007028	Сухарь клапана	16	16	16
408-1007030	Шайба пружины клапана опорная	8	8	8
407-1007032-РП	Втулка клапана направляющая, увеличенная на 0,3 *мм*	8	8	8
407-1007055-Б2	Толкатель клапана	8	8	8
407-1007055-Б2-Р1	Толкатель клапана, увеличенный на 0,125 *мм*	8	8	8
407-1007055-Б2-Р2	Толкатель клапана, увеличенный на 0,250 *мм*	8	8	8
407-1007078-РП	Седло впускного клапана вставное, увеличенное на 0,5 *мм*	4	4	4
407-1007080-РП	Седло выпускного клапана вставное, увеличенное на 0,5 *мм*	4	4	4
407-1007090-Б2	Штанга толкателя	8	8	8
407-1007102-Б	Ось коромысел клапанов с заглушкой в сборе	2	2	2
407-1007106	Стойка оси коромысел клапанов	4	4	4
407-1007116	Коромысло впускного и выпускного клапанов I и III цилиндров	4	4	4
407-1007122 *1	Болт коромысла клапана нажимной (регулировочный)	8	8	8
407-1007146	Коромысло впускного и выпускного клапанов II и IV цилиндров	4	4	4

Пояснение к подгруппе 1007:

*1 Пригоден только для двигателей, выпущенных до 29 июля 1970 г., имеющих номера до 546816.

	Подгруппа 1008. Газопровод			
408-1008015-Б *1	Труба впускная	1	1	1
408-1008016-01	Прокладка между впускной трубой и головкой блока цилиндров	1	1	1
407-1008025-А	Труба выпускная	1	1	1
407-1008036	Прокладка между выпускной трубой и головкой блока цилиндров	4	4	4

Пояснение к подгруппе 1008:

*1 Введена с 10 июля 1965 г. на автомобилях, имеющих двигатели с номерами от 13718. На автомобилях, выпущенных до 10 июля 1965 г., имеющих двигатели с номерами до 13718, применение этой впускной трубы возможно при одновременной установке нового карбюратора типа К126П—узла $\frac{\text{408-1107010-Б}}{\text{К126П-1107010}}$.

	Подгруппа 1009. Масляный картер			
408-1009010	Картер масляный в сборе	1	1	1
408-1009070-01	Прокладка масляного картера правая	1	1	1
408-1009071-01	Прокладка масляного картера левая	1	1	1
401-1009072	Прокладка масляного картера передняя и задняя	2	2	2
	Подгруппа 1011. Масляный насос			
408-1011010-А1	Насос масляный в сборе	1	1	1
400-1011070	Шестерня привода масляного насоса	1	1	1
408-1011095	Втулка шестерни привода масляного насоса	1	1	1
	Подгруппа 1012. Масляный фильтр грубой очистки			
402-1012010-А / МФ2	Фильтр масляный грубой очистки в сборе (фильтрующий элемент с рукояткой и крышкой корпуса)	1	1	1
402-1012025	Прокладка крышки элемента масляного фильтра грубой очистки	1	1	1
403-1012100	Прокладка масляного фильтра грубой очистки к блоку цилиндров	1	1	1

№ детали или узла	Наименование	Количество на автомобиль		
		408	426	433
	Подгруппа 1013. Масляный радиатор			
408-1013010 *1	Радиатор масляный в сборе	1	1	1
408-1013010-Б1 *2	Радиатор масляный в сборе	1	1	1

Пояснения к подгруппе 1013:

*1 Предназначен для автомобилей, выпущенных до 17 октября 1967 г., имеющих двигатели с номерами до 250934.
*2 Предназначен для автомобилей, выпускаемых с 17 октября 1967 г., имеющих двигатели с номерами от 250934.

	Подгруппа 1017. Масляный фильтр тонкой очистки			
401-1017035-02	Элемент масляного фильтра тонкой очистки фильтрующий типа ДАСФО-3 и ЭФА-3 в сборе	1	1	1
401-1017058-Б	Прокладка крышки масляного фильтра тонкой очистки	1	1	1
408-1017120	Шланг гибкий масляного фильтра тонкой очистки подводной в сборе	1	1	1
408-1017124	Шланг гибкий масляного фильтра тонкой очистки отводной в сборе	1	1	1
	Подгруппа 1018. Маслопроводы			
407-1018050	Трубка подвода масла из магистрали к головке блока (к стойке оси коромысел клапанов) в сборе	1	1	1

Группа 11. СИСТЕМА ПИТАНИЯ

	Подгруппа 1101. Топливный бак			
408-1101010	Бак топливный с пробками (наливной трубы и спускного отверстия) в сборе	1	—	—
426-1101010	Бак топливный с пробками (наливной трубы и спускного отверстия) в сборе	—	1	1
	Подгруппа 1103. Пробка топливного бака			
402-1103010-А1	Пробка топливного бака в сборе	1	1	1
407-1003262 *1	Прокладка пробки топливного бака	1	1	1

Пояснение к подгруппе 1103:

*1 Введена с 1 марта 1967 г. на автомобилях, имеющих двигатели с номерами от 183533. На автомобилях, выпущенных до 1 марта 1967 г., имеющих двигатели с номерами до 183533, применение прокладки возможно при удалении из пробки стальной шайбы, пробковой и картонной прокладок.

	Подгруппа 1104. Топливопроводы			
408-1104012	Трубка приемная топливного бака с фланцем и фильтром в сборе	1	1	1
408-1104019	Прокладка фланца приемной трубки топливного бака	1	1	1
408СЭ-1104042	Трубка от топливного бака к гибкому шлангу, присоединяемому к топливному насосу	1	1	1
408СЭ-1104090-А	Трубка от топливного насоса к карбюратору в сборе	1	1	1
	Подгруппа 1106. Топливный насос			
402-1106010	Насос топливный в сборе	1	1	1
51-1106018	Головка топливного насоса	1	1	1
13-1106020	Клапан топливного насоса в сборе	2	2	2
51-1106045	Фильтр топливного насоса в сборе	1	1	1

№ детали или узла	Наименование	Количество на автомобиль		
		408	426	433
51-1106056	Стакан отстойника топливного насоса	1	1	1
400-1106058 12-1106058	Прокладка стакана отстойника топливного насоса	1	1	1
402-1106062 12-1106062	Коромысло отстойника топливного насоса в сборе	1	1	1
402-1106090-Б	Корпус топливного насоса в сборе	1	1	1
400-1106110-В	Рычаг привода топливного насоса в сборе	1	1	1
51-1106120-Б	Рычаг тяги диафрагмы топливного насоса	1	1	1
51-1106128	Ось рычага привода топливного насоса	1	1	1
52-1106142	Диафрагма топливного насоса	4	4	4
400-1106150-Б	Пружина диафрагмы топливного насоса	1	1	1
	Подгруппа 1107. Карбюратор			
408-1107010-Б *1 К126П-1107010	Карбюратор типа К126П в сборе	1	1	1
К126-1107012-А	Прокладка поплавковой камеры	1	1	1
К126П-1107014	Прокладка смесительных камер	1	1	1
К126Н-1107046	Серьга привода ускорительного насоса	1	1	1
К126П-1107202	Главный топливный жиклер правый	1	1	1
К126П-1107203	Главный топливный жиклер левый	1	1	1
К126П-1107205	Топливный жиклер системы холостого хода в сборе	1	1	1
К126-1107225	Смотровое стекло	1	1	1
К126-1107227	Прокладка смотрового стекла со стороны корпуса топливной гайки уплотнительная	1	1	1
К126-1107228-А	Прокладка смотрового стекла со стороны гайки уплотнительная	1	1	1
К126П-1107320	Поплавок в сборе	1	1	1
К59-1107325	Сетка фильтра в сборе	1	1	1
К126-1107330	Клапан подачи топлива в сборе	1	1	1
К59-1107430	Клапан экономайзера в сборе	1	1	1

Пояснение к подгруппе 1107:

*1 Введен с 10 июля 1965 г. на автомобилях, имеющих двигатели с номерами от 13718. На автомобилях, выпущенных до 10 июля 1965 г., имеющих двигатели с номерами до 13718, применение карбюратора возможно при одновременной установке впускной трубы — дет. 408-1008015-Б.

	Подгруппа 1108. Акселератор (управление подачей топлива)			
408-1108082	Подшипник валика карбюратора	1	1	1
412-1108103	Ручка тяги управления воздушной заслонкой в сборе	1	1	1
425-5304090	Чехол педали акселератора пылезащитный	1	1	1
	Подгруппа 1109. Воздушный фильтр			
408-1109012-А1	Фильтр воздушный в сборе	1	1	1
408-1109152	Прокладка воздушного фильтра уплотнительная	1	1	1

Группа 12. СИСТЕМА ВЫПУСКА ГАЗА

	Подгруппа 1201. Глушитель шума выпуска			
408-1201950	Глушитель с выхлопной трубой в сборе (комплект)	1	1	1

№ детали или узла	Наименование	Количество на автомобиль		
		408	426	433
	Подгруппа 1203. Трубы и подвеска глушителя шума выпуска			
408-1203010	Труба приемная глушителя в сборе	1	1	1
402-1203019	Прокладка приемной трубы глушителя в сборе	1	1	1
408-1203057	Ремень подвески глушителя	2	2	2

Группа 13. СИСТЕМА ОХЛАЖДЕНИЯ

	Подгруппа 1301. Радиатор			
408-1301008 *1	Радиатор с каркасом, сливной трубкой и пробкой горловины в сборе	1	1	1
412-1301008-10 *2	Радиатор с каркасом, сливной трубкой и пробкой горловины в сборе	1	1	1
	Подгруппа 1302. Подвеска радиатора			
400-1302045	Подушка подвески радиатора	2	2	2
	Подгруппа 1303. Трубопроводы и шланги			
407-1303010-А *1	Шланг для отводного патрубка радиатора	1	1	1
408-1303010-А *2	Шланг для отводного патрубка радиатора	1	1	1
407-1303025-А *1	Шланг для подводного патрубка радиатора	1	1	1
408-1303025-Г1 *2	Шланг для подводного патрубка радиатора	1	1	1
402-1303028-А	Шланг для входного патрубка водяного насоса	1	1	1

Пояснения к подгруппам 1301 и 1303:

*1 Предназначен для автомобилей, выпущенных до 17 октября 1967 г., имеющих двигатели с номерами до 250934.
*2 Предназначен для автомобилей, выпускаемых с 17 октября 1967 г., имеющих двигатели с номерами от 250934.

	Подгруппа 1304. Пробка радиатора			
402-1304010	Пробка радиатора в сборе	1	1	1
	Подгруппа 1305. Сливной краник			
400-1305010-01 КР-31	Краник сливной (радиатора и блока цилиндров) в сборе	2	2	2
	Подгруппа 1306. Термостат			
400-1306010-А2 ТС-1	Термостат в сборе	1	1	1
	Подгруппа 1307. Водяной насос			
402-1307010-А	Насос водяной в сборе	1	1	1
401-1307027-А 20703-К	Подшипник водяного насоса	2	2	2
401-1307030-Б1	Крыльчатка водяного насоса с сальником в сборе	1	1	1
401-1307031-Р	Уплотнение валика крыльчатки водяного насоса (комплект деталей)	1	1	1
401-1307038-А	Манжета сальника крыльчатки водяного насоса	1	1	1
401-1307041-Б3 ОК-2052-А	Шайба сальника крыльчатки водяного насоса упорная	1	1	1
	Подгруппа 1308. Вентилятор			
402-1308010	Вентилятор системы охлаждения в сборе	1	1	1
402-1308020	Ремень привода вентилятора	1	1	1
402-1308026	Шкив вентилятора в сборе	1	1	1

№ детали или узла	Наименование	Количество на автомобиль		
		408	426	433

Группа 16. СЦЕПЛЕНИЕ

	Подгруппа 1601. Сцепление			
402-1601090-А	Диск сцепления нажимной с кожухом в сборе	1	1	1
402-1601095	Рычаг диска сцепления отжимной	3	3	3
402-1601096	Пластина опорная отжимного рычага диска сцепления	3	3	3
402-1601098-А	Палец отжимного рычага диска сцепления регулировочный	3	3	3
402-1601099-Б1	Пружина отжимного рычага диска сцепления	3	3	3
402-1601102-02	Гайка регулировочного пальца отжимного рычага диска сцепления	3	3	3
402-1601104	Пята отжимных рычагов диска сцепления	1	1	1
402-1601106-А	Звено пяты и отжимных рычагов диска сцепления соединительное	3	3	3
402-1601115-02	Пружина сцепления нажимная	6	6	6
402-1601130-А2	Диск сцепления ведомый в сборе	1	1	1
402-1601138	Накладка ведомого диска сцепления фрикционная	2	2	2
402-1601180	Подпятник выключения сцепления в сборе	1	1	1
402-1601182 *1	Подпятник выключения сцепления	1	1	1
402-1601187-Б1	Звено подпятника и вилки выключения сцепления соединительное	2	2	2
403-1601200-А *2	Вилка выключения сцепления с втулками в сборе	1	1	1
403-1601211-А1	Чехол вилки выключения сцепления пылезащитный	1	1	1
403-1601215	Ось вилки выключения сцепления	1	1	1
408-1601216	Втулка оси вилки выключения сцепления	2	2	2
403-1601218 *3	Кронштейн вилки выключения сцепления в сборе	1	1	1
403-1601220	Стопор оси вилки выключения сцепления	1	1	1
ВК-407-1601950	Диск сцепления нажимной с теплоизоляционными шайбами (комплект)	1	1	1
403-1601952	Картер сцепления с кронштейном в сборе (комплект)	1	1	1

Пояснения к подгруппе 1601:

*1 Поставляется только по заказам ремонтных заводов.
*2 Применяется на автомобилях, выпускаемых с 25 декабря 1965 г., имеющих двигатели с номерами от 60198; взаимозаменяема с вилкой в сборе — дет. 403-1601200.
*3 Предназначен для автомобилей, выпущенных до 6 марта 1966 г., имеющих двигатели с номерами до 80842.

	Подгруппа 1602. Привод выключения сцепления			
403Ю-1602017	Втулка ступицы педали сцепления	2	2	2
403-1602048	Накладка площадки педали сцепления	1	1	1
403-1602055	Ось педали сцепления	1	1	1
402-3501051	Манжета поршня рабочего цилиндра привода выключения сцепления уплотнительная	1	1	1
403-3501064	Клапан выпуска воздуха из рабочего цилиндра привода выключения сцепления	1	1	1
402-3501065	Колпачок клапана выпуска воздуха из рабочего цилиндра привода выключения сцепления	1	1	1
ГАЗ-12-3501049	Пружина педали сцепления оттяжная	1	1	1
403-1602094-Б *1	Пружина вилки выключения сцепления оттяжная	1	1	1
403-1602155	Рабочий цилиндр привода выключения сцепления в сборе	1	1	1
403-1602510-01	Поршень рабочего цилиндра привода выключения сцепления	1	1	1
403-1602514	Колпак рабочего цилиндра привода выключения сцепления защитный	1	1	1
403-1602519	Толкатель вилки выключения сцепления в сборе	1	1	1
403-1602520	Трубка гидропривода от главного цилиндра выключения сцепления к рабочему цилиндру в сборе	1	1	1
403Ю-1602590				

Пояснение к подгруппе 1602:

*1 Введена с 21 июня 1966 г. на автомобилях, имеющих шасси с номерами от 83919. На автомобилях, выпущенных до 21 июня 1966 г., имеющих шасси с номерами до 83919, пружина может быть также установлена на ступицу педали сцепления. Для этого необходимо конец пружины с большим радиусом закругления завести под педаль, а конец с малым радиусом закругления опереть на щеку кронштейна.

№ детали или узла	Наименование	Количество на автомобиль		
		408	426	433
	Подгруппа 1609. Главный цилиндр привода выключения сцепления			
403-1609010 *1	Цилиндр привода выключения сцепления главный в сборе	1	1	1
408-1609010 *2	Цилиндр привода выключения сцепления главный в сборе	1	1	1
403-1609017	Штуцер главного цилиндра привода выключения сцепления в сборе	1	1	1
402-3505018-01	Прокладка штуцера главного цилиндра привода выключения сцепления	1	1	1
403-3505029	Поршень главного цилиндра привода выключения сцепления	1	1	1
402-3505030	Клапан поршня главного цилиндра привода выключения сцепления	1	1	1
403-3505031	Пружина поршня главного цилиндра привода выключения сцепления возвратная в сборе	1	1	1
403-3505033	Манжета поршня главного цилиндра привода выключения сцепления уплотнительная наружная	1	1	1
402-3505035	Манжета поршня главного цилиндра привода выключения сцепления уплотнительная внутренняя	1	1	1
403-3505038	Кольцо упорной шайбы поршня главного цилиндра привода выключения сцепления стопорное	1	1	1
403-3505048 *1	Шайба поршня главного цилиндра привода выключения сцепления упорная	1	1	1
403-3505048-Б *2	Шайба поршня главного цилиндра привода выключения сцепления упорная	1	1	1
402-3501051	Манжета поршня рабочего цилиндра привода выключения сцепления уплотнительная	1	1	1
403-3505060 *1	Толкатель поршня главного цилиндра привода выключения сцепления	1	1	1
403-3501064	Клапан выпуска воздуха из рабочего цилиндра привода выключения сцепления	1	1	1
402-3501065 ГАЗ-12-3501049	Колпачок клапана выпуска воздуха из рабочего цилиндра привода выключения сцепления	1	1	1
403-3505065	Колпак главного цилиндра привода выключения сцепления защитный	1	1	1
403-3505108-Б	Корпус бачка главного цилиндра привода выключения сцепления	1	1	1
403-3505115	Штуцер бачка главного цилиндра привода выключения сцепления	1	1	1
403-3505116	Крышка бачка главного цилиндра привода выключения сцепления	1	1	1
403-3505117-А1	Прокладка штуцера бачка главного цилиндра привода выключения сцепления	1	1	1
403-3505126-01	Сетка бачка главного цилиндра привода выключения сцепления	1	1	1
408-3505950 *2	Толкатель поршня главного цилиндра привода выключения сцепления с шайбой (комплект)	1	1	1

Пояснения к подгруппе 1609:

*1 Применяется на автомобилях, выпущенных до 23 августа 1966 г., имеющих шасси с номерами до 98416 и двигатели с номерами до 102522.

*2 Применяется на автомобилях, выпускаемых с 23 августа 1966 г., имеющих шасси с номерами от 98416 и двигатели с номерами от 102522.

Группа 17. КОРОБКА ПЕРЕДАЧ

Подгруппа 1700. Коробка передач в сборе

407-1700010-Г *1	Коробка передач в сборе	1	1	1
408П-1700010 *2	Коробка передач в сборе	1	1	1
408П-1700010-В *3	Коробка передач в сборе	1	1	1
407-1700018	Прокладка коробки передач передняя	1	1	1

Пояснения к подгруппе 1700:

*1 С 15 января 1968 г. на автомобилях всех моделей устанавливается коробка передач 407-1700010-Г с редуктором привода спидометра 407-3802810-Г1 (передаточное число 3,66).

*2 Только для автомобилей с правым расположением рулевой колонки. Управление коробкой передач осуществляется рычагом, расположенным непосредственно в гнезде боковой крышки картера.

*3 Только для автомобилей с правым расположением рулевой колонки. Управление осуществляется рычагом, расположенным на полу кузова. Применяется на автомобилях, выпущенных с 10 января 1969 г.

Подгруппа 1701. Коробка передач

407-1701015	Картер коробки передач	1	1	1
407-1701030	Вал коробки передач первичный	1	1	1
401-1701031 60902	Подшипник первичного вала коробки передач передний	1	1	1
401-1701032-А 150206Ш	Подшипник первичного вала коробки передач задний	1	1	1
401-1701034	Кольцо заднего подшипника первичного вала коробки передач стопорное	1	1	1
401-1701038	Кольцо заднего подшипника первичного вала коробки передач упорное	1	1	1
407-1701050	Блок шестерен промежуточного вала коробки передач	1	1	1
401-1701052	Игла подшипника блока шестерен промежуточного вала коробки передач	46	46	46
400-2402052-А	Сальник вторичного вала коробки передач задний в сборе	1	1	1
401-1701054	Кольцо подшипника блока шестерен промежуточного вала коробки передач упорное	3	3	3
401-1701059	Шайба блока шестерен промежуточного вала коробки передач упорная промежуточная	1	1	1
401-1701060	Шайба блока шестерен промежуточного вала коробки передач упорная передняя	1	1	1
401-1701064	Шайба блока шестерен промежуточного вала коробки передач упорная задняя	1	1	1
407-1701072	Ось блока шестерен промежуточного вала коробки передач	1	1	1
407-1701080	Блок промежуточных шестерен заднего хода коробки передач в сборе	1	1	1
407-1701084	Втулка блока промежуточных шестерен заднего хода коробки передач	1	1	1
407-1701092	Ось блока промежуточных шестерен заднего хода	1	1	1
407-1701105	Вал коробки передач вторичный	1	1	1
407-1701110	Шестерня первой передачи вторичного вала коробки передач со ступицей в сборе	1	1	1
407-1701115	Шайба шестерни второй передачи и ступицы шестерни первой передачи коробки передач распорная	1	1	1
410-1802050-01 П305	Подшипник вторичного вала коробки передач средний	1	1	1
407-1701126	Шестерня второй передачи вторичного вала коробки передач с втулкой в сборе	1	1	1
407-1701130	Втулка шестерни второй передачи вторичного вала коробки передач	1	1	1
407-1701131	Шестерня третьей передачи вторичного вала коробки передач	1	1	1
407-1701154	Муфта синхронизаторов третьей и четвертой передач	1	1	1
401-1701158-А1	Кольцо ступицы синхронизатора третьей и четвертой передач стопорное	1	1	1
407-1701164	Кольцо синхронизатора коробки передач блокирующее	3	3	3
407-1701170	Пружина синхронизатора коробки передач	4	4	4
407-1701171	Сухарь синхронизатора второй передачи	3	3	3
407-1701172	Сухарь синхронизатора третьей и четвертой передач	3	3	3
401-1701180	Ролик переднего подшипника вторичного вала коробки передач	13	13	13

№ детали или узла	Наименование	Количество на автомобиль		
		408	426	433
401-1701182	Кольцо переднего подшипника вторичного вала коробки передач запорное	1	1	1
407-1701192	Кольцо среднего подшипника вторичного вала коробки передач упорное	1	1	1
402-1701194	Гайка крепления среднего подшипника вторичного вала коробки передач	1	1	1
402-1701196	Шайба гайки крепления среднего подшипника вторичного вала коробки передач	1	1	1
408-1701200	Удлинитель картера коробки передач в сборе	1	1	1
402-1701210-03	Сальник вторичного вала в сборе	1	1	1
407-1701235	Втулка заднего подшипника вторичного вала	2	2	2

Подгруппа 1702. Механизм переключения передач

407-1702011-Б	Крышка картера коробки передач боковая с механизмом переключения передач	1	1	1
408-1702011-10 *1	Крышка картера коробки передач боковая с механизмом переключения передач	1	1	1
408П-1702011 *2	Крышка картера коробки передач боковая с механизмом переключения передач	1	1	1
408П-1702012	Крышка картера коробки передач боковая в сборе	1	1	1
407-1702022-А	Вилка переключения первой и второй передач в сборе	1	1	1
407-1702028-А	Вилка переключения третьей и четвертой передач в сборе	1	1	1
403-1702032-А	Переключатель передач	1	1	1
408П-1702032	Переключатель передач с кулаком в сборе	1	1	1
407-1702047-А	Рычаг переключения заднего хода с валом в сборе	1	1	1
403-1702053	Рычаг переключения передач с гильзой и втулкой в сборе	1	1	1
407-1702061	Стержень вилок переключения передач	1	1	1
401-1702084	Втулка рычага переключения передач	4	4	4
401-1702086	Гильза втулки рычага переключения передач	4	4	4
407-1702090 *3	Сальник боковой крышки с пружиной в сборе	1	1	1
403-1702090 *4	Сальник боковой крышки с пружиной в сборе	1	1	1
408-1702094	Вилка переключения заднего хода в сборе	1	1	1
408П-1702115	Рычаг переключения передач с ползуном в сборе	1	1	1
408П-1702120	Рычаг переключения передач с пальцем в сборе	1	1	1

Пояснения к подгруппе 1702:

*1 Применяется для коробки передач 408П-1700010-В.
*2 Применяется для коробки передач 408П-1700010.
*3 Для автомобилей, выпущенных до 15 сентября 1967 г., имеющих двигатели с номерами до 241330.
*4 Для автомобилей, выпускаемых с 15 сентября 1967 г., имеющих двигатели с номерами от 241330.

Подгруппа 1703. Управление коробкой передач

403-1703012	Вал управления коробкой передач с сальником в сборе	1	1	1
403-1703025-А	Головка вала управления коробкой передач	1	1	1
403-1703033 *1	Кронштейн крепления верхнего рычага управления переключателем в сборе	1	1	1
403-1703033-Б *2	Кронштейн крепления верхнего рычага управления переключателем передач в сборе	1	1	1
403-1703050-Б	Рычаг управления переключателем передач верхний в сборе	1	1	1
403Ю-1703073-А	Втулка оси верхнего рычага управления переключателем передач	2	2	2
403-1703078	Вкладыш верхнего рычага управления переключателем передач	1	1	1
403-1703084	Рычаг управления коробкой передач	1	1	1
403-1703088 ОК-4673	Рукоятка рычага управления коробкой передач	1	1	1
403-1703096	Рычаг управления переключателем передач нижний с втулкой и гильзой в сборе	1	1	1
407-1703105-А	Вкладыш нижнего рычага управления переключателем передач	1	1	1
408П-1703130 *3	Тяга рычага переключения передач с сухарем в сборе	1	1	1

№ детали или узла	Наименование	Количество на автомобиль		
		408	426	433
408-1703135	Тяга рычага переключения передач	1	1	1
408-1703155	Тяга рычага управления переключателем передач в сборе	1	1	1
408П-1703155 *3	Тяга рычага управления переключателем в сборе	1	1	1
403-1703950	Рычаг верхний переключателя передач с поводком в сборе (комплект)	1	1	1

Пояснения к подгруппе 1703:

*1 Для автомобилей, выпущенных до 20 ноября 1965 г., имеющих шасси с номерами до 38779.
*2 Для автомобилей, выпускаемых с 20 ноября 1965 г., имеющих шасси с номерами от 38779.
*3 Для автомобилей с правым расположением рулевой колонки и с рычагом переключения передач, установленным на полу кузова.

Группа 22. КАРДАННЫЙ ВАЛ

Подгруппа 2201. Карданный вал привода заднего моста

402-2201010-03	Карданный вал в сборе	1	1	1
400-2201025-02	Крестовина карданного шарнира с сальниками, подшипниками, предохранительным клапаном и заглушкой отверстия под пресс-масленку в сборе	2	2	2
408-2201032-А	Сальник карданного шарнира	8	8	8
400-2201033-А 704902К5	Подшипник карданного шарнира игольчатый в сборе	8	8	8

Группа 24. ЗАДНИЙ МОСТ

Подгруппа 2400. Задний мост в сборе

408-2400005-А *1	Задний мост с тормозами в сборе	1	—	—
433-2400005-А *2	Задний мост с тормозами в сборе	—	1	1

Подгруппа 2401. Картер заднего моста

407-2401010 *3	Картер заднего моста в сборе	1	1	1
400-2401034-А3	Сальник полуоси заднего моста с пружиной в сборе	2	2	2

Пояснения к подгруппам 2400 и 2401:

*1 Задний мост с шестернями главной передачи, выполненными с гипоидным зацеплением, с передаточным числом 4,22. Сопряжение полуосей с шестернями дифференциала осуществлено при помощи 20 эвольвентных шлицев. Применяется на автомобилях, выпускаемых с 11 июля 1969 г., имеющих шасси с номерами от 319421. Эту особенность конструкции нужно иметь в виду при последующих ремонтах.
*2 Задний мост с шестернями главной передачи, выполненными с гипоидным зацеплением, с передаточным числом 4,55. Сопряжение полуосей с шестернями дифференциала осуществлено при помощи 20 эвольвентных шлицев. Применяется на автомобилях, выпускаемых с 11 июля 1969 г. Эту особенность конструкции нужно иметь в виду при последующих ремонтах.
*3 Для автомобилей, имеющих задний мост с шестернями главной передачи с гипоидным зацеплением.

Подгруппа 2402. Главная передача

408-2402010 *1	Редуктор (главная передача и дифференциал) заднего моста в сборе	1	—	—
407-2402010-Б1 *2	Редуктор (главная передача и дифференциал) заднего моста в сборе	—	1	1
408-2402010-Б *3	Редуктор (главная передача и дифференциал) заднего моста в сборе	1	—	—
433-2402010 *4	Редуктор (главная передача и дифференциал) заднего моста в сборе	—	1	1
408-2402020 *5	Шестерни главной передачи заднего моста, ведущая и ведомая (комплект)	1	—	—

№ детали или узла	Наименование	Количество на автомобиль		
		408	426	433
407-2402020-Б1 *6	Шестерни главной передачи заднего моста, ведущая и ведомая (комплект)	—	1	1
407-2402025-01 / 7606У1Ш	Подшипник ведущей шестерни главной передачи заднего моста задний	1	1	1
407-2402033	Прокладка подшипников ведущей шестерни заднего моста регулировочная толщиной 0,12 *мм*	*	*	*
407-2402034	Прокладка подшипников ведущей шестерни заднего моста регулировочная толщиной 0,25 *мм*	*	*	*
407-2402041-01 / 7305УШ	Подшипник ведущей шестерни заднего моста передний	1	1	1
407-2402043	Прокладка ведущей шестерни заднего моста регулировочная толщиной 0,08 *мм*	*	*	*
407-2402044	Прокладка ведущей шестерни заднего моста регулировочная толщиной 0,12 *мм*	*	*	*
407-2402052-А1	Сальник ведущей шестерни заднего моста с пружиной в сборе	1	1	1
401-2402064	Гайка подшипника коробки дифференциала заднего моста регулировочная	2	2	2
400-2402070	Прокладка редуктора заднего моста	1	1	1
407-2402100	Фланец соединения карданного вала с ведущей шестерней заднего моста в сборе	1	1	1
400-2402104	Шайба гайки ведущей шестерни заднего моста замковая	1	1	1

Пояснения к подгруппе 2402:

*1 Редуктор заднего моста с шестернями главной передачи, выполненными с гипоидным зацеплением, с передаточным числом 4,22. Шестерни полуосей имеют 10 прямобочных шлицев. Предназначен для автомобилей, выпущенных до 11 июля 1969 г., имеющих шасси с номерами до 319421.

*2 Редуктор заднего моста с шестернями главной передачи, выполненными с гипоидным зацеплением, с передаточным числом 4,55. Шестерни полуосей имеют 10 прямобочных шлицев. Предназначен для автомобилей, выпущенных до 11 июля 1969 г.

*3 Редуктор заднего моста с шестернями главной передачи, выполненными с гипоидным зацеплением, с передаточным числом 4,22. Шестерни полуосей имеют 20 эвольвентных шлицев. Применяется на автомобилях, выпускаемых с 11 июля 1969 г., имеющих шасси с номерами от 319421. Может быть применен на автомобилях, выпущенных до 11 июля 1969 г., имеющих шасси с номерами до 319421 при одновременной установке полуосей — дет. 408-2403069.

*4 Редуктор заднего моста с шестернями главной передачи, выполненными с гипоидным зацеплением, с передаточным числом 4,55. Шестерни полуосей имеют 20 эвольвентных шлицев. Применяется на автомобилях, выпускаемых с 11 июля 1969 г. Может быть применен на автомобилях, выпущенных до 11 июля 1969 г. при одновременной установке полуосей — дет. 408-2403069.

*5 Шестерни главной передачи заднего моста, выполненные с гипоидным зацеплением, с передаточным числом 4,22 (38 и 9 зубьев).

*6 Шестерни главной передачи заднего моста, выполненные с гипоидным зацеплением, с передаточным числом 4,55 (41 и 9 зубьев).

Подгруппа 2403. Дифференциал и полуоси

407-2403010-Г1 *1	Дифференциал заднего моста в сборе	1	1	1
408-2403010 *2	Дифференциал заднего моста в сборе	1	1	1
407-2403016-Б1	Коробка дифференциала заднего моста в сборе (неразъемная)	1	1	1
402-3103018	Болт фланца полуоси заднего моста	10	10	10
401-2403036 / 36207	Подшипник коробки дифференциала заднего моста	2	2	2
407-2403060	Палец сателлитов дифференциала заднего моста	1	1	1
402-2403069 *3	Полуось заднего моста с подшипником в сборе	2	2	2
408-2403069 *4	Полуось заднего моста с подшипником в сборе	2	2	2
401-2403080 *5 / 306К	Подшипник полуоси заднего моста	2	2	2
400-2403081	Шайба подшипника полуоси заднего моста упорная	2	2	2
400-2403084	Втулка подшипника полуоси заднего моста запорная	2	2	2
402-2403107	Набивка наружного сальника подшипника полуоси	2	2	2

* По потребности.

№ детали или узла	Наименование	Количество на автомобиль		
		408	426	433
ВК-407-2403951-А *6	Шестерни дифференциала заднего моста (комплект)	1	1	1
408-2403951 *7	Шестерни дифференциала заднего моста (комплект)	1	1	1

Пояснения к подгруппе 2403:

*1 Дифференциал заднего моста с неразъемной коробкой. Шестерни полуосей, выполнены с 10 прямобочными шлицами. Предназначен для автомобилей, выпущенных до 11 июля 1969 г., имеющих шасси с номерами до 319421.

*2 Дифференциал заднего моста с неразъемной коробкой. Шестерни полуосей выполнены с 20 эвольвентными шлицами. Может быть использован на автомобилях, выпущенных до 11 июля 1969 г., имеющих шасси с номерами до 319421, при одновременной установке полуосей — дет. 408-2403069.

*3 Полуось с 10 прямобочными шлицами. Предназначена для автомобилей, выпущенных до 11 июля 1969 г., имеющих шасси с номерами до 319421.

*4 Полуось с 20 эвольвентными шлицами. Применяется на автомобилях, выпускаемых с 11 июля 1969 г., имеющих шасси с номерами от 319421. На автомобилях, выпущенных до 11 июля 1969 г., имеющих шасси с номерами до 319421, полуоси могут быть установлены при одновременной замене полуосевых шестерен дифференциала, поставляемых в комплекте 408-2403951.

*5 Рекомендуется устанавливать подшипники изготовленные 3-м ГПЗ или 18-м ГПЗ. В дальнейшем будет заменен подшипником с одноразовой смазкой

*6 Шестерни полуосей заднего моста, входящие в комплект, выполнены с 10 прямобочными шлицами.

*7 Шестерни полуосей заднего моста, входящие в комплект, выполнены с 20 эвольвентными шлицами.

Группа 28. РАМА

Подгруппа 2801. Рама

403-2801100 *1	Поперечина № 2 рамы	1	1	1
403-2801100-10 *2	Поперечина № 2 рамы	1	1	1
403-2801138-Б	Обойма втулки крепления поперечины № 2	4	4	4
403-2801139-Б	Втулка крепления поперечины № 2 к раме	4	4	4
403-2801144-Б	Прокладка поперечины № 2	2	2	2
408-2801950 *3	Рама с брызговиком и щитом радиатора (комплект)	1	1	1

Пояснения к подгруппе 2801:

*1 Применяется на автомобилях, выпущенных до 4 мая 1969 г.

*2 Применяется на автомобилях, выпускаемых с 4 мая 1969 г.

*3 Комплект предназначен для использования при капитальном или аварийном ремонте автомобиля и поставляется в запасные части только по специальным заказам авторемонтных заводов.

Подгруппа 2803. Передний буфер

408-2803014-А1	Буфер передний, правая часть	1	1	1
408-2803015-А1	Буфер передний, левая часть	1	1	1
408-2803054	Накладка переднего буфера	1	1	1

Подгруппа 2804. Задний буфер

412-2804115	Буфер задний, левая часть	1	—	—
412-2804114	Буфер задний, правая часть	1	—	—
408-2804054	Накладка заднего буфера	1	1	1

Группа 29. ПОДВЕСКА АВТОМОБИЛЯ

Подгруппа 2901. Передняя подвеска в сборе

403-2901010	Передняя подвеска с тормозами в сборе	1	1	1

Подгруппа 2902. Пружины передней подвески

402-2902622	Буфер сжатия передней подвески в сборе	2	2	2
402-2902654-А	Буфер отдачи передней подвески	2	2	2
402-2902712	Пружина передней подвески	2	2	2
403-2902730	Прокладка пружины передней подвески	2	2	2

№ детали или узла	Наименование	Количество на автомобиль		
		408	426	433
	Подгруппа 2904. Стойки и рычаги передней подвески			
403-2904020-01	Рычаг передней подвески нижний правый	1	1	1
403-2904021-01	Рычаг передней подвески нижний левый	1	1	1
403-2904046	Сайлент-блок оси нижнего рычага передней подвески	4	4	4
403-2904056	Стойка передней подвески правая	1	1	1
403-2904057	Стойка передней подвески левая	1	1	1
403-2904058	Опора шаровая стойки передней подвески с пальцем в сборе	2	2	2
403-2904060	Корпус шаровой опоры стойки передней подвески с вкладышем в сборе	2	2	2
403-2904067	Вкладыш шаровой опоры стойки передней подвески	2	2	2
403-2904068	Палец шаровой опоры стойки передней подвески	2	2	2
403-2904072	Кольцо шаровой опоры стойки передней подвески уплотнительное	2	2	2
403-2904073-10	Сухарь пальца шаровой опоры стойки передней подвески	2	2	2
403-2904078	Крышка шаровой опоры стойки передней подвески	2	2	2
403-2904079	Кольцо крышки шаровой опоры стойки передней подвески стопорное	2	2	2
403-2904084	Втулка резьбовая оси верхнего рычага передней подвески	4	4	4
403-2904088	Чехол шаровой опоры грязезащитный	2	2	2
408-2904100	Рычаг передней подвески верхний правый	1	1	1
408-2904101	Рычаг передней подвески верхний левый	1	1	1
403-2904112-10 *1	Ось верхнего рычага передней подвески	2	2	2
403-2904125	Втулка (чехол) оси верхнего рычага передней подвески защитная	4	4	4
403-2904199-Р1	Шаровой шарнир стойки передней подвески (комплект)	2	2	2
403-2904206 *2	Вкладыш корпуса шарового шарнира стойки передней подвески	2	2	2
408-2904206 *3	Вкладыш корпуса шарового шарнира стойки передней подвески	2	2	2
403-2904208-01 *2	Палец стойки передней подвески шаровой	2	2	2
408-2904208 *3	Палец стойки передней подвески шаровой	2	2	2
403-2904210 *2	Вкладыш пальца шарового шарнира стойки передней подвески нажимной	2	2	2
408-2904210 *3	Вкладыш пальца шарового шарнира стойки передней подвески нажимной	2	2	2
403-2904215	Пружина нажимного вкладыша шарового шарнира стойки передней подвески	2	2	2
403-2904226 *2	Чехол шарового шарнира грязезащитный	2	2	2
408-2904226 *3	Чехол шарового шарнира грязезащитный	2	2	2
403-2904956 *4	Рычаг верхний правый в сборе (комплект для запасных частей с приложением инструкции)	1	1	1
403-2904957 *4	Рычаг верхний левый в сборе (комплект для запасных частей с приложением инструкции)	1	1	1
403-2904954 *4	Ось верхнего рычага в сборе (комплект для запасных частей с приложением инструкции)	2	2	2

Пояснения к подгруппе 2904:

*1 Ось с усиленными болтами крепления применяется на автомобилях, выпускаемых с 4 мая 1969 г., имеющих шасси с номерами от 306468. На автомобилях, выпущенных до 4 мая 1969 г., имеющих шасси с номерами до 306468, может быть применена только в комплекте 403-2904954.

*2 Применяется на автомобилях, выпущенных до 12 августа 1969 г., имеющих шасси с номерами до 324950.

*3 Применяется на автомобилях, выпускаемых с 12 августа 1969 г., имеющих шасси с номерами до 324950. На автомобилях, выпущенных до 12 августа 1969 г., имеющих шасси с номерами до 324950, применение возможно только в комплекте 403-2904199-Р1.

*4 Применяется на автомобилях, выпущенных до 4 мая 1969 г., имеющих шасси с номерами до 306468.

	Подгруппа 2905. Амортизаторы передней подвески			
403Э-2905006	Амортизатор передней подвески в сборе	2	2	2
402-2905450	Подушка амортизатора передней подвески	4	4	4
402-2915432-01	Втулка нижнего шарнира переднего амортизатора	4	4	4

№ детали или узла	Наименование	Количество на автомобиль		
		408	426	433
	Подгруппа 2906. Стабилизатор поперечной устойчивости передней подвески			
403-2906040	Втулка штанги стабилизатора передней подвески	2	2	2
403-2906078 ГАЗ-20-2906078	Подушка стойки стабилизатора передней подвески	8	8	8
	Подгруппа 2912. Задние рессоры			
408-2912012	Рессора задняя в сборе	2	—	—
423-2912012	Рессора задняя в сборе	—	2	—
432-2912012	Рессора задняя в сборе	—	—	2
408-2912015	Лист № 1 рессоры коренной в сборе	2	—	—
423-2912015	Лист № 1 рессоры коренной в сборе	—	2	—
432-2912015	Лист № 1 рессоры коренной в сборе	—	—	2
408-2912028	Втулка ушка коренного листа задней рессоры	12	12	8
432-2912029	Втулка ушка коренного листа задней рессоры резьбовая	—	—	2
408-2912120	Шайба задней рессоры противоскрипная	16	—	—
408-2912408-А	Стремянка задней рессоры	4	—	—
432-2912408-А	Стремянка задней рессоры	—	4	4
408-2912410	Накладка стремянок задней рессоры правая с пальцем в сборе	1	1	1
408-2912411	Накладка стремянок задней рессоры левая с пальцем в сборе	1	1	1
408-2912457-Р	Серьга задней рессоры (комплект)	2	2	—
433-2912457-Р	Серьга задней рессоры (комплект)	—	—	2
433-2912458	Щека серьги задней рессоры с пальцем наружная в сборе	—	—	2
408-2912477	Палец переднего кронштейна задней рессоры	2	2	2
432-2912480	Палец серьги задней рессоры резьбовой	—	—	2
402-2912490	Шайба пальца переднего кронштейна задней рессоры сферическая	4	4	4
432-2912495	Кольцо резьбового пальца серьги уплотнительное	—	—	4
402-2912622	Буфер задней рессоры в сборе	—	2	2
408-2912624	Буфер задней рессоры	2	—	—
408-2912652 *1	Буфер задней подвески дополнительный	2	—	—
408-2912652-Б *2	Буфер задней подвески дополнительный	2	—	—

Пояснения к подгруппе 2912:

*1 Применялся на автомобилях, выпущенных до августа 1969 г.

*2 Применяется на автомобилях, выпускаемых с августа 1969 г.

	Подгруппа 2915. Амортизаторы задней подвески			
402Э-2915006-А	Амортизатор задней подвески в сборе	2	2	2
402-2915432-01	Втулка амортизатора задней подвески	8	8	8

Группа 30. РУЛЕВЫЕ ТЯГИ

	Подгруппа 3001. Поворотные рычаги			
403-3001030	Рычаг рулевой трапеции правый	1	1	1
403-3001031	Рычаг рулевой трапеции левый	1	1	1
	Подгруппа 3003. Рулевые тяги			
403-3003032-Б	Палец наконечников тяг рулевой трапеции шаровой	5	5	5
403-3003033	Палец правой головки средней тяги рулевой трапеции	1	1	1
408-3003052	Тяга рулевой трапеции боковая правая в сборе	1	1	1
408-3003053	Тяга рулевой трапеции боковая левая в сборе	1	1	1
403-3003054	Тяга рулевой трапеции боковая	2	2	2
408-3003056	Наконечник боковой тяги рулевой трапеции наружный в сборе	2	2	2
408-3003058	Наконечник боковой тяги рулевой трапеции внутренний в сборе	2	2	2

№ детали или узла	Наименование	Количество на автомобиль		
		408	426	433
403-3003067	Втулка правой головки средней тяги рулевой трапеции	1	1	1
407-3003068	Вкладыш головки тяги рулевой трапеции нажимной	6	6	6
407-3003069	Пружина нажимного вкладыша наконечника тяги рулевой трапеции	6	6	6
402-3003070-Д	Кольцо заглушки наконечника тяги рулевой трапеции стопорное	6	6	6
403-3003076-А	Чехол наконечников рулевой трапеции защитный	6	6	6
408-3003078	Кольцо (шайба) наконечника тяги рулевой трапеции уплотнительное	6	6	6
412-3003082	Рычаг маятниковый тяги рулевой трапеции с осью в сборе (комплект)	1	1	1
403-3003089	Втулка оси маятникового рычага	2	2	2
403-3003095	Вкладыш наконечника тяги рулевой трапеции опорный верхний	6	6	6
403-3003096	Вкладыш наконечника тяги рулевой трапеции опорный нижний	6	6	6
403-3003950	Палец шаровой, вкладыш опорный и шайба наконечника тяги рулевой трапеции (комплект)	4	4	4

Группа 31. КОЛЕСА И СТУПИЦЫ

Подгруппа 3101. Колеса

408-3101015	Колесо с профилем обода 102J-329 (4J-13)	5	—	—
433-3101015	Колесо с профилем обода 114J-329 (4 1/2J-13)	—	5	5
402-3101040	Гайка крепления колеса специальная	20	20	20
402-3101050-А1	Грузик балансировочный большой в сборе	5	5	5
402-3101060-А1	Грузик балансировочный малый в сборе	5	5	5

Подгруппа 3102. Колпаки колес

408-3102014	Колпак колеса	4	4	4

Подгруппа 3103. Ступицы передних колес

402-3103018	Болт ступицы переднего колеса для крепления колеса	10	10	10
402-3103020 *1	Подшипник ступицы переднего колеса внутренний (шариковый) в сборе	2	2	2
226706К				
403-3103020 *2	Подшипник ступицы переднего колеса внутренний (конический роликовый) в сборе	2	2	2
7206У				
402-3103025 *1	Подшипник ступицы переднего колеса наружный (шариковый) в сборе	2	2	2
326704К				
403-3103025 *2	Подшипник ступицы переднего колеса наружный (конический роликовый) в сборе	2	2	2
7304У				
402-3103035	Сальник ступицы переднего колеса с пружиной в сборе	2	2	2
403-3103049 *3	Кольцо внутреннего подшипника передней ступицы упорное	2	2	2
402-3103065	Колпак ступицы переднего колеса	2	2	2
403-3103950 *4	Ступица переднего колеса в сборе (комплект)	2	2	2

Подгруппа 3106. Покрышки, камеры и бескамерные шины

407-3106035	Вентиль в сборе (комплект для бескамерных шин)	5	5	5
402-3106042 *5	Золотник вентиля в сборе	5	5	5
402-3106043 *5	Колпачок-ключ вентиля в сборе	5	5	5
402-3106044	Муфта вентиля для бескамерных шин уплотнительная	5	5	5
402-3106045	Шайба вентиля для бескамерных шин	5	5	5

Пояснения к подгруппам 3103 и 3106:

*1 Предназначен для автомобилей, выпущенных до 15 ноября 1965 г., имеющих шасси с номерами до 37629.
*2 Предназначен для автомобилей, выпускаемых с 15 ноября 1965 г., имеющих шасси с номерами от 37629.
*3 Применяется в ступице с коническими роликовыми подшипниками.
*4 Комплект предназначен взамен ступицы с шариковыми радиально-упорными однорядными подшипниками.
*5 Применяется в вентилях камерных и бескамерных шин.

№ детали или узла	Наименование	Количество на автомобиль		
		408	426	433

Группа 34. РУЛЕВОЕ УПРАВЛЕНИЕ

Подгруппа 3400. Рулевое управление в сборе

408Э-3400013	Рулевое управление без рулевого колеса в сборе	1	1	1
408П-3400013	Рулевое управление без рулевого колеса в сборе	1	1	1

Подгруппа 3401. Механизм рулевого управления

403-3401035	Вал и червяк рулевого управления в сборе	1	1	1
408П-3401035	Вал и червяк рулевого управления в сборе	1	1	1
400-3401045-Б	Подшипник червяка рулевого управления в сборе	2	2	2
977906К				
402-3401066	Винт вала сошки рулевого управления регулировочный	1	1	1
400-3401069	Сальник вала сошки и вала рулевого управления с пружиной в сборе	2	2	2
400-3401076	Втулка вала сошки рулевого управления	2	2	2
407-3401049	Крышка картера рулевого управления с валом сошки в сборе	1	1	1
408-3401079	Крышка картера рулевого управления с валом сошки в сборе	1	1	1
403-3401091	Сошка рулевого управления	1	1	1
403-3401120	Подшипник вала рулевого управления в сборе	1	1	1

Подгруппа 3402. Рулевое колесо

412-3402010	Колесо рулевого управления с включателем сигнала в сборе	1	1	1
412П-3402010	Колесо рулевого управления с включателем сигнала в сборе	1	1	1
408Э-3402062-01	Орнамент крышки включателя сигнала	1	1	1
ОК-4873				
403-3402065	Пружина крепления крышки включателя сигнала	2	2	2
403-3402076	Кольцо с контактными пружинами в сборе	1	1	1

Группа 35. ТОРМОЗА

Подгруппа 3501. Ножные передние тормоза и тормозные барабаны

403-3501010 *1	Тормоз передний правый со стойкой и рычагами в сборе	1	1	1
403-3501011 *1	Тормоз передний левый со стойкой и рычагом в сборе	1	1	1
402-3501035	Пружина колодок тормоза стяжная длинная	4	4	4
403-3501040	Цилиндр переднего тормоза колесный правый в сборе	2	2	2
403-3501041	Цилиндр переднего тормоза колесный левый в сборе	2	2	2
403-3501051-А	Манжета поршня колесного цилиндра тормоза уплотнительная	4	4	4
403-3501055	Поршень колесного цилиндра тормоза в сборе	4	4	4
402-3501058	Колпак колесного цилиндра тормоза защитный	4	4	4
403-3501064	Клапан выпуска воздуха колесного цилиндра тормоза	2	2	2
402-3501065	Колпачок клапана колесного цилиндра тормоза предохранительный	2	2	2
ГАЗ-12-3501049	Тормозной барабан	2	2	2
412-3501070	Колодка и фрикционная накладка тормоза нижняя в сборе	2	2	2
403-3501090	Колодка и фрикционная накладка тормоза верхняя в сборе	2	2	2
408-3501090	Накладка колодки тормоза фрикционная	4	4	4
412-3501105-А	Пружина колодок переднего тормоза прижимная	4	4	4
410-3501127	Трубка гидропривода колесных цилиндров переднего тормоза соединительная правая в сборе	1	1	1
403-3501130	Трубка гидропривода колесных цилиндров переднего тормоза соединительная левая в сборе	1	1	1
403-3501131	Штуцер переднего колесного цилиндра переднего тормоза	2	2	2
403-3501140				

Пояснение к подгруппе 3501:

*1 Предназначен для ступицы с шариковыми подшипниками. При установке ступиц с коническими подшипниками необходимо дополнительно приобрести и напрессовать на цапфу стойки кольцо — дет. 403-3103049.

№ детали или узла	Наименование	Количество на автомобиль		
		408	426	433
	Подгруппа 3502. Ножные задние тормоза и тормозные барабаны			
403-3502010	Тормоз задний правый в сборе	1	1	1
403-3502011	Тормоз задний левый в сборе	1	1	1
402-3501035	Пружина колодок тормоза стяжная длинная	2	2	2
402-3502036	Пружина колодок тормоза стяжная короткая	2	2	2
403-3502040	Цилиндр заднего тормоза колесный в сборе	2	2	2
403-3501051-А	Манжета поршня колесного цилиндра тормоза уплотнительная	4	4	4
403-3501055	Поршень колесного цилиндра тормоза в сборе	4	4	4
402-3501058	Колпак колесного цилиндра тормоза защитный	4	4	4
403-3501064	Клапан выпуска воздуха колесного цилиндра тормоза	2	2	2
402-3501065	Колпачок клапана колесного цилиндра тормоза предохранительный	2	2	2
ГАЗ-12-3501049	Тормозной барабан	2	2	2
412-3501070	Колодка и фрикционная накладка тормоза в сборе	4	4	4
403-3501090	Накладка колодки тормоза фрикционная	4	4	4
402-3501105-А	Пружина колодок заднего тормоза прижимная	4	4	4
410-3501127				
	Подгруппа 3504. Педаль тормоза и привод			
403Ю-1602017	Втулка ступицы рычага педали тормоза	2	2	2
403-1602048	Накладка площадки педали тормоза	1	1	1
403-1602055	Ось педали тормоза	1	1	1
403-1602094-Б	Пружина педали тормоза оттяжная	1	1	1
	Подгруппа 3505. Главный цилиндр тормоза			
408-3505010	Цилиндр тормоза главный в сборе	1	1	1
402-3505017-Б1	Штуцер главного цилиндра тормоза	1	1	1
402-3505018-01	Прокладка штуцера главного цилиндра тормоза	1	1	1
402-3505020	Клапан главного цилиндра тормоза в сборе	1	1	1
402-3505023-А	Кольцо клапана главного цилиндра тормоза упорное	1	1	1
402-3505027-А	Клапан главного цилиндра тормоза	1	1	1
403-3505029	Поршень главного цилиндра тормоза	1	1	1
402-3505030	Клапан поршня главного цилиндра тормоза	1	1	1
403-3505031	Пружина поршня главного цилиндра тормоза возвратная в сборе	1	1	1
403-3505033	Манжета поршня главного цилиндра тормоза уплотнительная наружная	1	1	1
402-3505035	Манжета поршня главного цилиндра тормоза уплотнительная внутренняя	1	1	1
403-3505038	Кольцо упорной шайбы поршня главного цилиндра тормоза стопорное	1	1	1
403-3505048 *1	Шайба поршня главного цилиндра тормоза упорная	1	1	1
403-3505048-Б *2	Шайба поршня главного цилиндра тормоза упорная	1	1	1
403-3505060 *1	Толкатель поршня главного цилиндра тормоза	1	1	1
403-3505065	Колпак главного цилиндра тормоза защитный	1	1	1
403-3505108-Б	Корпус бачка главного цилиндра тормоза	1	1	1
403-3505115	Штуцер бачка главного цилиндра тормоза	1	1	1
403-3505116	Крышка бачка главного цилиндра тормоза в сборе	1	1	1
403-3505117-А1	Прокладка штуцера бачка главного цилиндра тормоза	1	1	1
403-3505126-01	Сетка бачка главного цилиндра тормоза в сборе	1	1	1
408-3505950	Толкатель поршня главного цилиндра тормоза (комплект)	1	1	1

Пояснения к подгруппе 3505:

*1 Для автомобилей, выпущенных до 23 августа 1966 г., имеющих шасси с номерами до 98416.
*2 Для автомобилей, выпускаемых с 23 августа 1966 г., имеющих шасси с номерами от 98416.

Подгруппа 3506. Трубопроводы гидравлического привода тормозов

408-3506011	Муфта (двойная) трубок от главного цилиндра тормоза к коллектору трубопроводов, к переднему левому тормозу и для закрепления включателя стоп-сигнала	1	1	1

№ детали или узла	Наименование	Количество на автомобиль		
		408	426	433
408-3506014	Болт для соединения муфты с главным цилиндром гидропривода тормоза	1	1	1
408-3506020	Трубка от главного цилиндра тормоза к коллектору трубопроводов тормоза в сборе	1	1	1
403-3506028	Коллектор трубопроводов тормоза в сборе	1	1	1
408-3506040-01	Трубка от коллектора к правому переднему тормозу в сборе	1	1	1
408-3506050-01	Трубка от главного цилиндра тормоза к левому переднему тормозу в сборе	1	1	1
400-3506060-Б1	Шланг гибкий гидравлического привода передних и задних тормозов в сборе	3	3	3
408-3506080	Трубка от коллектора к задним тормозам в сборе	1	1	1
400-3506090	Тройник трубопроводов к задним тормозам в сборе	1	1	1
402-3506100	Трубка от тройника к правому заднему тормозу в сборе	1	1	1
402-3506110	Трубка от тройника к левому заднему тормозу в сборе	1	1	1
	Подгруппа 3508. Управление ручным тормозом			
408-3508120	Трос ручного привода тормоза задний в сборе	2	2	2
402-3508156	Втулка скобы промежуточной подвески заднего троса	2	2	2
ГАЗ-12-3508098	Винт разжимного рычага регулировочный	2	2	2
402-3508195				

Группа 37. ЭЛЕКТРООБОРУДОВАНИЕ

Подгруппа 3701. Генератор

408-3701010	Генератор в сборе	1	1	1
Г108М-3701000	Шарикоподшипник со стороны привода	1	1	1
П303Л1Ш	Масленка в сборе	1	1	1
1-ГБФ-1561	Шарикоподшипник со стороны коллектора	1	1	1
П60202Л1Ш	Щетка изолированная в сборе	1	1	1
Г29-3701020	Щетка неизолированная в сборе	1	1	1
Г29-3701045	Шкив вала якоря генератора	1	1	1
Г108М-3701051	Катушка возбуждения в сборе	1	1	1
Г108-3701110	Вывод якоря в сборе	1	1	1
Г12-3701180	Вывод обмотки возбуждения в сборе	1	1	1
Г12-3701190	Якорь в сборе	1	1	1
Г108М-3701200	Коллектор в сборе	1	1	1
Г12-3701220-А	Крышка корпуса со стороны коллектора в сборе	1	1	1
Г12-3701300-М	Щеткодержатель	2	2	2
Г12-3701303	Пружина щетки	2	2	2
Г12-3701304	Рычаг щетки прижимной	2	2	2
Г29-3701305	Крышка корпуса со стороны привода в сборе	1	1	1
Г108-3701400	Кронштейн крепления генератора к двигателю	1	1	1
402-3701630-А	Планка установочная генератора	1	1	1
408-3701635				
	Подгруппа 3702. Реле-регулятор			
408-3702010	Реле-регулятор в сборе	1	1	1
РР24-Г2-3702000-Г	Реле обратного тока в сборе	1	1	1
РР24-3702200-М	Держатель с контактом реле обратного тока	1	1	1
РР24-3702217	Ограничитель тока в сборе	1	1	1
РР24-3702300-ВМ *1	Ограничитель тока в сборе	1	1	1
РР24-3702300-М *2	Регулятор напряжения в сборе	1	1	1
РР24-3702400-БМ *1	Регулятор напряжения в сборе	1	1	1
РР24-3702400-М *2	Пружина	2	2	2
РР45-3702418	Сопротивление 30 *ом* в сборе	1	1	1
РР24-3702541				

№ детали или узла	Наименование	Количество на автомобиль		
		408	426	433
РР24-3702547	Сопротивление 13 *ом* в сборе	1	1	1
РР24-3702540-Б	Сопротивление 1 *ом* в сборе	1	1	1

Пояснения к подгруппе 3702:

*1 Предназначен для реле-регуляторов типов РР24-Г и РР24-Г2, выпускаемых с августа 1964 г.

*2 Предназначен только для реле-регулятора типа РР24-Г, выпускавшегося до августа 1964 г.

Подгруппа 3703. Аккумуляторная батарея

407-3703011-А ФЯ3.552.012	Батарея аккумуляторная типа 6СТ-42-ЭМ-3 в сборе	1	1	1

Подгруппа 3704. Замок зажигания

412-3704010	Замок зажигания с включателем в сборе	1	1	1

Подгруппа 3705. Катушка зажигания

408-3705010 *1 Б7-3705000-А	Катушка зажигания в сборе	1	1	1

Пояснение к подгруппе 3705:

*1 Взаимозаменяема с ранее применявшейся катушкой зажигания $\frac{402\text{-}3705010\text{-}А}{Б1\text{-}3705000}$ при одновременной замене свечей зажигания на свечи $\frac{408\text{-}3707010\text{-}Б}{А7,5УС\ (СН209)}$.

Подгруппа 3706. Распределитель зажигания

408-3706010 Р107-3706000	Распределитель зажигания в сборе	1	1	1
Р35-3706020	Бегунок распределителя зажигания в сборе	1	1	1
Р35-3706104	Пружина крепления крышки распределителя	2	2	2
Р107-3706200	Валик с автоматом в сборе	1	1	1
Р114-3706230	Кулачок с пластиной в сборе	1	1	1
Р107-3706300	Пластина прерывателя в сборе	1	1	1
Р107-3706350	Стойка с контактом в сборе	1	1	1
Р30-3706400-А2	Конденсатор в сборе	1	1	1
Р35-3706500	Крышка корпуса распределителя зажигания в сборе	1	1	1
Р41-3706510-Б	Уголек комбинированный с пружиной в сборе	1	1	1
Р107-3706600	Вакуумный регулятор опережения зажигания в сборе	1	1	1
Р10-7079	Рычажок прерывателя с подушкой в сборе	1	1	1

Подгруппа 3707. Свечи зажигания и провода зажигания

408-3707010 *1 А7,5УС (СН201)	Свеча зажигания с прокладкой в сборе	4	4	4
408-3707010-Б *2 А7,5УС (СН209)	Свеча зажигания с прокладкой в сборе	4	4	4
408-3707050	Провод высокого напряжения от катушки зажигания к распределителю в сборе	1	1	1
407-3707061	Провод высокого напряжения от распределителя к свечам третьего и четвертого цилиндров в сборе	2	2	2
408-3707063	Провод высокого напряжения от распределителя к свечам первого и второго цилиндров	2	2	2
400-3707070	Колпачок проводов зажигания защитный	6	6	6

№ детали или узла	Наименование	Количество на автомобиль		
		408	426	433
407-3707081 СЭ14-3707000	Подавительное сопротивление (защиты от помех радиоприему) в сборе	4	4	4

Пояснения к подгруппе 3707:

*1 Предназначена для автомобилей, снабженных катушкой зажигания $\frac{402\text{-}3705010\text{-}А}{Б1\text{-}3705000}$, выпущенных до 28 января 1967 г. и имеющих двигатели с номерами до 174329.

*2 Предназначена для автомобилей, снабженных катушкой зажигания $\frac{408\text{-}3705010}{Б7\text{-}3705000}$, выпускаемых с 28 января 1967 г., имеющих двигатели с номерами от 174329.

Подгруппа 3708. Стартер и включатель стартера

407-3708010-А СТ4-А-3708000	Стартер с включателем в сборе	1	1	1
РС32-3708000	Реле включения стартера в сборе	1	1	1
407-3708015-А РС502-3721000	Реле стартера предохранительное в сборе	1	1	1
СТ4-А-3708110	Катушка (обмотка возбуждения) в сборе	1	1	1
СТ4-3708200	Якорь в сборе	1	1	1
СТ22-3708220	Коллектор в сборе	1	1	1
СТ4-А-3708300	Крышка корпуса стартера со стороны коллектора в сборе	1	1	1
СТ28-3708304	Пружина щетки	4	4	4
СТ4-3708400	Крышка корпуса стартера со стороны привода в сборе	1	1	1
СТ4-А-3708600	Привод к зубчатому венцу маховика в сборе	1	1	1

Подгруппа 3709. Центральный переключатель света

408-3709010 П306-3709000	Переключатель света центральный в сборе	1	1	1
412-3709651	Ручка центрального переключателя света в сборе	1	1	1

Подгруппа 3710. Ножной переключатель света

407-3710010 П39-3710000	Переключатель света ножной в сборе	1	1	1

Подгруппа 3711. Фары

408-3711010 ФГ122-3711000	Фара с лампой в сборе	2	2	2
ФГ4-3711021	Ободок фары внутренний	2	2	2
402-3711024	Прокладка корпуса фары	2	2	2
ФГ105-3711200	Оптический элемент фары в сборе	2	2	2
ФГ105-3711201	Рассеиватель фары	2	2	2
ФГ105-3711220	Рефлектор с рассеивателем фары в сборе	2	2	2
ФГ122-3711321	Ободок фары наружный	2	2	2
402-3711316	Лампа фары типа А12-60+40 (12 *в*, 60+40 *вт*)	2	2	2

Подгруппа 3712. Подфарники

408-3712010 ПФ122-3712000	Подфарник с лампой в сборе	2	2	2
402-3712120 А12-21+6	Лампа подфарника типа А12-21+6 (12 *в*, 21+6 *св*)	2	2	2
ПФ122-3712204 4796	Рассеиватель подфарника	2	2	2

№ детали или узла	Наименование	Количество на автомобиль		
		408	426	433
	Подгруппа 3713. Освещение щитка приборов			
408-3713010 ПП102-3713000-И 402-3713050 А12-1,5	Патрон ламп освещения шкал приборов в сборе	1	1	1
	Лампа освещения шкал приборов типа А12-1,5 (12 *в*, 1,5 *св*)	2	2	2
	Подгруппа 3714. Внутреннее освещение кузова			
402-3714010-А1 *1 ПК101-3714000-А 408-3714030 ВК300-Б2-3714000 ПК101-3714204 402-3713050 А12-1,5	Плафон с лампами в сборе	1	1	1
	Включатель плафона дверной	2	2	1
	Рассеиватель плафона	1	1	1
	Лампа плафона типа А12-1,5 (12 *в*, 1,5 *св*)	2	2	2

Пояснение к подгруппе 3714:

*1 Введен с 15 июля 1968 г. на автомобилях, имеющих кузова с номерами от 258426. Отличается от ранее применявшегося плафона 402-3714010-А / ПК101-3714000 наличием дополнительной клеммы, предназначенной для подключения проводников от дверных включателей.

	Подгруппа 3715. Переносная лампа			
401-3715010 ПЛТМ 401-3715020 47К-3715000 402-3715050 А12-21	Лампа переносная в сборе (без электрической лампы)	1	1	1
	Розетка штепсельная для переносной лампы	1	1	1
	Лампа переносной лампы типа А12-21 (12 *в*, 21 *св*)	1	1	1
	Подгруппа 3716. Задние фонари			
408-3716010 ФП122-3716000 402-3715050 А12-21 402-3716125 А12-3 ФП122-3716204 408-3716610 ФП124-3716000 408-3716630-А ВК403-3716000 А12-15 ФП124-3716204	Фонарь задний с лампами в сборе	2	2	2
	Лампа указателя поворота и света стоп-сигнала типа А12-21 (12 *в*, 21 *св*)	4	4	4
	Лампа габаритного света типа А12-3 (12 *в*, 3 *св*)	2	2	2
	Рассеиватель заднего фонаря	2	2	2
	Фонарь света заднего хода	2	1	1
	Включатель света заднего хода	1	1	1
	Лампа фонаря света заднего хода типа А12-15 (12 *в*, 15 *св*)	2	1	1
	Рассеиватель фонаря света заднего хода	2	1	1
	Подгруппа 3717. Освещение номерного знака			
408-3717010 ФП123-3717000 408-3717050 А12-6 402-3716410 ФП23-3717000 402-3716125 А12-3	Фонарь освещения номерного знака и багажника (без лампы)	1	—	—
	Лампа фонаря освещения номерного знака типа А12-6 (12 *в*, 6 *св*)	1	—	—
	Фонарь освещения заднего номерного знака с лампой в сборе	—	1	1
	Лампа фонаря освещения заднего номерного знака типа А12-3 (12 *в*, 3 *св*)	—	1	1

№ детали или узла	Наименование	Количество на автомобиль		
		408	426	433
	Подгруппа 3720. Включатель света стоп-сигнала			
400-3720010 ВК12-3720000	Включатель света стоп-сигнала в сборе	1	1	1
	Подгруппа 3721. Звуковой сигнал			
402-3721010 С44-3721000	Сигнал звуковой в сборе	1	1	1
	Подгруппа 3722. Предохранители			
402-3722010 ПР44-3722000	Блок предохранителей в сборе	1	1	1
	Подгруппа 3723. Соединители электропроводов			
400-3723100 ПС2-А2-3723000	Панель проводов четырехклеммная соединительная	5	5	5
	Подгруппа 3724. Электропровода			
408-3724010-А *1	Пучок проводов основной с наконечниками в сборе	1	1	1
408-3724010-30 *2	Пучок проводов основной с наконечниками в сборе	1	1	1
408-3724010-Б *3	Пучок проводов основной с наконечниками в сборе	1	—	—
408-3724010-41 *4	Пучок проводов основной с наконечниками в сборе	1	—	—
408-3724010-В *5	Пучок проводов основной с наконечниками в сборе	1	1	—
408-3724010-50 *6	Пучок проводов основной с наконечниками в сборе	1	1	1
403Ю-3724014-02	Пучок проводов переключателя указателей поворотов и кнопки звукового сигнала с наконечниками в сборе	1	1	1
408-3724017	Провод от катушки зажигания к распределителю зажигания с наконечниками в сборе	1	1	1
408-3724030	Провод от аккумуляторной батареи к стартеру с наконечниками в сборе	1	1	1
408-3724032 *7	Провод от аккумуляторной батареи на массу с наконечниками в сборе	1	1	1
412-3724032 *8	Провод от аккумуляторной батареи на массу с наконечниками в сборе	1	1	1
407-3724034-Б	Провод от двигателя на массу	1	1	1

Пояснения к подгруппе 3724:

*1 Предназначен для автомобилей, выпущенных до 6 августа 1968 г. (двигатели, с номерами до 334244), имеющих замок зажигания 408-3704010 и предохранительное реле стартера 407-3708015-А / РС502-3721000.

*2 Предназначен для автомобилей, выпускаемых с 6 августа 1968 г. (двигатели с номерами от 334244), имеющих замок зажигания 412-3704010 и стартер без предохранительного реле.

*3 Предназначен для автомобилей, выпущенных до 6 августа 1968 г. (двигатели с номерами до 334244), имеющих дверные включатели плафона, фонари света стоянки, замок зажигания 408-3704010 и предохранительное реле стартера.

*4 Предназначен для автомобилей, выпускаемых с 6 августа 1968 г. (двигатели с номерами от 334244), имеющих дверные включатели плафона, фонари света стоянки, замок зажигания 412-3704010 и стартер без предохранительного реле.

*5 Предназначен для автомобилей, выпущенных до 6 августа 1968 г. (двигатели с номерами до 334244), не имеющих фонарей света стоянки, оборудованных дверными включателями плафона, замком зажигания 408-3704010 и предохранительным реле стартера.

*6 Предназначен для автомобилей, выпускаемых с 6 августа 1968 г. (двигатели с номерами от 334244), не имеющих фонарей света стоянки, оборудованных дверными включателями плафона, замком зажигания 412-3704010 и стартером без предохранительного реле.

*7 Предназначен для автомобилей, выпущенных до 17 октября 1967 г., имеющих двигатели с номерами до 250934 и кузова с номерами до 198963.

*8 Предназначен для автомобилей, выпускаемых с 17 октября 1967 г., имеющих двигатели с номерами от 250934 и унифицированные кузова с номерами от 198963.

№ детали или узла	Наименование	Количество на автомобиль		
		408	426	433
	Подгруппа 3725. Прикуриватель			
408-3725010 ПТ5-3725000 ПТ5-3725100 412-3725135	Прикуриватель в сборе	1	1	—
	Патрон прикуривателя в сборе	1	1	—
	Ручка прикуривателя в сборе	1	1	—
	Подгруппа 3726. Указатели поворотов			
408-3726050 РС57-3726000-Г	Прерыватель указателей поворотов в сборе	1	1	1
408-3726102 УП122-3726000	Фонарь указателя поворота боковой с лампой в сборе	2	2	2
408-3726112	Прокладка бокового фонаря указателя поворота уплотнительная	2	2	2
403-3726305 П111-3726000	Переключатель указателей поворотов в сборе	1	1	1
	Группа 38. ПРИБОРЫ			
	Подгруппа 3801. Комбинация приборов			
408-3801010-В1 КП123-В1-3801000	Комбинация приборов, содержащая амперметр, указатели уровня топлива, давления масла, температуры воды и спидометр	1	1	1
	Подгруппа 3802. Спидометр			
408-3802710 ГВ134-Н-3802000	Гибкий вал спидометра в сборе	1	1	1
407-3802810-Г1 *1	Редуктор привода спидометра в сборе	1	1	1
402-3802833 *1	Шестерня привода спидометра ведущая	1	1	1
407-3802950-А *2	Привод спидометра (комплект)	1	1	1

Пояснения к подгруппе 3802:

*1 На автомобилях моделей 426 и 433 применяется только с 15 января 1968 г. (двигатели таких автомобилей имеют номера от 275495).

*2 Предназначен для автомобилей моделей 426 и 433, выпущенных до 15 января 1968 г., имеющих двигатели с номерами до 275495.

	Подгруппа 3803. Контрольные лампы			
400-3713025 ПП2-3713000	Патрон контрольной лампы указателей поворотов в сборе	1	1	1
402-3803050 А12-1	Лампа контрольная указателей поворотов типа А12-1 (12 *в*, 1 *св*)	1	1	1
402-3803050 А12-1	Лампа контрольная переключателя электродвигателя отопителя типа А12-1 (12 *в*, 1 *св*)	1	1	1
400-3713025 ПП2-3713000	Патрон контрольной лампы указателя дальнего света фар в сборе	1	1	1
402-3803050 А12-1	Лампа контрольная дальнего света фар типа А12-1 (12 *в*, 1 *св*)	1	1	1
	Подгруппа 3805. Щиток приборов			
408-3805020 4840	Щиток приборов	1	1	1
	Подгруппа 3806. Датчик указателя уровня топлива			
408-3806610 БМ134-А-3806600	Датчик (реостат) указателя уровня топлива топливного бака в сборе	1	1	1
408-1104019	Прокладка датчика (реостата) указателя уровня топлива	1	1	1

№ детали или узла	Наименование	Количество на автомобиль		
		408	426	433
	Подгруппа 3808. Датчик указателя температуры воды			
408-3808610 ТМ101-3808000	Датчик указателя температуры воды в сборе	1	1	1
	Подгруппа 3810. Датчик указателя давления масла			
402-3810310 ММ9-3810500	Датчик указателя давления масла в сборе	1	1	1
	Группа 39. ШОФЕРСКИЙ ИНСТРУМЕНТ И ПРИНАДЛЕЖНОСТИ			
	Подгруппа 3901. Шоферский инструмент			
407-3901103 ИП-3901064	Ключ торцовый специальный 14×22 *мм* для гаек крепления дисков колес и для болтов крепления щитов тормозов к картеру заднего моста и к поворотным стойкам подвески	1	1	1
	Группа 50. КУЗОВ			
	Подгруппа 5000. Кузов в сборе *1			
408Э-5000012-02 *2	Кузов типа «седан» окрашенный с обивкой, сиденьями, с комплектом для установки новых (с прямоугольными рассеивателями) фар, подфарников, задних буферов, фонарей освещения номерного знака и унифицированного радиатора	1	—	—
426Э-5000012-02 *2	Кузов типа «универсал» окрашенный с обивкой, сиденьями, с комплектом для установки новых фар, подфарников и унифицированного радиатора	—	1	—
433Э-5000012-02 *2	Кузов типа «фургон» окрашенный с обивкой, сиденьями, с комплектом для установки новых фар, подфарников и унифицированного радиатора	—	—	1
408Э-500012-11 *3	Кузов типа «седан» окрашенный с обивкой, сиденьями, с комплектом для установки новых фар, подфарников, задних буферов и фонарей освещения номерного знака	1	—	—
426Э-5000012-11 *4	Кузов типа «универсал» окрашенный с обивкой, сиденьями, с комплектом для установки новых фар и подфарников	—	1	—
433Э-5000012-11 *4	Кузов типа «фургон» окрашенный с обивкой, сиденьями, с комплектом для установки новых фар и подфарников	—	—	1
408Э-5000012-20 *5	Кузов типа «седан» окрашенный с обивкой и сиденьями	1	—	—
426Э-5000012-20 *5	Кузов типа «универсал» окрашенный с обивкой и сиденьями	—	1	—
433Э-5000012-20 *5	Кузов типа «фургон» окрашенный с обивкой и сиденьями	—	—	1
412Э-500018-10 *5	Кузов типа «седан» отрихтованный и окрашенный	1	—	—
427Э-5000018-10 *5	Кузов типа «универсал» отрихтованный и окрашенный	—	1	—
434Э-5000018-10 *5	Кузов типа «фургон» отрихтованный и окрашенный	—	—	1

Пояснения к подгруппе 5000:

*1 Кузова, перечисленные в подгруппе 5000, поставляются в запасные части только по специальным заказам.

*2 Предназначается для автомобилей, выпущенных до 17 октября 1967 г., имеющих кузова с номерами до 198921.

*3 Предназначается для автомобилей, выпущенных с 17 октября 1967 г. по декабрь 1969 г., имеющих унифицированные кузова с номерами от 198921 до 000265.

*4 Предназначается для автомобилей, выпущенных с 17 октября 1967 г. по декабрь 1969 г., имеющих унифицированные кузова.

*5 Предназначается для автомобилей, выпускаемых после декабря 1969 г.

№ детали или узла	Наименование	Количество на автомобиль		
		408	426	422

Группа 52. ВЕТРОВОЕ СТЕКЛО

Подгруппа 5205. Стеклоочиститель

408-5205012 СЛ220-5205000-Г 408Э-5205014 СЛ220-5205000-Э 408-5205041 458235 408Э-5205042 СЛ220-5205162 408Э-5205043 СЛ220-5205700 408Э-5205044 СЛ220-5205750 412-5205140 СЛ220-5205751	Стеклоочиститель в сборе	1	1	1
	Электродвигатель стеклоочистителя с тягами в сборе	1	1	1
	Прокладка штуцера основания стеклоочистителя уплотнительная	4	4	4
	Гайка крепления рычага щетки к ведомому валику поводка привода стеклоочистителя	2	2	2
	Рычаг щетки стеклоочистителя с головкой в сборе	2	2	2
	Коромысло со щеткой в сборе	2	2	2
	Ручка переключателя электродвигателя стеклоочистителя	1	1	1
	Щетка стеклоочистителя в сборе	2	2	2

Подгруппа 5206. Детали ветрового окна

408-5206010	Стекло ветрового окна	1	1	1
408-5206050	Уплотнитель ветрового окна	1	1	1
408-5206100	Рамка отделочная ветрового окна (комплект)	1	1	1

Подгруппа 5208. Омыватель ветрового окна

408-5208006 *1 С0202А 412-5208006 *2 С0201Г	Омыватель ветрового стекла ножной в сборе (комплект)	1	1	1
	Омыватель ветрового стекла ручной в сборе (комплект)	1	1	1
407-5208060	Жиклер (двуструйный) омывателя ветрового стекла в сборе	1	1	1

Пояснения к подгруппе 5208:

*1 Предназначен для автомобилей, выпущенных до 16 июля 1966 г., имеющих кузова с номерами до 93657.
*2 Предназначен для автомобилей, выпускаемых с 16 июля 1966 г., имеющих кузова с номерами от 93657.

Группа 53. ПЕРЕДОК КУЗОВА

Подгруппа 5303. Вещевой ящик

408-5303054 ОК-4835	Ручка дверцы вещевого ящика	1	1	1

Подгруппа 5304. Вентиляционный люк передка кузова

408-5304047	Уплотнитель желоба вентиляционного люка	1	1	1
408-5304177 *1	Тяга привода крышки люка забора воздуха из кузова	1	1	1
408П-5304177-Б*2	Тяга привода крышки люка забора воздуха из кузова	1	1	1
408-5304182	Ручка рычагов тяг привода крышек вентиляционного люка передка кузова и люка забора воздуха из кузова	2	2	2

Пояснения к подгруппе 5304:

*1 Предназначена для автомобилей, выпущенных до 17 января 1969 г., имеющих кузова с номерами до 301639.
*2 Предназначена для автомобилей, выпускаемых с 17 января 1969 г., имеющих кузова с номерами от 301639.

№ детали или узла	Наименование	Количество на автомобиль		
		408	426	433

Подгруппа 5325. Панель приборов

408-5325214 ОК-4882	Накладка решетки панели приборов	1	1	1
408-5325222-01 ОК-4841	Накладка панели приборов декоративная правая в сборе	1	1	1
408-5325223 ОК-4842	Накладка панели приборов декоративная левая в сборе	1	1	1

Группа 54. БОКОВИНА КУЗОВА

Подгруппа 5403. Окно стенки боковины задка кузова

426-5403444	Стекло окна стенки боковины	—	2	—
426-5403446-А	Уплотнитель окна стенки боковины правый	—	1	—
426-5403447-А	Уплотнитель окна стенки боковины левый	—	1	—

Группа 56. ЗАДОК КУЗОВА

Подгруппа 5603. Окно задка кузова

408-5603016	Стекло окна задка кузова	1	—	—
408-5603018	Уплотнитель стекла окна задка кузова	1	—	—
408-5603050	Рамка отделочная окна задка кузова (комплект)	1	—	—

Подгруппа 5604. Крышка багажника кузова

408-5604010	Крышка багажника кузова	1	—	—
408-5604040	Уплотнитель крышки багажника кузова	1	—	—

Подгруппа 5606. Замок, ручка и привод замка крышки багажника

408-5606030	Защелка замка крышки багажника в сборе	1	—	—
412-5606100	Тяга привода замка крышки багажника в сборе	1	—	—

Группа 61. ПЕРЕДНЯЯ ДВЕРЬ

Подгруппа 6100. Передняя дверь в сборе

408-6100018-Р	Дверь передняя правая в сборе	1	1	1
408-6100019-Р	Дверь передняя левая в сборе	1	1	1

Подгруппа 6103. Окно передней двери

408-6103052	Стекло окна передней двери поворотное	2	2	2
408-6103102	Ручка поворотного стекла правая	1	1	1
408-6103103	Ручка поворотного стекла левая	1	1	1
408-6103122-А	Уплотнитель поворотного стекла передней двери правый	1	1	1
408-6103123-А	Уплотнитель поворотного стекла передней двери левый	1	1	1
408-6103126	Уплотнитель поворотного стекла передней двери задний	2	2	2
408-6103214	Стекло окна передней двери опускное	2	2	2
408-6103250	Желобок опускного стекла передней двери передний в сборе	2	2	2
408-6103254	Желобок опускного стекла передней двери задний	2	2	2
408-6103256	Желобок опускного стекла передней двери верхний	2	2	2
408-6103470 *1	Накладка подоконная передней двери внутренняя правая в сборе	1	1	1
408-6103470-10 *2	Накладка подоконная передней двери внутренняя правая в сборе	1	1	1
408-6103471 *1	Накладка подоконная передней двери внутренняя левая в сборе	1	1	1
408-6103471-10 *2	Накладка подоконная передней двери внутренняя левая в сборе	1	1	1
408-6103480	Уплотнитель опускного стекла передней двери внутренний нижний	2	2	2
408-6103482	Уплотнитель опускного стекла передней двери наружный нижний правый	1	1	1
408-6103483	Уплотнитель опускного стекла передней двери наружный нижний левый	1	1	1

№ детали или узла	Наименование	Количество на автомобиль		
		408	426	433
408-6103510	Накладка передней двери облицовочная передняя правая	1	1	1
408-6103511	Накладка передней двери облицовочная передняя левая	1	1	1
408-6103514	Накладка передней двери облицовочная задняя правая	1	1	1
408-6103515	Накладка передней двери облицовочная задняя левая	1	1	1
408-6103520	Накладка подоконная передней двери наружная правая в сборе	1	1	1
408-6103521	Накладка подоконная передней двери наружная левая в сборе	1	1	1

Подгруппа 6104. Стеклоподъемник передней двери

408-6104012-А *3	Стеклоподъемник передней двери правый в сборе	1	1	1
408-6104013-А *3	Стеклоподъемник передней двери левый в сборе	1	1	1
425-6104060	Ручка стеклоподъемника передней двери в сборе	2	2	2

Пояснения к подгруппам 6103 и 6104:

*1 Предназначена для автомобилей, выпущенных до января 1969 г.
*2 Предназначена для автомобилей, выпускаемых с января 1969 г.
*3 При отсутствии требуемого стеклоподъемника допускается установка стеклоподъемника правой двери на левую и наоборот.

Подгруппа 6105. Замок и ручки передней двери

412-6105012 *1	Замок передней двери правый в сборе	1	1	1
412-6105013 *1	Замок передней двери левый в сборе	1	1	1
408-6105070	Защелка замка передней двери правая в сборе	1	1	1
408-6105071	Защелка замка передней двери левая в сборе	1	1	1
408-6105084	Сухарь защелки замка передней двери	2	2	2
ОК-4833				
408-6105110	Привод замка передней двери правый в сборе	1	1	1
408-6105111	Привод замка передней двери левый в сборе	1	1	1
408-6105150-А	Ручка передней двери наружная в сборе	1	1	1
425-6105260	Ручка передней двери внутренняя	2	2	2
408-6105960	Ручка замка передней двери в сборе	1	1	1
408-6105961	Кнопка ручки замка в сборе	1	1	1

Пояснение к подгруппе 6105:

*1 Предназначен для автомобилей, выпускаемых с сентября 1970 г., имеющих кузова с номерами от 073155. Для автомобилей, выпущенных до сентября 1970 г., применение этих замков возможно только в комплектах 412-6105952 и 412-6105953 соответственно.

Подгруппа 6106. Навеска передней двери

408-6106082-01	Ограничитель открытия передней двери	2	2	2

Подгруппа 6107. Уплотнение передней двери

408-6107020	Уплотнитель проема передней двери наружный правый	1	1	1
408-6107021	Уплотнитель проема передней двери наружный левый	1	1	1
408-6107030	Уплотнитель отверстия в кузове под петли передней двери	4	4	4
408-6107031	Заглушка отверстий дверных петель	14	14	14
408-6107094-А1	Уплотнитель передней двери внутренний	2	2	2

Группа 62. ЗАДНЯЯ ДВЕРЬ

Подгруппа 6200. Задняя дверь в сборе

408-6200018-Р	Дверь задняя правая в сборе	1	—	—
426-6200018-Р	Дверь задняя правая в сборе	—	1	—
408-6200019-Р	Дверь задняя левая в сборе	1	—	—
426-6200019-Р	Дверь задняя левая в сборе	—	1	—

№ детали или узла	Наименование	Количество на автомобиль		
		408	426	433

Подгруппа 6203. Окно задней двери

408-6203060	Уплотнитель углового стекла окна задней двери	2	—	—
426-6203060	Уплотнитель углового стекла окна задней двери	—	2	—
408-6203152-А1	Стекло окна задней двери угловое	2	—	—
426-6203152	Стекло окна задней двери угловое	—	2	—
408-6203214	Стекло окна задней двери опускное	2	—	—
426-6203214	Стекло окна задней двери опускное	—	2	—
408-6103254	Желобок опускного стекла задней двери передний	2	2	—
408-6203256	Желобок опускного стекла задней двери верхний	2	—	—
426-6203256	Желобок опускного стекла задней двери верхний	—	2	—
408-6203260	Желобок опускного стекла задней двери задний в сборе	2	—	—
426-6203260	Желобок опускного стекла задней двери задний в сборе	—	2	—
408-6203470-02 *1	Накладка подоконная задней двери внутренняя правая в сборе	1	1	—
408-623470-10 *2	Накладка подоконная задней двери внутренняя правая в сборе	1	1	—
408-6203471-02 *1	Накладка подоконная задней двери внутренняя левая в сборе	1	1	—
408-6203471-10 *2	Накладка подоконная задней двери внутренняя левая в сборе	1	1	—
408-6203480	Уплотнитель опускного стекла задней двери внутренний нижний	2	2	—
408-6203482	Уплотнитель опускного стекла задней двери наружный нижний правый	1	1	—
408-6203483	Уплотнитель опускного стекла задней двери наружный нижний левый	1	1	—
426-6203512-10	Наставка задней облицовочной накладки правая	—	1	—
426-6203513-10	Наставка задней облицовочной накладки левая	—	1	—
408-6103514	Накладка задней двери облицовочная передняя правая	1	1	—
408-6203514	Накладка задней двери облицовочная задняя правая	1	—	—
408-6103515	Накладка задней двери облицовочная передняя левая	1	1	—
408-6203515	Накладка задней двери облицовочная задняя левая	1	—	—
426-6203516	Накладка задней двери облицовочная верхняя правая	—	1	—
426-6203517	Накладка задней двери облицовочная верхняя левая	—	1	—
426-6203518-10	Накладка задней двери облицовочная задняя правая	—	1	—
426-6203519-10	Накладка задней двери облицовочная задняя левая	—	1	—
408-6203520	Накладка подоконная задней двери наружная правая в сборе	1	1 *3	—
426-6203520 *4	Накладка подоконная задней двери наружная правая в сборе	—	1	—
408-6203521	Накладка подоконная задней двери наружная левая в сборе	1	1 *3	—
426-6203521 *4	Накладка подоконная задней двери наружная левая в сборе	—	1	—

Подгруппа 6204. Стеклоподъемник задней двери

408-6204012-А *5	Стеклоподъемник задней двери правый в сборе	1	1	—
408-6204013-А *5	Стеклоподъемник задней двери левый в сборе	1	1	—
425-6104060	Ручка стеклоподъемника задней двери в сборе	2	2	—

Пояснения к подгруппам 6203 и 6204:

*1 Предназначается для автомобилей, выпущенных до января 1969 г.
*2 Предназначается для автомобилей, выпускаемых с января 1969 г.
*3 Предназначена для автомобилей модели 426, выпущенных до 25 декабря 1968 г.
*4 Предназначена для автомобилей модели 426, выпускаемых с 25 декабря 1968 г. Возможно применение накладки на автомобилях модели 426, выпущенных до 25 декабря 1968 г., вместо деталей 408-6203520 и 408-6203521.
*5 При отсутствии требуемого стеклоподъемника допускается установка стеклоподъемника правой двери на левую и наоборот.

Подгруппа 6205. Замок и ручки задней двери

412-6105012 *1	Замок задней двери правый в сборе	1	1	—
412-6105013 *1	Замок задней двери левый в сборе	1	1	—
408-6105070	Защелка замка задней двери правая в сборе	1	1	—
408-6105171	Защелка замка задней двери левая в сборе	1	1	—
408-6105084	Сухарь защелки замка задней двери	2	2	—
ОК4833				
408-6205110	Привод замка задней двери правый в сборе	1	1	—

№ детали или узла	Наименование	Количество на автомобиль		
		408	426	433
408-6205111	Привод замка задней двери левый в сборе	1	1	—
408-6205150-А	Ручка задней двери наружная в сборе	2	2	—
425-6105260	Ручка двери внутренняя	2	2	—

Пояснение к подгруппе 6205:

*1 Предназначен для автомобилей, выпускаемых с сентября 1970 г., имеющих кузова с номерами от 073155. Для автомобилей, выпущенных до сентября 1970 г., применение этих замков возможно только в комплектах 412-6105952 и 412-6105953 соответственно.

Подгруппа 6206. Навеска задней двери

408-6106082-01	Ограничитель открытия задней двери	2	2	—

Подгруппа 6207. Уплотнение задней двери

408-6107020	Уплотнитель проема задней двери наружный левый	1	—	—
426-6207020	Уплотнитель проема задней двери наружный правый	—	1	—
408-6107021	Уплотнитель проема задней двери наружный правый	1	—	—
426-6207021	Уплотнитель проема задней двери наружный левый	—	1	—
408-6107030	Уплотнитель отверстия в кузове под петли	4	4	—
408-6107031	Заглушка отверстий дверных петель	14	14	—
408-6207094-А1	Уплотнитель задней двери внутренний	2	—	—
426-6207094-А	Уплотнитель задней двери внутренний правый	—	1	—
426-6207095-А	Уплотнитель задней двери внутренний левый	—	1	—

Группа 63. ДВЕРЬ ЗАДКА КУЗОВА

Подгруппа 6300. Дверь задка кузова в сборе

426-6300014-10	Дверь задка кузова (нижняя часть) в сборе	—	1	1
426-6300034-10	Рамка верхней двери задка кузова в сборе	—	1	—
433-6300034-10	Дверь задка кузова (верхняя часть) в сборе	—	—	1

Подгруппа 6303. Окно двери задка кузова

426-6303016-01	Стекло окна двери задка кузова	—	1	—
426-6303018-А	Уплотнитель стекла двери задка кузова	—	1	—
426-6303515	Накладка верхней двери задка облицовочная верхняя	—	1	—
426-6303516	Накладка верхней двери задка облицовочная правая	—	1	—
426-6303517	Накладка верхней двери задка облицовочная левая	—	1	—
426-6303518	Накладка верхней двери задка облицовочная нижняя	—	1	—

Подгруппа 6305. Замок и ручка двери задка кузова

426-6305012	Замок двери задка кузова в сборе	—	2	2
423-6305080	Защелка замка двери задка кузова	—	2	2
426-6305110	Привод замка двери задка кузова в сборе	—	1	1
426-6305200	Ручка двери задка кузова замочная в сборе	—	1	1
426-6305248	Сухарь ручки замка двери задка кузова	—	1	1

Подгруппа 6306. Навеска двери задка кузова

426-6306030	Уплотнитель отверстия в кузове под петли верхней двери задка	—	4	4

Подгруппа 6307. Уплотнение двери задка кузова

426-6307022	Уплотнитель проема двери задка длинный	—	1	1
426-6307023	Уплотнитель проема двери задка короткий	—	1	1
426-6307026-А1	Уплотнитель стыка дверей задка	—	1	1

Группа 69. ПЕРЕДНЕЕ СИДЕНЬЕ

Подгруппа 6904. Механизм регулировки положения переднего сиденья

412-6904006	Салазки переднего сиденья внутренние правые в сборе	1	1	1
412-6904007 *1	Салазки переднего сиденья внутренние левые в сборе	1	1	1
412-6904008	Салазки переднего сиденья наружные правые в сборе	1	1	1
412-6904009 *1	Салазки переднего сиденья наружные левые в сборе	1	1	1

№ детали или узла	Наименование	Количество на автомобиль		
		408	426	433

Подгруппа 6905. Каркас спинки переднего сиденья

425-6905046 *2	Пружина фиксатора шарнира спинки переднего сиденья правая	2	2	2
425-6905047 *2	Пружина фиксатора шарнира спинки переднего сиденья левая	2	2	2

Пояснения к подгруппам 6904 и 6905:

*1 Пригодны также для использования на автомобилях, имеющих переднее сиденье с общей подушкой.
*2 Пригодна для использования на автомобилях «Москвич» всех моделей с откидывающимися спинками передних сидений.

Группа 78. ПЕРЕГОРОДКА КУЗОВА

Подгруппа 7803. Окно перегородки кузова

433-7803444	Стекло окна перегородки кузова	—	—	1
433-7803446	Уплотнитель окна перегородки кузова	—	—	1
433-7803448	Замок уплотнителя окна перегородки кузова	—	—	1

Группа 79. РАДИООБОРУДОВАНИЕ

Подгруппа 7901. Радиоприемник

412-7901008 *1 А-370М	Радиоприемник типа А-370М (комплект)	1	1	—
412-7901010 А-370М	Радиоприемник типа А-370М в сборе	1	1	—
412-7901050 ИДЗ.843.125Г	Громкоговоритель типа 2ГД-19М в сборе	1	1	—
412-7901070 ИД4.850.025Г	Провод антенны в сборе	1	1	—

Пояснение к подгруппе 7901:

*1 Предназначен для автомобилей, выпускаемых с февраля 1970 г.

Подгруппа 7903. Антенна

408-7903010 АР105	Антенна в сборе	1	1	—
408-7903020-А	Прокладка антенны уплотнительная наружная	1	1	—
425-7903022 *1	Прокладка антенны уплотнительная внутренняя	1	1	—

Пояснение к подгруппе 7903:

*1 Пригодна для применения на автомобилях «Москвич» всех прежних моделей, на которых устанавливался радиоприемник.

Группа 81. ВЕНТИЛЯЦИЯ И ОТОПЛЕНИЕ КУЗОВА

Подгруппа 8101. Отопитель кузова

408-8101060-А	Радиатор отопителя кузова в сборе	1	1	1
408-8101080 МЭ218	Электродвигатель вентилятора отопителя кузова	1	1	1
408-8101200-А	Шланг отопителя кузова подводной	1	1	1
408-8101201-А	Шланг отопителя кузова отводной	1	1	1
408-8101300 П119	Переключатель электродвигателя отопителя кузова в сборе	1	1	1
412-8101304	Ручка переключателя электродвигателя отопителя кузова	1	1	1

№ детали или узла	Наименование	Количество на автомобиль		
		408	426	433
408-8101400-A КР23	Кран отопителя кузова в сборе	1	1	1
408-1108105	Ручка тяги привода крана отопителя кузова в сборе	1	1	1
	Подгруппа 8102. Обогреватель ветрового стекла кузова			
408-8102045-A	Шланг обдува ветрового стекла кузова большого правого и малого левого сопел воздушный	2	2	2
408-8102046-A	Шланг обдува ветрового стекла кузова малого правого сопла воздушный	1	1	1

Группа 82. ПРИНАДЛЕЖНОСТИ

	Подгруппа 8201. Зеркало заднего вида и наружное зеркало			
408-8201010-02	Зеркало заднего вида с кронштейном в сборе	1	1	—
430-8201108	Зеркало наружное правое в сборе (комплект)	—	—	1
430-8201109	Зеркало наружное левое в сборе (комплект)	—	—	1
	Подгруппа 8212. Орнаменты и декоративные надписи			
408-8212052	Основание заводского знака	1	1	1
408-8212054-01 ОК-5847	Вкладыш заводского знака	1	1	1
408-8212322	Надпись «Москвич» на панели нижней двери задка кузова	—	1	1
426-8212323	Надпись модели «426»	—	1	—
433-8212323	Надпись модели «433»	—	—	1
408-8212330	Надпись «Москвич-408» на крышке багажника	1	—	—

Группа 84. ОПЕРЕНИЕ

	Подгруппа 8401. Облицовка радиатора			
408-8401112	Облицовка радиатора	1	1	1
408-8401120	Брус облицовки радиатора в сборе	1	1	1
408-8401124-10	Стойка облицовки радиатора под фару правая в сборе	1	1	1
408-8401125-10	Стойка облицовки радиатора под фару левая в сборе	1	1	1
408-8401406-10 *1	Брызговики облицовки радиатора передний и нижний в сборе	1	1	1
412-8401406-10 *2	Брызговики облицовки радиатора передний и нижний в сборе	1	1	1

Пояснения к подгруппе 8401:

*1 Для автомобилей, выпущенных до 17 октября 1967 г., имеющих кузова с номерами до 198963.
*2 Для автомобилей, выпускаемых с 17 октября 1967 г., имеющих кузова с номерами от 198963.

№ детали или узла	Наименование	Количество на автомобиль		
		408	426	433
	Подгруппа 8402. Капот			
408-8402020-10	Капот в сборе	1	1	1
408-8402052	Буфер капота задний	2	2	2
408-8402054-A1	Буфер капота боковой	2	2	2
408-8402056	Уплотнитель капота задний	1	1	1
408-8402350-A	Накладка капота декоративная	1	1	1
	Подгруппа 8403. Переднее крыло			
408-8403012-20 *1	Крыло переднее правое в сборе	1	1	1
408-8403013-20 *1	Крыло переднее левое в сборе	1	1	1
408-8403092	Накладка переднего крыла декоративная правая	1	1	1
408-8403093	Накладка переднего крыла декоративная левая	1	1	1
408-8403350-01	Щиток переднего крыла грязезащитный правый с уплотнителем в сборе	1	1	1
408-8403351-01	Щиток переднего крыла грязезащитный левый с уплотнителем в сборе	1	1	1
408-8403950	Прокладки переднего крыла передние нижние (комплект)	2	2	2

Пояснение к подгруппе 8403:

*1 Пригодно для автомобилей, имеющих четырехфарную систему освещения.

	Подгруппа 8404. Заднее крыло			
408-8404020-10 *1	Крыло заднее правое (наружная часть)	1	1	—
408-8404021-10 *1	Крыло заднее левое (наружная часть)	1	1	—
408-8404104	Накладка заднего крыла декоративная	2	2	—

Пояснение к подгруппе 8404:

*1 Предназначено для автомобилей, выпущенных до 6 декабря 1969 г.

	Подгруппа 8406. Замок и привод замка капота			
408-8406058	Пружина рычага замка капота	1	1	1
408-8406110	Привод замка капота в сборе	1	1	1
	Подгруппа 8407. Навеска и упор капота			
408-8407114	Пружина упора капота	1	1	1

СОДЕРЖАНИЕ

Как пользоваться каталогом 3

Техническая характеристика автомобилей 5

Указатель групп и подгрупп агрегатов и узлов 11

Указатель нормализованных деталей 14

Узлы и детали автомобилей 16

Подшипники качения автомобилей «Москвич» моделей 412, 427 и 434 253

Нормализованные детали 255

Приложение. Запасные части к автомобилям «Москвич» моделей 408, 426 и 433 286

Автомобильный завод имени Ленинского комсомола
КАТАЛОГ ДЕТАЛЕЙ АВТОМОБИЛЯ «МОСКВИЧ»
МОДЕЛЕЙ 412, 427 и 434

Редактор издательства *Л. И. Слуцкая*
Технический редактор *А. Ф. Уварова*, Корректор *Н. И. Шарунина*
Переплет художника *Е. Н. Волкова*

Сдано в производство 10/VI 1971 г. Подписано к печати 1/XII 1971 г.
Т-18734 Тираж 80 000 (2-й завод 40 001—80 000) экз. Печ. л. 33,6. Уч.-изд. л. 42,0
Формат 84×108/16. Цена 3 р. 50 к. Зак. № 1412

Издательство «МАШИНОСТРОЕНИЕ», Москва, Б-66, 1-й Басманный пер., 3

Ленинградская типография № 6 Главполиграфпрома
Комитета по печати при Совете Министров СССР
Ленинград, С-144, ул. Моисеенко, 10

ЗАМЕЧЕННЫЕ ОПЕЧАТКИ

Страница	Строка	Напечатано	Должно быть
73	3-я графа, 5-я сверху	402Ю-1701210-03	402-1701210-03
119	5-я и 6-я графы, 1-я сверху	| | |	| 1 | 1 |
122	2-я и 3-я графы, 3-я снизу	| | 403-3501060	| 5 | 403-3501060
143	3-я графа, 8-я снизу	412-3707010 / А75-СС	412-3707010 / А7,5-СС
152	7-я графа, 2-я сверху	| — |	| 2 |
	7-я графа, 4-я сверху	| — |	| 1 |
	7-я графа, 5-я сверху	| — |	| 1 |
211	Подписи под рисунками	Рис. 127. Задняя дверь кузова модели 412 Рис. 128. Задняя дверь кузова модели 427	Рис. 128. Задняя дверь кузова модели 427 Рис. 127. Задняя дверь кузова модели 412