2 р. 70 к.

Разводка кабелей в кузове.
Стр 143 и 144.

КАТАЛОГ
запасных частей автомобилей ВАЗ-2105, ВАЗ-2104 и их модификаций



«МАШИНОСТРОЕНИЕ»

ВОЛЖСКИЙ ОРДЕНА ТРУДОВОГО КРАСНОГО ЗНАМЕНИ АВТОМОБИЛЬНЫЙ ЗАВОД ИМЕНИ 50-ЛЕТИЯ СССР

КАТАЛОГ
запасных частей автомобилей ВАЗ-2105, ВАЗ-2104 и их модификаций

Аккумулятор.

V	1.7–1.8	1.6–1.7	1,5–1,6	1,4–1,5	1,3–1,4
степень заряженности	100%	75%	50%	25%	0
плотность	1.290	1.270	1.250	1,230	>

2105–3902100 (45 4224 1626)

МОСКВА
«МАШИНОСТРОЕНИЕ»
1989

ББК 39.335.52-04я2
К29
УДК 629.114.6 ВАЗ-2104/-2105(085)

К29 **Каталог** запасных частей автомобилей ВАЗ-2105, ВАЗ-2104 и их модификаций / Сост.: Л. А. Мельникова и др.; Волжский автомоб. з-д им. 50-летия СССР.— М.: Машиностроение, 1989.— 240 с.: ил.

ISBN 5-217-00405-3

Каталог запасных частей содержит перечень узлов и деталей, сгруппированных по функциональному признаку.

В перечне указаны номера узлов и деталей, их наименования, подгруппы и количество в данной подгруппе.

Иллюстрации узлов и деталей, расположенные в порядке сборки, могут служить наглядным пособием при разборке и сборке механизмов и узлов автомобиля. Каталог является пособием при расчете и составлении заявок на запасные части.

Предназначен для работников ремонтных, торговых и обслуживающих предприятий и организаций, а также для владельцев автомобилей.

К $\frac{3203030000-219}{038(01)-89}$ 219—89 ББК 39.335.52-04я2

ISBN 5-217-00405-3 © Издательство «Машиностроение», 1989

СОДЕРЖАНИЕ

Правила пользования каталогом 3
Указатель подгрупп 5
Перечень запасных частей 10
Иллюстрации 52
Перевод кодов ВАЗ в коды ОКП 205
Таблицы 218
Изменения 230
Перечень предприятий технического обслуживания . . 234

КАТАЛОГ

Мельникова Людмила Александровна,
Караванова Любовь Константиновна,
Кашин Евгений Николаевич,
Никитина Галина Александровна

КАТАЛОГ ЗАПАСНЫХ ЧАСТЕЙ АВТОМОБИЛЕЙ ВАЗ-2105, ВАЗ-2104 И ИХ МОДИФИКАЦИЙ

Редактор *Н. Н. Дымова*
Обложка художника *Р. А. Казакова*
Технический редактор *Н. Н. Скотникова*
Корректоры *А. Н. Сизова, И. М. Борейша*

ИБ № 5285

Сдано в набор 28.03.88. Подписано в печать 15.11.89. Формат 84×108¹/₁₆. Бумага газетная. Гарнитура литературная. Печать высокая. Усл. печ. л. 25,20. Усл. кр.-отт. 25,62. Уч.-изд. л. 33,27. Доп. тир. 150 000 экз. Заказ 421. Цена 2 р. 70 к.

Ордена Трудового Красного Знамени издательство «Машиностроение», 107076, Москва, Стромынский пер., 4.

Московская типография № 13 ПО «Периодика» ВО «Союзполиграфпром» Государственного комитета СССР по делам издательств, полиграфии и книжной торговли. 107005, Москва, Денисовский пер., д. 30.





ПРАВИЛА ПОЛЬЗОВАНИЯ КАТАЛОГОМ

В «Указателе подгрупп» даны наименования групп, подгрупп, их индексы и применяемость.

В «Перечне запасных частей» в порядке возрастания приведены номера всех деталей, включенных в каталог. Против каждого номера указан индекс подгруппы, в которую он входит, количество деталей в подгруппе и наименование. В конце этого раздела приведены номера стандартизованных деталей.

В разделе «Иллюстрации» запасные части размещены по функциональному признаку. Под каждой иллюстрацией указаны наименование подгруппы, ее индекс (справа) и применяемость (слева).

В «Таблицах» объединены стандартизованные детали, уплотнения и подшипники качения. Далее приводятся обозначения (коды) запасных частей по Общесоюзному классификатору продукции (ОКП).

В разделе «Изменения» приводятся номера извещений и даты, с которых введены изменения. Там же указаны нормы замены. О последующих изменениях в каталоге периодически сообщается в бюллетенях технической информации.

В каталоге и в бюллетенях используются следующие условные обозначения:

 — с левым расположением органов управления

 — с правым расположением органов управления

 — относится к первой передаче

 — относится к заднему ходу

1 — деталь, входящая в комплект **1**, номер комплекта дан в табличке на той же иллюстрации

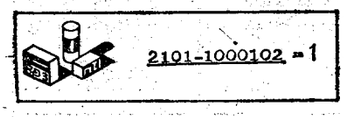

— табличка с номером комплекта

2101-1007032-22+0,22 — вариант детали, один из размеров которого больше номинального на 0,22 мм

2101-3401056 0,15 — деталь с определяющим размером 0,15 мм

2101-1006010 — узел, детали которого показаны в каталоге

2101-1106010 А220 — узел, детали которого показаны в подгруппе А220

2105-1128020 (38) — деталь ограниченной применяемости (см. «Варианты исполнения»)

Т — деталь приведенная только в таблицах

09609 ~~2101-1107106~~
9609 2101-1107106-01
— извещением № 9609 поставка в запасные части детали 2101-1107106 прекращена. Тем же извещением введена деталь 2101-1107106-01

02101-1011241 — то же, что и ~~2101-1011241~~

(01), (02), (03), (04) — кодовые обозначения моделей автомобиля, перечисленных в левом нижнем углу конкретной иллюстрации. Этими же кодами обозначены модели автомобиля в соответствующих подгруппах «Указателя подгрупп». Если модель не имеет кодового обозначения на иллюстрации, то в «Указателе подгрупп» ставится знак «О».

Например, на иллюстрации А350 модели 2105, 21051 и 2104 имеют код (01), а модели 21053 и 21043 не имеют кодового обозначения.

В «Указателе погрупп» в подгруппе А350 модели 21053 и 21043 обозначены знаком «○», а модели 2105, 21051 и 2104 кодом (01).

Деталь 2105-1108138-10 устанавливается на модели 2105, 21051 и 2104.

Детали, не имеющие дополнительного кодового обозначения, устанавливаются на все модели, перечисленные на данной иллюстрации.

→07.80 — до июля 1980 г.

07.80→ — с июля 1980 г.

→79 — с 1979 г.

2103-1008014-50 = 2121-1008014+2105-1216010+2105-1217040-10 — деталь 2103-1008014-50 после использования задела заменяется деталью 2121-1008014 в комплекте с деталями 2105-1216010 и 2105-1217040-10

БТИ 35—84 — Бюллетень технической информации № 35 за 1984 г.

16100811 — стандартизованная деталь; предпоследняя цифра — код материала детали, последняя — код покрытия.

Например, в номере 12574212 предпоследняя цифра «1» указывает, что деталь изготовлена из стали с пределом прочности на разрыв 490 ... 784 МПа, а последняя цифра «2» означает, что деталь хромируется.

В разделе «Таблицы» не приводятся номера, отличающиеся только последними двумя цифрами.

Чтобы по функции детали определить ее номер, необходимо:

1) в «Указателе подгрупп» узнать индекс подгруппы;
2) по индексу подгруппы найти иллюстрацию;
3) на иллюстрации определить номер детали.

Чтобы по номеру найти деталь на иллюстрации, необходимо:

1) в «Перечне запасных частей» определить индекс подгруппы;
2) по индексу подгруппы найти иллюстрацию;
3) на иллюстрации по номеру найти деталь.

Каталог подготовлен по материалам конструкторского бюро разработки руководств и каталогов Управления главного конструктора по состоянию на 01.01.86 г.

Условные обозначения материала

Код	Материал	Код	Материал
	Сталь с пределом прочности на разрыв, МПа (кгс/мм²):	4	Латунь
		5	Легкий сплав
		6	Медь
0	333...490 (34...50)	7	Другие металлические материалы
1	490...784 (50...80)		
2	784...980 (80...100)	8	Неметаллические материалы
3	980...1176 (100...120)		
		9	Смешанные материалы

Условные обозначения покрытий

Код	Покрытие	Код	Покрытие
0	Отсутствие покрытия	4	Лужение
1	Цинкование и кадмирование	5	Никелирование блестящее
2	Хромирование	6	Оксидирование
3	Фосфатирование	7	Специальное покрытие
		8	То же
		9	

Перечень модификаций

Марка автомобиля	Тип	Рабочий объем цилиндров двигателя, л	Расположение органов управления
ВАЗ-2105	Седан	1,3	Левое
ВАЗ-21051	Седан	1,2	Левое
ВАЗ-21053	Седан	1,5	Левое
ВАЗ-21056	Седан	1,3	Правое
ВАЗ-21057	Седан	1,5	Правое
ВАВ-21058	Седан	1,2	Правое
ВАЗ-2104	Универсал	1,3	Левое
ВАЗ-21043	Универсал	1,5	Левое
ВАЗ-21046	Универсал	1,3	Правое
ВАЗ-21047	Универсал	1,5	Правое

Перечень вариантов исполнения

Код	Вариант исполнения	Код	Вариант исполнения
11	С карбюратором 21051-1107010	38	Для Швеции
13	С плафонами салона в стойках	41	Для Финляндии и Норвегии
14	С радиоприемником	45	Для капиталистических стран Европы
18	С радиоприемником	70	С кондиционером
37	Для Канады	33	Для остальных капиталистических стран

УКАЗАТЕЛЬ ПОДГРУПП

Наименование групп и подгрупп	Индекс	2105	21051	21053	21056	21057	21058	2104	21043	21046	21047	Варианты
1	2	3	4	5	6	7	8	9	10	11	12	13
А. ДВИГАТЕЛЬ												
А0. Двигатель в сборе												
Двигатель	А001	(01)	(02)	(03)	(04)	(05)	(06)	(01)	(03)	(04)	(05)	—
Подвеска двигателя	А010	(01)	○	(01)	○	○	○	(01)	(01)	○	○	—
А1. Основные элементы двигателя												
Блок цилиндров и головка блока	А100	○	—	—	○	—	—	○	—	○	—	—
Блок цилиндров и головка блока	А101	—	(01)	(02)	—	(02)	(01)	—	(02)	—	(02)	—
Картер масляный и крышки блока	А110	○	—	—	○	—	—	○	—	○	—	—
Картер масляный и крышки блока	А111	—	○	○	—	○	○	—	○	—	○	—
Вал коленчатый и маховик	А120	(01)	(01)	(02)	(01)	(02)	(01)	(01)	(02)	(01)	(02)	—
Шатуны и поршни	А130	○	—	—	○	—	—	○	—	○	—	—
Шатуны и поршни	А131	—	○	○	—	○	○	—	○	—	○	—
Привод распределительного вала	А140	○	—	—	○	—	—	○	—	○	—	—
Привод распределительного вала	А141	—	(01)	(02)	—	(02)	(01)	—	(02)	—	(02)	—
Механизм газораспределительный	А150	(01)	○	○	(01)	○	○	(01)	○	(01)	○	—
А2. Система подачи топлива												
Бак топливный и трубопровод	А200	○	○	○	○	○	○	—	—	—	—	—
Бак топливный и трубопровод	А201	—	—	—	—	—	—	○	○	○	○	—
Насос топливный и трубопровод	А210	○	○	○	○	○	○	○	○	○	○	—
Насос топливный	А220	○	○	○	○	○	○	○	○	○	○	—
Адсорбер	А230	○	—	○	—	—	—	○	○	—	—	—
А3. Система питания												
Карбюратор и воздушный фильтр	А300	(01)	(01)	(02)	(01)	(02)	(01)	(01)	(02)	(01)	(02)	—
Карбюратор и воздушный фильтр	А301	(01)	—	—	(02)	—	—	(01)	—	(02)	—	—
Крышка карбюраторов 2105-1107010, 2105-1107010-70, 2107-1107010, 2107-1107010-70 и 2106-1107010-10	А310	(01)	(01)	(02)	(01)	(02)	(01)	(01)	(02)	(01)	(02)	—
Крышка карбюратора 21051-1107010	А311	○	—	—	○	—	—	○	—	○	—	—
Корпус карбюраторов 2105-1107010, 2105-1107010-70, 2107-1107010 и 2107-1107010-70	А320	(01)	(01)	(02)	(01)	(02)	(01)	(01)	(02)	(01)	(02)	—
Корпус карбюратора 2106-1107010-10	А321	○	—	○	—	—	—	—	—	—	—	—
Корпус карбюратора 21051-1107010	А322	○	—	—	○	—	—	○	—	○	—	—
Корпус карбюратора 21051-1107010	А323	○	—	—	○	—	—	○	—	○	—	—
Корпус дроссельных заслонок карбюраторов 2105-1107010 и 2107-1107010	А330	(01)	(01)	(02)	(01)	(02)	(01)	(01)	(02)	(01)	(02)	—
Корпус дроссельных заслонок карбюраторов 2105-1107010-70 и 2107-1107010-70	А331	(01)	—	(02)	—	—	—	—	—	—	—	—
Корпус дроссельных заслонок карбюратора 2106-1107010-10	А332	○	—	○	—	—	—	—	—	—	—	—

Наименование групп и подгрупп	Индекс	2108	21051	21053	21056	21057	21058	2104	21043	21046	21047	Варианты
1	2	3	4	5	6	7	8	9	10	11	12	13
Система уменьшения токсичности	A340	○	○	○	○	○	○	○	○	○	○	—
Привод акселератора	A350	(01)	(01)	○	—	—	—	(01)	○	—	—	—
Привод акселератора	A351	○	—	—	—	—	—	○	—	—	—	11
Привод акселератора	A352	—	—	—	(01)	○	(01)	—	—	(01)	○	—
А4. Система выпуска отработавших газов												
Труба впускная и выпускной коллектор	A400	(01)	(01)	(02)	(01)	(02)	(02)	(01)	(02)	(01)	(02)	—
Труба впускная и выпускной коллектор	A401	○	—	○	—	—	—	—	○	—	—	—
Пульсары	A410	○	—	○	—	—	—	○	○	—	—	—
Трубы выпускные и глушители	A420	○	○	(01)	○	(01)	○	(02)	(01) (02)	(02)	(01) (02)	37—38
А5. Смазочная система												
Насос масляный и привод	A500	○	○	○	○	○	○	○	○	○	○	—
Маслоотделитель и фильтр масляный	A510	(01)	○	○	(01)	○	○	(01)	○	(01)	○	—
Насос масляный	A520	○	○	○	○	○	○	○	○	○	○	—
А6. Система охлаждения												
Радиатор	A600	○	○	○	○	○	○	—	—	—	—	—
Радиатор	A601	○	○	○	○	○	○	○	○	○	○	—
Радиатор	A602	○	—	○	—	—	—	—	○	—	—	37—38—41—70
Насос водяной и трубопроводы	A610	○	○	(01)	○	(01)	○	○	(01)	○	(01)	—
Насос водяной	A620	○	○	○	○	○	○	○	○	○	○	—
Привод водяного насоса	A630	○	○	○	○	○	○	○	○	○	○	—
Привод водяного насоса	A631	○	—	○	—	—	—	○	○	—	—	37—38—41—45—70
В. ТРАНСМИССИЯ												
В1. Сцепление												
Механизм управления сцеплением	B100	(01)	(01)	(01)	(02)	(02)	(02)	(01)	(01)	(02)	(02)	—
Привод сцепления	B110	(01)	(01)	(01)	(02)	(02)	(02)	(01)	(01)	(02)	(02)	—
Цилиндр главный сцепления	B120	○	○	○	○	○	○	○	○	○	○	—
Цилиндр привода выключения сцепления	B130	○	○	○	○	○	○	○	○	○	○	—
Сцепление	B140	○	○	○	○	○	○	○	○	○	○	—
В2. Коробка передач												
Коробка передач	B200	(03)	(01)	(03)	(03)	(03)	(02)	(01)	(03)	(01)	(03)	—
Валы коробки передач	B210	○	○	○	○	○	(01)	○	○	○	○	—
Зубчатые колеса коробки передач	B220	○	○	○	○	○	(01)	○	○	○	○	—
Привод механизма переключения передач	B230	○	○	○	○	○	○	○	○	○	○	—
Механизм переключения передач	B240	○	○	○	○	○	○	○	○	○	○	—
Привод спидометра	B250	(02)	(01)	(02)	(02)	(02)	(01)	(01)	(02)	(01)	(02)	—
В3. Валы карданные и муфты												
Передача карданная	B300	○	○	○	○	○	○	○	○	○	○	—
Вал карданный передний	B310	○	○	○	○	○	○	○	○	○	○	—
Вал карданный задний	B320	○	○	○	○	○	○	○	○	○	○	—
В4. Мост задний												
Мост задний и полуоси	B400	(01)	(01)	(02)	(02)	(02)	(01)	(01)	(02)	(01)	(02)	—
Передача главная и дифференциал	B410	(01)	(01)	(02)	(02)	(02)	(01)	(01)	(02)	(01)	(02)	—
Г. ТОРМОЗНАЯ СИСТЕМА												
Г1. Привод тормозов												
Педаль тормоза	Г100	(01)	(01)	(01)	(02)	(02)	(02)	(01)	(01)	(02)	(02)	—
Элементы привода тормозов	Г110	(01)	(01)	(01)	(02)	(02)	(02)	(01)	(01)	(02)	(02)	—
Привод гидротормозов	Г120	(01)	(01)	(01)	(02)	(02)	(02)	(01)	(01)	(02)	(02)	—
Привод регулятора давления	Г130	(01)	(01)	(01)	(01)	(01)	(01)	(02)	(02)	(02)	(02)	—
Цилиндр главный гидротормозов	Г140	(01)	(01)	(01)	(02)	(02)	(02)	(01)	(01)	(02)	(02)	—
Цилиндр колесный заднего тормоза	Г150	○	○	○	○	○	○	○	○	○	○	—
Регулятор давления	Г160	○	○	○	○	○	○	○	○	○	○	—
Привод стояночного тормоза	Г170	○	○	○	○	○	○	○	○	○	○	—
Усилитель вакуумный тормозов	Г180	○	○	○	○	○	○	○	○	○	○	—
Г2. Тормозные механизмы												
Тормоза передние	Г200	○	○	○	○	○	○	○	○	○	○	—
Суппорты передних тормозов	Г210	○	○	○	○	○	○	○	○	○	○	—
Тормоза задние	Г220	○	○	○	○	○	○	○	○	○	○	—
Д. УПРАВЛЕНИЕ РУЛЕВОЕ, ПОДВЕСКА И КОЛЕСА												
Д1. Управление рулевое												
Механизм рулевой	Д100	(01)	(01)	(01)	(02)	(02)	(02)	(01)	(01)	(02)	(02)	—
Редуктор рулевого механизма	Д110	(01)	(01)	(01)	(02)	(02)	(02)	(01)	(01)	(02)	(02)	—
Привод рулевой	Д120	(01)	(01)	(01)	(02)	(02)	(02)	(01)	(01)	(02)	(02)	—
Д2. Подвеска передняя												
Подвеска передняя	Д200	(01)	(01)	(01)	(02)	(02)	(02)	(01)	(01)	(02)	(02)	—
Рычаги передней подвески	Д210	○	○	○	○	○	○	○	○	○	○	—
Амортизаторы и стабилизатор поперечной устойчивости	Д220	○	○	○	○	○	○	○	○	○	○	—
Амортизатор передней подвески	Д230	○	○	○	○	○	○	○	○	○	○	—
Д3. Подвеска задняя												
Подвеска задняя	Д300	(01)	(01)	(01)	(01)	(01)	(01)	(02)	(02)	(02)	(02)	—
Подвеска задняя	Д310	○	○	○	○	○	○	○	○	○	○	—
Амортизатор задней подвески	Д320	○	○	○	○	○	○	○	○	○	○	—
Д4. Колеса												
Кулак поворотный	Д400	○	○	○	○	○	○	○	○	○	○	—
Колеса	Д410	○	○	○	○	○	○	○	○	○	○	—
Е. УСТРОЙСТВА ВСПОМОГАТЕЛЬНЫЕ												
Е1. Отопление, вентиляция кузова												
Система вентиляции и отопления	E100	(01)	(01)	(01)	(02)	(02)	(02)	(01)	(01)	(02)	(02)	—
Отопитель	E110	(01)	(01)	(01)	(02)	(02)	(02)	(01)	(01)	(02)	(02)	—
Управление вентиляцией и отоплением	E120	(01)	(01)	(01)	(02)	(02)	(02)	(01)	(01)	(02)	(02)	—

Наименование групп и подгрупп	Индекс	2105	21051	21053	21056	21057	21058	2104	21043	21046	21047	Варианты
1	2	3	4	5	6	7	8	9	10	11	12	13
Е2. Омыватели												
Омыватели	Е200	○	○	○	○	○	○	○	○	○	○	
Омыватели	Е201	○	○	○	—	—	—	—	—	—	—	
Омыватель ветрового стекла	Е202	○	○	—	—	—	—	○	○	○	○	13
Омыватель стекла двери задка	Е210	—	—	—	—	—	—	—	—	—	—	
К. ЭЛЕКТРООБОРУДОВАНИЕ												
К1. Электрооборудование двигателя												
Система зажигания	К100	(01)	(01)	(02)	(01)	(02)	(02)	(01)	(02)	(01)	(02)	
Распределитель зажигания	К110	(01)	(01)	(02)	(01)	(02)	(02)	(01)	(02)	(01)	(02)	
Стартер с арматурой	К120	(01)	(01)	(01)	(02)	(02)	(02)	(01)	(01)	(02)	(02)	
Стартер	К130	○	○	○	○	○	○	○	○	○	○	
Источники тока	К140	○	○	○	○	○	○	○	○	○	○	
Генератор	К150	○	○	○	○	○	○	○	○	○	○	
Генератор	К151	○	○	○	○	○	○	○	○	○	○	
К2. Система освещения												
Освещение переднее	К200	(01)	(01)	(01)	(02)	(02)	(02)	(01)	(01)	(02)	(02)	
Освещение заднее	К210	○	○	○	○	○	○	—	—	—	—	
Освещение заднее	К211	—	—	—	—	—	—	○	○	○	○	
Фонари передние	К220	(01)	(01)	(01)	(02)	(02)	(02)	(01)	(01)	(02)	(02)	
Фонари задние	К230	○	○	○	○	○	○	—	—	—	—	
Фонари задние	К231	—	—	—	—	—	—	○	○	○	○	
К3. Принадлежности												
Сигналы	К300	○	○	○	○	○	○	○	○	○	○	
Приборы	К310	(01)	(01)	(01)	(02)	(02)	(02)	(03)	(03)	(02)	(02)	
Реле и предохранители	К320	(01)	(01)	(01)	(02)	(02)	(02)	(01)	(01)	(02)	(02)	
Стеклоочиститель и другое оборудование	К330	(01)	(01)	(01)	(02)	(02)	(02)	(01)	(01)	(02)	(02)	
Стеклоочиститель передний	К340	(01)	(01)	(01)	(02)	(02)	(02)	(01)	(01)	(02)	(02)	
Стеклоочиститель задний	К350	—	—	—	—	—	—	○	○	○	○	
Радиооборудование	К360	○	○	○	○	○	○	○	○	○	○	
Электровентилятор	К370	○	—	○	—	—	—	—	○	—	—	37—38—41—70
М. КУЗОВ												
М0. Кузов в сборе												
Кузов	М001	(01)	(02)	(03)	(04)	(05)	(06)	(07)	(08)	(09)	(10)	
М1. Внутренняя часть кузова												
Сиденья передние	М100	○	○	○	○	○	○	○	○	○	○	
Механизм установки сидений	М110	○	○	○	○	○	○	—	—	—	—	
Сиденье заднее	М120	○	○	○	○	○	○	○	○	○	○	
Сиденье заднее	М121	—	—	—	—	—	—	○	○	○	○	
Термошумоизоляция	М130	(01)	(01)	(01)	(02)	(02)	(02)	—	—	—	—	
Термошумоизоляция	М131	(01)	(01)	(01)	(02)	—	(02)	—	—	—	—	
Термошумоизоляция	М132	—	—	—	—	—	—	(01)	(01)	(02)	(02)	
Коврики салона	М140	○	○	—	—	—	—	○	○	—	—	
Коврики салона	М141	(01)	(01)	(01)	—	—	(02)	—	—	(02)	—	
Коврики салона	М142	—	—	(01)	(02)	(02)	—	—	—	—	(02)	
Коврики багажника	М150	(01)	(01)	(02)	(01)	(01)	(01)	—	—	—	—	
Коврики багажника	М151	—	—	—	—	—	—	○	○	○	○	
Обивка салона	М160	○	○	○	—	—	—	—	—	—	—	
Обивка салона	М161	(01)	(01)	(01)	(02)	(02)	(02)	—	—	—	—	13
Обивка салона	М162	—	—	—	—	—	—	(01)	(01)	(02)	(02)	
Обивка багажника	М170	—	—	○	—	—	—	—	—	—	—	
Принадлежности салона	М180	(01)	(01)	(01)	(02)	(02)	(02)	(01)	(01)	(02)	(02)	
М2. Основные элементы кузова												
Капот	М200	(01)	(01)	(01)	(02)	(02)	(02)	(01)	(01)	(02)	(02)	
Панель приборов	М210	(01)	(01)	(01)	(02)	(02)	(02)	(01)	(01)	(02)	(02)	
Ящик вещевой	М220	(01)	(01)	(01)	(02)	(02)	(02)	(01)	(01)	(02)	(02)	
Пол кузова	М230	○	○	○	○	○	○	—	—	—	—	
Пол кузова	М231	—	—	—	—	—	—	○	○	○	○	
Щиток передка	М240	(01)	(01)	(03)	(02)	(02)	(02)	(01)	(01)	(02)	(02)	
Брызговики	М250	(01)	(01)	(01)	(02)	(02)	(02)	(01)	(01)	(02)	(02)	
Рамка радиатора	М260	○	○	○	○	○	○	○	○	○	○	
Элементы внутренние задние	М270	○	○	○	○	○	○	○	○	○	○	
Элементы внутренние задние	М271	—	—	—	—	—	—	○	○	○	○	
Элементы наружные	М280	(01)	(01)	(01)	(02)	(02)	(02)	—	—	—	—	
Элементы наружные	М281	—	—	—	—	—	—	(01)	(01)	(02)	(02)	
Крышка багажника	М290	○	○	○	○	○	○	—	—	—	—	
М3. Двери и окна												
Двери передние	М300	○	○	○	○	○	○	○	○	○	○	
Двери передние	М301	○	○	○	○	○	○	—	—	—	—	
Двери задние	М310	(01)	(01)	(01)	(01)	(01)	(01)	(02)	(02)	(02)	(02)	
Двери задние	М311	○	○	○	○	○	○	—	—	—	—	
Замки передних дверей	М320	○	○	○	○	○	○	○	○	○	○	
Замки задних дверей	М330	○	○	○	○	○	○	○	○	○	○	
Окна передних дверей	М340	○	○	○	○	○	○	○	○	○	○	
Окна задних дверей	М350	○	○	○	○	○	○	○	○	○	○	
Окна задних дверей	М351	—	—	—	—	—	—	○	○	○	○	
Окна	М360	○	○	○	○	○	○	○	○	○	○	
Окна	М361	—	—	—	—	—	—	○	○	○	○	
Дверь задка	М370	—	—	—	—	—	—	○	○	○	○	
М4. Элементы облицовочные												
Облицовка радиатора	М400	○	○	○	○	○	○	○	○	○	○	
Щитки и уплотнительные детали	М410	○	○	○	○	○	○	○	○	○	○	
Щитки и уплотнительные детали	М411	—	—	—	—	—	—	○	○	○	○	
Накладки облицовочные	М420	(01)	(02)	(03)	(01)	(03)	(02)	—	—	—	—	
Накладки облицовочные	М421	—	—	—	—	—	—	(01)	(02)	○	○	
Буфер передний	М430	○	○	○	○	○	○	○	○	○	○	
Буфер передний	М431	○	—	○	—	—	—	—	—	—	—	37
Буфер задний	М440	○	○	○	○	○	○	○	○	○	○	
Буфер задний	М441	○	—	○	—	—	—	—	—	—	—	
Буфер задний	М442	○	—	○	—	—	—	—	—	—	—	37
У. ИНСТРУМЕНТ												
У1. Инструмент шоферский												
Инструмент шоферский	У100	(01)	(01)	(01)	(01)	(01)	(01)	(02)	(02)	(02)	(02)	—

ПЕРЕЧЕНЬ ЗАПАСНЫХ ЧАСТЕЙ

Номер	Индекс	Количество	Наименование
0301-1005094	М320	2	Уплотнитель
0301-1005094	М330	2	Уплотнитель
2101-1000100	А131	—	Комплект колец
2101-1000100-10	А131	—	Комплект колец
2101-1000100-21	А131	—	Комплект колец
2101-1000100-23	А131	—	Комплект колец
2101-1000100-31	А131	—	Комплект колец
2101-1000100-32	А131	—	Комплект колец
2101-1000102	А120	—	Комплект коренных вкладышей
2101-1000102-21	А120	—	Комплект коренных вкладышей
2101-1000102-22	А120	—	Комплект коренных вкладышей
2101-1000102-23	А120	—	Комплект коренных вкладышей
2101-1000104	А130	—	Комплект шатунных вкладышей
2101-1000104	А131	—	Комплект шатунных вкладышей
2101-1000104-21	А130	—	Комплект шатунных вкладышей
2101-1000104-21	А131	—	Комплект шатунных вкладышей
2101-1000104-22	А130	—	Комплект шатунных вкладышей
2101-1000104-22	А131	—	Комплект шатунных вкладышей
2101-1000104-23	А130	—	Комплект шатунных вкладышей
2101-1000104-23	А131	—	Комплект шатунных вкладышей
2101-1000260-60	А001	1	Двигатель (02—*)
2101-1000260-60	А001	1	Двигатель (02)
2101-1000260-61	А001	1	Двигатель (02)
2101-1001014	А010	1	Кронштейн правый
2101-1001017	А010	1	Кронштейн левый
2101-1001020	А010	2	Подушка опоры
2101-1001025	А010	2	Кольцо изолирующее
2101-1001028	А010	2	Пружина подушки
2101-1001029	А010	2	Пластина подушки
2101-1001031	А010	1	Кожух правый
2101-1001035	А010	2	Буфер
2101-1001045	А010	1	Подушка
2101-1001074	А010	1	Рым передний
2101-1001075	А010	1	Рым правый
2101-1001076	А010	1	Рым левый
2101-1001100	А010	1	Поперечина
2101-1001101	А010	2	Шпилька
2101-1001102	А010	2	Втулка
2101-1002011	А101	1	Блок цилиндров (01)
2101-1002011-21	А101	1	Блок цилиндров (01)
2101-1002011-23	А101	1	Блок цилиндров (01)
2101-1002040	А100	2	Втулка установочная
2101-1002040	А101	2	Втулка установочная
2101-1002042	А100	2	Втулка установочная
2101-1002042	А101	2	Втулка установочная
2101-1002060-01	А111	1	Крышка
2101-1002064	А111	1	Прокладка
2101-1003017	А150	2	Втулка установочная
2101-1005160	А110	1	Манжета задняя
2101-1005160	А111	1	Манжета задняя
2101-1005183	А120	1	Полукольцо
2101-1005183-20	А120	1	Полукольцо +0,127
2101-1006010	А150	1	Вал распределительный
2101-1006016	А140	2	Штифт установочный
2101-1006016	А141	2	Штифт установочный
2101-1006018	А150	1	Фланец упорный
2101-1006018	А500	1	Фланец упорный
2101-1006020	А141	2	Звездочка
2101-1006021	А140	2	Шайба
2101-1006021	А141	2	Шайба
2101-1006022	А141	2	Шайба стопорная
2101-1006033	А150	1	Корпус подшипников распределительного вала
2101-1006036	А150	9	Шайба корпуса подшипников
2101-1006040	А141	1	Цепь (01)
2101-1006050	А141	1	Палец ограничительный
2101-1006060	А141	1	Натяжитель цепи
2101-1006065	А141	1	Плунжер натяжителя
2101-1006066	А141	1	Пружина плунжера
2101-1006068	А141	1	Стержень регулировочный
2101-1006070	А141	1	Шайба стопорная
2101-1006072	А141	1	Пружина натяжителя
2101-1006075	А141	1	Сухарь
2101-1006078	А141	1	Гайка фиксирующая
2101-1006080	А141	1	Кольцо стопорное
2101-1006082	А141	1	Прокладка натяжителя
2101-1006090-10	А141	1	Башмак натяжителя (01)
2101-1006096	А141	1	Кольцо сухаря
2101-1006098	А141	1	Болт
2101-1006100	А141	1	Успокоитель цепи (01)
2101-1007010	А150	4	Клапан впускной
2101-1007012-01	А150	4	Клапан выпускной
2101-1007020	А150	8	Пружина наружная
2101-1007021	А150	8	Пружина внутренняя
2101-1007022	А150	8	Шайба
2101-1007023	А150	8	Шайба
2101-1007025	А150	8	Тарелка пружины
2101-1007026	А150	8	Колпачок маслоотражательный
2101-1007028	А150	16	Сухарь клапана
2101-1007032-20	А150	4	Втулка
2101-1007032-22	А150	4	Втулка
2101-1007033-20	А150	4	Втулка
2101-1007033-22	А150	4	Втулка
2101-1007035	А150	8	Кольцо стопорное
2101-1007075	А150	8	Болт регулировочный
2101-1007076	А150	8	Гайка регулировочного болта
2101-1003020	А101	1	Прокладка
02101-1003260-01	А101	1	Крышка головки
02101-1003260-02	А101	1	Крышка головки (*)
2101-1003260-10	А101	1	Крышка головки
2101-1003260-11	А101	1	Крышка головки (*)
2101-1003265	А100	10	Шайба
2101-1003265	А101	10	Шайба
2101-1003270	А101	1	Прокладка
2101-1003271	А100	10	Болт
2101-1003271	А101	10	Болт
2101-1003275	А101	2	Пластина
2101-1003276	А101	6	Пластина
2101-1004015	А131	4	Поршень, класс А
2101-1004015-02	А131	4	Поршень, класс С
2101-1004015-04	А131	4	Поршень, класс Е
2101-1004015-21	А131	4	Поршень ремонтный № 1
2101-1004015-23	А131	4	Поршень ремонтный № 3
2101-1004015-31	А131	4	Поршень ремонтный № 1
2101-1004015-32	А131	4	Поршень ремонтный № 2
2101-1004020	А130	4	Палец, класс 1
2101-1004020	А131	4	Палец, класс 1
2101-1004020-01	А130	4	Палец, класс 2
2101-1004020-01	А131	4	Палец, класс 2
2101-1004020-02	А130	4	Палец, класс 3
2101-1004020-02	А131	4	Палец, класс 3
2101-1004045	А130	4	Шатун с крышкой
2101-1004045	А131	4	Шатун с крышкой
2101-1004062	А130	8	Болт шатуна
2101-1004062	А131	8	Болт шатуна
2101-1005015	А120	1	Вал коленчатый (01)
2101-1005015-20	А120	1	Вал коленчатый (01)
2101-1005015-21	А120	1	Вал коленчатый (01)
2101-1005015-22	А120	1	Вал коленчатый (01)
2101-1005015-23	А120	1	Вал коленчатый (01)
2101-1005015-24	А120	1	Вал коленчатый (01)
2101-1005015-25	А120	1	Вал коленчатый (01)
2101-1005015-26	А120	1	Вал коленчатый (01)
2101-1005015-27	А120	1	Вал коленчатый (01)
2101-1005030	А141	1	Звездочка
2101-1005034	А110	2	Манжета
2101-1005034	А111	1	Манжета
2101-1005034	А150	1	Манжета (01)
02101-1005054	А630	1	Храповик
02101-1005054	А631	1	Храповик
2101-1005060-01	А630	1	Шкив коленчатого вала
2101-1005060-01	А631	1	Шкив коленчатого вала
2101-1005115	А120	1	Маховик
2101-1005126	А120	3	Штифт установочный
2101-1005127	А120	6	Болт маховика
2101-1005128	А120	1	Шайба
2101-1005153	А110	1	Держатель манжеты
2101-1005153	А111	1	Держатель манжеты
2101-1005155	А110	1	Прокладка держателя
2101-1005155	А111	1	Прокладка держателя
2101-1007077	А150	8	Втулка регулировочного болта
2101-1007078	А150	4	Пластина
2101-1007116	А150	8	Рычаг клапана
02101-1007116-01	А150	8	Рычаг клапана
2101-1007117	А150	8	Пружина рычага
2101-1008014-20	А401	1	Труба впускная
2101-1008016-01	А400	1	Трубка дренажная
02101-1008016-01	А401	1	Трубка дренажная
02101-1008023-10	А400	1	Коллектор выпускной (37)
2101-1008023-11	А400	1	Коллектор выпускной (37)
2101-1008023-20	А401	1	Коллектор выпускной
2101-1008025	А400	1	Коллектор выпускной
2101-1008025-10	А401	1	Коллектор выпускной
2101-1008081	А400	2	Прокладка
2101-1008081	А401	2	Прокладка
2101-1008082	А400	3	Шпилька
2101-1008082	А401	2	Шпилька
2101-1008090	К120	1	Щиток стартера (01)
2101-1009010	А111	1	Картер
2101-1009050	А510	1	Указатель уровня масла
2101-1009055	А510	1	Уплотнитель указателя
2101-1009070	А111	1	Прокладка картера
2101-1009140	А510	1	Прокладка крышки
2101-1009146	А510	1	Крышка
2101-1011010	А500	1	Насос
2101-1011015	А520	1	Корпус
2101-1011021	А500	1	Прокладка насоса
2101-1011032	А520	1	Зубчатое колесо ведомое
2101-1011040	А520	1	Валик
2101-1011052	А520	1	Крышка
2101-1011058	А520	1	Пружина
2101-1011060	А520	1	Шайба пружины
2101-1011070	А520	1	Патрубок
2101-1011074	А520	2	Втулка установочная
2101-1011076	А520	1	Сетка патрубка
2101-1011090	А520	1	Клапан редукционный
2101-1011228	А500	1	Зубчатое колесо привода
2101-1011229	А500	1	Втулка зубчатого колеса
2101-1011235	А500	1	Вал привода
2101-1011240	А500	1	Подшипник вала передний
02101-1011241	А500	1	Подшипник вала задний
2101-1011241-01	А500	1	Подшипник вала задний
2101-1012005	А510	1	Фильтр масляный
2101-1012150	А510	1	Штуцер фильтра
2101-1014056	А510	1	Шланг вентиляции
2101-1014200	А510	1	Маслоотделитель
2101-1014205	А510	1	Фиксатор маслоотделителя
2101-1014210-01	А510	1	Крышка сапуна
2101-1014213	А510	1	Патрубок крышки сапуна
2101-1014214	А510	1	Кольцо маслоотражательное
2101-1014215	А510	1	Прокладка крышки сапуна
2101-1014218	А510	1	Шпилька крышки сапуна
2101-1014220	А510	1	Пламегаситель
2101-1014230	А610	1	Прокладка

Номер	Индекс	Количество	Наименование
2101-1101008-01	А200	1	Бак с пробкой
2101-1101070	А200	1	Шланг воздушный
2101-1101107	А200	1	Прокладка нижняя
02101-1101108	А200	1	Прокладка верхняя
2101-1101110	А200	1	Хомут наружный
2101-1101114	А200	1	Хомут внутренний
2101-1101120	А200	2	Прокладка хомутов
2101-1101125	А200	1	Датчик с трубкой
2101-1101130	М410	1	Щиток топливного бака
2101-1101138	А200	1	Прокладка фланца
2101-1101138	А201	1	Прокладка фланца
02101-1101150	М410	1	Облицовка
2101-1103010	А200	1	Пробка бака
2101-1103010	А201	1	Пробка бака
2101-1103075	А200	1	Прокладка пробки
2101-1103075	А201	1	Прокладка пробки
2101-1104015	А200	2	Шланг
2101-1104016	А201	1	Шланг
2101-1104016	А230	2	Шланг
2101-1104017	А200	1	Трубка передняя
2101-1104022	А200	3	Скоба крепления
2101-1104070	А200	1	Шланг
2101-1104070	А230	1	Шланг
02101-1104070	А230	1	Шланг
2101-1104076	А200	1	Трубка задняя
2101-1104089	А200	1	Уплотнитель
2101-1104090	А210	1	Шланг
2101-1106010	А210	1	Насос топливный
2101-1106042	А220	1	Крышка
2101-1106043	А220	1	Болт крышки
2101-1106045	А220	1	Фильтр
2101-1106070	А220	6	Винт с шайбой
2101-1106080	А220	1	Корпус нижний
2101-1106104	А331	1	Прокладка
2101-1106110	А220	1	Рычаг и балансир
2101-1106118	А220	1	Пружина рычага
2101-1106128	А220	1	Палец рычага
2101-1106140	А220	1	Диафрагма насоса
2101-1106147	А220	1	Шайба уплотнительная
2101-1106150	А220	1	Пружина центральная
2101-1106158	А220	2	Шайба рычага
2101-1106165	А210	1	Проставка теплоизоляционная
2101-1106166	А210	1	Толкатель насоса
2101-1106170	А210	1	Прокладка
2101-1106170	А210	—	Прокладка
2101-1106171	А210	—	Прокладка
2101-1106172	А210	—	Прокладка
2101-1106176	А220	1	Прокладка дистанционная
2101-1107014	А332	1	Прокладка
2101-1107015	А300	1	Прокладка
2101-1107018	А310	1	Прокладка
2101-1107018	А320	1	Прокладка
2101-1107018	А330	2	Прокладка
2101-1107018	А331	2	Прокладка
2101-1107018	А332	1	Прокладка
2101-1107031	А330	1	Пружина золотника
2101-1107031	А331	1	Пружина золотника
2101-1107031	А332	1	Пружина золотника
2101-1107041	А310	1	Корпус
2101-1107045	А310	1	Крышка
2101-1107046	А310	1	Диафрагма
2101-1107049	А310	1	Пружина диафрагмы
2101-1107052	А310	1	Пробка
2101-1107060	А310	1	Тяга
2101-1107066	А330	1	Заслонка дроссельная (01)
2101-1107066	А331	1	Заслонка дроссельная (01)
2101-1107066	А332	2	Заслонка дроссельная
2101-1107080	А332	1	Ось заслонки
2101-1107084	А330	1	Шайба пружинная
2101-1107084	А331	2	Шайба пружинная
2101-1107084	А332	1	Шайба пружинная
2101-1107089	А330	1	Пружина оси
2101-1107089	А331	1	Пружина оси
2101-1107089	А332	1	Пружина оси
2101-1107100	А331	1	Рычаг
2101-1107100	А332	1	Рычаг
2101-1107104	А330	1	Шайба
2101-1107104	А331	1	Шайба
2101-1107104	А332	1	Шайба
2101-1107105	А330	3	Шайба
2101-1107105	А331	2	Шайба
2101-1107105	А332	2	Шайба
02101-1107106	А332	1	Рычаг
2101-1107106-01	А330	1	Рычаг
2101-1107106-01	А331	1	Рычаг
2101-1107106-01	А332	1	Рычаг
2101-1107107	А330	1	Втулка
2101-1107107	А331	1	Втулка
2101-1107107	А332	1	Втулка
2101-1107116	А331	1	Рычаг
2101-1107116	А332	1	Рычаг
2101-1107117	А321	1	Винт
2101-1107119	А321	1	Пружина
2101-1107119	А331	1	Пружина
2101-1107130	А330	1	Ось заслонки (01)
2101-1107130	А331	1	Ось заслонки (01)
2101-1107130	А332	1	Ось заслонки
2101-1107131	А310	1	Винт стопорный
2101-1107131	А330	2	Винт стопорный
2101-1107131	А331	2	Винт стопорный
2101-1107131	А332	1	Винт стопорный
2101-1107132	А330	1	Шайба
2101-1107132	А331	1	Шайба
2101-1107132	А332	1	Шайба
2101-1107142	А330	1	Пружина
2101-1107142	А331	1	Пружина
2101-1107142	А332	1	Пружина
2101-1107146	А332	1	Рычаг оси
2101-1107147	А320	1	Шайба
2101-1107147	А331	2	Шайба
2101-1107147	А332	1	Шайба
2101-1107150	А330	1	Рычаг
2101-1107150	А331	1	Рычаг
2101-1107150	А332	1	Рычаг
2101-1107316	А320	2	Жиклер воздушный (01)
2101-1107316-10	А320	2	Жиклер воздушный (02)
2101-1107316-10	А321	2	Жиклер воздушный
2101-1107324-10	А320	1	Жиклер холостого хода (01)
2101-1107328	А320	1	Корпус жиклера
2101-1107328	А320	1	Корпус жиклера (01)
2101-1107328	А321	1	Корпус жиклера
2101-1107334	А320	1	Жиклер холостого хода
2101-1107334	А321	1	Жиклер холостого хода
2101-1107336-10	А321	1	Жиклер главный
2101-1107343	А320	2	Трубка эмульсионная
2101-1107343	А321	2	Трубка эмульсионная
2101-1107367	А320	1	Диафрагма ускорительного насоса
2101-1107367	А321	1	Диафрагма ускорительного насоса
2101-1107370	А320	1	Клапан распылителя
2101-1107370	А321	1	Клапан распылителя
2101-1107375	А320	1	Крышка ускорительного насоса
2101-1107375	А321	1	Крышка ускорительного насоса
2101-1107378	А320	1	Пружина диафрагмы
2101-1107378	А321	1	Пружина диафрагмы
2101-1107378	А331	1	Пружина диафрагмы
2101-1107383	А320	1	Винт
2101-1107383	А321	1	Винт
2101-1107385	А320	1	Корпус жиклера
2101-1107385	А321	1	Корпус жиклера
2101-1107386	А320	2	Прокладка
2101-1107386	А321	2	Прокладка
2101-1107386	А331	1	Прокладка
2101-1107410	А320	1	Распылитель (01)
2101-1107410-10	А321	2	Распылитель
2101-1107606-10	А310	1	Прокладка крышки
2101-1107611	А310	4	Шпилька
2101-1107615	А310	1	Тяга
2101-1107624	А310	1	Заслонка воздушная
2101-1107625	А310	2	Винт воздушной заслонки
2101-1107630	А310	1	Ось воздушной заслонки
2101-1107635	А320	1	Пружина
2101-1107635	А321	1	Пружина
2101-1107642	А321	1	Рычаг воздушной заслонки
2101-1107645	А330	1	Тяга
2101-1107645	А331	1	Тяга
2101-1107645	А332	1	Тяга
2101-1107648	А321	1	Шайба
2101-1107649	А320	1	Винт
2101-1107649	А321	1	Винт
2101-1107663	А321	1	Кронштейн
2101-1107664	А320	1	Винт
2101-1107664	А321	1	Винт
2101-1107710	А310	1	Элемент фильтрующий
2101-1107712	А310	1	Пробка фильтрующего элемента
2101-1107730	А310	1	Клапан игольчатый
2101-1107737	А310	1	Прокладка клапана
2101-1107740	А310	1	Поплавок
2101-1107749	А310	1	Ось поплавка
2101-1107890	А320	3	Винт
2101-1107890	А321	1	Винт
2101-1107892	А310	3	Винт
2101-1107892	А320	4	Винт
2101-1107892	А321	4	Винт
2101-1107892	А330	2	Винт
2101-1107892	А331	6	Винт
2101-1107894	А310	5	Винт
2101-1107894	А331	1	Винт
2101-1107896	А310	2	Винт
2101-1107896	А330	2	Винт
2101-1107898	А320	1	Винт
2101-1107898	А321	1	Винт
2101-1107900	А330	2	Винт
2101-1107900	А331	2	Винт
2101-1107900	А332	2	Винт
2101-1107904	А330	1	Гайка
2101-1107904	А331	1	Гайка
2101-1107904	А332	1	Гайка
2101-1107905	А330	1	Шплинт
2101-1107905	А331	2	Шплинт
2101-1107905	А332	1	Шплинт
2101-1108014-10	А350	1	Педаль акселератора
2101-1108014-10	А351	1	Педаль акселератора
2101-1108035-10	А350	1	Тяга валика
2101-1108035-10	А352	1	Тяга валика
2101-1108036	А350	2	Пружина
2101-1108036	А351	1	Пружина
02101-1108036	А352	1	Пружина
2101-1108039	А350	2	Кронштейн
2101-1108039	А351	2	Кронштейн
2101-1108039	А352	4	Кронштейн
2101-1108041	А350	1	Скоба
2101-1108041	А351	1	Скоба
2101-1108041	А352	1	Скоба
2101-1108051	А350	1	Тяга акселератора
2101-1108051	А351	1	Тяга акселератора
2101-1108051	А352	1	Тяга акселератора
2101-1108122	А350	1	Пластина прижимная
2101-1108122	А351	1	Пластина прижимная

Номер	Индекс	Количество	Наименование
2101-1108122	А352	1	Пластина прижимная
2101-1108124	А201	1	Уплотнитель
2101-1108124	А350	1	Уплотнитель
2101-1108124	А351	1	Уплотнитель
2101-1108124	А352	1	Уплотнитель
2101-1108124	Е200	3	Уплотнитель
2101-1108124	Е201	3	Уплотнитель
2101-1108124	Е202	2	Уплотнитель
2101-1108124	М200	1	Уплотнитель
2101-1108136	А350	1	Рычаг промежуточный
2101-1108136	А352	1	Рычаг промежуточный
2101-1108148	А350	1	Шайба
2101-1108148	А351	1	Шайба
2101-1108148	А352	1	Шайба
2101-1108151	А350	1	Болт
2101-1108151	А352	1	Болт
2101-1109129	А300	1	Прокладка фильтра
2101-1109129	А301	1	Прокладка фильтра
2101-1109130	А300	1	Пластина
2101-1109130	А301	1	Пластина
2101-1109152	А300	1	Прокладка крышки
2101-1109152	А301	1	Прокладка крышки
2101-1109158	А300	4	Втулка дистанционная
2101-1109158	А301	4	Втулка дистанционная
2101-1109160	А300	1	Воздухозаборник
2101-1109160	А301	1	Воздухозаборник (01)
2101-1202005-01	А420	1	Глушитель дополнительный
2101-1203010	А420	1	Труба приемная
2101-1203019	А420	4	Гайка приемной трубы
2101-1203025	А420	1	Кронштейн
2101-1203031	А420	1	Хомут
2101-1203032	А420	1	Хомут
2101-1203043	А420	1	Хомут
2101-1203047	А420	2	Ремень подвески глушителя
2101-1203072	А420	1	Подушка глушителя
2101-1302060	А600	2	Опора нижняя
2101-1302060	А601	2	Опора нижняя
2101-1302060	А602	2	Опора нижняя
2101-1302065	А600	2	Втулка распорная
2101-1302065	А601	2	Втулка распорная
2101-1302065	А602	2	Втулка распорная
2101-1303014	А610	1	Патрубок (01)
2101-1303017	А610	1	Прокладка (01)
2101-1303026	А610	1	Шланг (37)
2101-1303027	А610	1	Шланг (37)
2101-1303028	А610	1	Шланг
2101-1303030	А400	1	Штуцер
2101-1303030	А401	1	Штуцер
2101-1303038	А610	1	Труба подводная
2101-1303042	А610	1	Прокладка фланца
2101-1303090	А610	1	Шланг термостата (01)
2101-1602100	В100	1	Винт ограничительной педали
2101-1602102	В100	1	Колпачок ограничительного винта
2101-1602155	А352	1	Пружина
2101-1602155	В110	1	Пружина
2101-1602157-01	В110	1	Скоба оттяжная вилки
2101-1602510	В110	1	Цилиндр привода
2101-1602511	В130	1	Шайба опорная пружины
2101-1602516	В120	2	Уплотнитель
2101-1602516	В130	1	Уплотнитель
2101-1602516	Г140	3	Уплотнитель
2101-1602518	В130	1	Колпачок защитный
02101-1602519-10	В130	1	Втулка
2101-1602520	В130	1	Толкатель вилки
2101-1602521	В130	1	Поршень
2101-1602524	В110	1	Гайка регулировочная
2101-1602546	В120	1	Поршень главного цилиндра
2101-1602550	В120	1	Колпачок защитный
2101-1602552	В120	1	Штуцер
2101-1602552	Г140	2	Штуцер (01)
2101-1602560-01	В110	1	Бачок главного цилиндра
2101-1602575	В110	1	Шланг (02)
2101-1602590	В110	1	Шланг гибкий привода
2101-1602591	В130	1	Штуцер шланга
2101-1602591	Г150	1	Штуцер шланга
2101-1502591	Г210	2	Штуцер шланга
2101-1602592	В130	1	Колпачок
2101-1602592	Г150	1	Колпачок
2101-1602592	Г210	2	Колпачок
2101-1602596	В110	1	Прокладка
2101-1602610	В110	1	Цилиндр главный
2101-1602618	В120	1	Прокладка
2101-1602620	В120	1	Пружина поршня
2101-1700005	В200	1	Коробка передач (02)
2101-1700020	В200	1	Сапун коробки передач
2101-1701015	В200	1	Картер коробки передач
2101-1701017	В200	2	Штифт центрирующий
2101-1701018	В200	1	Прокладка картера передняя
2101-1701020	В200	1	Крышка нижняя
2101-1701021	В200	1	Прокладка нижней крышки
2101-1701026	В210	1	Вал первичный (01)
2101-1701031	А120	1	Подшипник
2101-1701033	В210	1	Подшипник первичного вала
2101-1701034	В210	1	Кольцо установочное
2101-1701035	В210	1	Кольцо пружинное подшипника
2101-1701036	В200	1	Крышка передняя
2101-1701037	В210	1	Кольцо стопорное
2101-1701037	В220	1	Кольцо стопорное
2101-1701038	В200	1	Кольцо пружинное
2101-1701042	В200	1	Кольцо уплотнительное
2101-1701043	В210	1	Манжета

Номер	Индекс	Количество	Наименование
2101-1304010	А600	1	Пробка радиатора
2101-1304010	А601	1	Пробка радиатора
2101-1304010	А602	1	Пробка радиатора
2101-1305026	А610	1	Пробка
2101-1306010	А610	1	Термостат
2101-1306010-01	А610	1	Термостат
2101-1307010	А610	1	Насос водяной
2101-1307011	А620	1	Насос водяной
2101-1307013	А620	1	Манжета водяного насоса
2101-1307015	А620	1	Корпус водяного насоса
2101-1307024	А620	1	Ступица шкива
2101-1307027	А620	1	Подшипник и валик
2101-1307032	А620	1	Крыльчатка
2101-1307045	А620	1	Крышка
2101-1307046	А620	1	Прокладка крышки
2101-1307048	А610	1	Прокладка насоса
2101-1308008	А630	1	Вентилятор
2101-1308018	А630	1	Накладка
2101-1308020	А630	1	Ремень
2101-1308020	А631	1	Ремень
2101-1308024	А630	1	Шкив водяного насоса
2101-1308024	А631	1	Шкив водяного насоса
2101-1309040	А602	6	Упор кожуха
2101-1311014	А600	1	Бачок расширительный
2101-1311014	А601	1	Бачок расширительный
2101-1311014	А602	1	Бачок расширительный
2101-1311065	А600	1	Пробка
2101-1311065	А601	1	Пробка
2101-1311065	А602	1	Пробка
2101-1311067	А600	1	Прокладка пробки
2101-1311067	А601	1	Прокладка пробки
2101-1311067	А602	1	Прокладка пробки
2101-1601015	В200	1	Картер сцепления
2101-1601120	А110	1	Крышка картера сцепления
2101-1601120	А111	1	Крышка картера сцепления
2101-1601130	В140	1	Диск ведомый
2101-1601138	В140	2	Накладка фрикционная
2101-1601180	В140	1	Муфта подшипника
2101-1601182	В140	1	Подшипник
2101-1601185	В140	1	Муфта подшипника
2101-1601188	В140	1	Пружина соединительная
2101-1601200	В110	1	Вилка
2101-1601211	В110	1	Чехол вилки
2101-1601215	В110	1	Опора шаровая вилки
2101-1601295	В140	12	Заклепка
2101-1602048	В100	1	Накладка площадки педали
2101-1602048	Г100	1	Накладка площадки педали
2101-1602069	В100	1	Втулка внутренняя
2101-1602069	Г100	1	Втулка внутренняя
2101-1602072	В100	2	Втулка наружная
2101-1602072	Г100	2	Втулка наружная
2101-1602094	В100	1	Пружина педалей
2101-1602095-01	В100	1	Крючок пружины
2101-1602098	В100	1	Пружина усиливающая
2101-1701050	В210	1	Блок зубчатых колес (01)
2101-1701067	В210	1	Шайба зажимная
2101-1701068	В210	1	Подшипник промежуточного вала
2101-1701069	В210	1	Кольцо установочное
2101-1701073	В210	1	Подшипник промежуточного вала
2101-1701076	В220	1	Шайба пружинная
2101-1701082	В220	1	Зубчатое колесо заднего хода
02101-1701084	В220	1	Втулка промежуточного зубчатого колеса
2101-1701092	В220	1	Ось промежуточного зубчатого колеса
2101-1701094	В210	1	Пластина стопорная
2101-1701105	В210	1	Вал вторичный
2101-1701108-01	В210	1	Подшипник игольчатый
2101-1701112	В220	1	Зубчатое колесо первой передачи (01)
2101-1701113	В220	1	Втулка зубчатого колеса
2101-1701115	В220	1	Шайба пружинная ступицы
2101-1701116	В220	2	Муфта скользящая синхронизатора
2101-1701117	В220	1	Кольцо стопорное ступицы
2101-1701119	В220	2	Ступица скользящей муфты
2101-1701127	В220	1	Зубчатое колесо второй передачи
2101-1701131	В220	1	Зубчатое колесо третьей передачи
2101-1701138	В220	1	Зубчатое колесо заднего хода
2101-1701139	В220	1	Кольцо стопорное
2101-1701140	В220	1	Зубчатое колесо заднего хода
2101-1701141	В210	1	Шпонка
2101-1701142	В220	1	Шайба пружинная зубчатого колеса
2101-1701164	В220	4	Кольцо блокирующее
2101-1701168	В220	4	Кольцо стопорное
2101-1701169	В220	3	Шайба упорная
2101-1701170	В220	4	Пружина синхронизатора
2101-1701190	В210	1	Подшипник вторичного вала
2101-1701192	В210	1	Кольцо установочное
2101-1701202	В200	1	Шпилька задней крышки
2101-1701210	В210	1	Манжета
2101-1701238	В210	1	Фланец эластичной муфты
2101-1701243	В210	1	Шайба стопорная
2101-1701244	В210	1	Гайка вторичного вала
2101-1701245	В210	1	Уплотнитель
2101-1701247	В210	1	Кольцо центрирующее
2101-1702024	В240	2	Вилка переключения передач
2101-1702028	А140	1	Болт
2101-1702028	В240	3	Болт
2101-1702050	В240	1	Вилка заднего хода
2101-1702060	В240	1	Шток вилки выключения
2101-1702071	В240	1	Шток вилки выключения
2101-1702077	В240	3	Шарик

Номер	Индекс	Количество	Наименование
2101-1702082-10	В240	1	Шток вилки выключения
2101-1702084-10	В240	1	Втулка дистанционная штока
2101-1702086	В240	3	Втулка
2101-1702087	В240	3	Пружина фиксатора штока
2101-1702088	В240	1	Пружина фиксатора штока
2101-1702090	В200	1	Крышка фиксаторов штоков
2101-1702091	В200	1	Прокладка крышки фиксаторов
2101-1702107	В240	1	Сухарь блокировочный штока
2101-1702108	В240	1	Сухарь блокировочный штока
2101-1702109	В240	1	Сухарь блокировочный штока
2101-1702130	В230	1	Пружина
2101-1702136	В230	1	Болт пружины
2101-1702150	В250	1	Привод спидометра (01)
2101-1702158	В250	1	Зубчатое колесо ведущее (01)
2101-1702159	В250	1	Шарик
2101-1702175	В250	1	Прокладка
2101-1702177	В200	1	Прокладка задней крышки
2101-1702179	В230	1	Болт ограничительный
2101-1703080	В230	1	Рычаг переключения передач
2101-1703086	В230	1	Пружина рычага
2101-1703089	В230	3	Прокладка шаровой опоры
2101-1703090	В230	1	Чашка направляющая рычага
2101-1703091	В230	1	Опора шаровая рычага
2101-1703092	В230	1	Фланец уплотнителя рычага
2101-1703094	В230	1	Шайба сферическая
2101-1703095	В230	1	Шайба пружины
2101-1703096	В230	1	Чехол рычага
2101-1703099	В230	1	Манжета изолирующая
02101-1703100	М410	1	Крышка люка
02101-1703100	М411	1	Крышка люка
2101-1703100-01	М410	1	Крышка люка
2101-1703100-01	М411	1	Крышка люка
2101-1703101	М410	1	Чехол
2101-1703101	М411	1	Чехол
2101-1703105	В230	1	Стержень рычага
2101-1703106	В230	1	Подушка демпфера
2101-1703107	В230	2	Втулка гасителя колебаний
2101-1703109	В230	1	Втулка дистанционная гасителя колебаний
2101-1703111	В230	1	Втулка запорная гасителя колебаний
2101-2200012	В300	1	Валы в сборе
2101-2201014	В300	1	Вал карданный задний
2101-2201014-01	В300	1	Вал карданный задний
2101-2201015	В320	1	Вал карданный задний
2101-2201015-01	В320	1	Вал карданный задний
2101-2201023	В320	1	Фланец вилки
2101-2201100-10	В410	1	Фланец
2101-2201106-01	В410	1	Шайба
2101-2201107	В300	4	Болт крепления фланцев
2101-2202010	В300	1	Вал карданный передний
2101-2202010-01	В300	1	Вал карданный передний
2101-2202015	В310	1	Вал карданный передний
2101-2402090	В410	1	Кольцо регулировочное
2101-2402091	В410	1	Кольцо регулировочное
2101-2402092	В410	1	Кольцо регулировочное
2101-2402093	В410	1	Кольцо регулировочное
2101-2402094	В410	1	Кольцо регулировочное
2101-2402095	В410	1	Кольцо регулировочное
2101-2402096	В410	1	Кольцо регулировочное
2101-2402101	В410	8	Болт корпуса редуктора
2101-2403018	В410	1	Коробка дифференциала
2101-2403021	В410	8	Болт зубчатого колеса
2161-2403036	В410	2	Подшипник коробки дифференциала
2101-2403050	В410	2	Зубчатое колесо полуоси
2101-2403054	В410	2	Шайба опорная зубчатого колеса
2101-2403055	В410	2	Сателлит дифференциала
2101-2403056	В410	2	Шайба опорная зубчатого колеса
2101-2403057	В410	2	Шайба опорная зубчатого колеса
2101-2403058	В410	2	Шайба опорная зубчатого колеса
2101-2403059	В410	2	Шайба опорная зубчатого колеса
2101-2403060	В410	1	Ось сателлитов
2101-2403061	В410	2	Шайба опорная зубчатого колеса
2101-2403062	В410	2	Шайба опорная зубчатого колеса
2101-2403064	В410	2	Гайка подшипника
2101-2403065	В410	2	Пластина стопорная
2101-2403066	В410	2	Пластина стопорная
2101-2403072	В400	2	Маслоотражатель подшипника
2101-2403080	В400	2	Подшипник задних колес
2101-2403084	В400	2	Кольцо запорное подшипника
2101-2403086	В400	2	Пластина подшипника
2101-2403087	В400	2	Прокладка
2101-2802025	М410	4	Держатель фланцевый
2101-2802025	М411	4	Держатель фланцевый
2101-2808020	М420	2	Втулка
2101-2808020	М421	3	Втулка
2101-2902712	Д200	2	Пружина (01)
2101-2902712	Д200	1	Пружина левая (02)
2101-2904020-01	Д210	1	Рычаг нижний правый
2101-2004021-01	Д210	1	Рычаг нижний левый
2101-2904032	Д210	2	Ось нижнего рычага
2101-2904035	Д210	4	Шайба упорная
2101-2904040	Д210	4	Шарнир нижнего рычага
2101-2904045	Д210	4	Шайба упорная
2101-2904069	Д210	2	Пробка
2101-2904070	Д210	4	Чехол шарового пальца
2101-2904078	Д210	2	Пластина прижимная
2101-2904082	Д210	2	Палец шаровой нижний с чехлом
2101-2904100	Д210	1	Рычаг верхний правый
2101-2904101	Д210	1	Рычаг верхний левый
2101-2904112	Д200	2	Ось верхнего рычага
2101-2904170	Д220	2	Кронштейн амортизатора
2101-2904180	Д210	4	Шарнир верхнего рычага
2101-2904192-01	Д210	2	Палец шаровой верхний с чехлом
2101-2904193	Д200	2	Чашка опорная
2101-2904195	Д200	2	Прокладка изолирующая
2101-2904196	Д200	4	Шайба упорная
2101-2004200	Д200	1	Поперечина передней подвески
2101-2904210	Д200	4	Болт
2101-2904222	Д200	—	Пластина регулировочная
2101-2004225	Д200	—	Шайба
2101-2904228	Д200	—	Шайба
2101-2904230	Д200	2	Буфер
2101-2905402-04	Д220	2	Амортизатор
2101-2905404	Д230	—	Комплект
2101-2905404	Д320	—	Комплект
02101-2905406	Д230	1	Крышка с кожухом
2101-2905448	Д230	1	Шарнир амортизатора
2101-2905450	Д230	2	Подушка амортизатора
02101-2905455	Д230	1	Шайба
2101-2905455-01	Д230	1	Шайба
02101-2905542	Д230	1	Втулка
02101-2905607	Д230	1	Шток амортизатора
2101-2905610	Д230	1	Гайка резервуара
2101-2905610	Д320	1	Гайка резервуара
2101-2905611	Д230	1	Кольцо защитное
2101-2905611	Д320	1	Кольцо защитное
2101-2905614	Д230	1	Прокладка кольца
2101-2905614	Д320	1	Прокладка кольца
02101-2905615	Д230	1	Обойма манжеты штока
02101-2905615	Д320	1	Обойма манжеты штока
2101-2905619-10	Д230	1	Втулка направляющая штока
2101-2905619-10	Д320	1	Втулка направляющая штока
2101-2905626	Д230	1	Буфер хода отдачи амортизатора
2101-2905628-20	Д230	1	Тарелка ограничительная
2101-2905628-20	Д320	1	Тарелка ограничительная
2101-2905630-20	Д230	1	Пружина перепускного клапана
2101-2905630-20	Д320	1	Пружина перепускного клапана
2101-2905631-10	Д230	1	Тарелка перепускного клапана
2101-2905631-10	Д320	1	Тарелка перепускного клапана
2101-2005635-03	Д230	1	Поршень амортизатора
2101-2905635-03	Д320	1	Поршень амортизатора
2101-2905636	Д230	1	Кольцо поршня
2101-2905636	Д320	1	Кольцо поршня
2101-2905637-10	Д230	1	Диск дроссельный
2101-2905638	Д230	3	Диск клапана отдачи
2101-2005638	Д320	3	Диск клапана отдачи
2101-2202015-01	В310	1	Вал карданный передний
2101-2202022	В310	1	Вилка
2101-2202023	В310	1	Фланец эластичной муфты
2101-2202025	В300	1	Крестовина карданного вала
2101-2202025	В320	1	Крестовина карданного вала
2101-2202043	В300	4	Кольцо стопорное 1,50 мм
2101-2202043	В320	4	Кольцо стопорное 1,50 мм
2101-2202044	В300	4	Кольцо стопорное 1,62 мм
2101-2202044	В320	4	Кольцо стопорное 1,62 мм
2101-2202045	В300	4	Кольцо стопорное 1,59 мм
2101-2202045	В320	4	Кольцо стопорное 1,59 мм
2101-2202046	В300	4	Кольцо стопорное 1,56 мм
2101-2202046	В320	4	Кольцо стопорное 1,56 мм
2101-2202047	В300	4	Кольцо стопорное 1,53 мм
2101-2202047	В320	4	Кольцо стопорное 1,53 мм
2101-2202080	В310	1	Опора карданного вала
2101-2202100	В300	1	Поперечина
2101-2202102	В300	1	Поперечина
2101-2202103	В310	2	Отражатель подшипника опоры
2101-2202104	В300	2	Втулка распорная поперечины
2101-2202105	В310	1	Гайка вилки
2101-2202106	В300	2	Втулка поперечины опоры
2101-2202107	В310	1	Втулка
2101-2202110	В310	1	Манжета фланца
2101-2202115	В310	1	Обойма сальника
2101-2202120	В310	1	Муфта эластичная
2101-2202125	В300	1	Кронштейн
2101-2202125-01	В300	1	Кронштейн
2101-2401010-01	В400	1	Балка заднего моста
2101-2401034	В400	2	Манжета
2101-2401046	В200	1	Пробка магнитная
2101-2401046	В400	1	Пробка магнитная
2101-2401050-01	В400	1	Сапун картера
2101-2401065	В400	2	Кольцо уплотнительное
2101-2402010	В410	1	Редуктор (01)
2101-2402015-10	В410	1	Картер редуктора
2101-2402020	В410	1	Ведущее и ведомое зубчатые колеса (01)
2101-2402025	В410	1	Подшипник
2101-2402029-01	В410	1	Втулка распорная
2101-2402041	В410	1	Подшипник ведущего зубчатого колеса шестерни
2101-2402052-01	В410	1	Манжета
2101-2402070	В410	1	Прокладка картера редуктора
2101-2402075	В410	1	Маслоотражатель сальника
2101-2402080	В410	1	Кольцо регулировочное
2101-2402081	В410	1	Кольцо регулировочное
2101-2402082	В410	1	Кольцо регулировочное
2101-2402083	В410	1	Кольцо регулировочное
2101-2402084	В410	1	Кольцо регулировочное
2101-2402085	В410	1	Кольцо регулировочное
2101-2402086	В410	1	Кольцо регулировочное
2101-2402087	В410	1	Кольцо регулировочное
2101-2402088	В410	1	Кольцо регулировочное
2101-2402089	В410	1	Кольцо регулировочное

Номер	Индекс	Количество	Наименование
2101-2905638-01	Д230	1	Диск клапана отдачи
2101-2905638-01	Д320	1	Диск клапана отдачи
2101-2905639	Д230	1	Шайба
2101-2905639	Д320	1	Шайба
2101-2905640	Д230	1	Тарелка упорная
2101-2905640	Д320	1	Тарелка упорная
2101-2905642	Д230	1	Пружина клапана отдачи
02101-2905644	Д230	1	Гайка клапана отдачи
02101-2905644	Д320	1	Гайка клапана отдачи
2101-2905654-40	Д230	1	Корпус клапана сжатия
2101-2905654-40	Д320	1	Корпус клапана сжатия
02101-2905655	Д230	1	Обойма клапана сжатия
02101-2905655	Д320	1	Обойма клапана сжатия
02101-2905656	Д230	1	Пружина впускного клапана
02101-2905656	Д320	1	Пружина впускного клапана
02101-2905657	Д230	1	Тарелка клапана сжатия
02101-2905657	Д320	1	Тарелка клапана сжатия
2101-2905660	Д230	1	Диск дроссельный
2101-2905660	Д320	1	Диск дроссельный
02101-2905670-30	Д230	1	Резервуар амортизатора
2101-2906010	Д220	1	Стабилизатор
2101-2906040	Д220	4	Подушка штанги стабилизатора
2101-2906042	Д220	2	Кронштейн наружный
2101-2906043	Д220	2	Кронштейн внутренний
2101-2906048	Д220	1	Обойма подушки правая
2101-2906049	Д220	1	Обойма подушки левая
2101-2906231	Д320	4	Подушка амортизатора
2101-2912622	Д310	2	Буфер
2101-2912624-01	Д310	1	Буфер дополнительный
2101-2912650	Д300	2	Прокладка нижняя
2101-2912652	Д300	2	Прокладка верхняя
2101-2912655	Д300	2	Чашка пружины верхняя
2101-2912712	Д300	2	Пружина задней подвески (01)
2101-2915402-04	Д310	2	Амортизатор
02101-2915408-10	Д320	1	Шток с кожухом
2101-2915544	Д310	4	Шайба
2101-2915546	Д310	2	Втулка распорная
02101-2915547	Д310	2	Шайба дистанционная
2101-2915547-10	Д310	2	Шайба дистанционная
2101-2915550	Д310	2	Втулка дистанционная
2101-2915637	Д320	1	Диск дроссельный
2101-2915642	Д320	1	Пружина
2101-2919010-01	Д300	1	Штанга продольная нижняя левая
2101-2919012-01	Д300	1	Штанга продольная нижняя правая
2101-2919013-01	Д310	2	Штанга продольная
2101-2919030-10	Д300	4	Втулка распорная
2101-2919042-10	Д300	4	Втулка продольной штанги
2101-2919088	Д300	2	Кронштейн продольной штанги
2101-3401063	Д110	1	Винт регулировочный вала сошки
2101-3401076-01	Д110	2	Втулка вала сошки
2101-3401082	Д110	1	Шайба стопорная
2101-3401090	Д110	1	Сошка рулевого управления (01)
2101-3401122	Д110	1	Кольцо верхнего подшипника
2101-3401123	Д110	1	Кольцо нижнего подшипника
2101-3401129	Д110	2	Сепаратор с шариками
2101-3401141-01	Д110	—	Пластина регулировочного винта
2101-3401142-01	Д110	—	Пластина регулировочного винта
2101-3401143-01	Д110	—	Пластина регулировочного винта
2101-3401144-01	Д110	—	Пластина регулировочного винта
2101-3401145-01	Д110	—	Пластина регулировочного винта
2101-3401146-01	Д110	—	Пластина регулировочного винта
2101-3401155	Д100	3	Болт
2101-3401155	Д120	2	Болт
2101-3401190-01	Д110	—	Пластина регулировочного винта
2101-3401192-01	Д110	—	Пластина регулировочного винта
2101-3401194-01	Д110	—	Пластина регулировочного винта
2101-3401196-01	Д110	—	Пластина регулировочного винта
2101-3401198-01	Д110	—	Пластина регулировочного винта
2101-3402068	Д100	2	Шайба стопорная
2101-3501010	Г200	1	Суппорт правый
2101-3501011	Г200	1	Суппорт левый
2101-3501016	Г210	1	Суппорт правый
2101-3501017	Г210	1	Суппорт левый
2101-3501020	Г200	1	Кронштейн суппорта правый
2101-3501025	Г200	1	Кронштейн суппорта левый
2101-3501035	Г210	4	Пружина
2101-3501037	Г200	4	Пластина стопорная болта
2101-3501059	Г210	4	Фиксатор цилиндра
2101-3501060	Г210	4	Пружина фиксатора цилиндра
2101-3501070	Г200	2	Диск переднего тормоза
2101-3501085-01	Г210	1	Трубка соединительная левая
2101-3501086-01	Г210	1	Трубка соединительная правая
2101-3501089	Г200	—	Комплект из четырех колодок
2101-3501132	Г210	4	Палец колодок
2101-3501133	Г210	4	Шплинт пальца
2101-3501136	Г210	4	Пружина пальца
2101-3501146	Г200	1	Кожух защитный правый
2101-3501147	Г200	1	Кожух защитный левый
2101-3501180	Г210	1	Цилиндр внешний правый
2101-3501181	Г210	1	Цилиндр внешний левый
2101-3501182	Г210	1	Цилиндр внутренний правый
2101-3501183	Г210	1	Цилиндр внутренний левый
2101-3501190	Г200	2	Болт нижний
2101-3501206	Г210	—	Комплект
2101-3502035	Г220	2	Пружина верхняя
2101-3502038	Г220	2	Пружина нижняя
2101-3502051-01	Г150	2	Уплотнитель

Номер	Индекс	Количество	Наименование
2101-2919105-10	Д300	2	Втулка распорная
2101-2919105-10	Д310	4	Втулка распорная
2101-2919108-10	Д300	2	Втулка
2101-2919108-10	Д310	4	Втулка
2101-2919110-01	Д300	1	Штанга поперечная
2101-3001014	Д400	1	Кулак поворотный правый
2101-3001015	Д400	1	Кулак поворотный левый
2101-3001030-01	Д120	1	Рычаг кулака правый
2101-3001031-01	Д120	1	Рычаг кулака левый
2101-3001037	Г200	4	Болт рычага
2101-3001038	Г200	4	Болт защитного кожуха
2101-3001040	Г200	4	Пластина стопорная
2101-3003011	Д120	1	Тяга рулевой трапеции средняя
2101-3003050	Д120	1	Наконечник крайней тяги правый
2101-3003054	Д120	2	Тяга рулевой трапеции
2101-3003057	Д120	2	Наконечник крайней тяги наружный
2101-3003064	Д120	1	Наконечник крайней тяги внутренний
2101-3003074	Д120	6	Колпачок защитный
2101-3003079	Д120	4	Хомут крайней тяги
2101-3003080	Д120	1	Рычаг с кронштейном (01)
2101-3003084	Д120	1	Рычаг маятниковый
2101-3003092	Д120	1	Кронштейн рычага (01)
2101-3003094	Д120	2	Втулка оси рычага
2101-3003095	Д120	2	Кольцо уплотнительное
2101-3003096	Д120	1	Ось маятникового рычага
2101-3003105	Д120	1	Шайба нижняя
2101-3003106	Д120	1	Шайба верхняя
2101-3101082	Г200	4	Штифт направляющий
2101-3101082	Г220	4	Штифт направляющий
2101-3101301	Д410	—	Грузик балансировочный 20 г
2101-3101302	Д410	—	Грузик балансировочный 40 г
2101-3101303	Д410	—	Грузик балансировочный 60 г
2101-3101304	Д410	—	Грузик балансировочный 80 г
2101-3101305	Д410	—	Пружина грузика
2101-3103002	Г200	2	Ступица переднего колеса
2101-3103020	Д400	2	Подшипник внутренний
2101-3103025	Д400	2	Подшипник наружный
2101-3103034	Д400	2	Кольцо дистанционное
2101-3103038	Д400	2	Манжета 40×57, 15×10
2101-3103079	Д400	2	Шайба наружного подшипника
2101-3401010	Д110	1	Картер рулевого механизма (01)
2101-3401018	В200	2	Винт
2101-3401018	Д110	8	Винт
2101-3401023	Д110	1	Манжета вала сошки
2101-3401026	Д110	1	Манжета червяка
2101-3401035-20	Д110	1	Червяк рулевого механизма (01)
2101-3401047	Д110	1	Крышка картера верхняя
2101-3401054	Д110	1	Прокладка верхней крышки
2101-3401055	Д110	—	Прокладка регулировочная 0,10
2101-3401056	Д110	—	Прокладка регулировочная 0,15
2101-3401057	Д110	1	Крышка картера нижняя
2101-3502058-01	Г150	2	Колпак защитный
2101-3502070	Г220	2	Барабан тормозной
2101-3502090-01	Г220	4	Колодка заднего тормоза
2101-3502100	Г220	4	Стойка колодки
2101-3502102	В130	1	Пружина поршня
2101-3502102	Г220	4	Пружина
2101-3502103	Г220	4	Чашка внутренняя
2101-3502104	Г220	4	Чашка наружная
2101-3502105	Г220	4	Накладка фрикционная
2101-3502112	Г220	4	Болт правый
2101-3502113	Г220	4	Болт левый
2101-3504094	Г100	1	Пружина оттяжная
2101-3505008	Г110	1	Цилиндр главный (01)
02101-3505009	Г110	1	Цилиндр главный
2101-3505031	Г140	2	Пружина возвратная
2101-3505032	Г140	2	Чашка пружины
2101-3505033	В130	1	Кольцо уплотнительное
2101-3505033	Г140	1	Кольцо уплотнительное
2101-3505034	Г140	2	Пружина уплотнительного кольца
2101-3505037	Г140	2	Втулка распорная
2101-3505038	Г140	2	Винт стопорный
2101-3505039	Г140	2	Прокладка
2101-3505041	Г140	1	Шайба
2101-3505092	В120	1	Прокладка штуцера
2101-3505092	Г140	2	Прокладка штуцера
2101-3505094	В120	1	Шайба стопорная
2101-3505094	Г140	2	Шайба стопорная
2101-3506045	Г120	5	Скоба (01)
2101-3506045	Г120	2	Скоба (02)
2101-3506060-01	Г120	2	Шланг
2101-3506073	В110	1	Скоба
2101-3506073	Г120	3	Скоба
2101-3506074-10	Г120	1	Кронштейн правый
2101-3506075-10	Г120	1	Кронштейн левый
2101-3506078	Г120	2	Болт перепускной
2101-3506082	Г120	1	Трубка
2101-3506085	Г120	1	Шланг тормозной
2101-3506091	Г120	1	Тройник
2101-3506100	Г120	1	Трубка правая
2101-3506110	Г120	1	Трубка левая
2101-3507034	Г170	1	Рычаг правый
2101-3507035	Г170	1	Рычаг левый
2101-3507036	Г170	2	Планка разжимная
2101-3507037	Г170	4	Подушка планки
2101-3507038	Г170	2	Ось рычага
2101-3508028	Г170	1	Тяга собачки
2101-3508036	Г170	1	Пружина тяги
2101-3508037	Г170	1	Шайба пружины
2101-3508038	Г170	1	Шайба кнопки
2101-3508039	Г170	1	Кнопка рычага
2101-3508065	Г170	1	Ролик
2101-3508066	Г170	1	Втулка ролика
2101-3508068	Г170	1	Трос тормоза

Номер	Индекс	Количество	Наименование
2101-3508075	Г170	1	Направляющая троса
2101-3508076	Г170	1	Втулка наконечника
2101-3508078	Г170	1	Пружина оттяжная
2101-3508180	Г170	1	Трос тормоза
2101-3508210	Г170	2	Кронштейн троса
2101-3512010	Г120	1	Регулятор давления
2101-3512054	Г160	1	Втулка
2101-3512100	Г160	1	Кольцо уплотнительное
2101-3512102	Г160	1	Шайба пружины
2101-3512103	В130	1	Пружина поршня
2101-3512103	Г160	1	Пружина поршня
2101-3512104	Г160	1	Тарелка пружины
2101-3512106	Г160	1	Уплотнитель
2101-3512112	Г160	1	Пробка
2101-3512115	Г160	1	Прокладка
2101-3512116	Г130	1	Ось рычага (01)
2101-3512117	Г130	1	Пластина рычага (01)
2101-3512118	Г130	1	Чехол защитный корпуса
2101-3512120	Г120	1	Кронштейн регулятора
2101-3512122	Г130	1	Рычаг привода регулятора (01)
2101-3512125	Г130	1	Втулка рычага привода (01)
2101-3512128	Г130	1	Обойма опорной втулки
2101-3512132	Г130	1	Стойка рычага привода
2101-3512135	Г130	2	Втулка распорная стойки
2101-3512136	Г130	4	Втулка стойки рычага
2101-3701051	К150	1	Шкив генератора
2101-3701315	К151	1	Блок выпрямителей
2101-3701340-10	К151	3	Пробка изолирующая
2101-3701342	К151	3	Пластина
2101-3701356	К151	1	Шайба
2101-3701358	К151	1	Кольцо уплотнительное
2101-3701400	К150	1	Крышка
2101-3701405	К150	1	Шайба
2101-3701409	К150	4	Болт
2101-3701424	К150	1	Обойма крышки
2101-3701426	К150	1	Кольцо упорное подшипника
2101-3701480	К150	4	Болт стяжной
2101-3701484	К151	1	Втулка
2101-3701486	К151	1	Втулка буферная
2101-3701488	К151	1	Втулка поджимная
2101-3701490	К150	1	Шайба
2101-3701635	К140	1	Планка установочная генератора
2101-3702600	К140	1	Реле заряда
02101-3703010-01	К140	1	Батарея аккумуляторная
2101-3703095	К140	1	Поддон
2101-3703115	К140	2	Стяжка
2101-3703116-01	К140	2	Гайка
2101-3704201	К100	1	Кольцо уплотнительное
2101-3704247-10	К100	1	Кольцо
2101-3704324-10	Д100	2	Болт М6
2101-3708360	К130	2	Шпилька стяжная
2101-3708400	К130	1	Крышка стартера
2101-3708405	К130	1	Втулка крышки стартера
2101-3708410	К130	1	Рычаг привода
2101-3708415	К130	1	Ось рычага привода
2101-3708418	К130	1	Заглушка крышки
2101-3708620	К130	1	Привод включения стартера
2101-3708676	К130	1	Ограничитель хода зубчатого колеса
2101-3708678	К130	1	Кольцо стопорное
2101-3708680	К130	1	Шайба упорная
2101-3708685	К130	—	Шайба толщиной 0,3 мм
2101-3708805	К130	1	Реле стартера
2101-3708888	К130	3	Болт стяжной реле
2101-3709012	К300	1	Лампа 0,8 Вт
2101-3710200	К210	4	Выключатель
2101-3710200	К211	4	Выключатель
2101-3710206	К210	4	Колпачок защитный
2101-3710206	К211	4	Колпачок защитный
2101-3714000	К210	2	Плафон кузова
2101-3714000	К211	2	Плафон кузова
2101-3714300	К200	1	Лампа вещевого ящика
2101-3715000	У100	1	Лампа переносная
2101-3715020	К200	1	Патрон переносной лампы
2101-3720000	К300	1	Выключатель стоп-сигнала
2101-3720125	К300	1	Наконечник выключателя
2101-3721000	К300	1	Сигнал высокого тона
2101-3721001	К300	1	Сигнал низкого тона
2101-3724080	К140	1	Провод массы
2101-3724090	К120	1	Провод массы двигателя
2101-3724112	А610	1	Колпачок защитный
2101-3724114	А510	1	Колпачок защитный
2101-3724116	К330	1	Уплотнитель проводов
2101-3724118	К200	2	Уплотнитель проводов
2101-3724118	К210	1	Уплотнитель проводов
2101-3724177	К140	1	Колпачок клеммы генератора
2101-3724178	К140	1	Колпачок клеммы батареи
2101-3724312	А200	2	Колпачок защитный
2101-3724312	К211	2	Колпачок защитный
2101-3724317	К211	2	Уплотнитель
2101-3724320	К210	1	Скоба крепления проводов
2101-3724322	К210	7	Скоба пружинная
2101-3724322	К211	2	Уплотнитель
2101-3726410	К300	1	Втулка дистанционная
2101-3802710	А350	1	Уплотнитель
2101-3802710	А351	1	Уплотнитель
2101-3802710	А352	1	Уплотнитель
2101-3802717	В250	1	Шайба опорная
2101-3802718	В250	1	Прокладка уплотнительная
2101-3803130	К310	1	Выключатель
2101-3803140	К310	1	Колпачок выключателя

Номер	Индекс	Количество	Наименование
2101-3705000-02	К100	1	Катушка зажигания
2101-3706004	К110	2	Пружина
2101-3706010-10	К100	1	Распределитель зажигания (01)
2101-3706011	К110	1	Муфта валика распределителя
2101-3706012	К110	1	Штифт муфты пружинный
2101-3706013	К110	1	Шайба
2101-3706014-10	К110	1	Провод к прерывателю
2101-3706020-10	К110	1	Бегунок
2101-3706026	К110	2	Винт крепления бегунка
2101-3706027	К110	2	Шайба
2101-3706107	К110	1	Пружина масленки
2101-3706200-10	К110	1	Автомат центробежный (01)
2101-3706204-10	К110	1	Пружина грузика
2101-3706205-10	К110	1	Пружина грузика
2101-3706300-10	К110	1	Пластина прерывателя
2101-3706303	К110	1	Фитиль
2101-3706306	К110	1	Винт
2101-3706400	К110	1	Конденсатор
2101-3706500	К110	1	Крышка
2101-3706510	К110	1	Уголек с пружиной
2101-3706600	К110	1	Корректор вакуумный
2101-3706605	А300	1	Шланг
2101-3706605	А301	1	Шланг
2101-3706700	К100	1	Прокладка распределителя
2101-3706705	К100	1	Пластина
2101-3706800-10	К110	1	Прерыватель
2101-3706801	К110	1	Втулка
2101-3706802	К110	2	Винт прерывателя
2101-3706810	К110	1	Контакт подвижной
2101-3707000-02	К100	4	Свеча зажигания
2101-3707080	К100	1	Пучок проводов к свечам
2101-3707090	К100	1	Провод к свече первого цилиндра
2101-3707100	К100	1	Провод к свече второго цилиндра
2101-3707110	К100	1	Провод к свече третьего цилиндра
2101-3707115	К100	1	Провод к свече четвертого цилиндра
2101-3707150	К100	1	Провод от катушки зажигания
2101-3708000	К120	1	Стартер
2101-3708105	К130	4	Винт крепления полюсов
2101-3708120	К130	1	Катушки первичные
2101-3708150	К130	1	Катушки вторичные
2101-3708168	К130	1	Прокладка защитная
2101-3708200	К130	1	Якорь стартера
2101-3708268	К130	1	Ограничитель хода зубчатого колеса
2101-3708300	К130	1	Крышка щеткодержателей
2101-3708310	К130	1	Втулка
2101-3708340	К130	4	Щетка стартера
2101-3708350	К130	4	Пружина щетки
2101-3708355	К130	1	Диск тормозной
2101-3708358	К130	1	Лента защитная
2101-3803150	К310	1	Реле-прерыватель
2101-3808600	А610	1	Датчик температуры
2101-3810600	А510	1	Датчик
2101-3827064	А200	1	Поплавок
2101-3827064	А201	1	Поплавок
2101-3901250	У100	1	Домкрат
2101-3901350	У100	1	Ремень коробки (01)
2101-3901350	У100	2	Ремень коробки (02)
2101-3901419	У100	1	Манометр с чехлом
2101-3920110	М230	4	Усилитель
2101-3920110	М231	4	Усилитель
2101-5002022	М130	2	Прокладка
2101-5002022	М131	2	Прокладка
2101-5002022	М132	2	Прокладка
2101-5002024	М130	1	Прокладка
2101-5002024	М131	1	Прокладка
2101-5002024	М132	1	Прокладка
2101-5002030	М130	1	Подушка изоляционная (01)
2101-5002030	М131	1	Подушка изоляционная (01)
2101-5002030	М132	1	Подушка изоляционная (01)
2101-5002033	М131	1	Обивка нижняя левая (01)
2101-5002035	М131	1	Обивка верхняя левая (01)
2101-5002042	М131	1	Обивка кожуха пола передняя
2101-5002043-01	М131	1	Обивка кожуха пола задняя
2101-5002046	М130	1	Обивка боковины правая (01)
2101-5002046	М131	1	Обивка боковины правая (01)
2101-5002046	М132	1	Обивка боковины правая (01)
2101-5002047	М130	1	Обивка боковины левая (01)
2101-5002047	М131	1	Обивка боковины левая (01)
2101-5002047	М132	1	Обивка боковины левая (01)
2101-5002054	М131	1	Обивка среднего пола
2101-5002056	М131	1	Обивка пола задняя
2101-5002056	М132	1	Обивка пола задняя
2101-5002064	М131	2	Обивка арки колеса
2101-5002066	М130	2	Набивка боковой панели крыши
2101-5002066	М131	2	Набивка боковой панели крыши
2101-5002068	М130	2	Набивка стойки задней двери
2101-5002068	М131	2	Набивка стойки задней двери
2101-5002069	М130	2	Обивка боковой панели крыши
2101-5002069	М131	2	Обивка боковой панели крыши
2101-5002070	М130	1	Подушка правая
2101-5002070	М131	1	Подушка правая
2101-5002070	М132	1	Подушка правая
2101-5002071	М130	1	Подушка левая
2101-5002071	М131	1	Подушка левая
2101-5002071	М132	1	Подушка левая
2101-5002081	М130	2	Пластина защитная
2101-5002081	М131	2	Пластина защитная
2101-5002081	М132	2	Пластина защитная
2101-5002086	М130	2	Пластина защитная
2101-5002086	М131	2	Пластина защитная
2101-5002086	М132	2	Пластина защитная
2101-5002088	М130	2	Пластина защитная
2101-5002088	М131	2	Пластина защитная

Номер	Индекс	Количество	Наименование
2101-5002088	М132	2	Пластина защитная
2101-5002090	М130	8	Заглушка
2101-5002090	М131	8	Заглушка
2101-5002090	М132	11	Заглушка
2101-5002092	М130	10	Заглушка
2101-5002092	М131	10	Заглушка
2101-5002092	М132	20	Заглушка
2101-5002098	А201	3	Прокладка
2101-5002100	М130	6	Прокладка
2101-5002100	М131	6	Прокладка
2101-5003012	М420	1	Накладка боковины правая
2101-5003013	М420	1	Накладка боковины левая
2101-5003020	М420	1	Накладка желобка правая
2101-5003020-10	М420	1	Накладка желобка правая
2101-5003021	М420	1	Накладка желобка левая
2101-5003021-10	М420	1	Накладка желобка левая
2101-5003076-01	М420	4	Пистон
2101-5003076-01	М421	4	Пистон
2101-5004073	М161	2	Накладка облицовочная
2101-5004094	М161	2	Наконечник дуги обивки
2101-5004096	М161	4	Наконечник дуги обивки
2101-5004096	М162	5	Наконечник дуги обивки
2101-5004102	М161	1	Обивка потолка
2101-5004105	М161	2	Дуги 1 и 2
2101-5004105	М162	2	Дуги 1 и 2
2101-5004106	М161	1	Дуга 3
2101-5004106	М162	1	Дуга 3
2101-5004107	М161	1	Дуга 4
2101-5004108	М161	1	Дуга 5
2101-5004109	М161	1	Дуга 6
2101-5004120-01	М161	1	Обивка задней перегородки
2101-5004136	М160	1	Уплотнитель перегородки
2101-5004136	М161	1	Уплотнитель перегородки
2101-5004180-01	М160	1	Обивка поперечины правая
2101-5004180-01	М161	1	Обивка поперечины правая (01)
2101-5004181-01	М160	1	Обивка поперечины левая
2101-5004181-01	М161	1	Обивка поперечины левая (01)
2101-5100022	М230	1	Поперечина заднего пола
2101-5100022	М231	1	Поперечина заднего пола
2101-5101030	М230	1	Панель пола
2101-5101030	М231	1	Панель пола
2101-5101060	М230	1	Кожух пола над коробкой передач
2101-5101060	М231	1	Кожух пола над коробкой передач
2101-5101066	М230	1	Соединитель правый
2101-5101066	М231	1	Соединитель правый
2101-5101067	М230	1	Соединитель левый
2101-5101067	М231	1	Соединитель левый
2101-5101068	М230	1	Соединитель правый
2101-5101068	М231	1	Соединитель правый
2101-5101311	М231	1	Усилитель левый
2101-5101384	М230	1	Скоба
2101-5101384	М231	1	Скоба
2101-5109014	М141	1	Коврик правый (01)
2101-5109015	М141	1	Коврик левый (01)
2101-5109044	М141	1	Коврик пола задний
2101-5109050	М141	1	Коврик средний (01)
2101-5201028	М240	1	Стойка окна правая
2101-5201029	М240	1	Стойка окна левая
2101-5201388	М280	1	Желобок нижний
2101-5201388	М281	1	Желобок нижний
2101-5205004	К340	1	Чехол
2101-5205005	К340	1	Хомут
2101-5205101	К340	4	Шайба изогнутая
2101-5205102	К340	8	Шайба 6
2101-5205104	К340	4	Стопор
2101-5205150	К330	1	Реле стеклоочистителя
2101-5205301	К340	3	Винт
2101-5205302	К340	3	Шайба фасонная
2101-5205303	К340	3	Шайба 10
02101-5205304	К340	1	Гайка М6
2101-5205501	К340	3	Втулка резиновая
2101-5205600	К340	1	Тяга короткая
2101-5205700	К340	1	Тяга длинная
2101-5206010	М360	1	Стекло ветровое
2101-5206010	М361	1	Стекло ветровое
2101-5206050	М360	1	Уплотнитель стекла
2101-5206050	М361	1	Уплотнитель стекла
2101-5206060	М360	1	Окантовка уплотнителя
2101-5206060	М361	1	Окантовка уплотнителя
2101-5206066	М360	1	Облицовка уплотнителя
2101-5206066	М361	2	Облицовка уплотнителя
2101-5207050	М360	1	Уплотнитель заднего стекла
2101-5207060	М360	1	Окантовка верхняя
2101-5207061	М360	1	Окантовка нижняя
2101-5207063	М360	2	Облицовка окантовки
2101-5208062	Е200	2	Жиклер омывателя
2101-5208062	Е201	2	Жиклер омывателя
2101-5208062	Е202	2	Жиклер омывателя
2101-5208084	Е200	2	Втулка эластичная жиклера
2101-5208084	Е201	2	Втулка эластичная жиклера
2101-5208084	Е202	2	Втулка эластичная жиклера
2101-5208086	Е200	1	Трубка
2101-5208086	Е201	1	Трубка
2101-5208098	Е200	1	Трубка правого жиклера
2101-5208098	Е201	1	Трубка правого жиклера
2101-5208098	Е202	1	Трубка правого жиклера
2101-5208098-10	Е200	1	Трубка правого жиклера
2101-5208098-10	Е201	1	Трубка правого жиклера
2101-5208098-10	Е202	1	Трубка правого жиклера
2101-5208099	Е200	1	Трубка левого жиклера

Номер	Индекс	Количество	Наименование
2101-5101069	М230	1	Соединитель левый
2101-5101069	М231	1	Соединитель левый
2101-5101070	М230	1	Соединитель правый
2101-5101070	М231	1	Соединитель правый
2101-5101071	М230	1	Соединитель левый
2101-5101071	М231	1	Соединитель левый
2101-5101074	М230	1	Кронштейн домкрата правый
2101-5101074	М231	1	Кронштейн домкрата правый
2101-5101075	М230	1	Кронштейн домкрата левый
2101-5101075	М231	1	Кронштейн домкрата левый
2101-5101106	М230	2	Соединитель центральной стойки
2101-5101106	М231	2	Соединитель центральной стойки
2101-5101114	М230	1	Поперечина пола задняя
2101-5101122	М230	1	Кронштейн правый
2101-5101122	М231	1	Кронштейн правый
2101-5101126	М230	1	Кронштейн левый
2101-5101126	М231	1	Кронштейн левый
2101-5101132	М230	1	Лонжерон пола средний правый
2101-5101132	М231	1	Лонжерон пола средний правый
2101-5101133	М230	1	Лонжерон пола средний левый
2101-5101133	М231	1	Лонжерон пола средний левый
2101-5101152	М230	1	Кронштейн правый
2101-5101152	М231	1	Кронштейн правый
2101-5101153	М230	1	Кронштейн левый
2101-5101153	М231	1	Кронштейн левый
02101-5101167	М230	1	Прокладка теплоизоляционная
02101-5101168	М230	1	Держатель прокладки
2101-5101169	М230	1	Кронштейн
2101-5101169	М231	1	Кронштейн
2101-5101171	М230	1	Кронштейн левый
2101-5101174	М230	1	Кронштейн правый
2101-5101192	М230	1	Поперечина передняя
2101-5101192	М231	1	Поперечина передняя
2101-5101194	М230	2	Кронштейн
2101-5101194	М231	2	Кронштейн
2101-5101196	М230	2	Палец амортизатора
2101-5101196	М231	2	Палец амортизатора
2101-5101202	М230	1	Кронштейн штанги
2101-5101202	М231	1	Кронштейн штанги
2101-5101225	М230	2	Чашка пружины задней подвески
2101-5101225	М231	2	Чашка пружины задней подвески
2101-5101246	М270	1	Усилитель правой арки
2101-5101246	М271	1	Усилитель правой арки
2101-5101247	М270	1	Усилитель левой арки
2101-5101247	М271	1	Усилитель левой арки
2101-5101300	М230	1	Лонжерон передний правый
2101-5101300	М231	1	Лонжерон передний правый
2101-5101301	М230	1	Лонжерон передний левый
2101-5101301	М231	1	Лонжерон передний левый
2101-5101310	М230	1	Усилитель правый
2101-5101310	М231	1	Усилитель правый
2101-5101311	М230	1	Усилитель левый
2101-5208099	Е201	1	Трубка левого жиклера
2101-5208099	Е202	1	Трубка левого жиклера
2101-5208099-10	Е200	1	Трубка левого жиклера
2101-5208099-10	Е201	1	Трубка левого жиклера
2101-5208099-10	Е202	1	Трубка левого жиклера
2101-5208107	Е200	1	Трубка
2101-5208107	Е201	1	Трубка
2101-5208108	Е200	1	Трубка
2101-5208108	Е201	1	Трубка
2101-5208406	Е200	1	Бачок омывателя
2101-5208406	Е201	1	Бачок омывателя
2101-5301073	М250	2	Шайба
2101-5301180	М250	1	Лонжерон передний правый
2101-5301181	М250	1	Лонжерон передний левый
2101-5301186	М250	2	Усилитель поперечины
2101-5301286	М410	6	Гайка
2101-5301286	М411	1	Гайка
2101-5301305	М130	13	Скоба
2101-5301305	М131	13	Скоба
2101-5301305	М132	13	Скоба
2101-5301307	М130	3	Скоба
2101-5301307	М131	3	Скоба
2101-5301307	М132	3	Скоба
2101-5301330	М130	1	Скоба
2101-5301330	М131	2	Скоба
2101-5301330	М132	2	Скоба
2101-5301375	М240	1	Щиток коробки нижний
2101-5301376	М240	1	Кронштейн (01) (03)
2101-5301380	М240	1	Кронштейн (01) (03)
2101-5301384	М240	1	Щиток коробки верхний (01) (03)
2101-5301390	М240	1	Трубка стока воды
2101-5401088	М270	1	Накладка верхняя правая
2101-5401089	М270	1	Накладка верхняя левая
2101-5401100	М230	1	Накладка боковины правая
2101-5401100	М231	1	Накладка боковины правая
2101-5401101	М230	1	Накладка боковины левая
2101-5401101	М231	1	Накладка боковины левая
2101-5401174	М270	1	Арка наружная правая
2101-5401175	М270	1	Арка наружная левая
2101-5401200	М280	1	Желобок сточный правый
2101-5401201	М280	1	Желобок сточный левый
2101-5401210	М240	1	Накладка стойки правая (01) (03)
2101-5401211	М240	1	Накладка стойки левая (01) (03)
2101-5601260	М270	1	Рамка задней перегородки
2101-5605022	М290	1	Звено петли подвижное правое
2101-5605023	М290	1	Звено петли подвижное левое
2101-5605032	М290	2	Звено петли неподвижное
2101-5605035	М290	2	Ось петли
2101-5605055	М200	2	Втулка дистанционная
2101-5605056	М200	1	Ролик упора капота
2101-5605082	М290	2	Торсион крышки багажника

Номер	Индекс	Количество	Наименование
2101-5605086	М290	2	Скоба крепления торсиона
2101-5701012	М280	1	Панель крыши
2101-5701098	М280	1	Усилитель крыши центральный (13)
2101-5701110	М280	1	Усилитель крыши передний
2101-5701116	М280	1	Усилитель крыши задний
2101-6101560	М141	2	Облицовка порога передняя
2101-6101560	М142	2	Облицовка порога передняя
2101-6102030	М161	6	Втулка
2101-6102030	М162	5	Втулка
2101-6103240	М340	1	Желобок правый
2101-6103241	М340	1	Желобок левый
2101-6103260	М340	2	Желобок задний
2101-6103300	М340	2	Облицовка правая
2101-6103301	М340	2	Облицовка левая
2101-6103304	М340	2	Облицовка уплотнителя правая
2101-6103304	М350	2	Облицовка уплотнителя правая
2101-6103304	М351	2	Облицовка уплотнителя правая
2101-6103305	М340	2	Облицовка уплотнителя левая
2101-6103305	М350	2	Облицовка уплотнителя левая
2101-6103305	М351	2	Облицовка уплотнителя левая
2101-6103472	М340	2	Окантовка стекол правая
2101-6103473	М340	2	Окантовка стекол левая
2101-6105146	М320	2	Тяга выключателя замка
2101-6105162	М320	2	Поводок тяги замка
2101-6105238	М290	1	Пружина
2101-6105238	М320	2	Пружина
2101-6106128	М280	4	Усилитель петли нижний
2101-6106128	М281	4	Усилитель петли нижний
2101-6107018	М300	2	Уплотнитель проема двери
2101-6107018	М301	2	Уплотнитель проема двери
2101-6201035	М350	2	Ролик стеклоподъемника
2101-6201035	М351	2	Ролик стеклоподъемника
2101-6201039	М350	2	Ось ролика
2101-6201039	М351	2	Ось ролика
2101-6201560	М141	2	Облицовка порога задняя
2101-6201560	М142	2	Облицовка порога задняя
2101-6203126	М350	2	Уплотнитель стекла
2101-6203220	М351	1	Обойма правая
2101-6203221	М351	1	Обойма левая
2101-6203232	М130	5	Буфер
2101-6203232	М131	5	Буфер
2101-6203232	М132	6	Буфер
2101-6203232	М340	2	Буфер
2101-6203232	М350	2	Буфер
2101-6203232	М351	2	Буфер
2101-6203250	М350	1	Желобок стекла правый
2101-6203251	М350	1	Желобок стекла левый
2101-6203290-01	М350	2	Уплотнитель правый
2101-6203290-01	М351	2	Уплотнитель правый
2101-6203291-01	М350	2	Уплотнитель левый
2101-6203291-01	М351	2	Уплотнитель левый
02101-6203292	М340	2	Уплотнитель
02101-6203292	М350	2	Уплотнитель
02101-6203292-01	М340	2	Уплотнитель
02101-6203292-01	М350	2	Уплотнитель
2101-6203292-02	М340	2	Уплотнитель
2101-6203292-02	М350	2	Уплотнитель
2101-6203292-02	М351	2	Уплотнитель
02101-6203293	М350	2	Уплотнитель верхний
02101-6203293-01	М350	2	Уплотнитель верхний
2101-6203293-02	М350	2	Уплотнитель верхний
2101-6203293-02	М351	2	Уплотнитель верхний
02101-6203294	М350	2	Уплотнитель нижний
02101-6203294-01	М350	2	Уплотнитель нижний
2101-6203294-02	М350	2	Уплотнитель нижний
2101-6203294-02	М351	2	Уплотнитель нижний
2101-6203295	М350	2	Уплотнитель верхний
2101-6203295	М351	2	Уплотнитель верхний
2101-6203298	М350	2	Шайба уплотнительная
2101-6203298	М351	2	Шайба уплотнительная
2101-6203300	М350	2	Облицовка правая
2101-6203301	М350	2	Облицовка левая
2101-6203472	М350	2	Окантовка нижняя правая
2101-6203473	М350	2	Окантовка нижняя левая
2101-6204020-01	М350	2	Стеклоподъемник двери
2101-6204020-01	М351	2	Стеклоподъемник двери
2101-6204066	М340	4	Планка троса
2101-6204066	М350	2	Планка троса
2101-6204066	М351	2	Планка троса
2101-6205082	М330	1	Привод правый
2101-6205083	М330	1	Привод левый
2101-6205092	М330	2	Пружина рычага правая
2101-6205093	М330	2	Пружина рычага левая
2101-6205094	М320	2	Гнездо
2101-6205094	М330	2	Гнездо
2101-6205096	М330	1	Тяга привода замка правая
2101-6205097	М330	1	Тяга привода замка левая
2101-6205127	М320	2	Шайба
2101-6205127	М330	2	Шайба
2101-6206123	М280	4	Усилитель петли верхний
2101-6206123	М281	4	Усилитель петли верхний
2101-6207020	М310	1	Уплотнитель передний правый
2101-6207020	М311	1	Уплотнитель передний правый
2101-6207021	М310	1	Уплотнитель передний левый
2101-6207021	М311	1	Уплотнитель передний левый
2101-6207024	М310	1	Уплотнитель задний правый (01)
2101-6207024	М311	1	Уплотнитель задний правый
2101-6207025	М310	1	Уплотнитель задний левый (01)
2101-6207025	М311	1	Уплотнитель задний левый
2101-6207032	М290	1	Трубка соединительная
2101-6207032	М300	2	Трубка соединительная
2101-6207032	М301	2	Трубка соединительная
2101-6207032	М310	2	Трубка соединительная
2101-6207032	М311	2	Трубка соединительная
2101-6810026	М230	1	Кронштейн правый
2101-6810026	М231	1	Кронштейн правый
2101-6810027	М230	1	Кронштейн левый
2101-6810027	М231	1	Кронштейн левый
2101-6810048	М100	1	Облицовка правая синяя
2101-6810048-02	М100	1	Облицовка правая коричневая
2101-6210048-03	М100	1	Облицовка правая красная
2101-6810048-04	М100	1	Облицовка правая черная
2191-6810048-07	М100	1	Облицовка правая желтая
2101-6810049	М100	1	Облицовка левая синяя
2101-6810049-02	М100	1	Облицовка левая коричневая
2101-6810049-03	М100	1	Облицовка левая красная
2101-6810049-04	М100	1	Облицовка левая черная
2101-6810049-07	М100	1	Облицовка левая желтая
2101-6810052	М100	6	Шайба пружинная 8
2101-6810052	М110	8	Шайба пружинная 8
2101-6814050	М110	1	Пружина правая
2101-6814051	М110	1	Пружина левая
2101-6814074	М110	2	Тяга
2101-6814078	М110	2	Винт
2101-6814088	М110	2	Пружина
2101-6814090	М110	2	Палец тяги
2101-6814092	М110	2	Шплинт
2101-6814102	М110	1	Фиксатор правый
2101-6814103	М110	1	Фиксатор левый
2101-7903010	К360	1	Антенна
2101-8101050	Е110	1	Радиатор отопителя
2101-8101074	Е110	1	Прокладка радиатора
2101-8101080-01*	Е110	1	Электродвигатель отопителя
2101-8101110	Е110	6	Скоба
2101-8101134	Е110	1	Гайка вентилятора
2101-8101136	Е110	2	Подушка электродвигателя
2101-8101142	Е100	1	Кронштейн
2101-8101150	Е110	1	Кран управления отопителем
2101-8101195	Е110	1	Прокладка кожуха
2101-8101200	Е100	1	Шланг подводящий
2101-8101204	Е100	1	Шланг отводящий
2101-8101210	Е100	1	Уплотнитель труб радиатора
2101-8101320	Е110	1	Труба выпускная радиатора
2101-8101328	Е110	1	Труба впускная радиатора
2101-8101332	Е110	3	Прокладка
2101-8101332-10*	Е110	3	Прокладка
2101-8109135	Е120	5	Скоба
2101-8109137	Е120	5	Гайка пружинная
2101-8109137	М220	1	Гайка пружинная
2101-8109140	Е120	1	Скоба
2101-8109143	Е120	2	Гайка пружинная
2101-8402050	М200	1	Упор капота
2101-8402070	М200	2	Буфер капота
2101-8404160	М410	1	Буфер
2101-8404310-20	М410	1	Фартук правый
2101-8404310-20	М411	1	Фартук правый
2101-8404311-20	М410	1	Фартук левый
2101-8404311-20	М411	1	Фартук левый
2101-8404320-10	М410	2	Планка
2101-8404320-10	М411	2	Планка
2101-8406010	М200	1	Замок капота (01)
2101-8406034	М200	1	Пружина замка
2101-8406135-01	М200	1	Рычаг привода замка
2101-8406138	М200	1	Кронштейн привода замка
2101-8406139	М200	1	Ось рычага привода
2101-8406141	М200	1	Шайба эластичная
2101-8406142	М200	1	Оболочка тяги привода
2101-8406156	М200	1	Тяга привода
2101-8406161	М200	1	Трубка крепления тяги
2101-8406162	М200	2	Скоба
2101-8406162	М320	2	Скоба
2101-8406162	М330	2	Скоба
2101-8406162	М340	2	Скоба
2102-1101005-01	А201	1	Бак топливный
2102-1101070	А201	1	Шланг соединительный
2102-1101079	А201	1	Шланг воздушный
2102-1101080	А201	1	Шланг соединительный
2102-1101125	А201	1	Датчик
2102-1104017	А201	1	Трубка
2102-1104025	А201	1	Шланг
2102-1104025	А230	1	Шланг
2102-1201005-01	А420	1	Глушитель основной (02)
2102-2802026	А201	1	Брызговик наливной трубы
2102-2808024	М421	3	Втулка
2102-2912712	Д300	2	Пружина задней подвески (02)
2102-3105042	У100	1	Винт крепления колеса (02)
2102-3105062	У100	1	Диск крепления колеса (02)
2102-3105064	У100	1	Кольцо (02)
2102-3512116	Г130	1	Ось рычага (02)
2102-3512117	Г130	1	Пластина рычага (02)
2102-3512122	Г130	1	Рычаг привода регулятора (02)
2102-3512125	Г130	1	Втулка рычага привода (02)
2102-3714020	К211	1	Плафон багажника
2102-3714030	К211	1	Прокладка
2102-3724220	К330	1	Провод массы
2102-3724220	К360	1	Провод массы (14—18)
2102-3724317	К211	1	Уплотнитель
2102-5002025	М132	1	Прокладка
2102-5003012	М421	1	Накладка боковины правая
2102-5003013	М421	1	Накладка боковины левая
2102-5003020	М421	1	Накладка желобка правая
2102-5003021	М421	1	Накладка желобка левая
2102-5003042	М421	1	Молдинг правый
2102-5003043	М421	1	Молдинг левый

* Применяется в комплекте с алюминиевым радиатором отопителя.

Номер	Индекс	Количество	Наименование
02102-5004064	М162	2	Держатель
2102-5004064-10	М162	2	Держатель
2102-5004102	М162	1	Обивка потолка
2102-5004106	М162	1	Дуга 4
2102-5004107	М162	1	Дуга 5
2102-5004114	М162	1	Растяжка обивки крыши
2102-5004118	М162	1	Облицовка поперечины крыши
2102-5004132	М162	1	Облицовка задней стойки правая
2102-5004133	М162	1	Облицовка задней стойки левая
2102-5004138	М162	1	Облицовка панели правая
2102-5004139	М162	1	Облицовка панели левая
2102-5004170	М162	1	Обивка арки колеса правая
2102-5004171	М162	1	Обивка арки колеса левая
2102-5004180	М162	1	Обивка поперечины пола правая
2102-5004181	М162	1	Обивка поперечины пола левая
2102-5101082	М231	1	Пол задний
2102-5101086	М231	1	Надставка передняя
2102-5101091	М231	1	Надставка левая
2102-5101092	М231	1	Надставка правая
2102-5101114	М231	1	Поперечина пола задняя
2102-5101412	М411	1	Крышка люка
2102-5101420	М411	1	Прокладка
2102-5109046	М151	1	Коврик под задним сиденьем
2102-5109054	М151	1	Коврик грузового отделения
2102-5401072	М271	1	Надставка боковины правая
2102-5401073	М271	1	Надставка боковины левая
2102-5401076	М271	1	Надставка боковины правая
2102-5401077	М271	1	Надставка боковины левая
2102-5401080	М281	1	Стойка боковины правая
2102-5401081	М281	1	Стойка боковины левая
2102-5401082	М271	1	Накладка задней стойки правая
2102-5401083	М271	1	Накладка задней стойки левая
2102-5401092	М271	1	Панель правая
2102-5401093	М271	1	Панель левая
2102-5401174	М271	1	Арка колеса наружная правая
2102-5401175	М271	1	Арка колеса наружная левая
2102-5401200	М281	1	Желобок сточный правый
2102-5401201	М281	1	Желобок сточный левый
2102-5401320	М411	1	Уплотнитель
2102-5403052-01	М361	2	Стекло окна боковины
2102-5403122	М361	1	Уплотнитель окна правый
2102-5403123	М361	1	Уплотнитель окна левый
2102-5403140	М361	2	Молдинг нижний
2102-5701012	М281	1	Крыша
2102-5701013	М281	1	Панель крыши левая
2102-5701014	М281	1	Панель крыши правая
2102-5701098	М281	1	Усилитель центральный
2102-5701116	М281	1	Усилитель задний
2102-6203052-01	М351	2	Стекло неподвижное
2102-6203126	М351	2	Уплотнитель стекла
2102-6203210-01	М351	1	Стекло опускное правое
2102-6203211-01	М351	1	Стекло опускное левое
2102-6203214-01	М351	2	Стекло опускное
2102-6203250	М351	1	Желобок стекла правый
2102-6203251	М351	1	Желобок стекла левый
2102-6203300	М351	2	Облицовка задняя правая
2102-6203301	М351	2	Облицовка задняя левая
2102-6203472	М351	2	Окантовка нижняя правая
2102-6203473	М351	2	Окантовка нижняя левая
2102-6207024	М310	2	Уплотнитель зданий правый (02)
2102-6207025	М310	1	Уплотнитель задний левый (02)
2102-6302036	М370	1	Заглушка
2102-6305012	М370	1	Замок двери
2102-6306036	М370	1	Звено петли правое
2102-6306037	М370	1	Звено петли левое
2102-6306046	М370	2	Втулка
2102-6306078	М370	1	Кронштейн правый
2102-6306079	М370	1	Кронштейн левый
2102-6306090	М370	2	Болт М8×44
2102-6306120	М370	1	Фиксатор
2102-6306150	М370	1	Кронштейн
2102-6307028	М370	1	Прокладка
2102-6313200	К350	1	Щетка
2102-6820062	М121	2	Буфер подушки сиденья
2102-6822660	М151	1	Коврик спинки заднего сиденья
2102-6822664	М121	1	Окантовка спинки
2102-6823150	М121	1	Поддон подушки
2102-6823154	М121	1	Окантовка поддона
2102-6824028	М121	4	Петля подушки
2102-6824032	М121	2	Ось петли
2102-6824050	М121	1	Петля спинки правая
2102-6824051	М121	1	Петля спинки левая
2102-6824070	М121	2	Упор спинки
2102-8404160	М411	1	Буфер
2102-8404170	М411	1	Уплотнитель
2103-1000260-02	А001	1	Двигатель (03—41—45)
2103-1000260-28	А001	1	Двигатель (03—38)
02103-1000260-33	А001	1	Двигатель (03—38)
02103-1000260-36	А001	1	Двигатель (03—38)
02103-1000260-42	А001	1	Двигатель (03—38)
2103-1000260-52	А001	1	Двигатель (03)
2103-1000260-95	А001	1	Двигатель (03—70)
2103-1000260-96	А001	1	Двигатель (03—37)
2103-1000260-98	А001	1	Двигатель (11—37)
2103-1002011	А101	1	Блок цилиндров (02)
2103-1002011-21	А101	1	Блок цилиндров (02)
2103-1002011-23	А101	1	Блок цилиндров (02)
2103-1005015	А120	1	Вал коленчатый (02)
2103-1005015-20	А120	1	Вал коленчатый (02)
2103-1005015-21	А120	1	Вал коленчатый (02)
2103-1005015-22	А120	1	Вал коленчатый (02)
2103-1005015-23	А120	1	Вал коленчатый (02)
2103-1005015-24	А120	1	Вал коленчатый (02)
2103-1005015-25	А120	1	Вал коленчатый (02)
2101-1005015-26	А120	1	Вал коленчатый (02)
2103-1005015-27	А120	1	Вал коленчатый (02)
2103-1006040	А141	1	Цепь (02)
2103-1006090	А141	1	Башмак натяжителя (02)
2103-1008014-50	А400	1	Труба впускная (37)
2103-1008016	А401	1	Трубка дренажная
2103-1008021	А400	1	Патрубок
2103-1008021	А401	1	Патрубок
2103-1008090	К120	1	Щиток стартера (02)
2103-1009050	А510	1	Указатель уровня масла (38)
2103-1101150	М410	1	Облицовка
2103-1107035	А330	1	Золотник
2103-1107035	А331	1	Золотник
2103-1107035	А332	1	Золотник
2103-1107067	А330	4	Винт заслонки
2103-1107067	А331	4	Винт заслонки
2103-1107067	А332	4	Винт заслонки
2103-1107337	А321	1	Жиклер главный
2103-1107420	А320	1	Клапан запорный (02—38)
2103-1107420-10	А321	1	Клапан запорный
2103-1107422	А320	1	Жиклер холостого хода (02)
2103-1107422	А320	1	Жиклер холостого хода (02—38)
2103-1107422-10	А321	1	Жиклер холостого хода
2103-1107424	А320	1	Кольцо (02—38)
2103-1107424	А321	1	Кольцо
2103-1107428	А320	1	Игла (02—38)
2103-1107428	А321	1	Игла
2103-1108026	А350	1	Валик акселератора
2103-1108026-10	А351	1	Валик акселератора
2103-1108100-20	А350	1	Трос с оболочкой (01)
2103-1127607	А340	1	Штуцер
2103-1127613-01	А340	1	Шланг (38)
2103-1202005	А420	1	Глушитель дополнительный (01)
2103-1203020-01	А420	1	Прокладка
2103-1303095	А600	1	Шланг
2103-1303095	А601	1	Шланг
2103-1303095	А602	1	Шланг
2103-1308008-01	К370	1	Электровентилятор
2103-1308010-10	К370	1	Крыльчатка
2103-1308030	А602	3	Втулка упругая
2103-1308031	А602	3	Втулка дистанционная
2103-1309008	А602	1	Кожух электровентилятора
2103-1601085	В140	1	Диск нажимной
2103-1602010	В100	1	Педаль сцепления (01)
2103-1602063	В100	1	Кронштейн педалей (01)
2103-1602078	В100	1	Втулка дистанционная
2103-1602084	В100	1	Шайба опорная
2103-1602092	В100	1	Пластина оттяжной пружины
2103-1602568	В100	1	Толкатель
2103-1602602	В110	1	Труба привода (01)
2103-1702010	В200	1	Крышка задняя
2103-1702150	В250	1	Привод спидометра (02)
2103-1702158	В250	1	Зубчатое колесо ведущее (02)
2103-1703088-10	Б230	1	Рукоятка рычага
2103-2400012-02	В400	1	Мост задний (02)
2103-2402010	В410	1	Редуктор (02)
2103-2402020	В410	1	Зубчатые колеса (02)
2103-2403069	В400	2	Полуось заднего моста
2103-3401092-10	Д100	1	Вал промежуточный
2103-3401165	Д100	1	Уплотнитель
2103-3403044	Д100	2	Пластина
2103-3403048	Д100	2	Шайба плоская
2103-3504010-02	Г100	1	Педаль тормоза (01)
2103-3504016	Г100	1	Палец толкателя
2103-3505125	Г110	1	Шланг (01)
2103-3505125	Г110	1	Шланг (02)
2103-3505127	В110	1	Шланг (01)
2103-3505127	Г110	1	Шланг (01)
2103-3506040	Г120	1	Трубка правая (01)
2103-3506050	Г120	1	Трубка левая (01)
2103-3506080	Г120	1	Трубка (01)
2103-3508012	Г170	1	Рычаг привода
2103-3508040	Г170	1	Чехол защитный
2103-3510010-10	Г110	1	Усилитель тормозов
2103-3510019-10	Г110	1	Фланец
2103-3510030	Г110	1	Прокладка
2103-3510040-10	Г110	1	Наконечник
2103-3510050-01	Г110	1	Шланг усилителя (01)
2103-3510070	Г180	1	Шток
2103-3510074	Г180	1	Буфер
2103-3510110	Г180	1	Уплотнитель
2103-3510118	Г180	1	Обойма
2103-3510202	Г180	1	Колпак
2103-3510216	Г180	1	Обойма
2103-3510217	Г180	1	Фильтр
2103-3706010-10	К100	1	Распределитель зажигания (02)
2103-3706200-10	К110	1	Автомат центробежный (02)
2103-3711207	К220	2	Лампа 55/60 Вт
2103-3714015	К211	2	Прокладка
2103-3715310	К200	1	Лампа подкапотная
2103-3716630	К210	1	Выключатель света заднего хода
2103-3722810-10	К370	1	Корпус предохранителя
2103-3724015	К370	1	Пучок проводов
2103-3724197	Е210	1	Кольцо уплотнительное
2103-3724197	К210	1	Кольцо уплотнительное
2103-3726450	К370	1	Реле
2103-3730000	К340	1	Мотор-редуктор
2103-3730450	К340	1	Зубчатое колесо
2103-3803138	К310	1	Кронштейн выключателя

Номер	Индекс	Количество	Наименование
2103-3808800	К370	1	Термовыключатель
2103-3808804	К370	1	Прокладка
2103-5002094	М130	1	Заглушка
2103-5002094	М131	1	Заглушка
2103-5002122	М130	24	Кнопка
2103-5002122	М131	24	Кнопка
2103-5002122	М132	24	Кнопка
2103-5004028	М160	10	Кнопка
2103-5004028	М161	4	Кнопка
2103-5004028	М162	4	Кнопка
2103-5004068	М160	2	Обивка стойки нижняя
2103-5004068	М161	2	Обивка стойки нижняя
2103-5004068	М162	2	Обивка стойки нижняя
2103-5004070	М161	1	Обивка правая
2103-5004071	М161	1	Обивка левая
2103-5004074	М161	1	Обивка передняя
2103 5004080	М161	1	Обивка правая
2103-5004081	М161	1	Обивка левая
2103-5004160	М161	1	Пленка обивки полки
2103-5004174	М142	1	Чехол декоративный
2103-5004184	М142	1	Кольцо верхнее
2103-5004188	М142	2	Кольцо нижнее
2103-5004231	М170	1	Обивка багажника
2103-5004235	М170	1	Кожух запасного колеса
2103-5101040	М230	1	Пол багажника
2103-5101165	М230	1	Усилитель центральный
2103-5101176-10	М230	1	Пол топливного бака
2103-5101180-10	М230	1	Пол запасного колеса
2103-5109044	М142	1	Коврик задний (01)
2103-5109046	М142	1	Надставка правая
2103-5109047	М142	1	Надставка левая
2103-5201410	М270	1	Стойка рамы правая
2103-5201411	М270	1	Стойка рамы левая
2103-5205010-01	К330	1	Стеклоочиститель (01)
2103-5205050	К330	2	Втулка
2103-5205055	К330	2	Прокладка
2103-5205058-01	К330	2	Гайка крепления рычага
2103-5205065-01	К330	2	Рычаг (01)
2103-5205070-01	К330	2	Щетка
2103-5205200-01	К340	1	Штуцер (01)
2103-5205310	К340	1	Кривошип
2103-5205500-01	К340	1	Кронштейн (01)
2103-5205904	К330	2	Лента щетки
02103-5208430	Е201	1	Фильтр бачка
2103-5301044	М240	1	Панель передка боковая правая
2103-5301092	М250	1	Коробка соединительная правая
2103-5301093	М250	1	Коробка соединительная левая
2103-5301216	М240	1	Усилитель правый

Номер	Индекс	Количество	Наименование
2104-1108036	А351	1	Пружина
2104-1108050	А351	1	Тяга акселератора
2104-1108090	А351	1	Кронштейн
2104-1108100	А351	1	Трос с оболочкой
2104-1108136	А351	1	Рычаг промежуточный
2104-1108138	А351	1	Кронштейн
2104-2804016	М441	1	Кронштейн правый
2104-2804017	М441	1	Кронштейн левый
2104-2804034	М231	1	Кронштейн правый
2104-2804035	М231	1	Кронштейн левый
2104-3709612	К350	1	Выключатель
2104-3716010	К211	1	Фонарь задний правый
2104-3716011	К211	1	Фонарь задний левый
2104-3716018	К211	2	Прокладка
2104-3716090	К231	1	Плата правая
2104-3716091	К231	1	Плата левая
2104-3717012	К211	1	Прокладка
2104-3717016	К211	1	Корпус фонаря
2104-3724030	К310	1	Пучок проводов панели приборов (03)
2104-3724210	К211	1	Пучок проводов задний
2104-5000014	М001	1	Кузов окрашенный (07)
2104-5004042	М162	1	Обивка боковины задняя правая
2104-5004043	М162	1	Обивка боковины задняя левая
2104-5101182	М231	1	Поперечина задняя
2104-5101238	М271	1	Арка заднего колеса правая
2104-5101239	М271	1	Арка заднего колеса левая
2104-5101372	М231	1	Лонжерон заднего пола правый
2104-5101373	М231	1	Лонжерон заднего пола левый
2104-5101380	М231	1	Усилитель лонжерона правый
2104-5101381	М231	1	Усилитель лонжерона левый
2104-5208514	Е210	1	Трубка бачка
2104-5401060	М281	1	Боковина кузова правая
2104-5401061	М281	1	Боковина кузова левая
2104-5401088	М271	1	Накладка верхняя правая
2104-5401089	М271	1	Накладка верхняя левая
2104-5401106	М271	1	Накладка внутренняя правая
2104-5401107	М271	1	Накладка внутренняя левая
2104-5401424	М271	1	Панель внутренняя правая
2104-5401425	М271	1	Панель внутренняя левая
2104-5403130	М361	1	Молдинг передний правый
2104-5403131	М361	1	Молдинг передний левый
2104-5403134	М361	1	Молдинг верхний правый
2104-5403135	М361	1	Молдинг верхний левый
2104-5601026	М281	2	Усилитель панели задка
2104-5601084	М281	1	Панель задка нижняя
2104-5701050	М271	1	Поперечина крыши задняя
2104-6100040	М320	—	Комплект
2104-6100040	М370	—	Комплект

Номер	Индекс	Количество	Наименование
2103-5301217	М240	1	Усилитель левый
2103-5325087	М240	1	Поперечина нижняя левая (01)
2103-5401106	М270	1	Накладка задняя правая
2103-5401107	М270	1	Накладка задняя левая
2103-5401424	М270	1	Панель внутренняя правая (13)
2103-5401425	М270	1	Панель внутреняя левая (13)
2103-5605090	М290	1	Держатель
2103-5606075	М290	1	Прокладка
2103-5701013	М280	1	Панель задняя левая
2103-5701014	М280	1	Панель задняя правая
2103-5701034	М280	1	Коробка вентиляции правая
2103-5701035	М280	1	Коробка вентиляции левая
2103-5707036	М280	1	Коробка вентиляции правая
2103-5701037	М280	1	Коробка вентиляции левая
2103-5701046	М420	1	Пластина коробки правая
2103-5701047	М420	1	Пластина коробки левая
2103-5701062	М280	2	Уплотнитель коробки
2103-6102030	М301	1	Накладка правая
2103-6102031	М301	1	Накладка левая
2103-6105125	М320	2	Кнопка
2103-6105125	М330	2	Кнопка
2103-6202030	М311	1	Накладка правая
2103-6202031	М311	1	Накладка левая
2103-6816012-10	М301	1	Подлокотник правый
2103-6816013-10	М301	1	Подлокотник левый
2103-6816076-01	М301	2	Пробка подлокотника
2103-6816076-01	М311	2	Пробка подлокотника
2103-6826012-10	М311	1	Подлокотник правый
2103-6826013-10	М311	1	Подлокотник левый
2103-8109120	Е120	1	Тяга крана (01)
2103-8109121	Е120	1	Тяга заслонки воздухопровода (02)
2103-8109142	Е120	2	Винт
2103-8201008	М180	1	Зеркало внутреннее (13)
02103-8201024	М180	1	Облицовка кронштейна (13)
2103-8201024-01	М180	1	Облицовка кронштейна (13)
2103-8202010	М180	3	Поручень (13)
2103-8202018	М180	7	Пластина крепления поручня (13)
2103-8202020	М180	7	Облицовка пластины (13)
2103-8202025	М180	2	Крючок (13)
2103-8203206	М310	2	Облицовка пепельницы
2103-8203206	М311	2	Облицовка пепельницы
2103-8204010-02	М180	1	Козырек правый (01—13)
2103-8204011-01	М180	1	Козырек левый (01—13)
2103-8204096	М180	2	Держатель козырька (13)
2103-8402200	М200	1	Уплотнитель
2103-8404114	М410	1	Пружина
2103-8404114	М411	1	Пружина
2104-1003260	А1[illegible]	1	Крышка головки (11)
2104-1008014	А[illegible]	1	Труба впускная (11)
2104-1101060	А201	1	Труба наливная
2104-1107034	А301	1	Шланг
2104-1108035	А351	1	Тяга валика

Номер	Индекс	Количество	Наименование
2104-6200014	М310	1	Дверь задняя правая (02)
2104-6200015	М310	1	Дверь задняя левая (02)
2104-6203036	М351	2	Стекло неподвижное
2104-6203128	М351	2	Стойка стекла
2104-6300014	М370	1	Дверь задка
2104-6302012	М370	1	Обивка двери задка
2104-6302030	М370	1	Держатель обивки правый
2104-6302031	М370	1	Держатель обивки левый
2104-6302040	М370	1	Облицовка моторедуктора
02104-6303016	М361	1	Стекло двери задка
2104-6303016-10	М361	1	Стекло двери задка
2104-6303018	М361	1	Уплотнитель
2104-6303060	М361	1	Окантовка уплотнителя
2104-6305075	М370	1	Прокладка
2104-6305090	М370	1	Кронштейн
2104-6305150	М370	1	Ручка двери задка
2104-6306020	М370	1	Звено петли правое
2104-6306021	М370	1	Звено петли левое
2104-6306038	М370	1	Усилитель правый
2104-6306039	М370	1	Усилитель левый
2104-6306042	М370	1	Кронштейн правый
2104-6306043	М370	1	Кронштейн левый
2104-6313150	К350	1	Рычаг
2104-6318016	Е210	1	Бачок омывателя
2104-6318022	Е210	1	Крышка бачка
2104-6318060	Е210	1	Жиклер омывателя
2104-6318084	Е210	1	Уплотнитель жиклера
2104-6318096	Е210	1	Трубка жиклера
2104-6318100	Е210	1	Хомут бачка
2104-6820110	М121	1	Подушка сиденья
2104-6820210	М121	1	Спинка сиденья
2104-6822310	М121	1	Обивка подушки
2104-6822610	М121	1	Обивка спинки
2104-8212204-10	М421	1	Орнамент задка
2104-8212204-20	М421	1	Орнамент задка (01)
2104-8404010	М281	1	Крыло заднее правое
2104-8404011	М281	1	Крыло заднее левое
2104-8404030	М281	1	Усилитель правый
2104-8404031	М281	1	Усилитель левый
2104-8404102	М411	1	Крышка
2105-1000260	А001	1	Двигатель (01)
2105-1000260-06	А001	1	Двигатель (11)
2105-1000260-10	А001	1	Двигатель (01—41)
2105-1000260-30	А001	1	Двигатель (01—38)
2105-1000260-90	А001	1	Двигатель (01—37)
2105-1000260-91	А001	1	Двигатель (11—37)
2105-1002011	А100	1	Блок цилиндров
2105-1002011-21	А100	1	Блок цилиндров
2105-1002011-22	А100	1	Блок цилиндров
2105-1002060	А110	1	Крышка распределительного вала
2105-1002064	А110	1	Прокладка
2105-1003011	А100	1	Головка блока
2105-1003020	А100	1	Прокладка головки

Номер	Индекс	Количество	Наименование
2105-1003260	А100	1	Крышка головки
02105-1003270	А100	1	Прокладка крышки
2105-1003270-10	А100	1	Прокладка крышки
2105-1004015	А130	4	Поршень, класс А
2105-1004015-02	А130	4	Поршень, класс С
2105-1004015-04	А130	4	Поршень, класс Е
2105-1004015-21	А130	4	Поршень ремонтный № 1
2105-1004015-22	А130	4	Поршень ремонтный № 2
2105-1004015-31	А130	4	Поршень ремонтный № 1
2105-1004015-32	А130	4	Поршень ремонтный № 2
2105-1005030	А140	1	Шкив коленчатого вала
2105-1005054	А630	1	Гайка
2105-1005054	А631	1	Гайка
2105-1005252	А110	1	Держатель манжеты
2105-1005255	А110	1	Прокладка
2105-1006020	А140	2	Шкив распределительного вала
2105-1006040	А140	1	Ремень
2105-1006118	А140	1	Механизм натяжения
2105-1006124	А140	1	Подшипник
2105-1006127	А140	1	Ось ролика
2105-1006131	А140	1	Рычаг натяжителя
2105-1006132	А140	1	Болт
2105-1006140	А140	1	Крышка нижняя
2105-1006143-10	А140	1	Крышка средняя
2105-1006146-10	А140	1	Крышка верхняя
2105-1006153	А150	1	Держатель манжеты (01)
2105-1006170	А140	2	Болт
2105-1008014	А400	1	Труба впускная (01)
2105-1009010	А110	1	Картер
2105-1009070	А110	1	Прокладка
2105-1012005	А510	1	Фильтр масляный
2105-1012022-10	А510	1	Кронштейн (01)
2105-1012030	А510	1	Прокладка (01)
2105-1012031	А510	1	Прокладка (01)
2105-1012152-10	А510	1	Штуцер кронштейна (01)
2105-1014240	А510	1	Трубка вентиляции
02105-1101130	М410	1	Щиток топливного бака
2105-1101157	А200	1	Прокладка
2105-1101157-10	А200	1	Прокладка
2105-1104087	А230	1	Шланг
2105-1104093	А210	1	Скоба
2105-1107010	А300	1	Карбюратор (01)
2105-1107010-70	А300	1	Карбюратор (01—38)
2105-1107014	А330	1	Прокладка (01)
2105-1107014	А331	1	Прокладка (01)
2105-1107066	А330	1	Заслонка дроссельная
2105-1107066	А331	1	Заслонка дроссельная
2105-1107066-10	А330	1	Заслонка дроссельная (02)
2105-1107066-10	А331	1	Заслонка дроссельная (02)
2105-1107080-10	А330	1	Ось заслонки
2105-1107080-10	А331	1	Ось заслонки
2105-1109270-10	А300	1	Терморегулятор
2105-1109270-10	А301	1	Терморегулятор
2105-1109302	А300	1	Воздухозаборник
2105-1109302	А301	1	Воздухозаборник
2105-1127010	А340	1	Клапан пневматический
2105-1127020	А340	1	Шланг (38)
2105-1127025	А340	1	Шланг
2105-1127049	А340	1	Шланг
2105-1127070	А300	2	Трубка эластичная
2105-1127070	А301	2	Трубка эластичная
2105-1127070	А340	4	Трубка эластичная
2105-1127070	А340	6	Трубка эластичная (38)
2105-1128020	А340	1	Гаситель колебаний (38)
2105-1159033	А230	2	Винт
2105-1213010	А401	1	Клапан рециркуляции
2105-1216010	А401	1	Включатель термовакуумный
02105-1217040	А401	1	Трубка рециркуляции
2105-1217040-10	А401	1	Трубка рециркуляции
2105-1301010-10	А600	1	Радиатор
2105-1301010-20	А601	1	Радиатор
2105-1303010	А610	1	Шланг отводящий
2105-1303010-10	А610	1	Шланг отводящий
21105-1303014	А610	1	Патрубок
2105-1303017	А610	1	Прокладка
2105-1303018	А610	1	Труба отводная (11)
2105-1303025	А610	1	Шланг подводящий
2105-1303025-10	А610	1	Шланг подводящий
2105-1303030	А400	1	Штуцер (11)
2105-1303090	А610	1	Шланг термостата
2105-1303092	А610	1	Муфта водяного насоса
02105-1309016	А600	1	Кожух
2105-1309016-10	А600	1	Кожух
2105-1309016-20	А601	1	Кожух
02105-1309019	А600	1	Накладка
2105-1309019-20	А601	1	Накладка
2105-1311069	М250	1	Кронштейн
2105-1311090	А600	1	Ремень
2105-1311090	А601	1	Ремень
2105-1311090	А602	1	Ремень
2105-1601200	В110	1	Вилка
2105-1601204	В110	1	Пружина
2105-1700005	В200	1	Коробка передач (01)
2105-1701026	В210	1	Первичный вал
2105-1701050	В210	1	Блок зубчатых колес
2105-1701112	В220	1	Зубчатое колесо вторичного вала
2105-1703088-01	В230	1	Рукоятка
2105-2400012	В400	1	Мост задний (01)
2105-2802022	М410	1	Брызговик двигателя
2105-2802022	М411	1	Брызговик двигателя
2105-2803015	М430	1	Бампер передний

Номер	Индекс	Количество	Наименование
2105-1107100	А330	1	Рычаг
2105-1107116-10	А330	1	Рычаг
2105-1107120	А330	1	Винт холостого хода
2105-1107120	А331	1	Винт холостого хода
2105-1107122-01	А331	1	Втулка ограничительная
2105-1107130	А330	1	Ось заслонки (02)
2105-1107130	А331	1	Ось заслонки (02)
2105-1107146	А330	1	Рычаг
2105-1107146	А331	1	Рычаг
2105-1107156	А330	1	Пружина
2105-1107156	А331	1	Пружина
2105-1107160	А330	1	Рычаг пневмопривода
2105-1107160	А331	1	Рычаг пневмопривода
2105-1107260	А331	1	Винт
2105-1107264	А330	1	Распылитель
2105-1107264	А331	1	Распылитель
2105-1107266	А331	1	Прокладка
2105-1107268	А331	1	Крышка
2105-1107310	А320	1	Кронштейн
2105-1107336	А320	1	Главный жиклер (02)
2105-1107336-20	А320	1	Главный жиклер (02)
2105-1107336-30	А320	1	Главный жиклер (01)
2105-1107410	А320	1	Распылитель
2105-1107505-10	А320	1	Крышка пневмопривода
2105-1107506-10	А320	1	Корпус пневмопривода
2105-1107508	А320	1	Пружина
2105-1107511-10	А320	1	Тяга
2105-1107520	А320	1	Диафрагма
2105-1107530	А330	1	Микропереключатель
2105-1107532	А330	2	Винт
2105-1107534	А330	1	Пластина
2105-1107544	А320	1	Прокладка
2105-1107600-30	А310	1	Крышка (01)
2105-1107640-10	А320	1	Рычаг
2105-1107643	А331	1	Ось
2105-1107951	А330	1	Корпус
2105-1107961-10	А330	1	Крышка
2105-1107962	А330	1	Винт регулировочный
2105-1107965	А330	1	Прокладка
2105-1107975	А330	1	Втулка
2105-1107976	А330	1	Кронштейн
2105-1107990	А310	—	Комплект
2105-1108068	А350	1	Облицовка кронштейна
2105-1108068	А351	1	Облицовка кронштейна
2105-1108068	А352	1	Облицовка кронштейна
2105-1108100	А350	1	Трос с оболочкой
2105-1108100	А350	1	Трос с оболочкой (01)
2105-1108100-10	А350	1	Трос с оболочкой (38)
2105-1108138-10	А350	1	Кронштейн (01)
2105-1108138-10	А352	1	Кронштейн (01)
2105-1109010-10	А300	1	Фильтр воздушный
2105-1109010-10	А301	1	Фильтр воздушный
2105-1109175	А300	1	Шланг воздухозаборника
2105-1109175	А301	1	Шланг воздухозаборника
2105-2803015	М431	1	Бампер передний
2105-2803016	М430	1	Кронштейн правый
2105-2803016	М440	1	Кронштейн правый
2105-2803017	М430	1	Кронштейн левый
2105-2803017	М440	1	Кронштейн левый
2105-2803028	М431	1	Кронштейн правый
2105-2803028	М442	1	Кронштейн правый
2105-2803029	М431	1	Кронштейн левый
2105-2803029	М442	1	Кронштейн левый
02105-2803034	М430	1	Кронштейн правый
02105-2803035	М430	1	Кронштейн левый
2105-2803036	М430	1	Кронштейн правый
2105-2803036	М431	1	Кронштейн правый
2105-2803037	М430	1	Кронштейн левый
2105-2803037	М431	1	Кронштейн левый
2105-2803052	М430	1	Накладка
2105-2803052	М431	1	Накладка
2105-2803098	М430	2	Держатель
2105-2803098	М431	2	Держатель
2105-2803142	М430	2	Болт М14×70
2105-2803142	М431	4	Болт М14×70
2105-2803142	М440	2	Болт М14×70
2105-2803142	М441	2	Болт М14×70
2105-2803142	М442	4	Болт М14×70
2105-2803146	М430	4	Болт М8×25
2105-2803146	М431	4	Болт М8×25
2105-2803146	М440	4	Болт М8×25
2105-2803146	М441	4	Болт М8×25
2105-2803146	М442	4	Болт М8×25
2105-2803152	М430	1	Накладка правая
2105-2803153	М430	1	Накладка левая
2105-2804015	М440	1	Бампер задний
2105-2804015	М441	1	Бампер задний
2105-2804015	М442	1	Бампер задний
02105-2804016	М440	1	Кронштейн правый
02105-2804017	М440	1	Кронштейн левый
2105-2804034	М440	1	Кронштейн правый
2105-2804034	М442	1	Кронштейн правый
2105-2804035	М440	1	Кронштейн левый
2105-2804035	М442	1	Кронштейн левый
2105-2804052	М440	1	Накладка
2105-2804052	М441	1	Накладка
2105-2804052	М442	1	Накладка
2105-2804098	М440	2	Держатель
2105-2804098	М441	2	Держатель
2105-2804098	М442	2	Держатель
2105-2804152	М431	1	Накладка правая
2105-2804152	М440	1	Накладка правая
2105-2804152	М441	1	Накладка правая
2105-2804152	М442	1	Накладка правая
2105-2804153	М431	1	Накладка левая
2105-2804153	М440	1	Накладка левая
2105-2804153	М441	1	Накладка левая
2105-2804153	М442	1	Накладка левая

Номер	Индекс	Количество	Наименование
2105-2807018	М430	2	Кронштейн номерного знака
2105-2807018	М431	2	Кронштейн номерного знака
02105-3101012	Д410	4	Колпачок
2105-3101015	Д410	5	Колесо
2105-3101015-01	Д410	5	Колесо
2105-3101040	Д410	16	Болт
2105-3400010	Д100	1	Управление рулевое (01)
2105-3401060	Д110	1	Вал сошки (01)
2105-3401120	Д100	2	Подшипник
2105-3401126	Д100	2	Подшипник
2105-3401160	Д100	1	Вал рулевого управления
2105-3402015	Д100	1	Колесо рулевое
2105-3402050	К300	1	Выключатель звукового сигнала
2105-3402070	К300	1	Накладка
2105-3402076	К300	3	Пружина выключателя
2105-3402092	К300	3	Держатель выключателя
2105-3403010	Д100	1	Кронштейн
2105-3403070	Д100	1	Кожух верхний
2105-3403072-01	Д100	1	Кожух нижний
2105-3502012	Г220	1	Щит тормоза правый
2105-3502013	Г220	1	Щит тормоза левый
2105-3502040	Г120	2	Цилиндр тормозной
2105-3502043	Г150	2	Кольцо
2105-3502044	Г150	2	Винт стопорный
2105-3502048	Г150	4	Сухарь
2105-3502053	Г150	2	Пружина
2105-3502054	Г150	2	Чашка
2105-3701010	К140	1	Генератор
2105-3701100	К151	1	Статор
2105-3701200	К150	1	Ротор
2105-3701301	К151	1	Крышка
2105-3701337	К151	1	Втулка
2105-3701352	К151	1	Болт
2105-3701470-10	К151	1	Щеткодержатель со щетками
2105-3701473	К151	1	Штекер угловой
2105-3701500-10	К151	1	Регулятор напряжения
2105-3701521	К151	2	Шайба
2105-3701600	К151	1	Конденсатор
2105-3701630	К140	1	Кронштейн
2105-3703080	М250	1	Кронштейн
2105-3703092	М250	1	Основание кронштейна
2105-3703093	М250	1	Усилитель
2105-3703100	К140	—	Комплект
2105-3703112	К140	1	Планка
2105-3704010-01	К100	1	Выключатель зажигания
2105-3704010-11	К100	1	Выключатель зажигания
2105-3704100	К100	1	Устройство контактное
2105-3704198-01	К100	2	Ключ зажигания
2105-3704198-11	К100	2	Ключ зажигания
2105-3709600	К200	1	Выключатель наружного освещения
2105-3709600-10	К200	1	Выключатель наружного освещения (37—38)
2105-3709604	К310	—	Заглушка
2105-3709607	К330	1	Выключатель обогрева стекла
2105-3709608	Е120	1	Переключатель отопителя
2105-3709609	К300	1	Выключатель задних фонарей
2105-3710010	К300	1	Выключатель аварийного сигнала
02105-3710310	К310	1	Выключатель освещения приборов
02105-3710349	К310	1	Ручка выключателя
2105-3711010	К200	1	Блок-фара правая (01)
2105-3711011-10	К200	1	Блок-фара левая (01)
02105-3711020	К220	2	Крышка
2105-3711020-10	К220	2	Крышка
2105-3711035	К200	2	Винт
02105-3711040	К220	2	Уплотнитель крышки
2105-3711040-10	К220	2	Уплотнитель крышки
02105-3711070	К220	1	Рассеиватель правый (01)
2105-3711070-10	К220	1	Рассеиватель правый (01)
02105-3711071	К220	1	Рассеиватель левый (01)
2105-3711071-10	К220	1	Рассеиватель левый (01)
02105-3711133	К220	2	Патрон
2105-3711133-10	К220	2	Патрон
2105-3714010	К210	1	Плафон
2105-3714014	К210	1	Рамка плафона
2105-3716010-01	К210	1	Фонарь задний правый
2105-3716011-01	К210	1	Фонарь задний левый
2105-3716014	М410	1	Кожух заднего фонаря правый
2105-3716015	М410	1	Кожух заднего фонаря левый
2105-3716018-10	К210	2	Жгут уплотнительный
2105-3716074	К230	1	Рассеиватель правый
2105-3716075	К230	1	Рассеиватель левый
2105-3717010	К210	2	Фонарь номерного знака
2105-3717010	К211	2	Фонарь номерного знака
2105-3717012	К210	2	Прокладка
2105-3717012	К211	2	Прокладка
2105-3718010	К200	1	Гидрокорректор фар
2105-3718347	М210	1	Шкала гидрокорректора (01)
2105-3718347-10	М210	1	Шкала гидрокорректора (01—37)
2105-3718349	К200	1	Ручка
2105-3721290	К300	1	Кронштейн
2105-3722020	К320	1	Блок монтажный
2105-3722021	К320	1	Крышка блока
2105-3722022	К320	1	Плата блока
2105-3722345	К320	1	Рамка (01)
2105-3722370	К320	1	Прокладка (01)
2105-3724016	К200	1	Пучок проводов правый (01)
2105-3724017	К200	1	Пучок проводов левый (01)
2105-3724017-10	К200	1	Пучок проводов левый (38)
2105-3724030	К310	1	Пучок проводов панели приборов (01)
2105-3724030-10	К310	1	Пучок проводов панели приборов (38)
2105-3724035	К310	1	Пучок проводов щитка приборов
2105-3724070	К140	1	Пучок проводов
2105-3724210	К210	1	Пучок проводов задний
2105-3724210-10	К210	1	Пучок проводов задний
2105-3726010	К300	2	Указатель поворота
2105-3726087	К300	2	Уплотнитель
02105-3747010	К300	1	Реле указателей поворота
2105-3747010-01	К300	1	Реле указателей поворота
2105-3747020	К330	1	Блок управления экономайзером
2105-3747020-01	К330	1	Блок управления экономайзером
2105-3747210	К320	4	Реле
2105-3756100-01	К330	1	Мотор-редуктор правый
2105-3756110-01	К330	1	Мотор-редуктор левый
2105-3756112	К330	2	Предохранитель
2105-3756200	К330	1	Рычаг правый
2105-3756210	К330	1	Рычаг левый
2105-3756400	К330	2	Щетка фароочистителя
2105-3801005	К310	1	Комбинация приборов
2105-3801912	К310	9	Лампа 3 Вт приборов ВНР
2105-3802005	К310	1	Спидометр (01)
2105-3803010	К310	1	Блок контрольных ламп
2105-3812005	К310	1	Вольтметр
2105-3819010	В250	1	Вал гибкий спидометра (01)
2105-3901210-02	У100	1	Сумка с инструментом
2105-5000014	М001	1	Кузов окрашенный (01)
2105-5000014-20	М001	1	Кузов окрашенный (01—13)
2105-5002032-10	М131	1	Обивка передка правая (01)
2105-5002034	М130	1	Обивка передка (01)
2105-5002034	М132	1	Обивка передка (01)
2105-5002038	М130	1	Обивка пола правая
2105-5002038	М131	1	Обивка пола правая
2105-5002038	М132	1	Обивка пола правая
2105-5002039	М130	1	Обивка пола левая
2105-5002039	М131	1	Обивка пола левая
2105-5002039	М132	1	Обивка пола левая
2105-5002040	М130	1	Обивка кожуха пола
2105-5002040	М132	1	Обивка кожуха пола
2105-5002050	М130	1	Обивка правая (01)
2105-5002050	М131	1	Обивка правая (01)
2105-5002050	М132	1	Обивка правая (01)
2105-5002051	М130	1	Обивка левая (01)
2105-5002051	М131	1	Обивка левая (01)
2105-5002051	М132	1	Обивка левая (01)
2105-5002054	М130	1	Обивка среднего пола
2105-5002054	М132	1	Обивка среднего пола
2105-5002055	М130	1	Обивка салона задняя
2105-5002080	М130	2	Пластина защитная
2105-5002080	М131	2	Пластина защитная
2105-5002080	М132	2	Пластина защитная
2105-5002084	М130	2	Пластина защитная
2105-5002084	М131	2	Пластина защитная
2105-5002084	М132	2	Пластина защитная
2105-5002096	М130	1	Прокладка
2105-5002096	М131	1	Прокладка
2105-5002110	М130	1	Прокладка капота
2105-5002110	М131	1	Прокладка капота
2105-5002110	М132	1	Прокладка капота
2105-5002110-10	М130	1	Прокладка капота (01—41)
2105-5002110-10	М131	1	Прокладка капота (01—41)
2105-5003016-02	М420	2	Накладка нижняя
2105-5003016-02	М421	2	Накладка нижняя
2105-5003036	М420	2	Облицовка молдинга правая
2105-5003036	М421	2	Облицовка молдинга правая
2105-5003037	М420	2	Облицовка молдинга левая
2105-5003037	М421	2	Облицовка молдинга левая
2105-5004016	М160	1	Обивка боковины правая
2105-5004016	М161	1	Обивка боковины правая (01)
2105-5004016	М162	1	Обивка боковины правая (01)
2105-5004017	М160	1	Обивка боковины левая
2105-5004017	М161	1	Обивка боковины левая (01)
2105-5004017	М162	1	Обивка боковины левая (01)
2105-5004060	М160	1	Обивка стойки правая
2105-5004060	М162	1	Обивка стойки правая
2105-5004060-10	М161	1	Обивка стойки правая
2105-5004061	М160	1	Обивка стойки левая
2105-5004061	М162	1	Обивка стойки левая
2105-5004061-10	М161	1	Обивка стойки левая
2105-5004070	М160	1	Обивка правая
2105-5004070	М162	1	Обивка правая
2105-5004071	М160	1	Обивка левая
2105-5004071	М162	1	Обивка левая
2105-5004073	М160	2	Накладка обивки
2105-5004073	М162	2	Накладка обивки
2105-5004084	М160	1	Обивка задней стойки правая
2105-5004085	М160	1	Обивка задней стойки левая
2105-5004100	М160	1	Обивка крыши
2105-5004120	М160	1	Обивка задней перегородки
2105-5004152	М160	1	Обивка полки задка синяя
2105-5004152	М161	1	Обивка полки задка синяя
2105-5004152-06	М160	1	Обивка полки задка красная
2105-5004152-06	М161	1	Обивка полки задка красная
2105-5004152-08	М160	1	Обивка полки задка черная
2105-5004152-08	М161	1	Обивка полки задка черная
2105-5004152-09	М160	1	Обивка полки задка коричневая
2105-5004152-09	М161	1	Обивка полки задка коричневая
2105-5004256	М150	1	Обивка амортизатора правая (01) (02)
2105-5004257	М150	1	Обивка амортизатора левая (01) (02)
2105-5004264	М160	2	Шайба

Номер	Индекс	Количество	Наименование
2105-5004266	М160	2	Облицовка
2105-5100050	М270	1	Арка колеса правая
2105-5100051	М270	1	Арка колеса левая
2105-5101081	М230	1	Поперечина пола передняя
2105-5101081	М231	1	Поперечина пола передняя
2105-5101086	М230	1	Надставка заднего пола передняя
2105-5101184	М230	1	Усилитель панели задка
2105-5101370	М230	1	Лонжерон правый
2105-5101371	М230	1	Лонжерон левый
2105-5109010	М140	1	Коврик передний правый
2105-5109011	М140	1	Коврик передний левый
2105-5109014	М140	1	Коврик правый
2105-5109015	М140	1	Коврик левый
2105-5109044	М140	1	Коврик задний правый
2105-5109045	М140	1	Коврик задний левый
2105-5109048	М140	1	Коврик средний
2105-5109055	М150	1	Коврик багажника (01) (02)
2105-5109076	М140	1	Облицовка передняя правая
2105-5109077	М140	1	Облицовка передняя левая
2105-5109078	М140	1	Облицовка задняя правая
2105-5109079	М140	1	Облицовка задняя левая
2105-5201012	М280	1	Панель рамы (01)
2105-5201012-10	М280	1	Панель рамы (13)
2105-5201012-10	М281	1	Панель рамы (01)
2105-5201420	М270	1	Поперечина рамы заднего окна
2105-5201425	М280	1	Панель
2105-5201430	М270	1	Панель нижней поперечины
2105-5208514	Е201	1	Трубка
2105-5208560	Е200	1	Жиклер правый
2105-5208560	Е201	1	Жиклер правый
2105-5208561	Е200	1	Жиклер левый
2105-5208561	Е201	1	Жиклер левый
2105-5301040	М250	1	Брызговик правый (01)
2105-5301041	М250	1	Брызговик левый
2105-5301045	М240	1	Панель передка боковая левая
2105-5301058	М250	1	Надставка брызговика правая
2105-5301059	М250	1	Надставка брызговика левая
2105-5301280	М240	1	Щиток передка (01) (03)
2105-5301350	М240	1	Коробка воздухопритока (01) (03)
2105-5301364	М240	1	Соединитель
2105-5303014	М220	1	Корпус вещевого ящика (01)
2105-5303016	М220	1	Крышка вещевого ящика в сборе (01)
2105-5303024-10	М420	1	Орнамент
2105-5303024-10	М421	1	Орнамент
2105-5303024-20	М420	1	Орнамент
2105-5303024-20	М421	1	Орнамент
2105-5303025	М220	1	Панель крышки внутренняя (01)
2105-5303034	М220	1	Звено петли

Номер	Индекс	Количество	Наименование
2105-6101015	М301	1	Панель левой двери
2105-6101080	М340	4	Ролик верхний
2105-6101080	М350	2	Ролик верхний
2105-6101080	М351	2	Ролик верхний
2105-6101250	М340	4	Ролик нижний
2105-6102012	М300	1	Обивка правая синяя
2105-6102012-06	М300	1	Обивка правая красная
2105-6102012-08	М300	1	Обивка правая черная
2105-6102012-09	М300	1	Обивка правая коричневая
2105-6102012-10	М301	1	Обивка правая
2105-6102013	М300	1	Обивка левая синяя
2105-6102013-06	М300	1	Обивка левая красная
2105-6102013-08	М300	1	Обивка левая черная
2105-6102013-09	М300	1	Обивка левая коричневая
2105-6102013-10	М301	1	Обивка левая
02105-6102080	М300	2	Втулка
02105-6102080	М310	2	Втулка
2105-6103210	М340	1	Стекло правое
2105-6103211	М340	1	Стекло левое
2105-6103250	М340	2	Желобок передний правый
2105-6103251	М340	2	Желобок передний левый
2105-6103290	М340	2	Уплотнитель наружный
2105-6103291	М340	2	Уплотнитель внутренний
02105-6103294	М340	2	Уплотнитель передний
02105-6103294-01	М340	2	Уплотнитель передний
2105-6103294-02	М340	2	Уплотнитель передний
2105-6103514	М340	1	Заглушка правая внутренняя
2105-6103516	М340	1	Заглушка правая наружная
2105-6104020	М340	2	Стеклоподъемник правый
02105-6104021	М340	1	Стеклоподъемник левый
2105-6104064	М340	2	Ручка стеклоподъемника
2105-6104064	М350	2	Ручка стеклоподъемника
2105-6104064	М351	2	Ручка стеклоподъемника
2105-6104066	М340	2	Облицовка
2105-6104066	М350	2	Облицовка
2105-6104066	М351	2	Облицовка
2105-6104072	М340	2	Розетка
2105-6104072	М350	2	Розетка
2105-6104072	М351	2	Розетка
02105-6105012	М320	1	Замок правый
2105-6105012-10	М320	1	Замок правый
02105-6105013	М320	1	Замок левый
2105-6105013-10	М320	1	Замок левый
2105-6105096	М320	1	Тяга правая
2105-6105097	М320	1	Тяга левая
02105-6105121	М320	2	Тяга кнопки
2105-6105121-10	М320	2	Тяга кнопки
2105-6105121-20	М320	2	Тяга кнопки
2105-6105125	М320	2	Кнопка
2105-6105125	М330	2	Кнопка
2105-6105126	М320	2	Колпачок

Номер	Индекс	Количество	Наименование
2105-5303062	М220	2	Пружина
2105-5303090	М220	1	Полка панели приборов (01)
02105-5303210	М220	1	Замок
2105-5303214	М220	1	Фиксатор замка
2105-5325010	М210	1	Панель приборов (01)
2105-5325010-10	М210	1	Панель приборов (01)
2105-5325026	М210	1	Опора кронштейна
2105-5325062	М210	1	Облицовка (01)
2105-5325080-10	М240	1	Поперечина нижняя правая (01) (03)
2105-5325124	М210	1	Щиток панели приборов
2105-5325134	М210	2	Заглушка
2105-5325144-01	М210	1	Табло
2105-5325146-01	М210	1	Табло
2105-5325210-10	М210	1	Панель радиоприемника
2105-5325222	М210	1	Облицовка панели
2105-5325262	М210	1	Вставка
2105-5401060	М280	1	Боковина правая
2105-5401061	М280	1	Боковина левая
2105-5401128	М280	1	Стойка правая
2105-5401128	М281	1	Стойка правая
2105-5401129	М280	1	Стойка левая
2105-5401129	М281	1	Стойка левая
2105-5401170	М270	1	Арка наружная правая
2105-5401171	М270	1	Арка наружная левая
2105-5401180	М280	1	Усилитель правый
2105-5401180	М281	1	Усилитель правый
2105-5401181	М280	1	Усилитель левый
2105-5401181	М281	1	Усилитель левый
2105-5401424	М270	1	Панель внутренняя правая
2105-5401425	М270	1	Панель внутренняя левая
2105-5601082	М280	1	Панель задка
2105-5604010	М290	1	Крышка багажника
2105-5604040	М290	1	Уплотнитель
2105-5604040	М370	1	Уплотнитель
2105-5604040-10	М290	1	Уплотнитель
2105-5604040-10	М370	1	Уплотнитель
2105-5606010	М290	1	Замок
2105-5606064	М290	1	Фиксатор замка
2105-5606070-01	М290	1	Привод замка
2105-5606095	М290	1	Втулка
2105-5701040	М420	1	Накладка правая
2105-5701041	М420	1	Накладка левая
2105-5701098	М280	1	Усилитель центральный
2105-6100014	М300	1	Дверь правая
2105-6100014	М301	1	Дверь правая
2105-6100015	М300	1	Дверь левая
2105-6100015	М301	1	Дверь левая
2105-6100040-01	М290	—	Комплект
2105-6100040-01	М320	—	Комплект
2105-6101014	М300	1	Панель правой двери
2105-6101014	М301	1	Панель правой двери
2105-6101015	М300	1	Панель левой двери

Номер	Индекс	Количество	Наименование
2105-6105126	М330	2	Колпачок
2105-6105128	М320	2	Направляющая
2105-6105128	М330	2	Направляющая
2105-6105132	М320	2	Скоба
2105-6105132	М330	2	Скоба
2105-6105140	М320	1	Валик правый
2105-6105141	М320	1	Валик левый
2105-6105150	М320	1	Ручка наружная правая
2105-6105150	М330	1	Ручка наружная правая
2105-6105151	М320	1	Ручка наружная левая
2105-6105151	М330	1	Ручка наружная левая
2105-6105204	М320	1	Фиксатор правый
2105-6105204	М330	1	Фиксатор правый
2105-6105205	М320	1	Фиксатор левый
2105-6105205	М330	1	Фиксатор левый
02105-6105240	М320	2	Тяга наружная привода
2105-6105240-10	М320	2	Тяга наружная привода
2105-6105256-01	М320	2	Уплотнитель
2105-6105256-01	М330	2	Уплотнитель
2105-6105410	М320	1	Включатель замка правый
2105-6105411	М320	1	Включатель замка левый
2105-6105416	М220	1	Скоба
2105-6105416	М320	2	Скоба
2105-6105418	М320	2	Уплотнитель
2105-6106082	М300	2	Ограничитель
2105-6106082	М301	2	Ограничитель
2105-6106082	М310	2	Ограничитель
2105-6106082	М311	2	Ограничитель
2105-6106096	М300	2	Палец
2105-6106096	М301	2	Палец
2105-6106096	М310	2	Палец
2105-6106096	М311	2	Палец
2105-6200014	М310	1	Дверь правая (01)
2105-6200014	М311	1	Дверь правая
2105-6200015	М310	1	Дверь левая (01)
2105-6200015	М311	1	Дверь левая
2105-6201014	М310	1	Панель правой двери
2105-6201014	М311	1	Панель правой двери
2105-6201015	М310	1	Панель левой двери
2105-6201015	М311	1	Панель левой двери
2105-6202012	М310	1	Обивка правая синяя
2105-6202012-06	М310	1	Обивка правая красная
2105-6202012-08	М310	1	Обивка правая черная
2105-6202012-09	М310	1	Обивка правая коричневая
2105-6202012-10	М311	1	Обивка правая
2105-6202013	М310	1	Обивка левая синяя
2105-6202013-06	М310	1	Обивка левая красная
2105-6202013-08	М310	1	Обивка левая черная
2105-6202013-09	М310	1	Обивка левая коричневая
2105-6202013-10	М311	1	Обивка левая
2105-6203036	М350	2	Стекло неподвижное
2105-6203128	М350	2	Стойка
2105-6203210	М350	1	Стекло правое
2105-6203211	М350	1	Стекло левое

Номер	Индекс	Количество	Наименование
2105-6205012	М330	1	Замок правый
2105-6205013	М330	1	Замок левый
02105-6205082	М330	1	Привод правый
2105-6205082-10	М330	1	Привод правый
02105-6205083	М330	1	Привод левый
2105-6205083-10	М330	1	Привод левый
2105-6205240	М330	2	Тяга привода
2105-6810010	М100	1	Сиденье правое
2105-6810010-10	М100	1	Сиденье правое
2105-6810010-20	М100	1	Сиденье правое
2105-6810011	М100	1	Сиденье левое
2105-6810011-10	М100	1	Сиденье левое
2105-6810011-20	М100	1	Сиденье левое
2105-6810030	М230	2	Кронштейн
2105-6810030	М231	2	Кронштейн
2105-6810054	М100	6	Болт
2105-6810054	М110	8	Болт
2105-6812310	М100	2	Обивка подушки
2105-6812310-10	М100	2	Обивка подушки
2105-6812310-20	М100	2	Обивка подушки
2105-6812610	М100	1	Обивка спинки правая
2105-6812610-10	М100	1	Обивка спинки правая
2105-6812610-20	М100	1	Обивка спинки правая
2105-6812611	М100	1	Обивка спинки левая
2105-6812611-10	М100	1	Обивка спинки левая
2105-6812611-20	М100	1	Обивка спинки левая
2105-6814010	М110	1	Салазки внутренние правые
2105-6814011	М110	1	Салазки внутренние левые
2105-6814020	М110	1	Салазки наружные правые
2105-6814021	М110	1	Салазки наружные левые
2105-6816082	М300	1	Ручка подлокотника правая
2105-6816082	М310	1	Ручка подлокотника правая
2105-6816083	М300	1	Ручка подлокотника левая
2105-6816083	М310	1	Ручка подлокотника левая
2105-6816090	М300	2	Винт самонарезающий
2105-6816090	М310	2	Винт самонарезающий
2105-6816092	М300	2	Заглушка
2105-6816092	М310	2	Заглушка
2105-6816096	М310	2	Гайка
2105-6816096-01	М300	2	Гайка
02105-6816096-01	М310	2	Гайка
2105-6818010	М100	2	Подголовник
2105-6818010-10	М100	2	Подголовник
2105-6818010-20	М100	2	Подголовник
2105-6820110	М120	1	Подушка сиденья
2105-6820110-01	М120	1	Подушка сиденья
2105-6820110-20	М120	1	Подушка сиденья
2105-6820210	М120	1	Спинка сиденья
2105-6820210-10	М120	1	Спинка сиденья
2105-6820210-20	М120	1	Спинка сиденья
2105-6822310	М120	1	Обивка подушки
2105-8203200	М311	2	Пепельница
2105-8204010	М180	1	Козырек правый
2105-8204011	М180	1	Козырек левый
2105-8204052	М180	2	Скоба опорная
2105-8204096	М180	2	Держатель
2105-8212016	М400	1	Заводской знак
2105-8212204	М420	1	Орнамент задка
2105-8212204-20	М420	1	Орнамент задка
2105-8217272	М160	2	Заглушка
2105-8217272	М161	2	Заглушка
2105-8401014	М400	1	Решетка радиатора
2105-8401050	М260	1	Рамка радиатора
2105-8401060	М260	1	Поперечина верхняя
2105-8401064	М260	1	Усилитель
2105-8401068	М260	1	Усилитель правый
2105-8401069	М260	1	Усилитель левый
2105-8401076	М260	1	Поперечина нижняя
2105-8401082	М260	1	Кронштейн правый
2105-8401083	М260	1	Кронштейн левый
2105-8401086	М260	1	Стойка правая
2105-8401087	М260	1	Стойка левая
2105-8401094	М260	1	Заглушка правая
2105-8401095	М260	1	Заглушка левая
2105-8401120	М280	1	Панель облицовки радиатора
2105-8401120	М281	1	Панель облицовки радиатора
2105-8401124	М280	1	Надставка правая
2105-8401124	М281	1	Надставка правая
2105-8401125	М280	1	Надставка левая
2105-8401125	М281	1	Надставка левая
2105-8402012	М200	1	Капот
2105-8402070	М200	2	Буфер
2105-8403010	М280	1	Крыло переднее правое
2105-8403010	М281	1	Крыло переднее правое
2105-8403011	М280	1	Крыло переднее левое
2105-8403011	М281	1	Крыло переднее левое
2105-8403358	М410	1	Щиток правый
2105-8403358	М411	1	Щиток правый
2105-8403359	М410	1	Щиток левый
2105-8403359	М411	1	Щиток левый
2105-8404010	М280	1	Крыло заднее правое
2105-8404011	М280	1	Крыло заднее левое
2105-8404030	М280	1	Усилитель правый
2105-8404031	М280	1	Усилитель левый
2105-8404041	М280	1	Усилитель
2105-8404102	М410	1	Крышка
2105-8407010	М200	2	Петля капота
2105-8407132	М200	1	Кронштейн
2105-8407134	М200	2	Втулка
2106-1005060	А631	1	Шкив коленчатого вала (70)
2106-1005183	А120	1	Полукольцо
2106-1005183-20	А120	1	Полукольцо +0,127

Номер	Индекс	Количество	Наименование
2105-6822310-10	М120	1	Обивка подушки
2105-6822310-20	М120	1	Обивка подушки
2105-6822610	М120	1	Обивка спинки
2105-6822610-10	М120	1	Обивка спинки
2105-6822610-20	М120	1	Обивка спинки
2105-7901001-10	К360	1	Радиоприемник (комплект) (14)
2105-7901001-20	К360	1	Радиоприемник (комплект) (18)
2105-7901014	К360	1	Кронштейн (14) (18)
2105-7901050	К360	1	Громкоговоритель (14)
2105-7901050-20	К360	1	Громкоговоритель (18)
2105-8101012	Е100	1	Отопитель (01)
2105-8101020	Е110	1	Кожух радиатора
2105-8101020-10*	Е110	1	Кожух радиатора
2105-8101050*	Е110	1	Радиатор отопителя
2105-8101074*	Е110	1	Прокладка радиатора
2105-8101080	Е110	1	Электродвигатель отопителя
2105-8101081	Е110	1	Резистор добавочный
2105-8101090	Е110	1	Кожух вентилятора (01)
2105-8101090-01	Е110	1	Кожух вентилятора (01)
2105-8101090-20*	Е110	1	Кожух вентилятора (01)
2105-8101130	Е110	1	Вентилятор
2105-8101138	Е110	1	Кожух вентилятора
2105-8101138-10*	Е110	1	Кожух вентилятора
2105-8101180	Е110	1	Крышка воздухопритока
2105-8101340	Е100	1	Воздухопровод внутренней вентиляции
2105-8102120	Е100	1	Воздухопровод обогрева стекла
02105-8108032	Е100	1	Воздухопровод правый (01)
02105-8108033	Е100	1	Воздухопровод левый (01)
2105-8108054	Е100	2	Уплотнитель
2105-8108060	Е100	2	Сопло
2105-8109020	Е120	1	Рычаги с кронштейном (01)
2105-8109044	Е120	3	Рукоятка
2105-8109121	Е120	1	Тяга воздушной заслонки
2105-8109124	Е120	1	Тяга заслонки воздухопровода (01)
02105-8201008	М180	1	Зеркало внутреннее
2105-8201050	М180	1	Зеркало наружное плоское левое
2105-8201050-10	М180	1	Зеркало наружное сферическое левое
2105-8201280	М180	1	Опора шарнира зеркала левая
2105-8201284	М180	1	Рукоятка
2105-8201292	М180	1	Чехол левый
2105-8201294	М180	1	Заглушка рукоятки
2105-8202010	М180	3	Поручень
2105-8202018	М180	6	Пластина
2105-8202020	М180	6	Облицовка
2105-8202025	М180	2	Крючок
2105-8202028	М160	2	Втулка
2105-8203010-01	М210	1	Пепельница (01)
2105-8203200	М310	2	Пепельница
2106-1107010-10	А300	1	Карбюратор (02—37)
2106-1107120	А332	1	Винт холостого хода
2106-1107120-10	А332	1	Винт холостого хода
2106-1107121	А332	1	Втулка ограничительная
2106-1107121-11	А330	2	Втулка ограничительная
2106-1107121-11	А331	1	Втулка ограничительная
2106-1107121-11	А332	1	Втулка ограничительная
2106-1107200-30	А331	1	Приоткрыватель дроссельной заслонки
2106-1107220	А331	1	Корпус приоткрывателя
2106-1107216	А331	1	Винт регулировочный
2106-1107230	А331	1	Диафрагма
2106-1107640	А331	1	Рычаг приоткрывателя
2106-1201005	А420	1	Глушитель основной
02106-3710310	К310	1	Выключатель освещения приборов
2106-3710310-01	К310	1	Выключатель освещения приборов
2106-3710348	К200	1	Гайка
2106-3710348	К310	1	Гайка
2106-3710349	К310	1	Рукоятка
2106-3725010	К330	1	Прикуриватель
2106-3726088	К300	2	Колпачок
2106-5109014	М142	1	Коврик пола передний (01)
2106-5207010-10	М360	1	Стекло обогреваемое
2106-5208138-10	Е200	1	Кронштейн
2106-5208138-10	Е201	1	Кронштейн
2106-5208138-10	Е202	1	Кронштейн
2106-5208426	Е200	1	Трубка
2106-5208426	Е201	1	Трубка
2106-5208426	Е202	1	Трубка
2106-6203052	М350	2	Стекло
2106-6818142	М100	4	Втулка наружная
2106-6818144	М100	4	Втулка внутренняя
2107-1001100	А010	1	Поперечина (01—38—45)
2107-1006100	А141	1	Успокоитель цепи (02)
2107-1008014	А400	1	Труба впускная (02)
2107-1107010	А300	1	Карбюратор (02)
2107-1107010-70	А300	1	Карбюратор (02—38)
2107-1107014	А330	1	Прокладка (02)
2107-1107014	А331	1	Прокладка (02)
2107-1107327	А320	1	Корпус жиклера (02)
2107-1107336-10	А320	1	Жиклер главный (01)
2107-1107410	А320	1	Распылитель (02)
2107-1107600-30	А310	1	Крышка (02)
2107-1107991	А310	—	Комплект
2107-1301010-10	А602	1	Радиатор
2107-1301010-30	А602	1	Радиатор (70)
2107-1700005	В200	1	Коробка передач (03)
2107-3101012-01	Д410	4	Колпачок
2107-5004233	М170	1	Обивка багажника левая
02107-5004252	М170	1	Обивка багажника задняя

* Применяется в комплекте с алюминиевым радиатором отопителя.

Номер	Индекс	Количество	Наименование
2107-5109044	М142	1	Коврик задний (02)
02107-5109055	М150	1	Коврик багажника (02)
2107-5109078	М142	1	Облицовка задняя правая (02)
2107-5109079	М142	1	Облицовка задняя левая (02)
2107-5303214-01	М220	1	Фиксатор
2107-8108032	Е100	1	Воздухопровод правый (01)
2107-8108033	Е100	1	Воздухопровод левый (01)
2107-8201008	М180	1	Зеркало внутреннее
2107-8212174-40	М420	1	Орнамент заднего крыла (03)
2108-1107033	А301	1	Шланг
2108-1107038	А311	1	Патрубок подачи топлива
2108-1107045	А311	1	Крышка
2108-1107046	А311	1	Диафрагма
2108-1107057	А311	1	Винт регулировочный
2108-1107059	А311	1	Гайка М5×0,5
2108-1107082	А323	1	Гайка
2108-1107083	А323	1	Шайба
2108-1107099	А323	1	Винт регулировочный
2108-1107119	А323	1	Пружина винта
2108-1107120	А323	1	Игла регулировочная
2108-1107121	А323	1	Кольцо уплотнительное
2108-1107131	А323	1	Винт регулировочный
2108-1107133	А323	2	Стопор
2108-1107134	А323	1	Колпачок
2108-1107148	А311	1	Шайба пружинная
2108-1107149	А323	1	Рычаг
2108-1107159	А323	1	Пружина
2108-1107161	А323	1	Шайба пружинная
2108-1107230	А323	1	Винт регулировочный
2108-1107360	А322	1	Диафрагма
2108-1107375	А322	1	Крышка
2108-1107378	А322	1	Пружина диафрагмы
2108-1107386	А322	1	Кольцо уплотнительное
2108-1107410	А322	2	Распылитель
2108-1107415	А322	2	Пружина
2108-1107420	А311	1	Клапан электромагнитный
2108-1107422	А311	1	Жиклер холостого хода
2108-1107424	А311	1	Кольцо уплотнительное
2108-1107425	А311	1	Чашка кольца
2108-1107460	А322	1	Диафрагма экономайзера
2108-1107475	А322	1	Жиклер эковомайзера
2108-1107477	А322	1	Пружина
2108-1107479	А322	1	Крышка
2108-1107606	А311	1	Прокладка
2108-1107611	А311	4	Шпилька
2108-1107646	А311	1	Втулка
2108-1107649	А311	1	Винт
2108-1107655	А311	1	Пружина
2108-1107656	А311	1	Шарик диаметром 5 мм
2108-1107657	А311	1	Ось кулачка
2108-1107660	А323	1	Кронштейн троса
2121-2803075	М442	2	Уплотнитель
2121-3105010	У100	1	Ремень
2121-3703112	К140	1	Планка
2121-3703215	К140	2	Проушина
2121-3710315	К310	1	Втулка
2121-3819010	В250	1	Вал спидометра (02)
2121-5004286	К211	3	Гайка квадратная
2121-5109112	М150	2	Кнопка (01) (02)
2121-5208008	Е202	1	Насос омывателя
2121-5208009	Е201	1	Насос омывателя фар
2121-5208009-10	Е200	2	Насос омывателя
2121-5208009-10	Е201	1	Насос омывателя
2121-5208009-10	Е202	1	Насос омывателя
2121-5208230	Е200	2	Клапан обратный
2121-5208230	Е201	2	Клапан обратный
2121-5208238	Е200	1	Тройник омывателя фар
2121-5208238	Е201	1	Тройник омывателя фар
2121-5208422-10	Е201	1	Крышка
2121-5208427	Е200	1	Трубка
2121-5208427	Е201	2	Трубка
2121-5208428	Е200	2	Трубка
2121-5208428	Е201	2	Трубка
2121-5208513	Е201	1	Трубка сливная
2121-5208530	Е201	1	Тройник
2121-6102053	М300	20	Кнопка
2121-6102053	М310	18	Кнопка
2121-6308010	М370	2	Упор двери задка
2121-6313100	К350	1	Моторедуктор
21011-1000100	А130	—	Комплект колец
21011-1000100-10	А130	—	Комплект колец
21011-1000100-21	А130	—	Комплект колец
21011-1000100-22	А130	—	Комплект колец
21011-1000100-31	А130	—	Комплект колец
21011-1000100-32	А130	—	Комплект колец
21011-1003011-10	А101	1	Головка блока
21011-1213011	А401	1	Прокладка
21011-1217043	А401	1	Гайка накидная
21011-1217044	А401	1	Муфта
021011-1217045	А401	1	Штуцер
21011-1217045-10	А401	1	Штуцер
21011-1217046	А401	1	Прокладка
21011-3505100	Г110	1	Бачок
21011-3505120	Г110	1	Хомут
21011-3709310-50	К300	1	Переключатель трехрычажный (37—38)
21011-3709310-70	К300	1	Переключатель трехрычажный
21011-6205180	М320	2	Ручка внутренняя
21011-6205180	М330	2	Ручка внутренняя
21011-6205197-01	М320	2	Облицовка
21011-6205197-01	М330	2	Облицовка
21012-1000260-03	А001	1	Двигатель (06)

Номер	Индекс	Количество	Наименование
2108-1107664	А323	1	Болт скобы
2108-1107665	А323	1	Скоба
2108-1107710	А311	1	Фильтр топливный
2108-1107730	А311	1	Клапан топливный
2108-1107737	А311	1	Прокладка клапана
2108-1107740	А311	1	Поплавок
2108-1107749	А311	1	Ось поплавка
2108-1107752	А311	1	Прокладка
2108-1107755	А322	1	Блок подогрева
2108-1107892	А311	4	Винт М4×0,7×16
2108-1107892	А322	7	Винт М4×0,7×16
2108-1107894	А323	2	Винт М5×0,8×12
2108-1107896	А311	5	Винт М5×0,8×18
2108-1107898	А322	1	Винт зажимный
2108-1107938	А323	1	Заглушка иглы
2108-1107990	А311	—	Комплект прокладок
2108-1107990	А322	—	Комплект прокладок
2108-1107990	А323	—	Комплект прокладок
2108-1107991	А311	—	Комплект ремонтный № 1
2108-1107991	А323	—	Комплект ремонтный № 1
2108-1301015	А601	2	Заглушка
2108-1301015	А602	2	Заглушка
2108-1301017	А602	1	Заглушка
2108-1305027	А601	1	Пробка сливная
2108-1305027	А602	1	Пробка сливная
2108-1305029	А601	1	Кольцо уплотнительное
2108-1305029	А602	1	Кольцо уплотнительное
2108-1601207	В140	8	Болт
2108-3401228	А510	1	Хомут (38)
2108-5205050	К350	1	Колпачок
2108-5205055	К350	1	Прокладка
2108-5205062	К350	2	Шайба
2108-5205063	К350	1	Гайка
2108-5205064	К350	1	Шайба
2108-5208009	Е210	1	Насос омывателя
2108-6313140	К350	1	Прокладка
2108-8212214-01	М420	2	Орнамент заднего крыла (01)
2121-1001029	А010	4	Шайба
2121-1008014	А400	1	Труба впускная (37)
2121-1008014	А401	1	Труба впускная
2121-1009057	А510	1	Заглушка (38)
2121-1014056	А510	1	Шланг вентиляции (38)
2121-1014210-10	А510	1	Крышка сапуна (38)
2121-1014240	А510	1	Трубка вентиляции (38)
2121-1109100	А300	1	Элемент фильтрующий
2121-1109100	А301	1	Элемент фильтрующий
2121-1164060	А230	1	Клапан
2121-1164091	А230	1	Шланг
2121-1203075	А420	2	Пластина (01)
2121-1217047	А401	2	Шланг
2121-2803075	М430	2	Уплотнитель
2121-2803075	М431	2	Уплотнитель
2121-2803075	М440	2	Уплотнитель
2121-2803075	М441	2	Уплотнитель
21012-1108019	А352	1	Накладка
21012-1303018-10	А610	1	Труба отводная
21012-2902712	Д200	1	Пружина правая (02)
21012-3003080	Д120	1	Рычаг с кронштейном (02)
21012-3003092	Д120	1	Кронштейн рычага (02)
21012-3401010	Д110	1	Картер рулевого механизма (02)
21012-3401035-10	Д110	1	Червяк рулевого механизма (02)
21012-3401090	Д110	1	Сошка рулевого управления (02)
21012-3505090	Г140	2	Штуцер (02)
21012-5002031	М130	1	Подушка изоляционная (02)
21012-5002031	М131	1	Подушка изоляционная (02)
21012-5002031	М132	1	Подушка изоляционная (02)
21012-5002032	М131	1	Обивка передка правая (02)
21012-5002036	М131	1	Обивка верхняя правая (02)
21012-5002046	М130	1	Обивка боковины правая (02)
21012-5002046	М131	1	Обивка боковины правая (02)
21012-5002046	М132	1	Обивка боковины правая (02)
21012-5002047	М130	1	Обивка боковины левая (02)
21012-5002047	М131	1	Обивка боковины левая (02)
21012-5002047	М132	1	Обивка боковины левая (02)
21012-5109014	М141	1	Коврик пола правый (02)
21012-5109015	М141	1	Коврик пола левый (02)
21012-5109050	М141	1	Коврик пола средний (02)
21012-5301376	М240	1	Кронштейн (02)
21012-5301384	М240	1	Щиток коробки верхний (02)
21012-5401210	М240	1	Накладка стойки правая (02)
21012-5401211	М240	1	Накладка стойки левая (02)
21012-8406010	М200	1	Замок капота (02)
21021-6824100	М121	1	Фиксатор правый
21021-6824101	М121	1	Фиксатор левый
21021-6824130	М121	2	Скоба фиксатора
21032-1000260-12	А001	1	Двигатель (05)
21032-1108012	А352	1	Площадка педали
21032-1108026	А352	1	Валик
21032-1108042-10	А352	4	Усилитель
21032-1108066-10	А352	1	Валик промежуточный
21032-1108081-10	А352	1	Тяга промежуточная
21032-1109160	А300	1	Воздухозаборник
21032-1109160	А301	1	Воздухозаборник (02)
21032-1303018	А610	1	Труба отводная (01)
21032-1303027	А610	1	Шланг (01)
21032-1602010-10	В100	1	Педаль сцепления (02)
21032-1602063-10	В100	1	Кронштейн передний (02)
21032-1602602	В110	1	Трубка (02)
21032-3505009	Г110	1	Цилиндр главный (02)
21032-3505125	Г110	1	Шланг (02)
21032-3510050	Г110	1	Шланг усилителя (02)
21032-5205010-01	К330	1	Стеклоочиститель (02)
21032-5205065-01	К330	2	Рычаг (02)
21032-5205200-01	К340	1	Штуцер (02)
21032-5205500-01	К340	1	Кронштейн (02)
21032-8204010	М180	1	Козырек правый (02—13)
21032-8204011-01	М180	1	Козырек левый (02—13)

Номер	Индекс	Количество	Наименование
21043-5000014	М001	1	Кузов окрашенный (08)
21043-8212204	М421	1	Орнамент задка (02)
21046-5000014	М001	1	Кузов окрашенный (09)
21047-5000014	М001	1	Кузов окрашенный (10)
21051-1107010	А301	1	Карбюратор
21051-1107014	А301	1	Проставка
21051-1107049-01	А311	1	Пружина
21051-1107085-01	А323	1	Кулачок ускорительного насоса
21051-1107336	А322	1	Жиклер главный первой камеры
21051-1107336-10	А322	1	Жиклер главный второй камеры
21051-1107340-01	А322	1	Трубка эмульсионная первой камеры
21051-1107340-10	А322	1	Трубка эмульсионная второй камеры
21051-1107370	А322	1	Распылитель насоса
21051-1107636-01	А311	1	Пружина воздушной заслонки
21051-1107640	А311	1	Кулачок воздушной заслонки
21051-1107992	А311	1	Комплект ремонтный № 2
21051-1107992	А322	1	Комплект ремонтный № 2
21051-1107992	А323	1	Комплект ремонтный № 2
21051-5000014	М001	1	Кузов окрашенный (02)
21051-5000014-10	М001	1	Кузов окрашенный (02—13)
21051-8212174-20	М420	2	Орнамент заднего крыла (02)
21053-1109010	А300	1	Фильтр воздушный (37)
21053-1109010-10	А300	1	Фильтр воздушный (38)
21053-5000014	М001	1	Кузов окрашенный (03)
21053-5000014-20	М001	1	Кузов окрашенный (03—13)
21053-5000014-30	М001	1	Кузов окрашенный (03—70)
21053-5004210	М170	1	Обивка багажника правая
21053-5301280	М240	1	Щиток передка (03—70)
21053-5325080	М240	1	Поперечина нижняя (03—70)
21056-1000260	А001	1	Двигатель (04)
21056-1108100	А352	1	Трос с оболочкой
21056-3400010	Д100	1	Управление рулевое (02)
21056-3401060	Д110	1	Вал сошки (02)
21056-3504010	Г100	1	Педаль тормоза (02)
21056-3506040	Г120	1	Трубка правая (02)
21056-3506045	Г120	2	Скоба (02)
21056-3506050	Г120	1	Трубка левая (02)
21056-3506080	Г120	1	Трубка (02)
21056-3711010-10	К200	1	Блок-фара правая (02)
21056-3711011-10	К200	1	Блок-фара левая (02)
21056-3711070	К220	1	Рассеиватель правый (02)
21056-3711071	К220	1	Рассеиватель левый (02)
21056-3718347	М210	1	Шкала гидрокорректора (02)
21056-3722346	К320	1	Рамка (02)
21056-3722370	К320	1	Прокладка (02)
21056-3724016	К200	1	Пучок проводов правый (02)
21056-3724017	К200	1	Пучок проводов левый (02)
21057-5000014	М001	1	Кузов окрашенный (05)
21058-5000014	М001	1	Кузов окрашенный (06)
21061-1101008-01	А200	1	Бак с пробкой (37)
21061-1101154	А200	1	Прокладка
21061-1101156	А200	1	Прокладка
21061-1101156-10	А200	1	Прокладка
021061-1104081	А230	1	Шланг
21061-1104082	А210	1	Шланг (11)
021061-1104082	А230	1	Шланг
21061-1104084-10	А230	1	Трубка передняя
21061-1104085	А230	1	Трубка задняя
021061-1104087-10	А230	1	Шланг
21061-1104088	А230	1	Шланг
21061-1104104	А230	1	Жиклер
21061-1161010	А230	1	Сепаратор
21061-1202005	А420	1	Глушитель дополнительный (37)
21061-1203010	А420	1	Труба приемная (37)
021061-1219029-10	А410	1	Ресивер
21061-1219029-20	А410	1	Ресивер
21061-1219047	А410	2	Штуцер
21061-1219048	А410	2	Гайка накидная
21061-1219049	А410	2	Муфта конусная
021061-1219052	А410	1	Шланг
21061-1219052-10	А410	1	Шланг
021061-1219054	А410	1	Шланг передний
21061-1219054-10	А410	1	Шланг передний
021061-1219056	А410	1	Шланг задний
021061-1219056-20	А410	1	Шланг задний
21061-1219056-30	А410	1	Шланг задний
21061-2805010	М431	2	Гидробуфер
21061-2805010	М442	2	Гидробуфер
21061-3506060	Г120	2	Шланг (37)
21061-3506085	Г120	1	Шланг тормозной (37)
21061-3709500	Е120	1	Лампа 1,2 Вт
21061-3709500	К310	4	Лампа 1,2 Вт
21061-3709500	К330	1	Лампа 1,2 Вт
21061-3709608-01	Е120	1	Переключатель отопителя (37)
21061-5002030	М130	1	Подушка изоляционная (01)
21061-5002030	М131	1	Подушка изоляционная (01)
21061-5002070	М130	1	Подушка выравнивающая правая
21061-5002070	М131	1	Подушка выравнивающая правая
21061-5002071	М130	1	Подушка выравнивающая левая
21061-5002071	М131	1	Подушка выравнивающая левая
21061-5303210	М220	1	Замок
21076-5109076	М142	1	Облицовка передняя правая (02)
21076-5109077	М142	1	Облицовка передняя левая (02)

Номер	Индекс	Количество	Наименование
21056 3724030	К310	1	Пучок проводов панели приборов (02)
21056-3802005	К310	1	Спидометр (02)
021056-3819010	М250	1	Вал спидометра (02)
21056-5000014	М001	1	Кузов окрашенный (04)
21056-5002033	М131	1	Обивка нижняя левая (02)
21056-5002034	М130	1	Обивка передка (02)
21056-5002034	М132	1	Обивка передка (02)
21056-5002050	М130	1	Обивка правая (02)
21056-5002050	М131	1	Обивка правая (02)
21056-5002050	М132	1	Обивка правая (02)
21056-5002051	М130	1	Обивка левая (02)
21056-5002051	М131	1	Обивка левая (02)
21056-5002051	М132	1	Обивка левая (02)
21056-5004016	М161	1	Обивка боковины правая (02)
21056-5004016	М162	1	Обивка боковины правая (02)
21056-5004017	М161	1	Обивка боковины левая (02)
21056-5004017	М162	1	Обивка боковины левая (02)
21056-5109014	М142	1	Коврик передний (02)
21056-5201012	М280	1	Панель рамы (02)
21056-5201012	М281	1	Панель рамы (02)
21056-5301040	М250	1	Брызговик правый (02)
21056-5301280	М240	1	Щиток передка (02)
21056-5301350	М240	1	Коробка воздухопритока (02)
21056-5301380	М240	1	Кронштейн (02)
21056-5303014	М220	1	Корпус вещевого ящика (02)
21056-5303016	М220	1	Крышка вещевого ящика в сборе (02)
21056-5303025	М220	1	Панель крышки внутренняя (02)
21056-5303090	М220	1	Полка панели приборов (02)
21056-5325010	М210	1	Панель приборов (02)
21056-5325086	М240	1	Поперечина нижняя левая (02)
21056-5325062	М210	1	Облицовка (02)
21056-5325080	М240	1	Поперечина нижняя (02)
21056-8101012	Е100	1	Отопитель (02)
21056-8101090	Е110	1	Кожух вентилятора (02)
21056-8101090-01	Е110	1	Кожух вентилятора (02)
21056-8101090-10*	Е110	1	Кожух вентилятора (02)
021056-8108032	Е100	1	Воздухопровод правый (02)
021056-8108033	Е100	1	Воздухопровод левый (02)
21056-8109020	Е120	1	Рычаги с кронштейном (02)
21056-8109120	Е120	1	Тяга крана (02)
021056-8109124	Е120	1	Тяга заслонки воздухопровода (02)
21056-8201050	М180	1	Зеркало наружное плоское правое
21056-8201050-10	М180	1	Зеркало наружное сферическое правое
21056-8201280	М180	1	Опора шарнира зеркала правая
21056-8201292	М180	1	Чехол правый
21056-8203010-01	М210	1	Пепельница (02)
21076-8108032	Е100	1	Воздухопровод правый (02)
21076-8108033	Е100	1	Воздухопровод левый (02)
5320-5018041	А140	1	Пружина
210377	М430	4	Болт М5
210337	М431	4	Болт М5
210337	М440	4	Болт М5
210337	М441	4	Болт М5
210337	М442	4	Болт М5
604005	А320	1	Шайба стопорная
10115301	Г120	2	Скоба
10124311	А352	2	Наконечник шарового шарнира
10124776	А352	2	Держатель шарового пальца
10158601	А100	3	Заглушка 16 сферическая
10158601	А101	3	Заглушка 16 сферическая
10168790	А200	6	Хомут 15,5
10168790	А201	4	Хомут 15,5
10168790	А210	2	Хомут 15,5
10168790	А230	14	Хомут 15,5
10168990	А201	2	Хомут 22
10196901	К130	1	Гайка М4 квадратная
10205710	К150	1	Шпонка сегментная
10205920	А140	1	Шпонка сегментная 5×9
10205920	А141	1	Шпонка сегментная 5×9
10249744	Т	1	Штекер наружный
10249844	Т	1	Штекер наружный
10249980	К211	6	Трубка изолирующая
10250140	Т	1	Штекер внутренний
10250544	Т	1	Штекер наружный
10250640	Т	1	Штекер внутренний
10260060	А510	1	Прокладка 8
10260060	К350	2	Прокладка 8
10268450	А400	2	Пробка 20×1,5 коническая
10268450	А401	2	Пробка 20×1,5 коническая
10269750	А100	1	Пробка 18×1,5 коническая
10269750	А101	1	Пробка 18×1,5 коническая
10269850	А100	2	Пробка 22×1,5 коническая
10269850	А101	2	Пробка 22×1,5 коническая
10269950	А100	1	Пробка 28×1,5 коническая
10269950	А101	1	Пробка 28×1,5 коническая
10269950	В200	1	Пробка 28×1,5 коническая
010284460	А200	1	Прокладка
10284460	А201	1	Прокладка
10284460	А600	1	Прокладка
10284460	А602	1	Прокладка (70)
10284460	Г120	4	Прокладка
10290890	А610	7	Хомут 40 ленточный
10291090	А610	1	Хомут 45 ленточный
10291490	А201	2	Хомут 60 ленточный
10291790	Г110	2	Хомут 20 ленточный
10291990	Е100	4	Хомут 25 ленточный
10292190	А300	2	Хомут 55 ленточный
10292190	А301	2	Хомут 55 ленточный

* Применяется в комплекте с алюминиевым радиатором отопителя.

Номер	Индекс	Количество	Наименование
10376301	В400	4	Винт М6×8
10389401	К110	2	Винт М5×12
10396180	А600	2	Кольцо уплотнительное
10396180	А601	2	Кольцо уплотнительное
10396180	А602	2	Кольцо уплотнительное
10396380	Г120	2	Кольцо уплотнительное
10396480	А201	1	Кольцо уплотнительное
10404640	Т	—	Наконечник
10404740	Т	—	Наконечник
10404840	Т	—	Наконечник
10404940	Т	—	Наконечник
10408640	Т	—	Наконечник
10418101	В110	1	Скоба
10444511	Е120	1	Болт М4×10
10445211	К151	3	Болт М4×25
10516470	А010	4	Шайба пружинная 6
10516470	А201	3	Шайба пружинная 6
10516470	А230	1	Шайба пружинная 6
10516470	А600	2	Шайба пружинная 6
10516470	А601	2	Шайба пружинная 6
10516470	А602	5	Шайба пружинная 6
10516470	В200	10	Шайба пружинная 6
10516470	В230	3	Шайба пружинная 6
10516470	В240	3	Шайба пружинная 6
10516470	В250	1	Шайба пружинная 6
10516470	В400	4	Шайба пружинная 6
10516470	Г110	3	Шайба пружинная 6
10516470	Г130	2	Шайба пружинная 6
10516470	Г170	8	Шайба пружинная 6
10516470	Д100	2	Шайба пружинная 6
10516470	К140	2	Шайба пружинная 6
10516470	К151	2	Шайба пружинная 6
10516470	К340	1	Шайба пружинная 6
10516470	М340	2	Шайба пружинная 6
10516670	А010	14	Шайба пружинная 8
10516670	А201	4	Шайба пружинная 8
10516670	А420	4	Шайба пружинная 8
10516670	В100	2	Шайба пружинная 8
10516670	В110	2	Шайба пружинная 8
10516670	В200	7	Шайба пружинная 8
10516670	В300	4	Шайба пружинная 8
10516670	Г110	6	Шайба пружинная 8
10516670	Г120	3	Шайба пружинная 8
10516670	Г170	1	Шайба пружинная 8
10516670	Д100	4	Шайба пружинная 8
10516670	Д120	4	Шайба пружинная 8
10516670	Д210	12	Шайба пружинная 8
10516670	Д220	12	Шайба пружинная 8
010516670	Д230	1	Шайба пружинная 8
10516670	К120	1	Шайба пружинная 8
10516670	К130	2	Шайба пружинная 8
10516670	К140	2	Шайба пружинная 8
10516670	М100	2	Шайба пружинная 8
10516670	М370	4	Шайба пружинная 8
10516870	А010	4	Шайба пружинная 10
10516870	В110	1	Шайба пружинная 10
10516870	В200	6	Шайба пружинная 10
10516870	В410	4	Шайба пружинная 10
10516870	Г220	8	Шайба пружинная 10
10516870	Д220	2	Шайба пружинная 10
10516870	Д230	1	Шайба пружинная 10
10516870	Д300	8	Шайба пружинная 10
10517070	В100	1	Шайба пружинная 12
10517070	В200	4	Шайба пружинная 12
10517070	В210	1	Шайба пружинная 12
10517070	Д200	10	Шайба пружинная 12
10517070	Д300	6	Шайба пружинная 12
10517070	Д310	2	Шайба пружинная 12
10517070	К140	1	Шайба пружинная 12
10517171	М430	2	Шайба пружинная 14
10517171	М431	4	Шайба пружинная 14
10517171	М440	2	Шайба пружинная 14
10517171	М441	2	Шайба пружинная 14
10517171	М442	4	Шайба пружинная 14
10517470	Д110	—	Шайба пружинная 20
10519301	Е110	2	Шайба 5
10519301	К100	2	Шайба 5
10519301	К110	2	Шайба 5
10519301	К200	2	Шайба 5
10519301	К360	1	Шайба 5
10519301	М420	2	Шайба 5
10519301	М421	3	Шайба 5
10519307	М210	2	Шайба 5
10519401	А510	1	Шайба 6
10519401	Г130	2	Шайба 6
10519401	К350	1	Шайба 6
10519501	А300	1	Шайба 7
10519501	А301	1	Шайба 7
10519601	А300	1	Шайба 8
10519601	А301	1	Шайба 8
10519601	А400	3	Шайба 8
10519601	А401	3	Шайба 8
10519601	А420	5	Шайба 8
10519601	В300	2	Шайба 8
10519601	Г120	5	Шайба 8
10519601	Г170	1	Шайба 8
10519601	К120	3	Шайба 8
10519601	К130	2	Шайба 8
10519601	М370	4	Шайба 8
10519660	В230	1	Шайба 8
10520001	К140	1	Шайба 12
10520106	К310	1	Шайба 14
10615371	А340	1	Шайба 5 стопорная
10615371	К360	2	Шайба 5 стопорная (14—18)
10615471	Е110	6	Шайба 6 стопорная
10615471*	Е110	6	Шайба 6 стопорная
10615471	М320	6	Шайба 6 стопорная
10615471	М330	6	Шайба 6 стопорная
10725911	А110	3	Гайка М6 низкая
10725911	В100	1	Гайка М6 низкая
10725911	Е110	4	Гайка М6 низкая
10725911	К151	2	Гайка М6 низкая
10734101	М200	1	Шплинт 1,5×15
10734201	В110	1	Шплинт 2×15
10734201	Г170	1	Шплинт 2×15
10734301	В100	1	Шплинт 2×20
10734301	Г170	2	Шплинт 2×20
10734301	К130	1	Шплинт 2×20
10734601	Д120	7	Шплинт 3×30
10788811	А350	3	Гайка М5 низкая
10788811	А351	3	Гайка М5 низкая
10788811	А352	5	Гайка М5 низкая
10788811	Е110	2	Гайка М5 низкая
10788811	Е210	2	Гайка М5 низкая
10791211	Д110	1	Гайка М12×1,5 низкая
10791211	К300	1	Гайка М12×1,5 низкая
10791411	Д100	1	Гайка М16×1,5 низкая
10792211	Д120	1	Гайка М12×1,5 прорезная
10793411	Д120	6	Гайка М14×1,5 прорезная
10794011	А200	6	Гайка М4 низкая
10794011	А201	6	Гайка М4 низкая
10794011	А320	1	Гайка М4 низкая
10794011	А331	1	Гайка М4 низкая
10794011	А420	1	Гайка М4 низкая
10794011	К151	3	Гайка М4 низкая
10857790	К200	1	Лампа 5 Вт
10858090	К320	18	Предохранитель 8 А
10858390	К310	9	Лампа 3 Вт
10863090	К210	5	Лампа 5 Вт
10863090	К211	6	Лампа 5 Вт
10902021	А201	2	Болт М6×12
10902021	Е110	2	Болт М6×12
10902021	К120	1	Болт М6×12
10902021	К140	2	Болт М6×12
10902121	Г170	4	Болт М6×14
10902121	М290	2	Болт М6×14
10902121	М300	4	Болт М6×14
10902121	М301	4	Болт М6×14
10902121	М310	4	Болт М6×14
10902121	М311	4	Болт М6×14
10902221	А110	18	Болт М6×16
10902221	А111	19	Болт М6×16
10902221	А141	1	Болт М6×16 (01)
10902221	А500	2	Болт М6×16
10902221*	Е110	6	Болт М6×16
10902221	М340	2	Болт М6×16
10902421	А110	12	Болт М6×20
10902421	А111	12	Болт М6×20
10902421	А600	2	Болт М6×20
10902421	А601	2	Болт М6×20
10902421	А602	2	Болт М6×20
10902421	К350	2	Болт М6×20
10902421	М320	6	Болт М6×20
10902421	М330	6	Болт М6×20
10902421	М410	4	Болт М6×20
10902421	М411	4	Болт М6×20
10902621	А140	2	Болт М6×25
10902621	А230	1	Болт М6×25
10902821	А141	1	Болт М6×30
10902821	А520	1	Болт М6×30
10902821	Г130	2	Болт М6×30
10903021	А141	1	Болт М6×35 (02)
10903021	А520	2	Болт М6×35
10903221	А200	1	Болт М6×40
10903221	Е100	1	Болт М6×40
10903421	А140	2	Болт М6×45
10924221	В410	4	Болт М10×1,25×50
10977611	Г170	4	Болт М5×12
11048990	К320	2	Предохранитель 16А
11048990	К370	1	Предохранитель 16А
11057876	В120	1	Кольцо упорное 20
11060576	В310	1	Кольцо упорное 52
11064076	Г100	1	Скоба стопорная 8
11066176	В230	1	Кольцо упорное 13
11066276	В210	1	Кольцо упорное 14
11087876	А350	2	Шайба 6 стопорная
11087876	А351	2	Шайба 6 стопорная
11087876	А352	1	Шайба 6 стопорная
11087976	В130	1	Шайба 7 стопорная
11195170	А330	2	Шайба пружинная 3
11195370	А200	6	Шайба пружинная 4
11195370	А201	6	Шайба пружинная 4
11195370	А420	2	Шайба пружинная 4
11195370	К110	1	Шайба пружинная 4
11195370	К130	4	Шайба пружинная 4
11195370	К151	7	Шайба пружинная 4
11195471	Г170	4	Шайба пружинная 5
11195471	Е120	5	Шайба пружинная 5
11195471	К100	2	Шайба пружинная 5
11195471	К110	2	Шайба пружинная 5
11195471	К130	3	Шайба пружинная 5
11195471	К150	4	Шайба пружинная 5
11105471	К151	1	Шайба пружинная 5
11195471	К330	2	Шайба пружинная 5
11197473	А110	18	Шайба 6 специальная
11197473	А111	19	Шайба 6 специальная

* Применяется в комплекте с алюминиевым радиатором отопителя.

Номер	Индекс	Количество	Наименование
11197773	А100	7	Шайба 6 пружинная коническая
11197773	А101	8	Шайба 6 пружинная коническая
11197773	А110	19	Шайба 6 пружинная коническая
11197773	А111	17	Шайба 6 пружинная коническая
11197773	А140	8	Шайба 6 пружинная коническая
11197773	А141	4	Шайба 6 пружинная коническая
11197773	А150	2	Шайба 6 пружинна коническая
11197773	А350	2	Шайба 6 пружинная коническая (01)
11197773	А352	2	Шайба 6 пружинная коническая (01)
11197773	А401	2	Шайба 6 пружинная коническая
11197773	А500	2	Шайба 6 пружинная коническая
11197773	А520	3	Шайба 6 пружинная коническая
11197773	А610	5	Шайба 6 пружинная коническая
11197773	К120	1	Шайба 6 пружинная коническая
11198073	А010	1	Шайба 8 пружинная коническая
11198073	А101	1	Шайба 8 пружинная коническая
11198073	А140	1	Шайба 8 пружинная коническая
11198073	А210	2	Шайба 8 пружинная коническая
11198073	А300	4	Шайба 8 пружинная коническая
11198073	А301	4	Шайба 8 пружинная коническая
11198073	А401	1	Шайба 8 пружинная коническая
11198073	А500	2	Шайба 8 пружинная коническая
11198073	А610	4	Шайба 8 пружинная коническая
11198073	А610	2	Шайба 8 пружинная коническая (01)
11198073	А620	4	Шайба 8 пружинная коническая
11198073	А630	3	Шайба 8 пружинная коническая
11198073	А631	3	Шайба 8 пружинная коническая
11198073	К100	1	Шайба 8 пружинная коническая
11198073	К120	2	Шайба 8 пружинная коническая
11198173	А140	1	Шайба 8 пружинная коническая
11198373	А401	1	Шайба 10 пружинная коническая
11198373	К140	3	Шайба 10 пружинная коническая
11198673	К150	1	Шайба 12 пружинная коническая
11307021	К140	2	Болт М10×1,25×40
011307031	А140	2	Болт М10×1,25×40
11343830	А510	1	Болт М10×1,25×50 (01)
11343830	Д220	2	Болт М10×1,25×50
11500021	В200	10	Шпилька М6×12
11500121	А401	2	Шпилька М6×14
11500121	В250	1	Шпилька М6×14
11500221	А110	5	Шпилька М6×16
11500221	А111	3	Шпилька М6×16
011903111	А200	1	Пробка М10×1,25 цилиндрическая
11903111	А201	1	Пробка М10×1,25 цилиндрическая
11903111	А600	1	Пробка М10×1,25 цилиндрическая
11903111	А602	1	Пробка М10×1,25 цилиндрическая (70)
11944401	А110	2	Болт М6×16
11944401	А111	2	Болт М6×16
11945008	К140	1	Болт М6×30
11947501	А420	1	Болт М8×25
12019101	М151	2	Корпус застежки
12019101	М170	2	Корпус застежки
12019805	М151	2	Застежка
12019805	М170	2	Застежка
12019901	М151	2	Головка застежки
12019901	М170	2	Головка застежки
12056285	К100	1	Колпачок
12057744	Т	—	Штекер наружный
12058344	Т	—	Штекер внутренний
12058444	Т	—	Штекер наружный
12058880	К151	1	Колодка
12060844	Т	—	Штекер наружный
12164011	М430	2	Гайка М14×1,5
12164011	М431	4	Гайка М14×1,5
12164011	М442	2	Гайка М14×1,5
12164311	Д110	1	Гайка М20×1,5
12164711	А010	4	Гайка М10×1,25
12164711	А401	1	Гайка М10×1,25
12164711	В200	6	Гайка М10×1,25
12164711	Г220	8	Гайка М10×1,25
12164711	Д230	1	Гайка М10×1,25
12164711	Д300	8	Гайка М10×1,25
12164711	К140	1	Гайка М10×1,25
12164721	Г200	8	Гайка М10×1,25
12164721	Д220	2	Гайка М10×1,25
012170090	А200	1	Хомут 16 ленточный (38)
12170090	А301	4	Хомут 16 ленточный
12170090	А510	2	Хомут 16 ленточный
12170090	А610	2	Хомут 16 ленточный
12170090	В110	2	Хомут 16 ленточный
12170090	Г110	4	Хомут 16 ленточный
12170690	А410	4	Хомут 25 ленточный
12170690	А510	2	Хомут 25 ленточный
12170690	А600	2	Хомут 25 ленточный
12170690	А601	2	Хомут 25 ленточный
12170690	А602	2	Хомут 25 ленточный
12430121	В200	3	Шпилька М8×45
12430321	В200	1	Шпилька М8×55
12430721	А150	7	Шпилька М8×75
12430821	А150	2	Шпилька М8×80
12555020	А130	8	Гайка М9×1
12555020	А131	8	Гайка М9×1
12574111	А300	4	Гайка М5 самоконтрящаяся
12574111	А301	4	Гайка М5 самоконтрящаяся
12574111	К200	2	Гайка М5 самоконтрящаяся
12574211	Г130	2	Гайка М6 самоконтрящаяся
12574211	К130	2	Гайка М6 самоконтрящаяся
12574211	К150	4	Гайка М6 самоконтрящаяся
12574511	Д100	3	Гайка М10×1,25 самоконтрящаяся
12574511	Д120	2	Гайка М10×1,25 самоконтрящаяся
12574511	К150	1	Гайка М10×1,25 самоконтрящаяся
12574811	Д120	1	Гайка М14×1,5 самоконтрящаяся
12574811	Д200	6	Гайка М14×1,5 самоконтрящаяся
12574811	Д210	4	Гайка М14×1,5 самоконтрящаяся
12574921	В410	1	Гайка М16×1,5 самоконтрящаяся
12598071	Е100	2	Шайба 4 стопорная
12598071	К300	2	Шайба 4 стопорная
12598071	М210	2	Шайба 4 стопорная
12598071	М220	2	Шайба 4 стопорная
12598271	М290	4	Шайба 6 стопорная
12598370	М410	4	Шайба 8 стопорная
12598370	М411	4	Шайба 8 стопорная
12598371	М200	8	Шайба 8 стопорная
12598371	М330	2	Шайба 8 стопорная
12598371	М370	2	Шайба 8 стопорная
12598371	М430	8	Шайба 8 стопорная
12598371	М431	8	Шайба 8 стопорная
12598371	М440	8	Шайба 8 стопорная
12598371	М441	8	Шайба 8 стопорная
12598371	М442	8	Шайба 8 стопорная
12598471	В300	2	Шайба 8 стопорная
12598471	М370	4	Шайба 8 стопорная
12599071	А350	2	Шайба 6 стопорная
12599071	А351	2	Шайба 6 стопорная
12599071	А352	6	Шайба 6 стопорная
12599071	М290	6	Шайба 6 стопорная
12599071	М300	4	Шайба 6 стопорная
12599071	М301	4	Шайба 6 стопорная
12599071	М310	4	Шайба 6 стопорная
12599071	М311	4	Шайба 6 стопорная
12599071	М410	16	Шайба 6 стопорная
12599071	М411	16	Шайба 6 стопорная
12599170	М340	4	Шайба 5 стопорная
12599171	К200	1	Шайба 5 стопорная
12599171	М220	4	Шайба 5 стопорная
12599171	М320	4	Шайба 5 стопорная
12599171	М330	4	Шайба 5 стопорная
12599171	М340	8	Шайба 5 стопорная
12599171	М350	8	Шайба 5 стопорная
12599171	М351	8	Шайба 5 стопорная
12599171	М400	4	Шайба 5 стопорная
12599171	М420	2	Шайба 5 стопорная
12599171	М430	4	Шайба 5 стопорная
12599171	М431	4	Шайба 5 стопорная
12599171	М440	4	Шайба 5 стопорная
12599171	М441	4	Шайба 5 стопорная
12599171	М442	4	Шайба 5 стопорная
12599173	М210	2	Шайба 5 стопорная
12599173	М220	7	Шайба 5 стопорная
12599173	М421	2	Шайба 5 стопорная
12599571	К330	2	Шайба 6 стопорная
12599571	К350	2	Шайба 6 стопорная
12599571	М200	2	Шайба 6 стопорная
12599571	М350	4	Шайба 6 стопорная
12599571	М351	4	Шайба 6 стопорная
12605171	Д100	3	Шайба 4 стопорная
12605171	Е120	1	Шайба 4 стопорная
12605171	К100	2	Шайба 4 стопорная
12605171	М180	1	Шайба 4 стопорная
12605270	А340	1	Шайба 5 стопорная
12605270	К140	2	Шайба 5 стопорная
12605270	К200	1	Шайба 5 стопорная
12605270	К210	9	Шайба 5 стопорная
12605270	К211	6	Шайба 5 стопорная
12605270	К310	2	Шайба 5 стопорная
12605270	К330	5	Шайба 5 стопорная
12605270	К360	2	Шайба 5 стопорная
12605270	К370	2	Шайба 5 стопорная
12605270	М320	4	Шайба 5 стопорная
12605270	М330	4	Шайба 5 стопорная
12605271	Е210	2	Шайба 5 стопорная
12605371	В110	1	Шайба 6 стопорная
12605371	Г120	3	Шайба 6 стопорная
12605371	К100	2	Шайба 6 стопорная
12605371	М160	2	Шайба 6 стопорная
12605371	М180	7	Шайба 6 стопорная (13)
12605371	М180	6	Шайба 6 стопорная
12605371	М430	4	Шайба 6 стопорная
12605371	М431	4	Шайба 6 стопорная
12605570	А420	4	Шайба 8 стопорная
12605570	К300	3	Шайба 8 стопорная
12605570	М121	4	Шайба 8 стопорная
12605571	Е120	2	Шайба 8 стопорная
12605571	К370	1	Шайба 8 стопорная
12606871	М121	4	Шайба 6 стопорная
12606871	М320	6	Шайба 6 стопорная
12606871	М330	6	Шайба 6 стопорная
12606970	В210	3	Шайба 8 стопорная
12608570	А201	1	Шайба стопорная
12611150	Е210	2	Шайба 5 облицовочная
12611150	М210	4	Шайба 5 облицовочная
12612250	М100	4	Шайба 3,6 облицовочная

Номер	Индекс	Количество	Наименование
12612250	М140	8	Шайба 3,6 облицовочная
12612250	М141	12	Шайба 3,6 облицовочная
12612250	М162	12	Шайба 3,6 облицовочная
12612256	М142	9	Шайба 3,6 облицовочная
12629701	Д300	8	Шайба 10
12637801	Е210	2	Шайба 5
12638101	Е100	2	Шайба 5
12638601	Г170	2	Шайба 10
12638601	Д100	2	Шайба 10
012638601	Д120	2	Шайба 10
12638660	А510	1	Шайба 10 (01)
12638660	В230	1	Шайба 10
12639701	М411	2	Шайба 6
12642701	А330	1	Шайба 8
12642701	А331	1	Шайба 8
12643701	А200	1	Шайба 8
12643701	А300	3	Шайба 6
12643701	А301	3	Шайба 6
12643701	А600	2	Шайба 6
12643701	А601	2	Шайба 6
12643701	А602	5	Шайба 6
12643701	М340	2	Шайба 6
12644401	А201	1	Шайба 6
012644401	А300	1	Шайба 6
012644401	А600	4	Шайба 6
012644401	А602	3	Шайба 6
12644401	К100	2	Шайба 6
12644401	М151	2	Шайба 6
12644401	М200	1	Шайба 6
12646701	А010	2	Шайба 8
012646701	А140	1	Шайба 8
12646701	В100	2	Шайба 8
12646701	Г110	4	Шайба 8
12646701	М100	2	Шайба 8
012646801	А010	4	Шайба 10
12646901	Д120	1	Шайба 12
12646901	Д200	2	Шайба 12
12647001	А201	3	Шайба 8
12647001	В300	2	Шайба 8
12839890	М162	6	Заклепка
12839890	М301	8	Заклепка
12839890	М311	8	Заклепка
12839890	М370	4	Заклепка
12841290	М210	4	Заклепка
12841290	М220	2	Заклепка
12841990	М340	4	Заклепка
12841990	М350	2	Заклепка
12841990	М351	2	Заклепка
12841990	М421	4	Заклепка
13269801	К151	2	Винт М4×30
13271801	К100	2	Винт М4×8
13271801	К130	4	Винт М4×8
13271801	М180	1	Винт М4×8
13271901	К300	2	Винт М4×10
13272201	К130	1	Винт М4×16
13272201	К151	2	Винт М4×16
13272401	Д100	8	Винт М4×20
13272401	М210	2	Винт М4×20
13273901	М320	4	Винт М5×10
13273901	М330	4	Винт М5×10
13274201	М400	4	Винт М5×16
13276001	М410	2	Винт М6×12
13276001	М411	2	Винт М6×12
13276201	М180	7	Винт М6×16 (13)
13276201	М430	4	Винт М6×16
13276201	М431	4	Винт М6×16
13276401	М301	2	Винт М6×20
13276401	М311	2	Винт М6×20
13276801	М160	2	Винт М6×30
13276801	М180	6	Винт М6×30
13276801	М301	4	Винт М6×30
13276801	М311	4	Винт М6×30
13277301	М300	2	Винт М6×55
13279411	М121	4	Винт М8×20
13299201	М340	8	Винт М5×12
13299201	М350	4	Винт М5×12
13299201	М351	4	Винт М5×12
13303511	М300	10	Винт М8×20
13303511	М301	10	Винт М8×20
13303511	М310	10	Винт М8×20
13303511	М311	10	Винт М8×20
13303711	В210	3	Винт М8×25
13309105	Г170	1	Винт М4×14
13311201	Д100	4	Винт М5×20
13311201	Е210	2	Винт М5×20
13312701	М320	6	Винт М6×10
13312701	М330	6	Винт М6×10
13312901	М121	6	Винт М6×14
13313001	М121	4	Винт М6×16
13453521	К150	1	Шпилька М10×1,25×25
13516611	К120	2	Шпилька М8×16
13516621	А010	8	Шпилька М8×16
013517010	А420	4	Шпилька М8×25
13517020	А420	4	Шпилька М8×25
13517111	А301	4	Шпилька М8×28
13517111	А400	4	Шпилька М8×28 (11)
13517321	В200	1	Шпилька М8×35
13517511	А400	4	Шпилька М8×45
13517511	А401	4	Шпилька М8×45
13540811	А150	2	Шпилька М6×14
13540811	А610	4	Шпилька М6×14
13540821	А140	1	Шпилька М6×14
13540821	А141	2	Шпилька М6×14
13540821	А350	2	Шпилька М6×14 (01)
13540821	А352	2	Шпилька М6×14 (01)
13541021	А100	7	Шпилька М6×18
13541021	А100	6	Шпилька М6×18 (11)
13541021	А101	8	Шпилька М6×18
13541021	В230	3	Шпилька М6×18
13541221	А100	1	Шпилька М6×22 (11)
13541221	А610	1	Шпилька М6×22
13541521	А150	2	Шпилька М6×30 (01)
13543321	А620	2	Шпилька М8×20
13543421	К100	1	Шпилька М8×28
13543521	А400	2	Шпилька М8×25
13543521	А401	3	Шпилька М8×25
13543521	А610	1	Шпилька М8×25
13543521	А610	2	Шпилька М8×25 (01)
13543621	А400	1	Шпилька М8×30
13543621	А401	2	Шпилька М8×30
13543721	А210	2	Шпилька М8×35
13543721	А620	2	Шпилька М8×35
13544221	В200	1	Шпилька М8×60
13544621	А400	1	Шпилька М8×80
13544621	А401	1	Шпилька М8×80
13546121	К140	1	Шпилька М10×1,25×20
13546421	А401	1	Шпилька М10×1,25×28
13546621	В200	6	Шпилька М10×1,25×35
13686573	М151	2	Гвоздь витой
13746330	А620	1	Винт М6×10 установочный
13820021	Г130	1	Болт М5×10 с пружинной шайбой
13824011	В410	2	Болт М6×10 с пружинной шайбой
13824111	А410	2	Болт М6×12 с пружинной шайбой
13824111	А510	1	Болт М6×12 с пружинной шайбой
13824111	Г120	2	Болт М6×12 с пружинной шайбой
13824121	В200	4	Болт М6×12 с пружинной шайбой
13824121	Г120	4	Болт М6×12 с пружинной шайбой
013824211	А602	8	Болт М6×14 с пружинной шайбой
013824521	А600	4	Болт М6×20 с пружинной шайбой
13824611	А300	1	Болт М6×25 с пружинной шайбой
13824611	А301	1	Болт М6×25 с пружинной шайбой
13825621	Г120	2	Болт М8×16 с пружинной шайбой
13825821	В140	6	Болт М8×20 с пружинной шайбой
013826421	К120	3	Болт М8×40 с пружинной шайбой
13826811	В110	2	Болт М8×45 с пружинной шайбой
13826821	К120	3	Болт М8×45 с пружинной шайбой
13831801	К210	8	Гайка М5 с зубчатым буртиком
13831801	К211	6	Гайка М5 с зубчатым буртиком
13831801	К360	8	Гайка М5 с зубчатым буртиком (14—18)
13831801	М370	2	Гайка М5 с зубчатым буртиком
13832101	Е100	7	Гайка М6 с зубчатым буртиком
13832101	К300	1	Гайка М6 с зубчатым буртиком
13832101	К320	4	Гайка М6 с зубчатым буртиком
13832101	М210	4	Гайка М6 с зубчатым буртиком
13833171	М340	2	Болт М5 с зубчатым буртиком
13833171	М350	2	Болт М5 с зубчатым буртиком
13833171	М351	2	Болт М5 с зубчатым буртиком
13836471	А600	4	Болт М6 с зубчатым буртиком
13836471	А601	4	Болт М6 с зубчатым буртиком
13836471	А602	3	Болт М6 с зубчатым буртиком
13836471	М370	2	Болт М6 с зубчатым буртиком
13838171	М430	4	Болт М8 с зубчатым буртиком
13838171	М431	4	Болт М8 с зубчатым буртиком
13838171	М440	4	Болт М8 с зубчатым буртиком
13838171	М442	4	Болт М8 с зубчатым буртиком
14044171	Д400	1	Гайка М18×1,5 самоконтрящаяся левая
14044871	Д400	1	Гайка М18×1,5 самоконтрящаяся правая
14063401	К151	1	Винт М5×8
14063401	М340	4	Винт М5×8
14063401	М350	2	Винт М5×8
14063401	М351	2	Винт М5×8
14089301*	Е110	4	Гайка М6 квадратная
14142390	К200	1	Лампа 4 Вт
14142390	К220	2	Лампа 4 Вт
14142390	К300	2	Лампа 4 Вт
14142390	К330	1	Лампа 4 Вт
14144690	К230	2	Лампа 21/5 Вт
14144690	К231	2	Лампа 21/5 Вт
14148190	К220	2	Лампа 21 Вт
14148190	К230	6	Лампа 21 Вт

* Применяется в комплекте с алюминиевым радиатором отопителя.

Номер	Индекс	Количество	Наименование
14148190	К231	5	Лампа 21 Вт
14148190	У100	1	Лампа 21 Вт
14184371	М130	10	Скоба зажимная
14184371	М131	10	Скоба зажимная
14184371	М132	10	Скоба зажимная
14184371	М340	2	Скоба зажимная
14184371	М350	2	Скоба зажимная
13184371	М351	2	Скоба зажимная
14184371	М370	2	Скоба зажимная
14187580	М162	4	Держатель обивки
14187580	М301	16	Держатель обивки
14187580	М311	12	Держатель обивки
14187580	М370	8	Держатель обивки
14188580	М210	2	Держатель фланцевый
14189771	М410	4	Скоба
14189771	М411	4	Скоба
14189776	К200	4	Скоба
14189776	М210	4	Скоба
14189776	М220	1	Скоба
14189776	М411	2	Скоба
14195076	Е110	2	Шайба пружинная 4
14195076	М210	3	Шайба пружинная 4
14195076	М420	7	Шайба пружинная 4
14234330	А100	10	Болт М10×1,25×65
14234330	А101	10	Болт М10×1,25×65
14234430	А100	10	Болт М10×1,25×70 самоконтрящийся
14234430	А101	10	Болт М10×1,25×70 самоконтрящийся
14323171	В310	1	Пробка 10×1 коническая
14324111	Д110	1	Пробка 12×1,5 коническая
14324411	В200	1	Пробка 22×1,5 коническая
14324411	В400	1	Пробка 22×1,5 коническая
14325301	А110	1	Пробка 22×1,5 коническая
14325301	А111	1	Пробка 22×1,5 коническая
14328201	А120	4	Заглушка 10 чашечная
14328801	А150	1	Заглушка 22 чашечная
14328901	А101	1	Заглушка 25 чашечная
14329901	А100	5	Заглушка 40 чашечная
14329901	А101	5	Заглушка 40 чашечная
14566480	М130	2	Кнопка
14566480	М131	2	Кнопка
14566480	М132	2	Кнопка
14567280	М150	6	Кнопка
14567280	М151	13	Кнопка
14567280	М160	6	Кнопка
14567280	М161	6	Кнопка
14567280	М162	6	Кнопка
14567680	К210	3	Хомут 84,5
14567780	А230	1	Хомут 126,5
14567780	А340	1	Хомут 126,5
15896211	А150	2	Гайка М6
15896211	А300	3	Гайка М6
15896211	А301	3	Гайка М6
15896211	А350	2	Гайка М6
15896211	А350	2	Гайка М6 (01)
15896211	А351	2	Гайка М6
15896211	А352	6	Гайка М6
15896211	А352	2	Гайка М6 (01)
15896211	А401	2	Гайка М6
15896211	А602	3	Гайка М6
15896211	А610	5	Гайка М6
15896211	В200	10	Гайка М6
15896211	В230	3	Гайка М6
15896211	В250	1	Гайка М6
15896211	Г110	3	Гайка М6
15896211	Г120	1	Гайка М6
15896211	Г130	2	Гайка М6
15896211	Г170	4	Гайка М6
15896211	К100	2	Гайка М6
15896211	К140	2	Гайка М6
15896211	К330	2	Гайка М6
15896211	К340	1	Гайка М6
15896211	К350	3	Гайка М6
15896211	М200	2	Гайка М6
15896211	М290	8	Гайка М6
15896211	М350	2	Гайка М6
15896211	М351	2	Гайка М6
15896211	М410	4	Гайка М6
15896211	М411	4	Гайка М6
15896211	М430	4	Гайка М6
15896211	М431	4	Гайка М6
15896218	К140	1	Гайка М6
15896411	А330	1	Гайка М5
15896411	А331	1	Гайка М5
15896411	А332	1	Гайка М5
15896411	А340	1	Гайка М5
15896411	Е210	2	Гайка М5
15896411	К100	2	Гайка М5
15896411	К130	6	Гайка М5
15896411	К150	4	Гайка М5
15896411	К200	1	Гайка М5
15896411	К330	2	Гайка М5
15896411	М320	4	Гайка М5
15896411	М330	4	Гайка М5
15896411	М340	8	Гайка М5
15896411	М350	8	Гайка М5
15896411	М351	8	Гайка М5
15896411	М430	4	Гайка М5
15896411	М431	4	Гайка М5
15896411	М440	4	Гайка М5
15896411	М441	4	Гайка М5
15896411	М442	4	Гайка М5

Номер	Индекс	Количество	Наименование
14567780	К200	10	Хомут 126,5
14567780	К210	2	Хомут 126,5
14567880	Е200	3	Хомут 48
14567880	Е201	3	Хомут 48
14567880	К211	12	Хомут 48
14567980	А230	3	Хомут 75,5
14567980	К210	3	Хомут 75,5
14567980	К211	3	Хомут 75,5
14568180	К210	3	Хомут 128
14569480	К210	3	Скоба
14569480	К211	2	Скоба
14569680	К200	9	Скоба
14569680	К211	4	Скоба
014569880	Е210	2	Скоба
14569880	К200	3	Скоба
14569980	К200	4	Скоба
14569980	К211	4	Скоба
14570080	К210	1	Скоба
14570180	К200	4	Скоба
14570280	К210	2	Скоба
15153580	А350	3	Наконечник
15153580	А351	3	Наконечник
15153580	А352	3	Наконечник
15181301	М410	4	Винт самонарезающий
15181301	М411	4	Винт самонарезающий
15186101	Е100	2	Винт самонарезающий
15186101	Е120	5	Винт самонарезающий
15187001	А201	1	Винт самонарезающий
15187001	В110	1	Винт самонарезающий
15187001	Г120	2	Винт самонарезающий
15187001	М410	4	Винт самонарезающий
15187001	М411	4	Винт самонарезающий
15187301	М410	10	Винт самонарезающий
15187301	М411	10	Винт самонарезающий
15540421	В210	1	Болт М12×1,25×30
15540721	В200	2	Болт М12×1,25×45
15541221	Д300	2	Болт М12×1,25×70
15531221	Д310	2	Болт М12×1,25×70
15541321	В310	3	Болт М12×1,25×75
15541421	В200	2	Болт М12×1,25×80
15541421	В300	3	Болт М12×1,25×80
15541421	Д300	4	Болт М12×1,25×80
15541821	К140	1	Болт М12×1,25×120
15542021	Д310	2	Болт М12×1,25×140
15542121	Д310	2	Болт М12×1,25×150
15542221	В100	1	Болт М12×1,25×160
15891211	А420	2	Болт М4×45
15896211	А010	4	Гайка М6
15896211	А100	7	Гайка М6
15896211	А101	8	Гайка М6
15896211	А110	5	Гайка М6
15896211	А111	5	Гайка М6
15896211	А140	1	Гайка М6
15896211	А141	2	Гайка М6
15970521	К140	1	Болт М10×1,25×20
15970721	А141	2	Болт М10×1,25×25
15970721	Г200	2	Болт М10×1,25×25
15970931	А140	2	Болт М10×1,25×35
015971721	Д120	2	Болт М10×1,25×95
16042631	Д100	2	Болт М8×35
16043021	А631	3	Болт М8×12
16043121	К120	1	Болт М8×14
16043121	К140	1	Болт М8×14
016043221	К140	1	Болт М8×16
16043221	М200	8	Болт М8×16
16043321	А140	1	Болт М8×18
16043321	В300	2	Болт М8×18
016043421	А140	1	Болт М8×20
16043421	М100	2	Болт М8×20
16043421	М370	4	Болт М8×20
16043621	А140	1	Болт М8×25
16043621	А630	3	Болт М8×25
16043630	Д210	12	Болт М8×25
16043821	А420	1	Болт М8×30
16043821	Г170	1	Болт М8×30
16043921	А610	2	Болт М8×35
16043921	Д120	4	Болт М8×35
16044130	А101	1	Болт М8×45
16044521	А010	2	Болт М8×65
16044721	А420	1	Болт М8×75
16044821	А420	1	Болт М8×80
16045121	А500	1	Болт М8×95
16045121	А610	1	Болт М8×95
16045421	А500	1	Болт М8×110
16100811	А010	15	Гайка М8
16100811	А150	9	Гайка М8
16100811	А201	4	Гайка М8
16100811	А210	2	Гайка М8
16100811	А300	5	Гайка М8
16100811	А301	5	Гайка М8
16100811	А400	7	Гайка М8
16100811	А401	8	Гайка М8
16100811	А420	4	Гайка М8
16100811	А610	1	Гайка М8
16100811	А610	2	Гайка М8 (01)
16100811	А620	4	Гайка М8
16100811	В100	2	Гайка М8
16100811	В110	2	Гайка М8
16100811	В200	7	Гайка М8
16100811	В300	4	Гайка М8
16100811	Г110	6	Гайка М8
16100811	Г120	3	Гайка М8
16100811	Д100	4	Гайка М8
16100811	Д120	4	Гайка М8
16100811	Д220	12	Гайка М8
016100811	Д230	1	Гайка М8
16100811	К100	1	Гайка М8
16100811	К120	2	Гайка М8
16100811	К130	1	Гайка М8

Номер	Индекс	Количество	Наименование
16100811	К140	1	Гайка М8
16100811	К300	3	Гайка М8
16100811	М100	2	Гайка М8
16100811	М370	2	Гайка М8
16100811	М430	8	Гайка М8
16100811	М431	8	Гайка М8
16100811	М440	8	Гайка М8
16100811	М441	8	Гайка М8
16100811	М442	8	Гайка М8
16100821	Д210	12	Гайка М8
16101511	Д200	8	Гайка М12×1,25
16101511	Д300	6	Гайка М12×1,25
16101511	Д310	2	Гайка М12×1,25
16101511	К140	1	Гайка М12×1,25
16101511	К150	1	Гайка М12×1,25
16102311	В110	1	Гайка М8 низкая
16102311	Г170	2	Гайка М8 низкая
16102311	К130	1	Гайка М8 низкая
16102311	К370	1	Гайка М8 низкая
16102311	М330	2	Гайка М8 низкая
16102311	М370	4	Гайка М8 низкая
16103611	В100	1	Гайка М12×1,25
16103842	К330	2	Гайка М16×1,5
16104111	В300	4	Гайка М2 самоконтрящаяся
16105011	В300	8	Гайка М12×1,25 самоконтрящаяся
16105011	В310	8	Гайка М12×1,25 самоконтрящаяся
16105011	Д310	6	Гайка М12×1,25 самоконтрящаяся

Номер	Индекс	Количество	Наименование
17671001	Е201	3	Винт самонарезающий
17671001	Е202	3	Винт самонарезающий
17671001	К140	2	Винт самонарезающий
17671001	К211	6	Винт самонарезающий
17671001	К330	1	Винт самонарезающий
17671001	К360	1	Винт самонарезающий
17671001	К370	2	Винт самонарезающий
17671001	М220	4	Винт самонарезающий
17671101	Д100	1	Винт самонарезающий
17671101	К200	1	Винт самонарезающий
17671101	К330	2	Винт самонарезающий
17671101	К360	1	Винт самонарезающий (14—18)
17671101	М220	1	Винт самонарезающий
17671101	М411	2	Винт самонарезающий
17671307	К200	4	Винт самонарезающий
17671607	М210	2	Винт самонарезающий
17671707	К211	3	Винт самонарезающий
17678701	К210	4	Винт самонарезающий
17678701	К211	4	Винт самонарезающий
17678701	М180	2	Винт самонарезающий (13)
17678703	М151	2	Винт самонарезающий
17678703	М160	6	Винт самонарезающий
17678703	М161	6	Винт самонарезающий
17678703	М162	16	Винт самонарезающий
17678703	М210	3	Винт самонарезающий
17678703	М220	2	Винт самонарезающий
17678801	М100	4	Винт самонарезающий
17678801	М121	9	Винт самонарезающий
17678801	М170	2	Винт самонарезающий
17678806	М142	14	Винт самонарезающий
17679001	К210	4	Винт самонарезающий

16109611	А510	1	Гайка М8 глухая
16142921	Д200	2	Болт М12×1,25×80
17659701	М141	2	Винт самонарезающий
17669001	Д100	3	Винт самонарезающий
17669001	Е201	2	Винт самонарезающий
17669001	К310	2	Винт самонарезающий
17669001	М200	2	Винт самонарезающий
17669001	М310	4	Винт самонарезающий
17669001	М311	4	Винт самонарезающий
17669007	М220	3	Винт самонарезающий
17669007	М420	2	Винт самонарезающий
17669007	М421	2	Винт самонарезающий
17669101	М141	14	Винт самонарезающий
17669101	М142	14	Винт самонарезающий
17669101	М150	6	Винт самонарезающий (01) (02)
17669101	М170	23	Винт самонарезающий
17669101	М340	2	Винт самонарезающий
17669107	Е100	2	Винт самонарезающий
17669901	К210	4	Винт самонарезающий
17670001	К210	2	Винт самонарезающий
17670001	К310	2	Винт самонарезающий
17670001	К330	2	Винт самонарезающий
17670001	К360	1	Винт самонарезающий (14—18)
17670101	М210	2	Винт самонарезающий
17670101	М420	2	Винт самонарезающий
17670201	М421	3	Винт самонарезающий
17670207	М220	3	Винт самонарезающий
17670507	М180	2	Винт самонарезающий
17670507	М300	8	Винт самонарезающий
17670507	М310	8	Винт самонарезающий
17671001	А340	1	Винт самонарезающий
17671001	Е200	3	Винт самонарезающий

17679001	К211	4	Винт самонарезающий
17679001	М140	5	Винт самонарезающий
17679001	М141	8	Винт самонарезающий
17679001	М162	10	Винт самонарезающий
17679301	М140	3	Винт самонарезающий
17679301	М141	2	Винт самонарезающий
17679301	М142	9	Винт самонарезающий
17679301	М162	2	Винт самонарезающий
17679607	М220	4	Винт самонарезающий
17679707	М160	4	Винт самонарезающий
17679707	М161	4	Винт самонарезающий
17679707	М162	4	Винт самонарезающий
17679707	М180	6	Винт самонарезающий (13)
17679707	М301	2	Винт самонарезающий
17679707	М311	2	Винт самонарезающий
17680401	М162	11	Винт самонарезающий
17680606	М140	14	Винт самонарезающий
17680607	Г170	1	Винт самонарезающий
17680607	М210	4	Винт самонарезающий
17680801	М410	4	Винт самонарезающий
17680801	М411	4	Винт самонарезающий
17682001	М121	4	Винт самонарезающий
17682406	М180	6	Винт самонарезающий
17689901	М180	2	Винт самонарезающий (13)
20715580	В210	1	Подшипник
22041361	А400	4	Шайба 8
22041361	А401	4	Шайба 8
23767491	Д100	3	Шайба 10
23767491	Д120	2	Шайба 10
24912551	Е200	1	Тройник
24912551	Е201	1	Тройник
24912551	Е202	1	Тройник
24912831	Д310	4	Шайба 12
24940220	К150	1	Подшипник
24940230	К150	1	Подшипник
28042320	В310	1	Подшипник

ИЛЛЮСТРАЦИИ

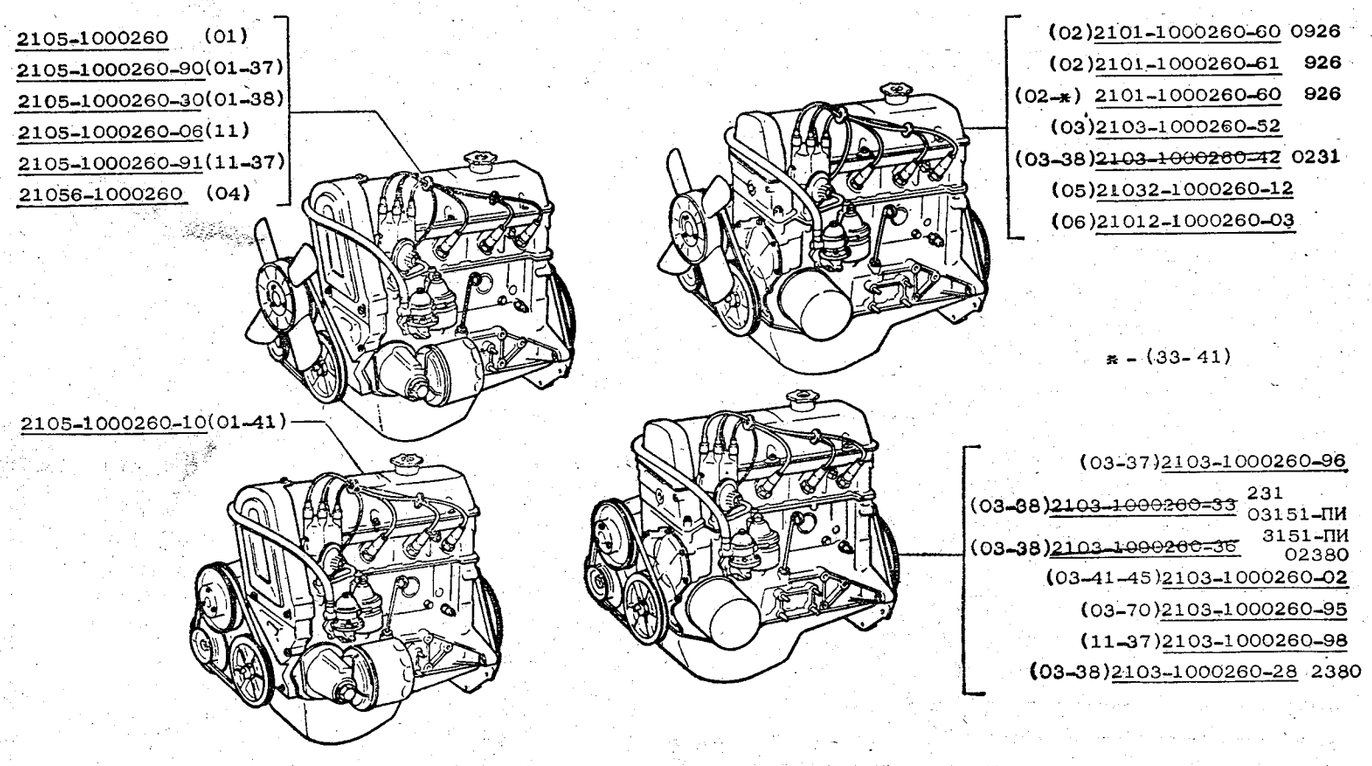

2105 (01) 21056(04) 2104 (01) 21051(02) 21057(05) 21043(03) 21053(03) 21058(06) 21046(04) 21047(05)	ДВИГАТЕЛЬ	A001

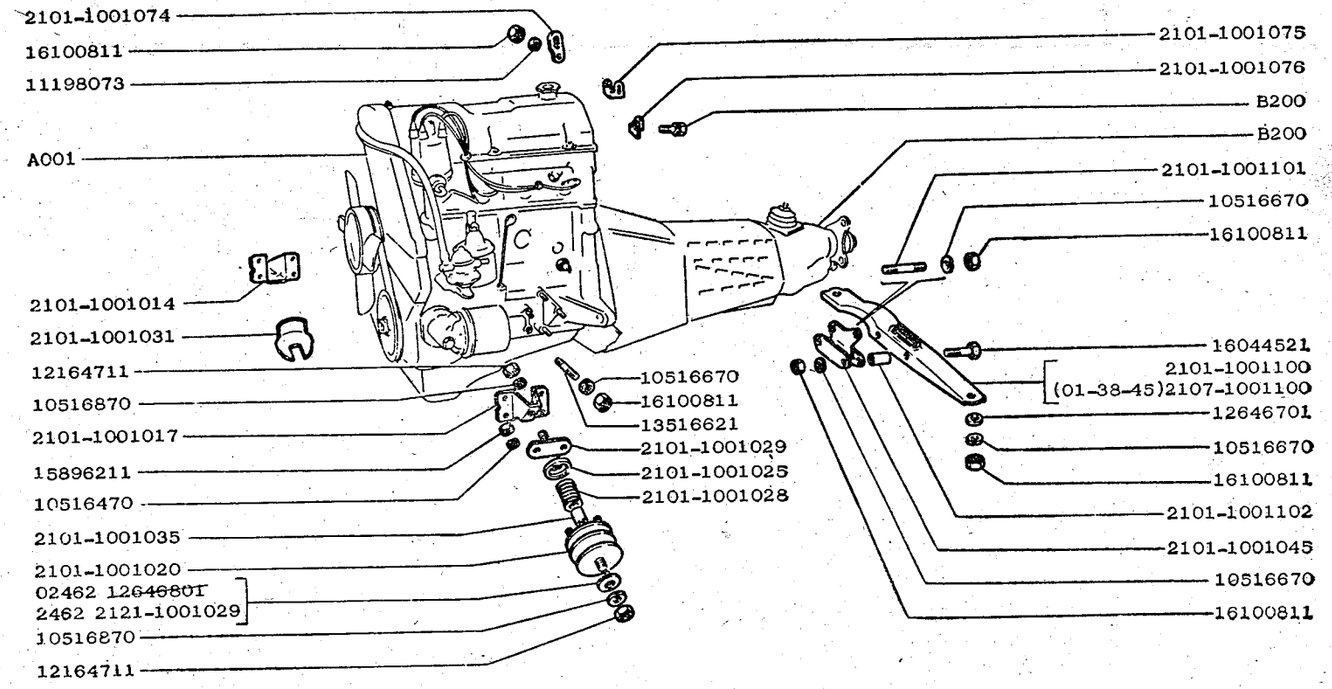

2105 (01) 21056 2104 (01) 21051 21057 21043(01) 21053(01) 21058 21046 21047	ПОДВЕСКА ДВИГАТЕЛЯ	A010

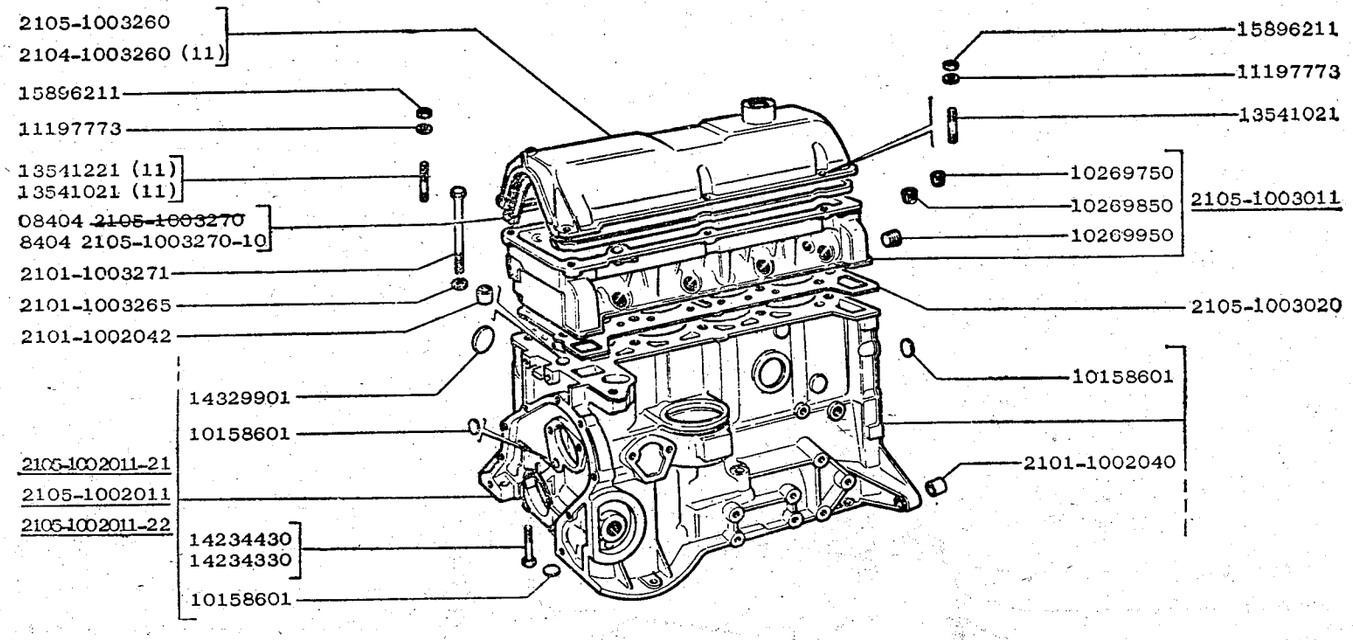

2105 2104 21056 21046	БЛОК ЦИЛИНДРОВ И ГОЛОВКА БЛОКА	A100

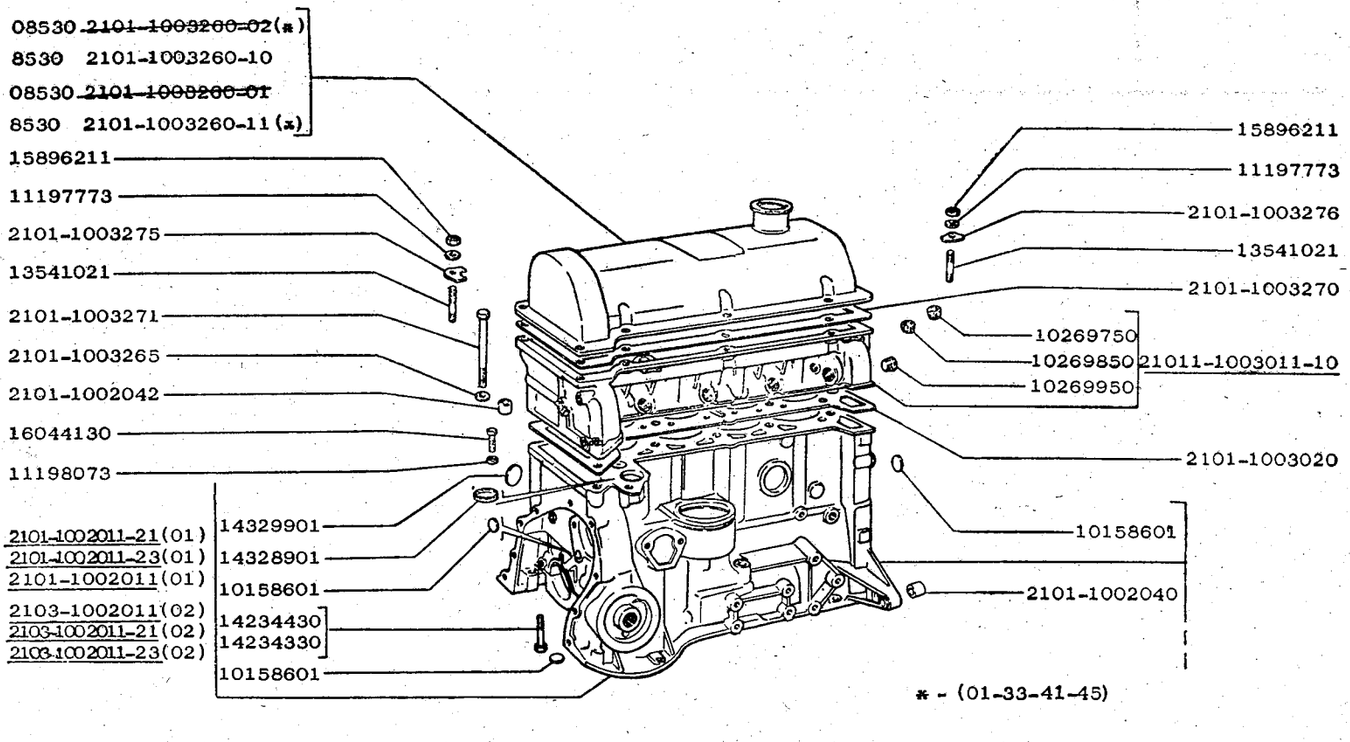

21051(01) 21058(01) 21053(02) 21043(02) 21057(02) 21047(02)	БЛОК ЦИЛИНДРОВ И ГОЛОВКА БЛОКА	A101

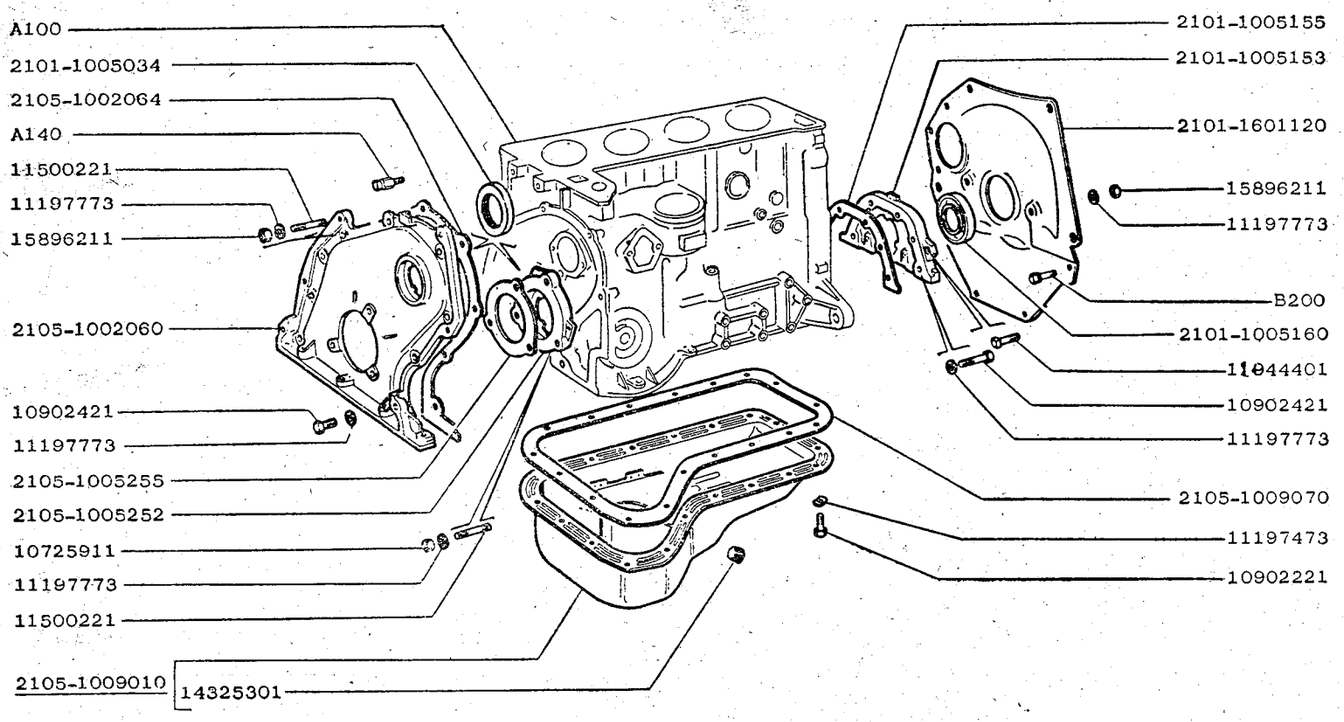

2105 2104 21056 21046	КАРТЕР МАСЛЯНЫЙ И КРЫШКИ БЛОКА	A110

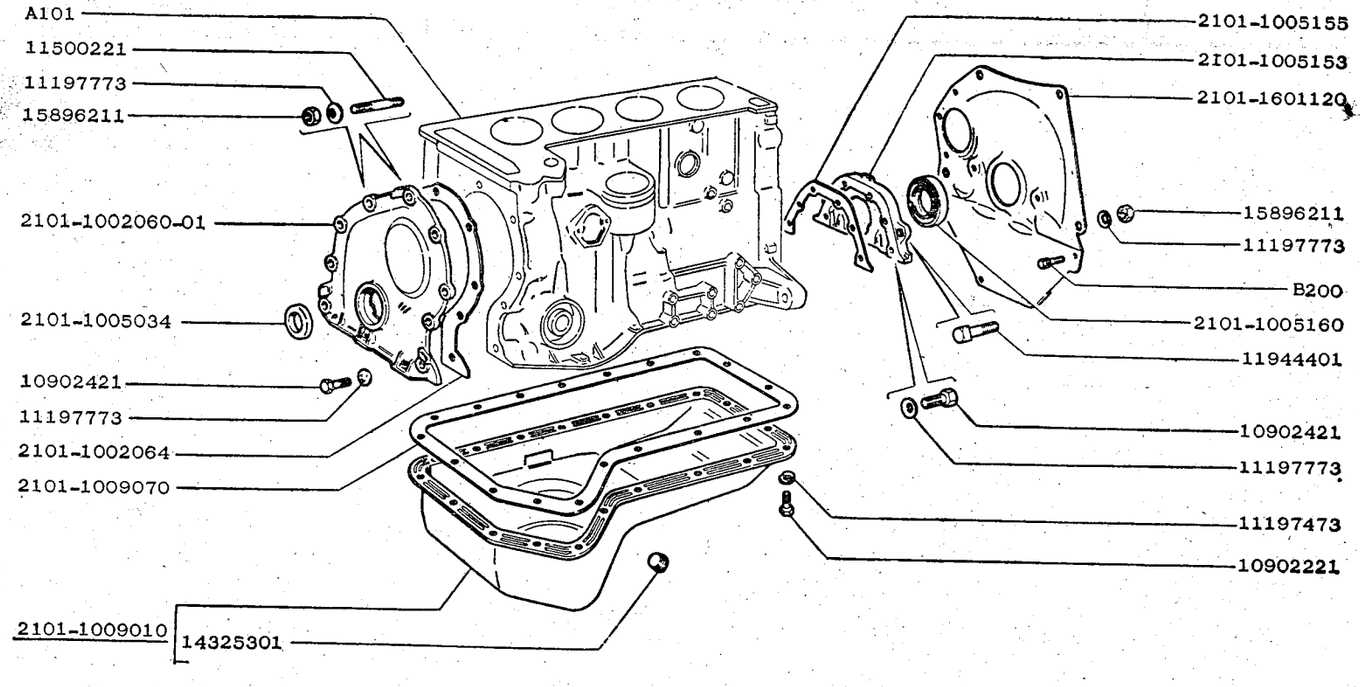

21051 21058 21053 21043 21057 21047	КАРТЕР МАСЛЯНЫЙ И КРЫШКИ БЛОКА	A111

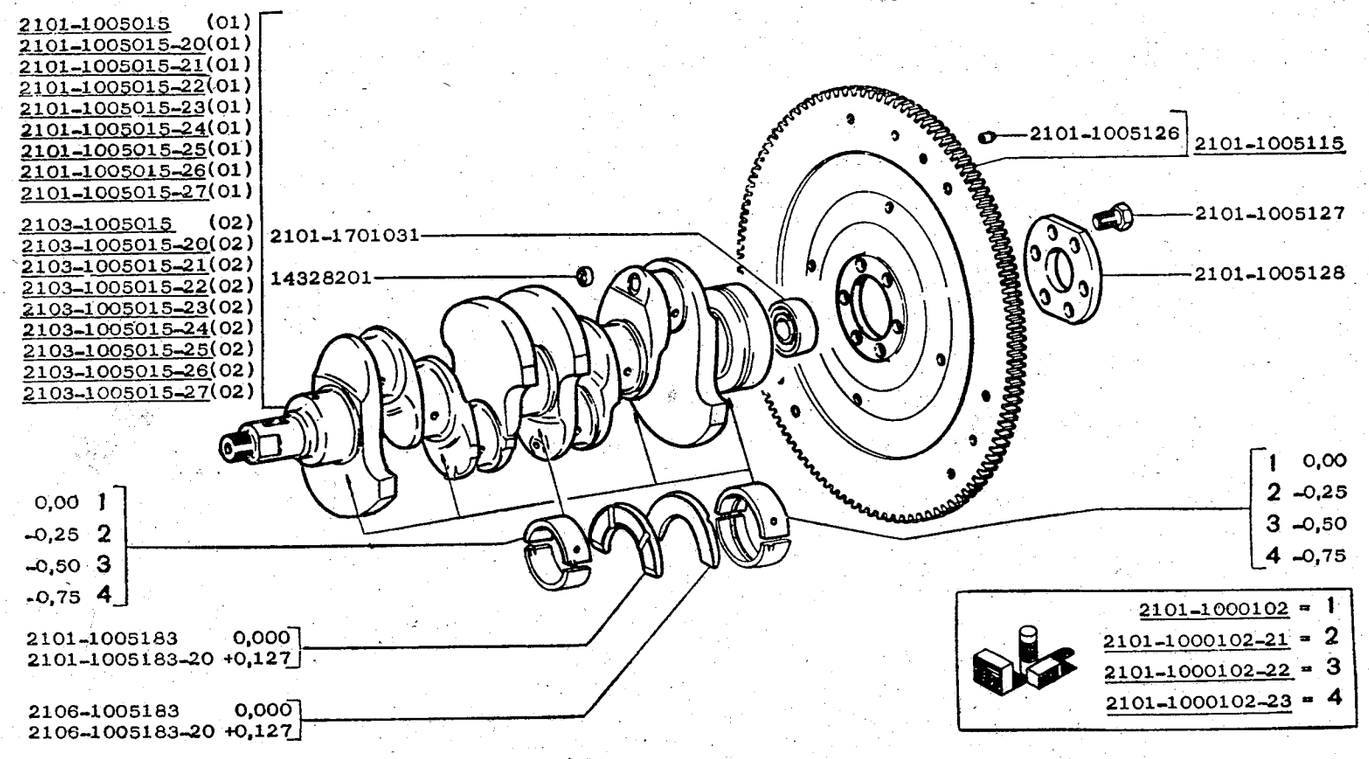

2105 (01) 21056(01) 2104 (01) 21051(01) 21057(02) 21043(02) 21053(02) 21058(01) 21046(01) 21047(02)	ВАЛ КОЛЕНЧАТЫЙ И МАХОВИК	A120

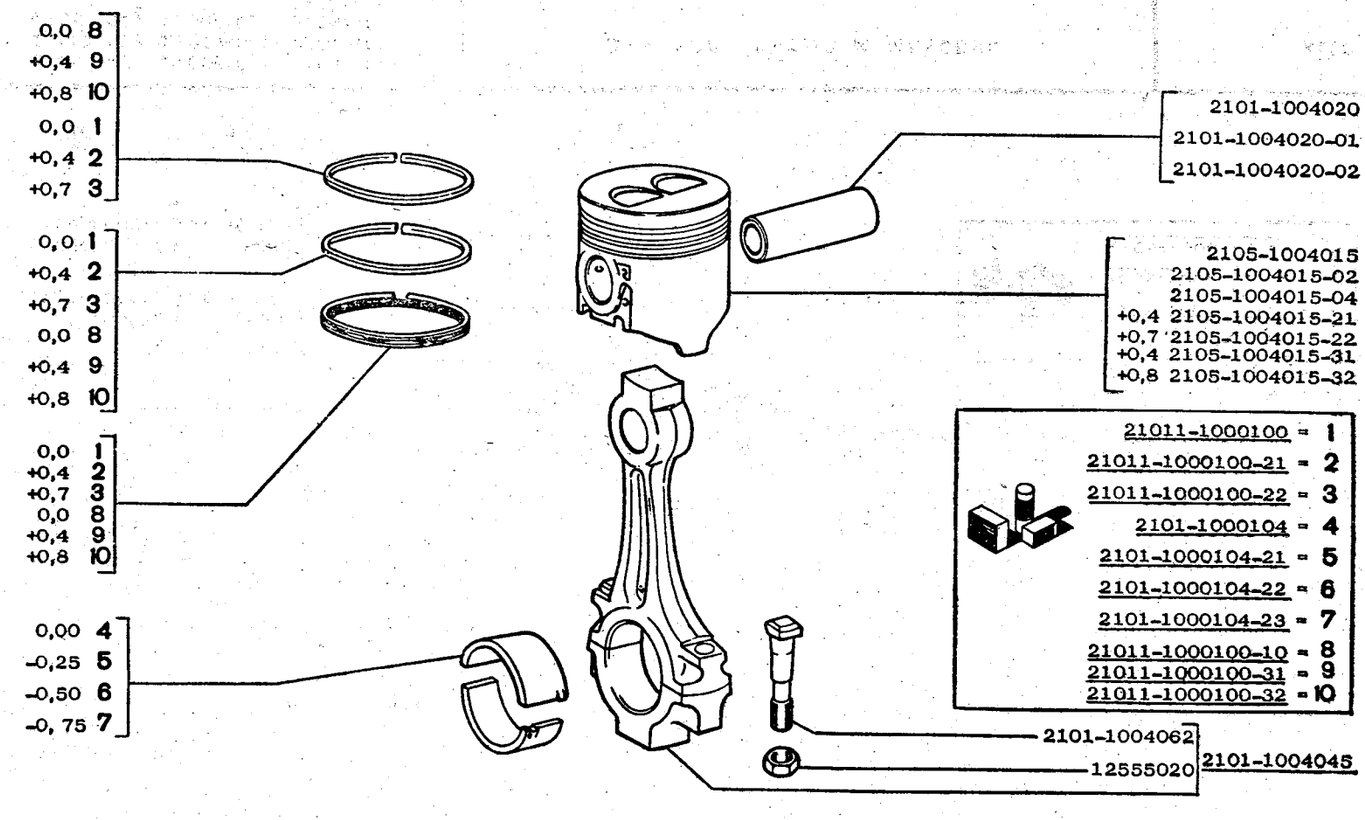

2105 2104 21056 21046	ШАТУНЫ И ПОРШНИ	A130

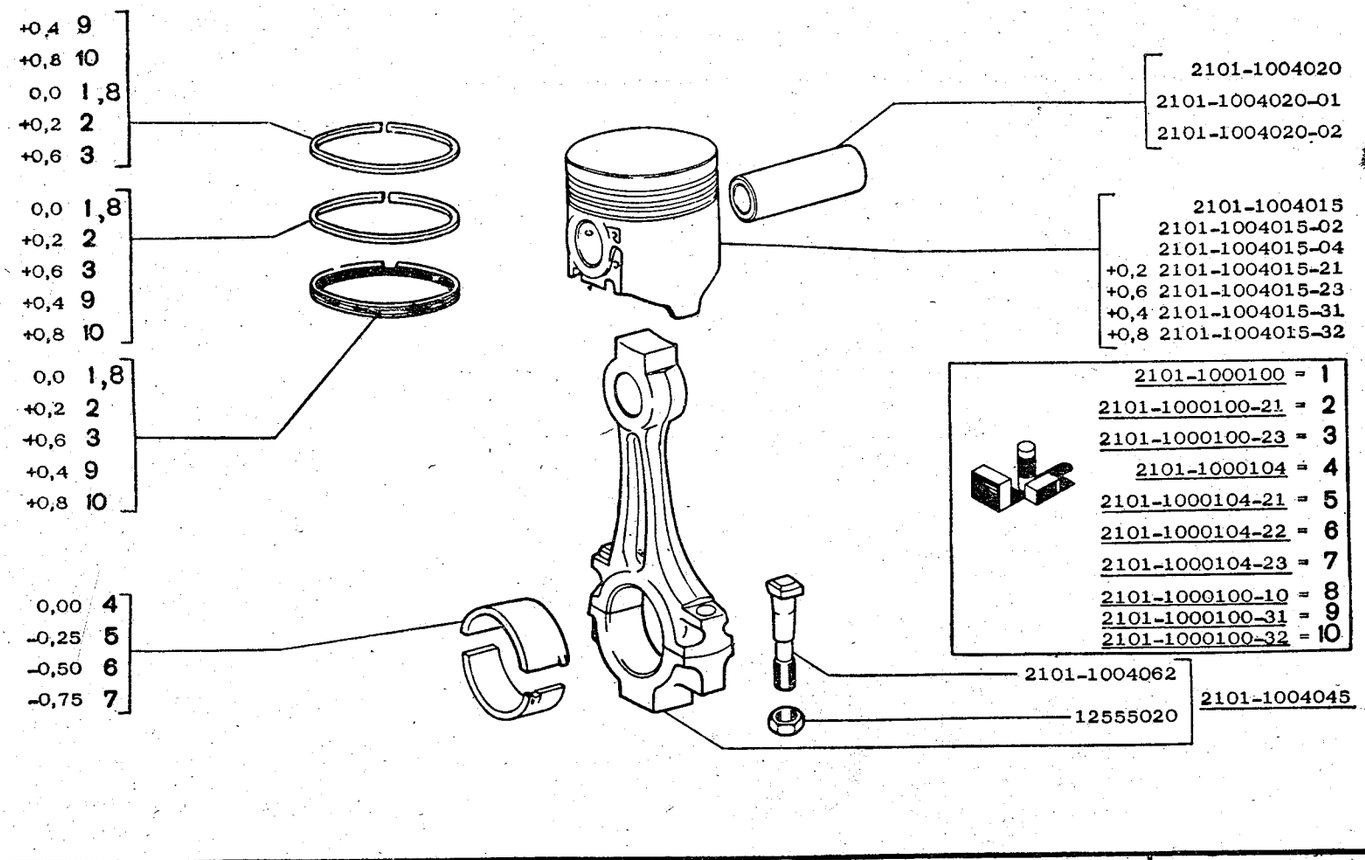

21051 21058 21053 21043 21057 21047	ШАТУНЫ И ПОРШНИ	A131

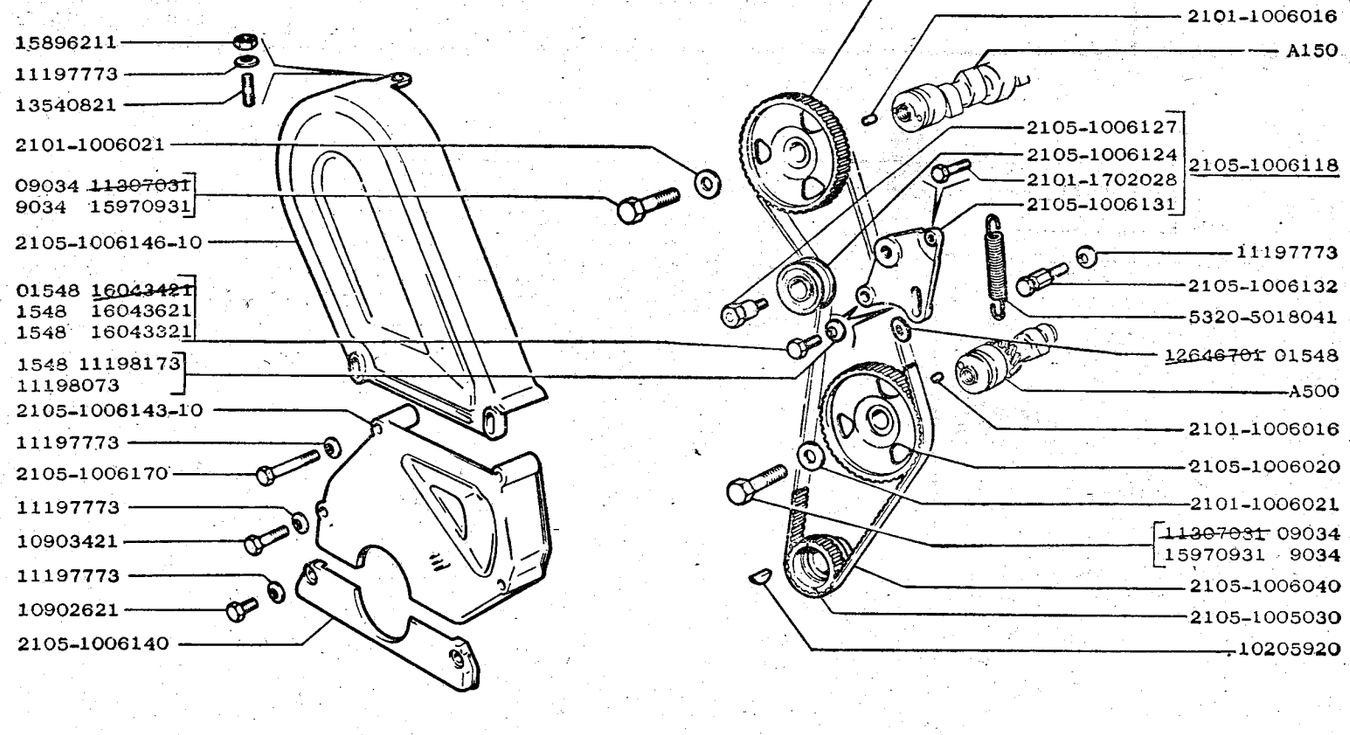

2105 2104 21056 21046	ПРИВОД РАСПРЕДЕЛИТЕЛЬНОГО ВАЛА	A140

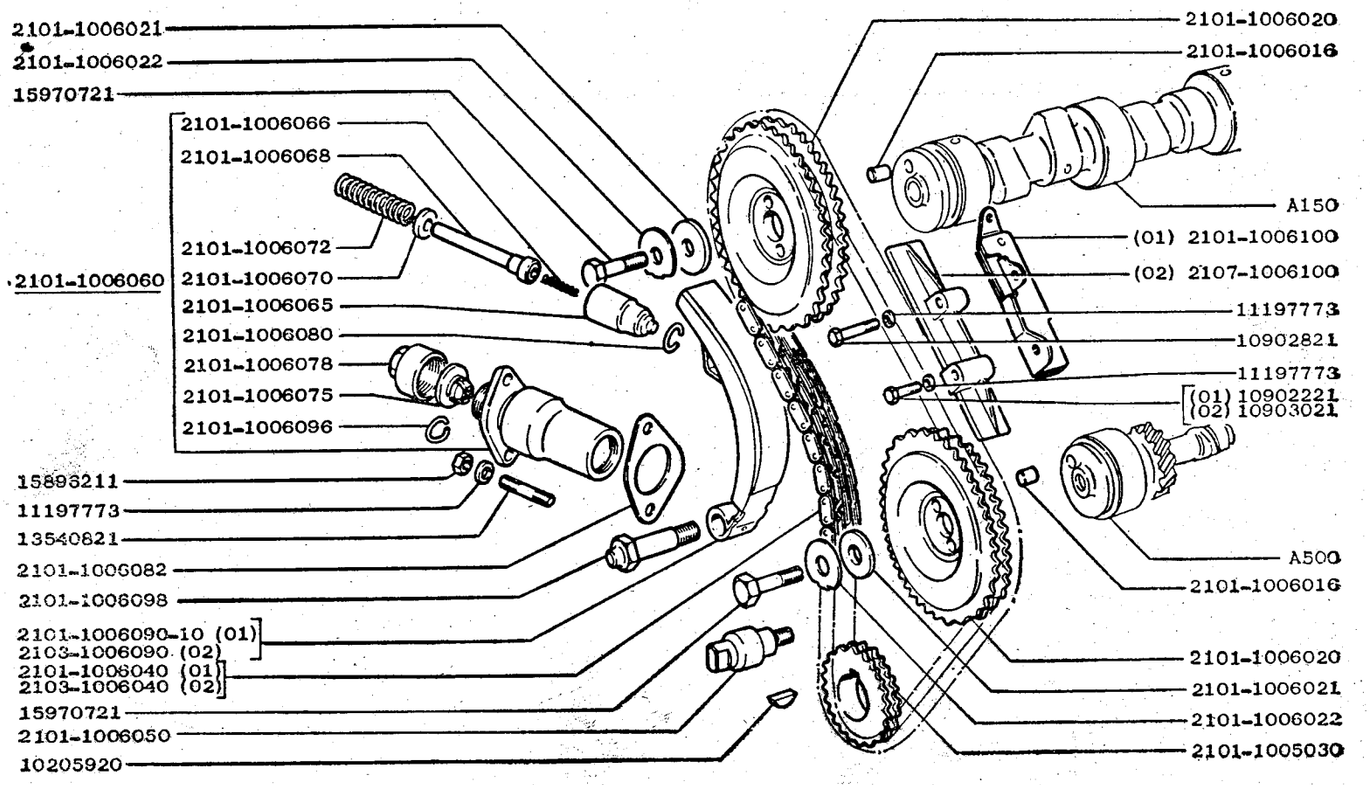

21051(01) 21058(01) 21053(02) 21043(02) 21057(02) 21047(02)	ПРИВОД РАСПРЕДЕЛИТЕЛЬНОГО ВАЛА	А141

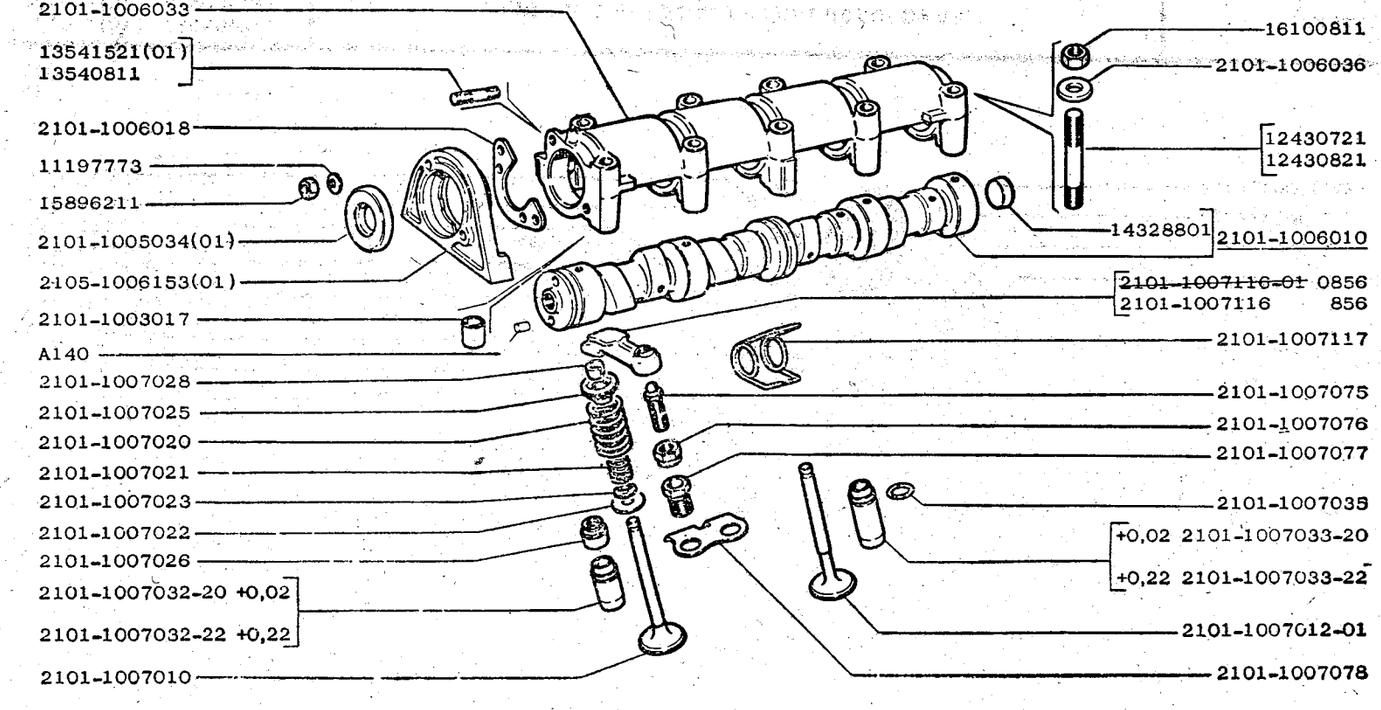

2105 (01) 21056(01) 2104 (01) 21051 21057 21043 21053 21058 21046(01) 21047	МЕХАНИЗМ ГАЗОРАСПРЕДЕЛИТЕЛЬНЫЙ	А150

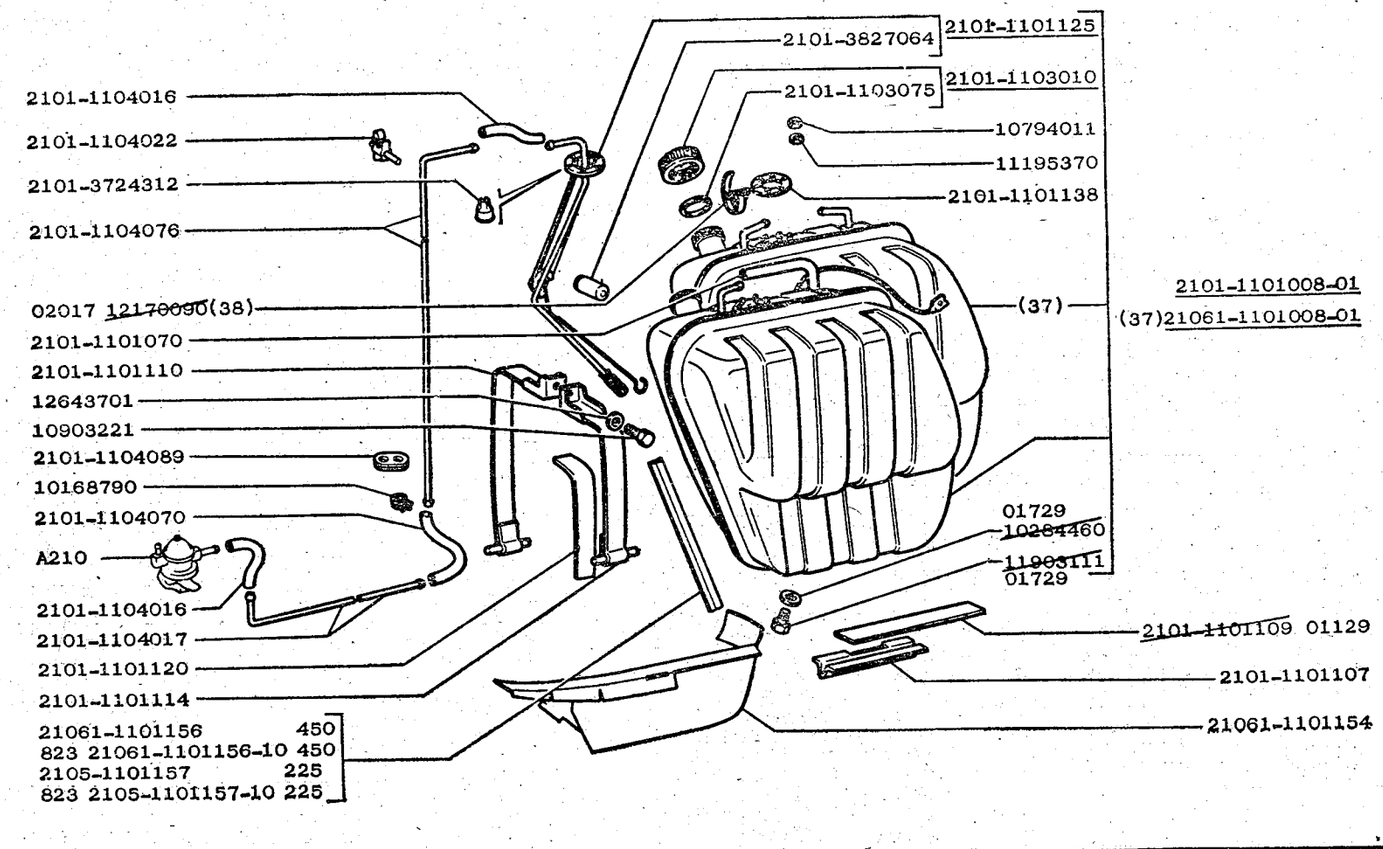

2105 21056 21051 21057 21053 21058	БАК ТОПЛИВНЫЙ И ТРУБОПРОВОД	A200

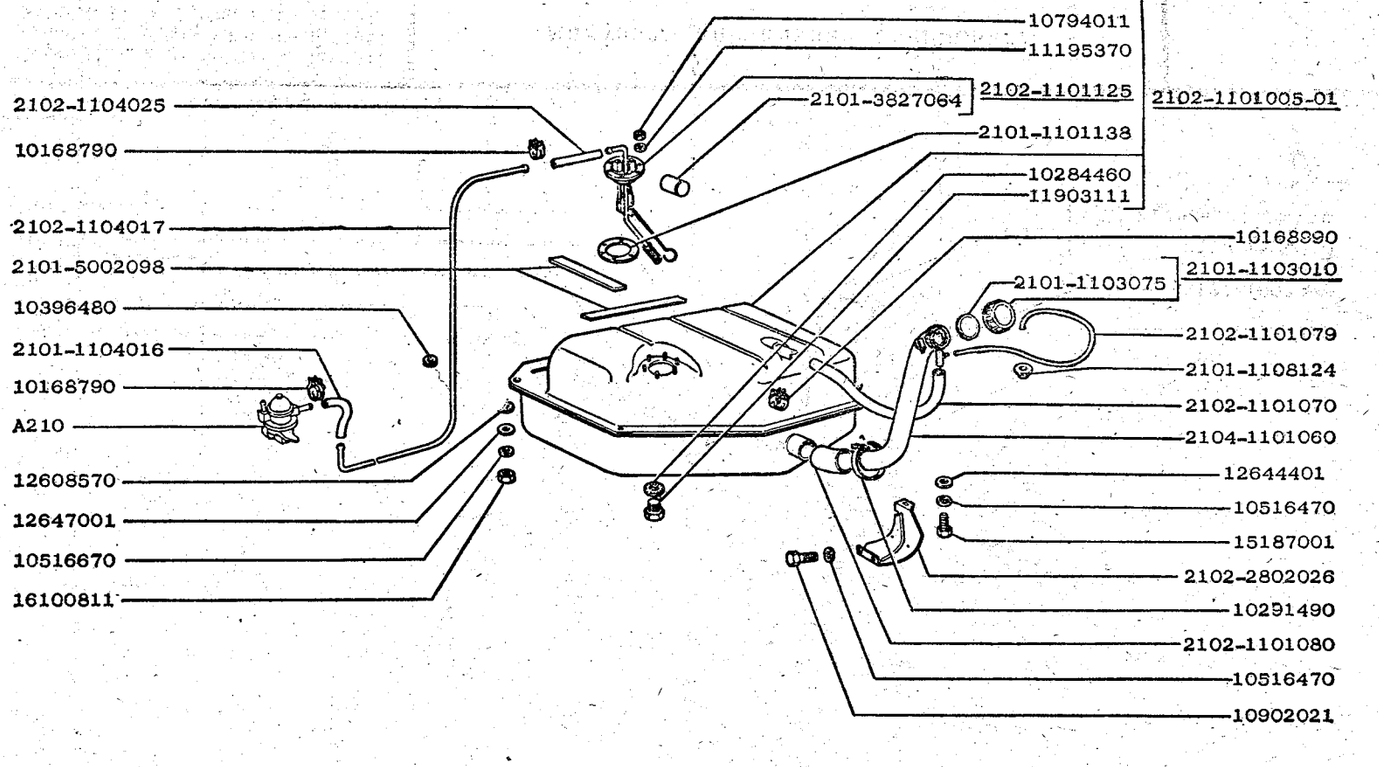

2104 21046 21043 21047	БАК ТОПЛИВНЫЙ И ТРУБОПРОВОД	A201

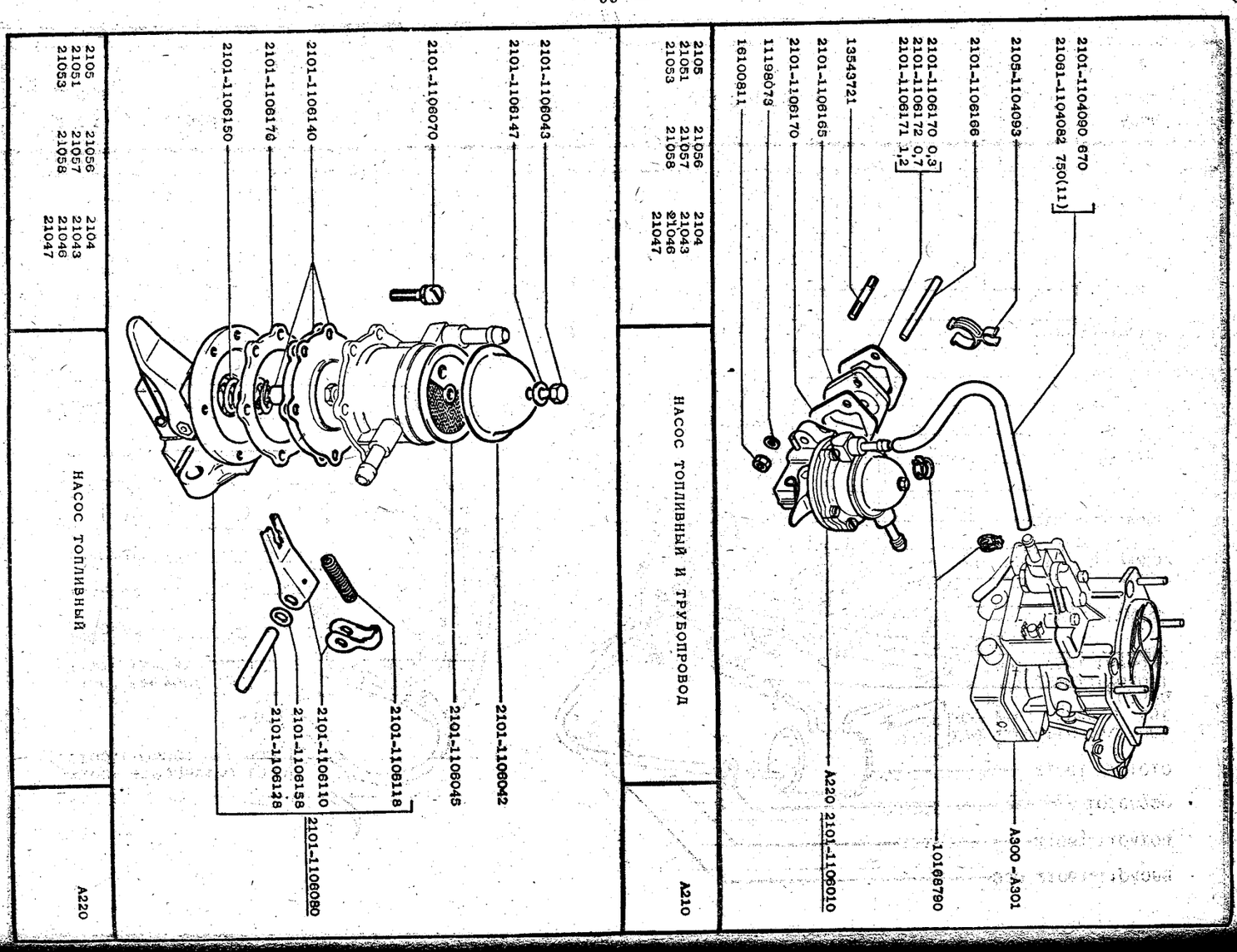

2105 21051 21053	21056 21057 21058	2104 21043 21046 21047	НАСОС ТОПЛИВНЫЙ И ТРУБОПРОВОД	А210
2105 21051 21053	21056 21057 21058	2104 21043 21046 21047	НАСОС ТОПЛИВНЫЙ	А220

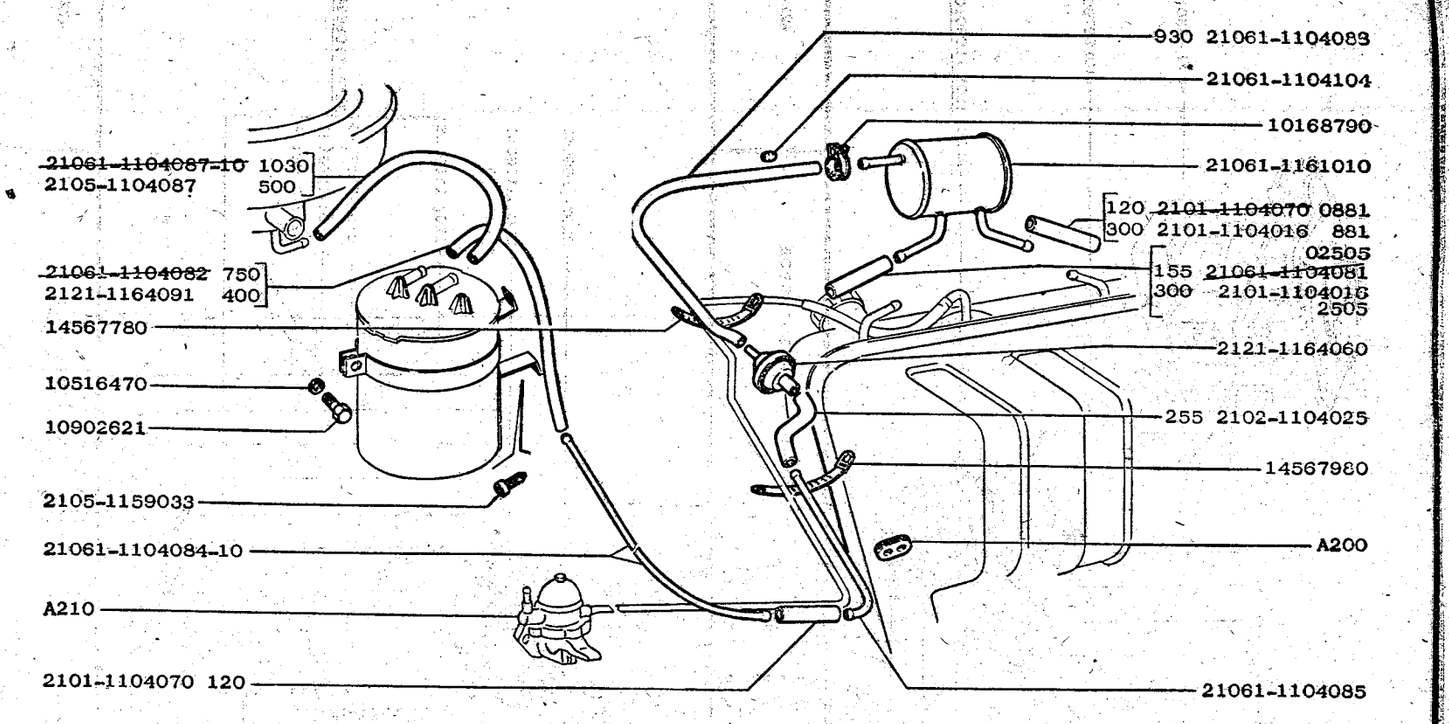

2105 21053	2104 21043	АДСОРБЕР	А230

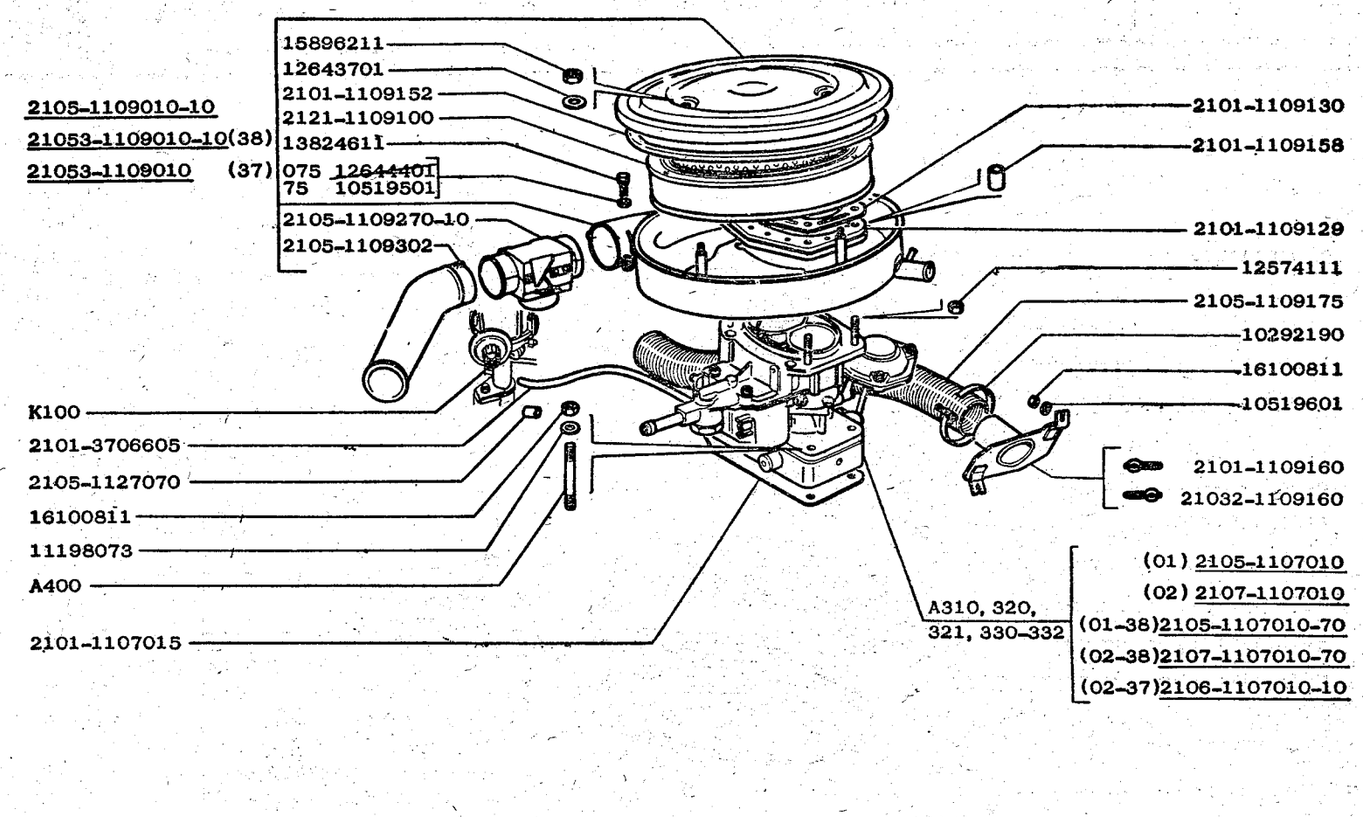

2105 (01) 21056(01) 2104 (01) 21051(01) 21057(02) 21043(02) 21053(02) 21058(01) 21046(01) 21047(02)	КАРБЮРАТОР И ВОЗДУШНЫЙ ФИЛЬТР	A300

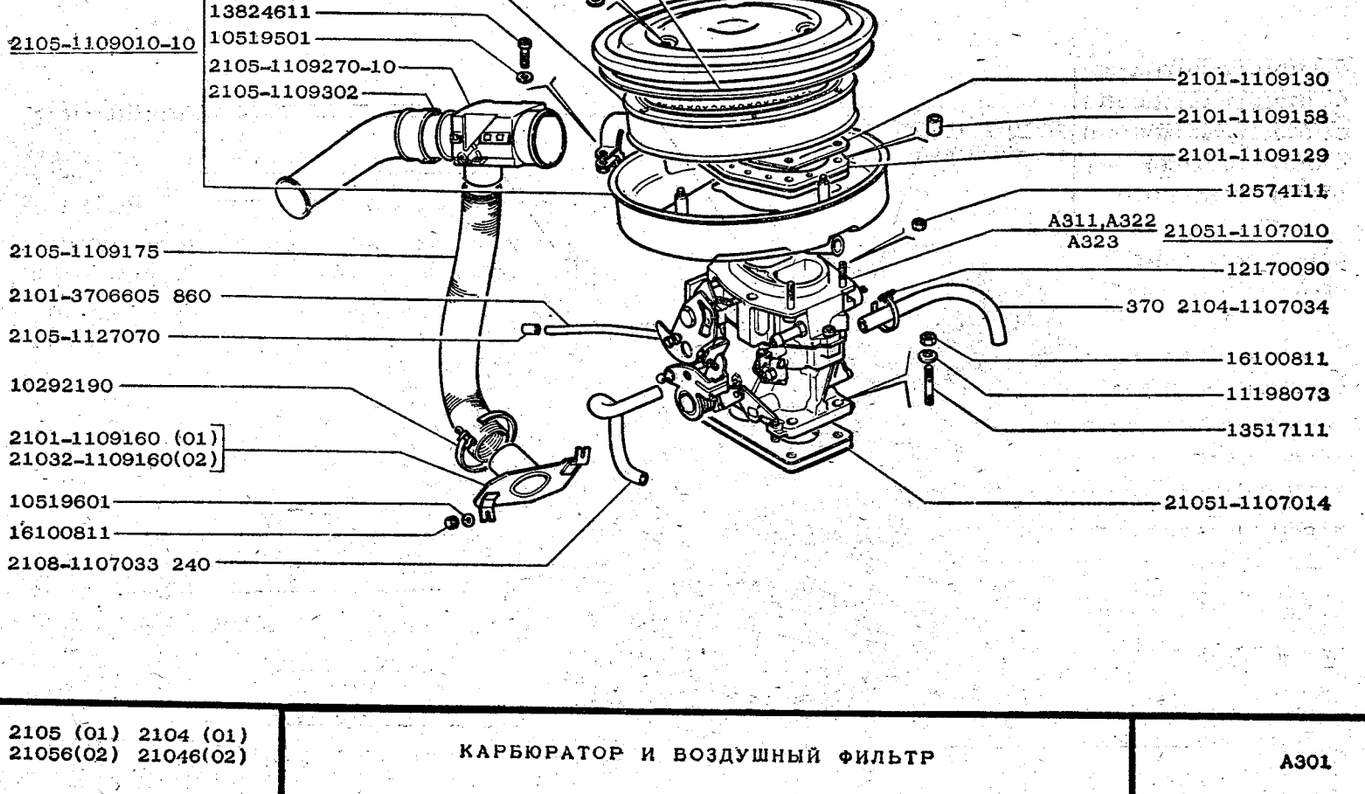

2105 (01) 2104 (01) 21056(02) 21046(02)	КАРБЮРАТОР И ВОЗДУШНЫЙ ФИЛЬТР	A301

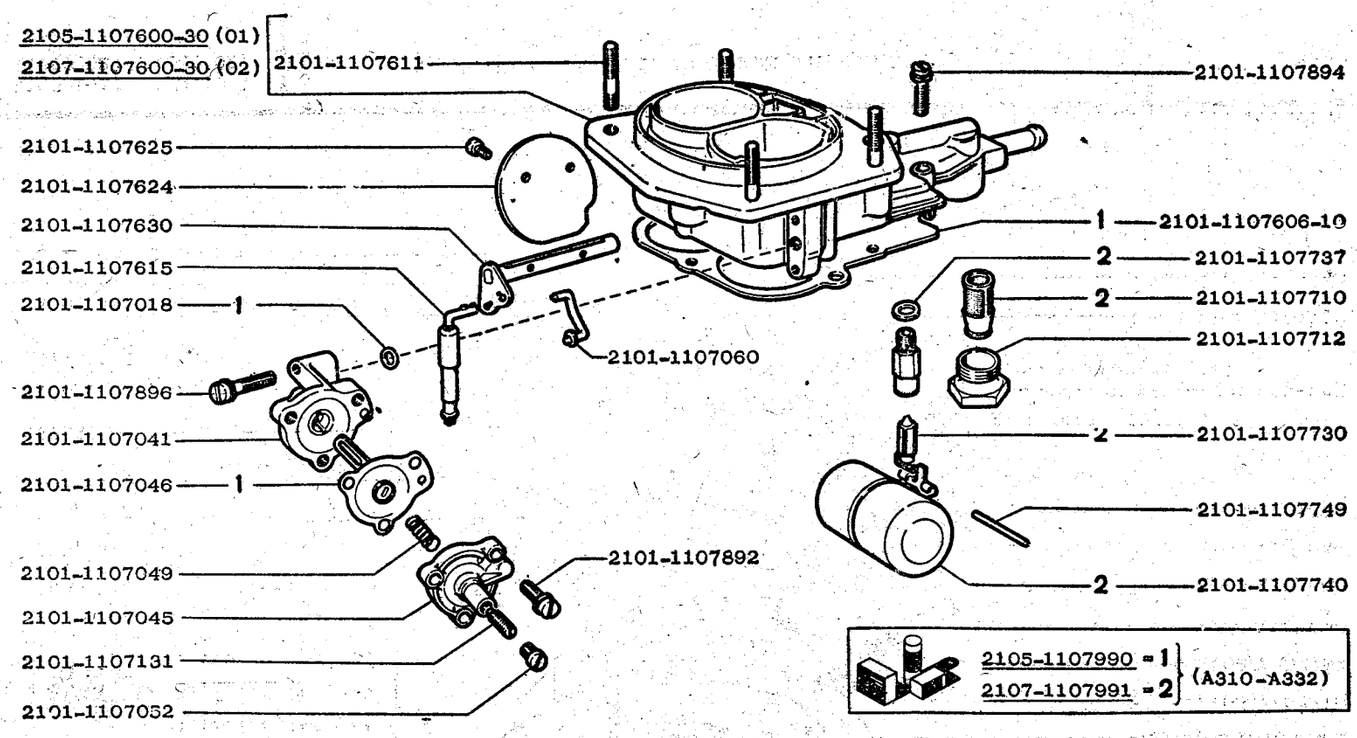

2105 (01) 21056(01) 2104(01) 21051(01) 21057(02) 21043(02) 21053(02) 21058(01) 21046(01) 21047(02)	КРЫШКА КАРБЮРАТОРА (карбюраторы: 2105-1107010, 2105-1107010-70, 2107-1107010, 2107-1107010-70, 2106-1107010-10)	A310

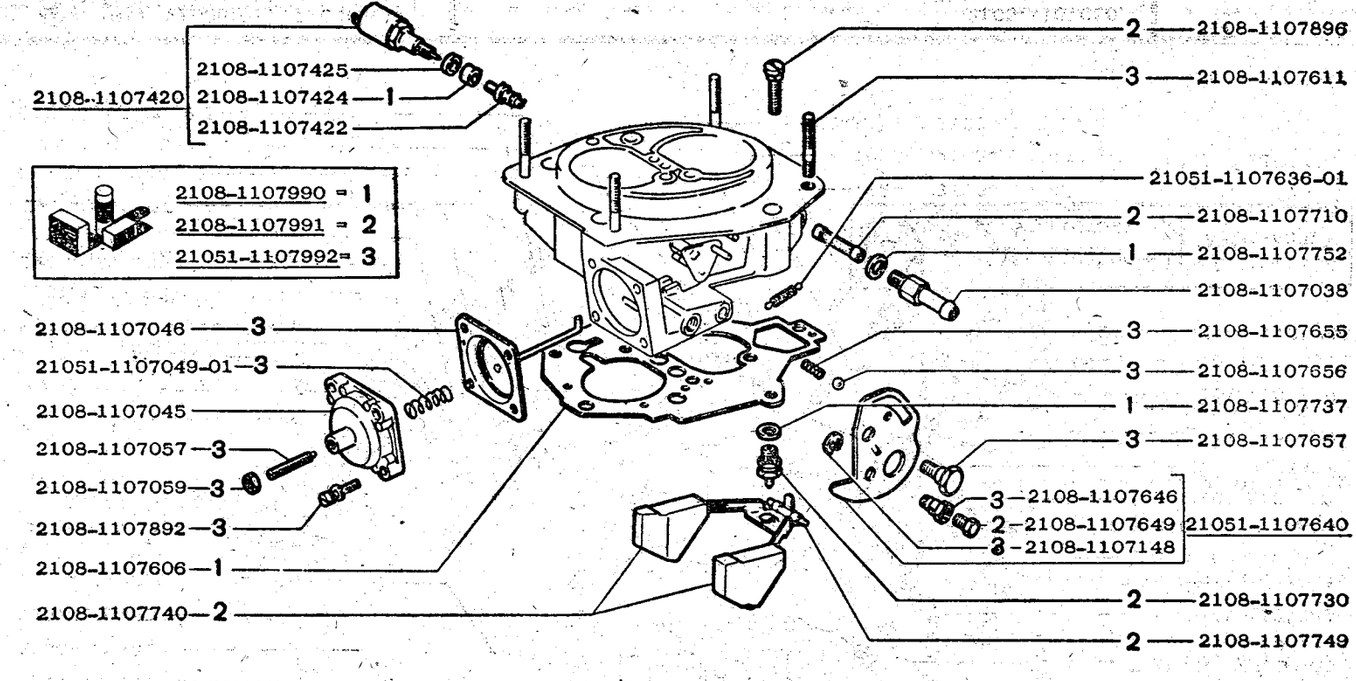

2105 21056 2104 21046	КРЫШКА КАРБЮРАТОРА (карбюратор 21051-1107010)	A311

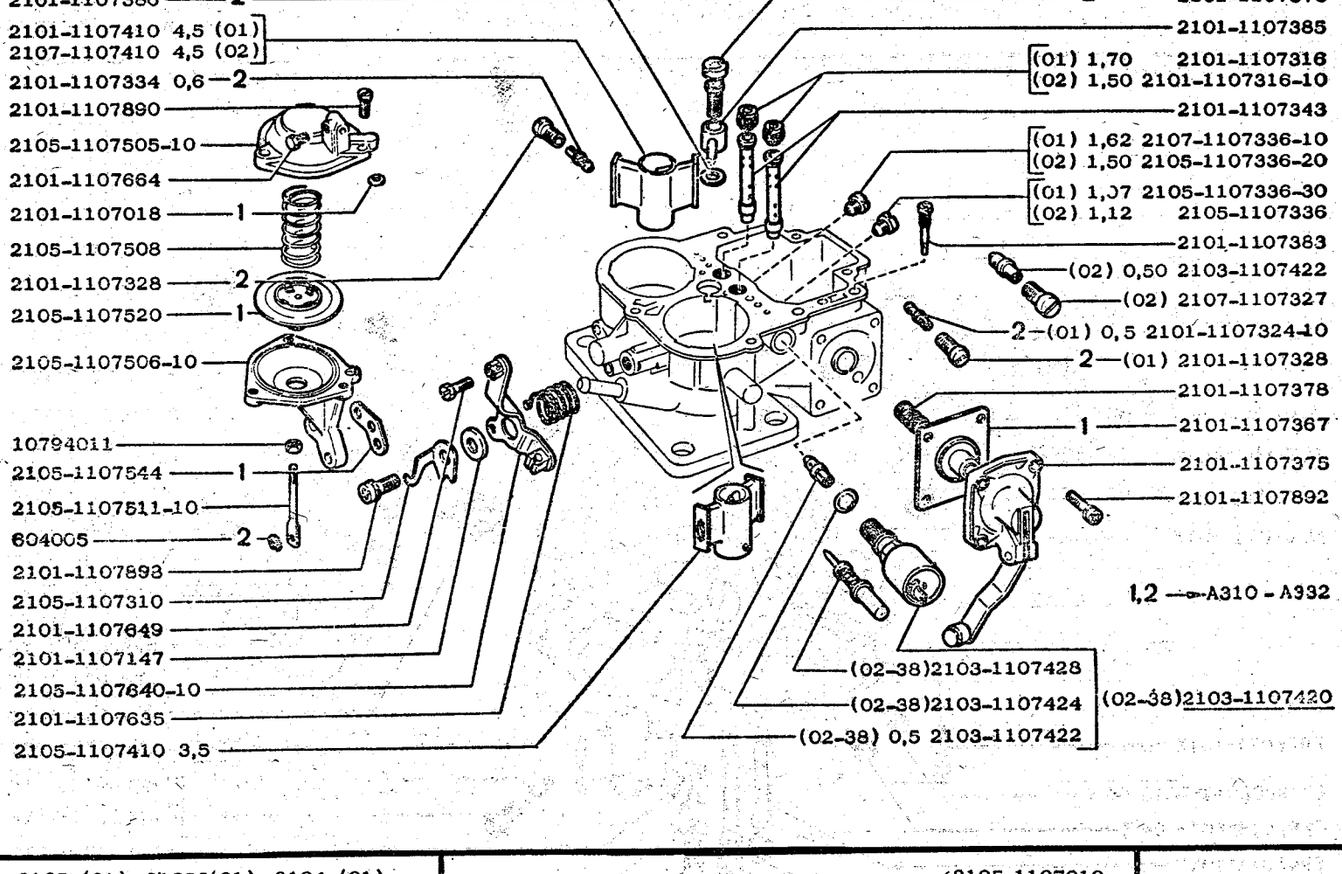

2105 (01) 21056(01) 2104 (01) 21051(01) 21057(02) 21043(02) 21053(02) 21058(01) 21046(01) 21047(02)	КОРПУС КАРБЮРАТОРА (карбюраторы: 2105-1107010, 2105-1107010-70, 2107-1107010, 2107-1107010-70)	A320

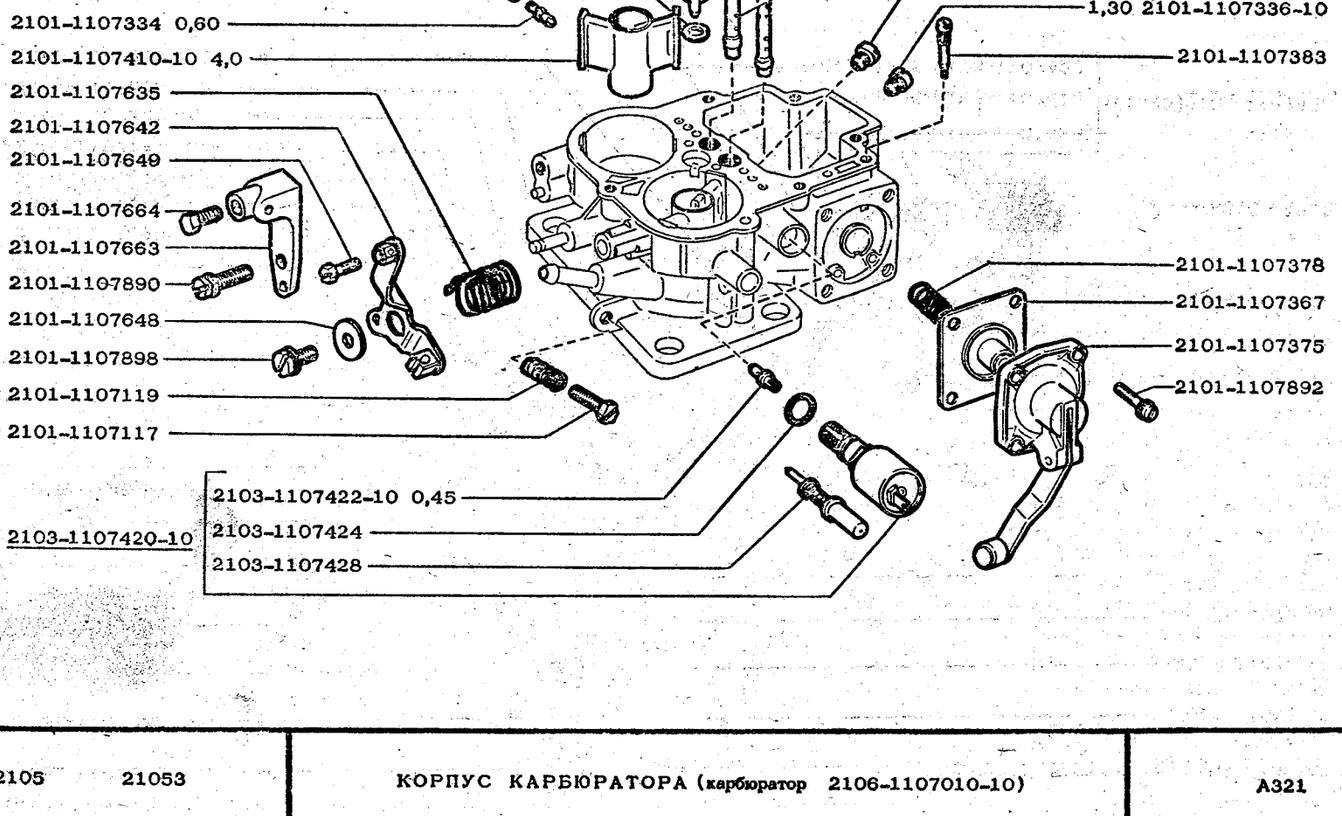

2105 21053	КОРПУС КАРБЮРАТОРА (карбюратор 2106-1107010-10)	A321

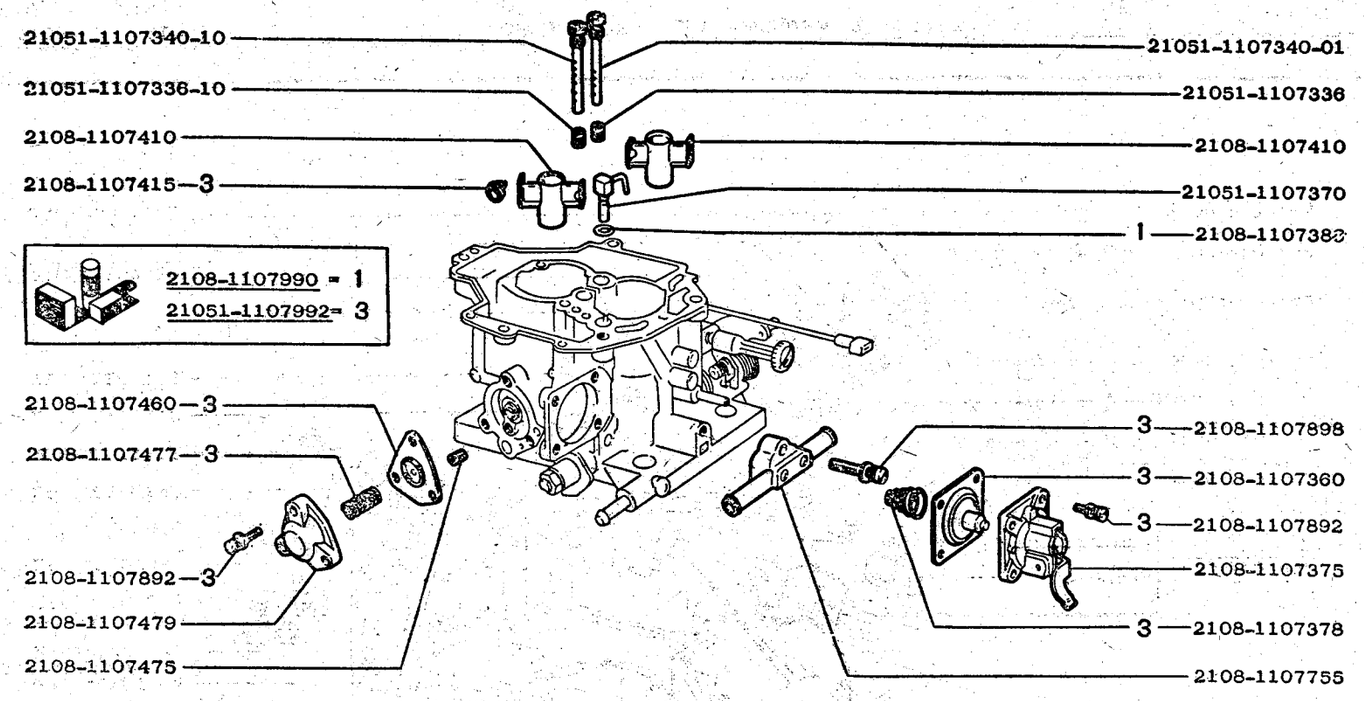

2105 2104 21056 21046	КОРПУС КАРБЮРАТОРА (карбюратор 21051-1107010)	А322

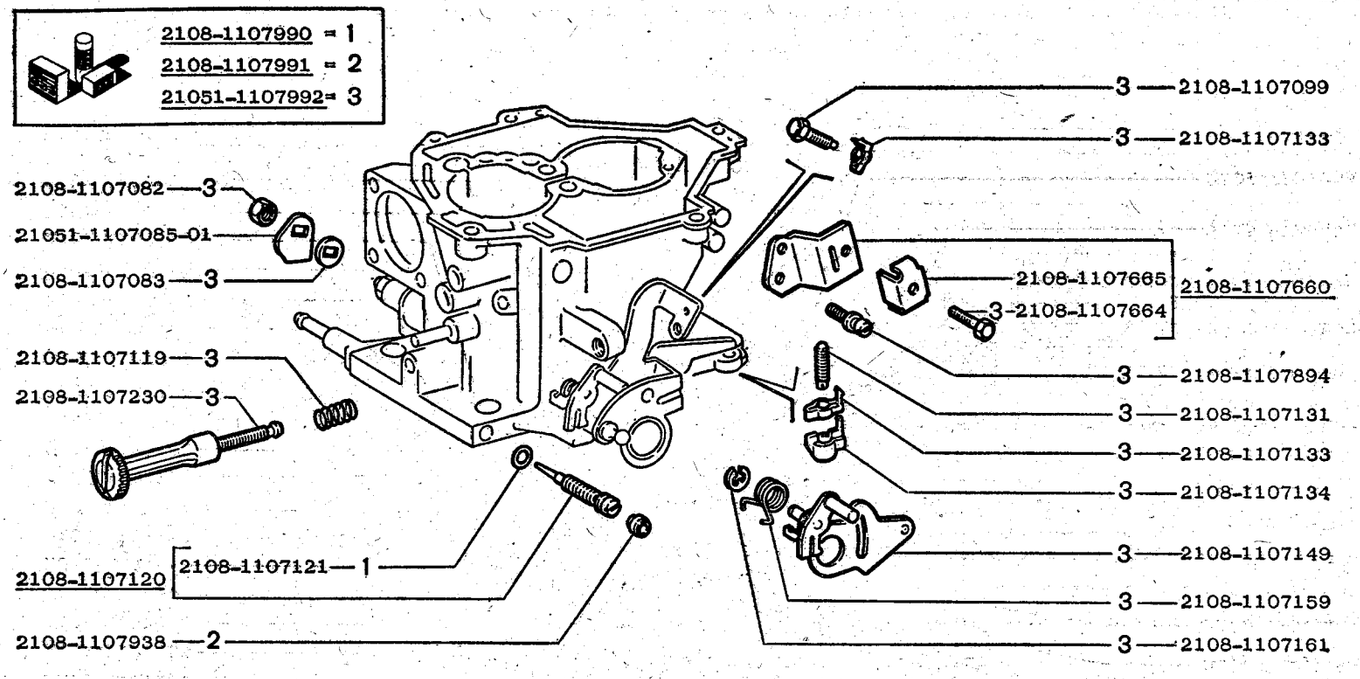

2105 2104 21056 21046	КОРПУС КАРБЮРАТОРА (карбюратор 21051-1107010)	А323

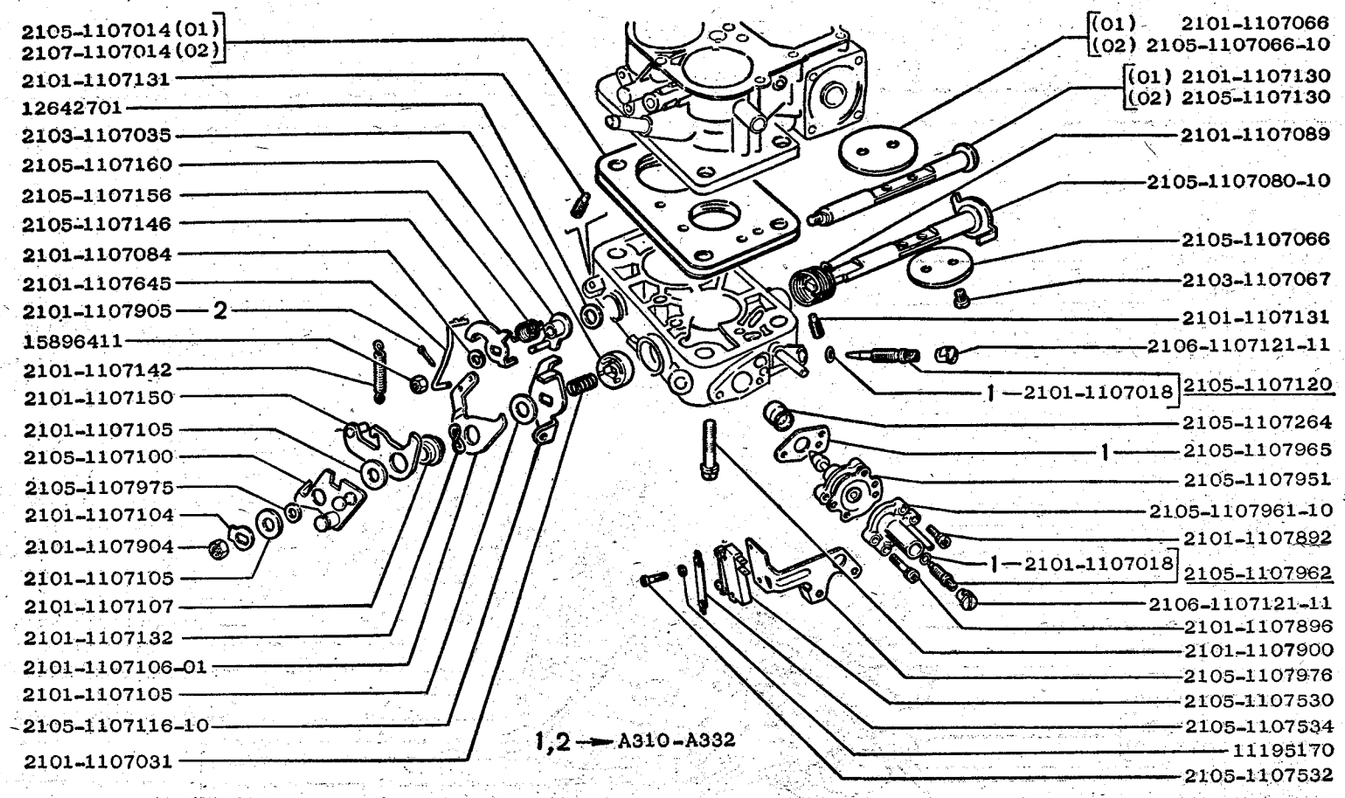

2105 (01) 21056(01) 2104 (01) 21051(01) 21057(02) 21043(02) 21053(02) 21058(01) 21046(01) 21047(02)	КОРПУС ДРОССЕЛЬНЫХ ЗАСЛОНОК (карбюраторы: 2105-1107010, 2107-1107010)	А330

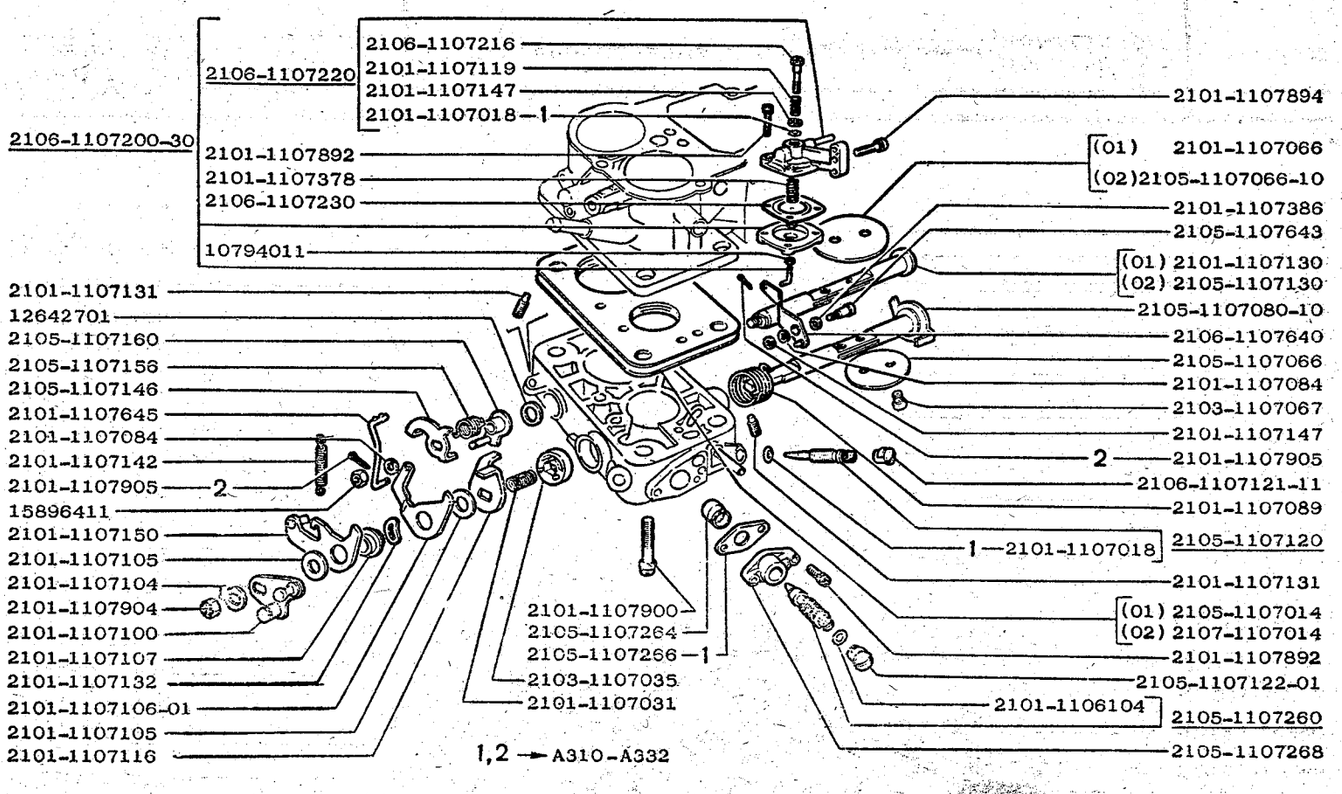

2105 (01) 21053(02)	КОРПУС ДРОССЕЛЬНЫХ ЗАСЛОНОК (карбюраторы: 2105-1107010-70; 2107-1107010-70)	А331

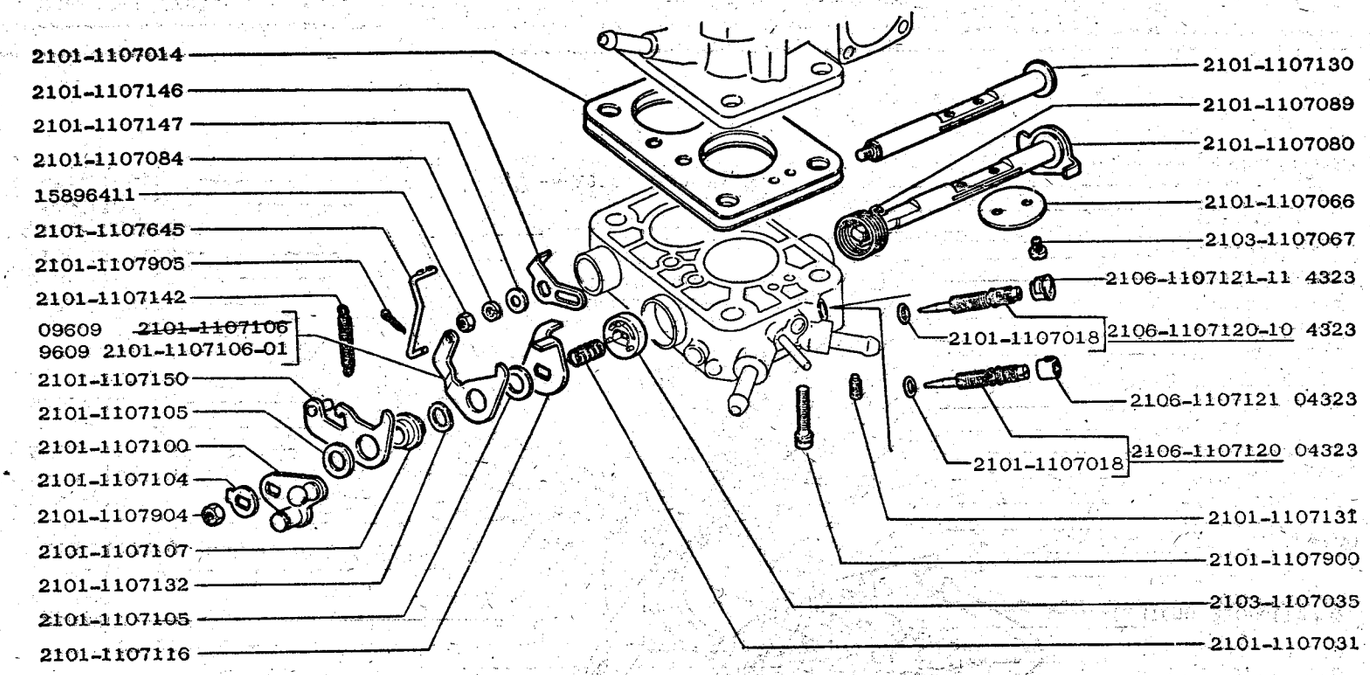

2105	21053	КОРПУС ДРОССЕЛЬНЫХ ЗАСЛОНОК (карбюратор 2106-1107010-10)	А332

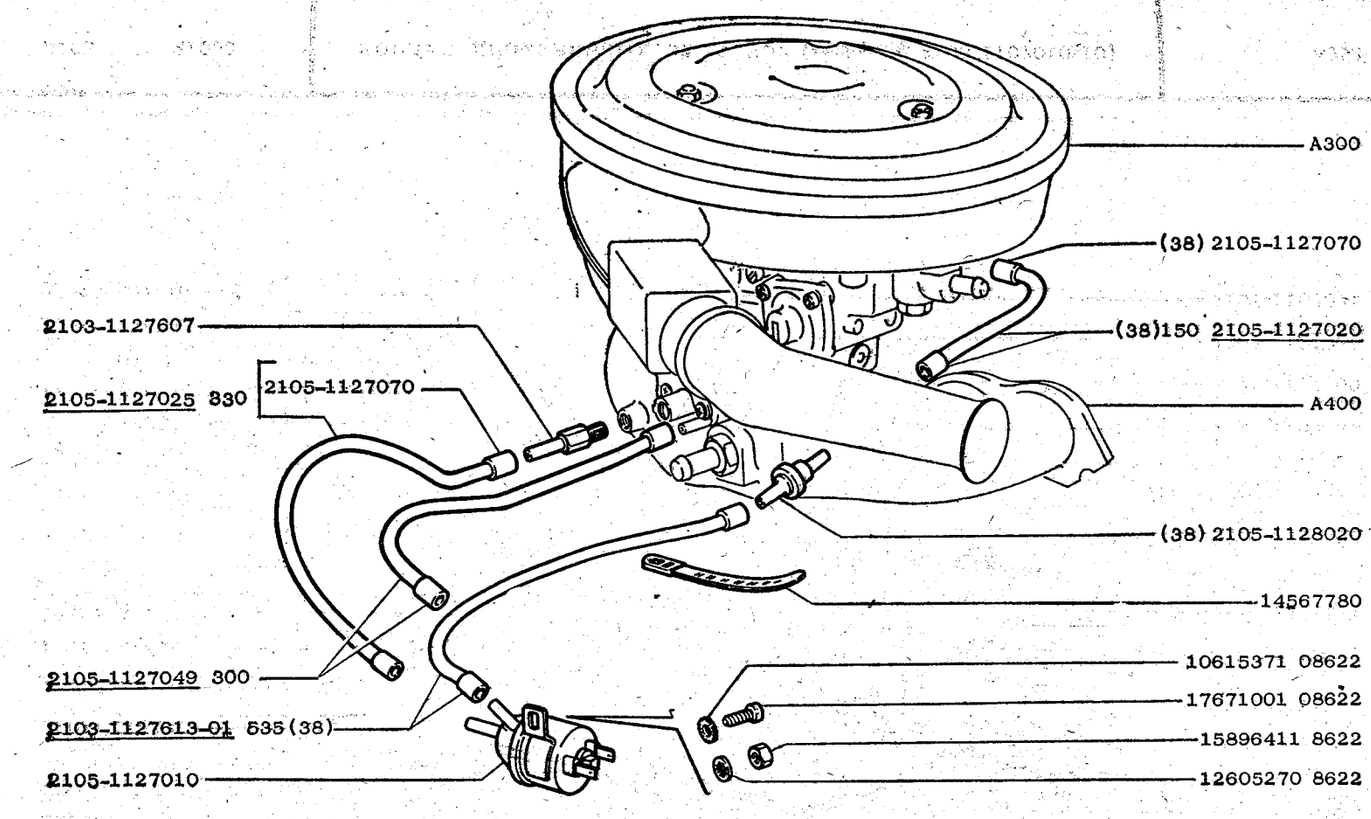

2105 21051 21053	21056 21057 21058	2104 21043 21046 21047	СИСТЕМА УМЕНЬШЕНИЯ ТОКСИЧНОСТИ	А340

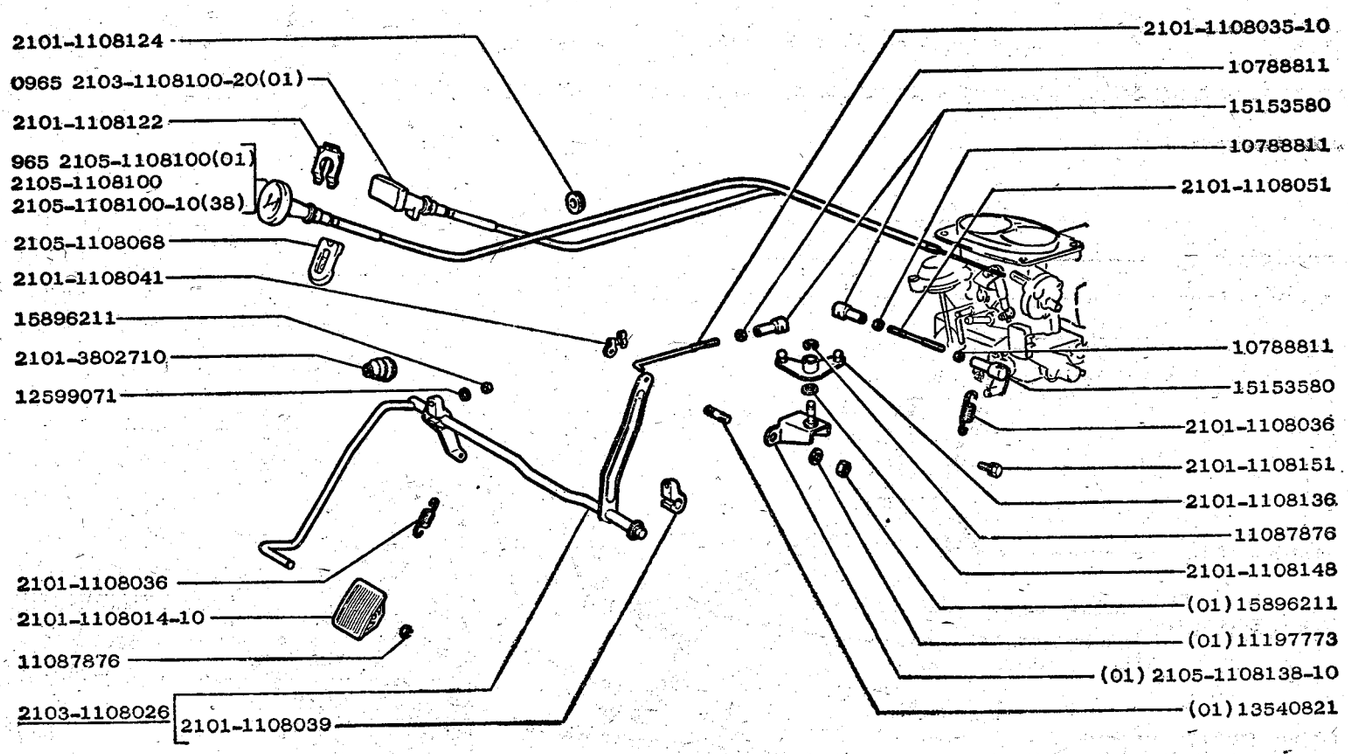

2105 (01) 2104 (01) 21051(01) 21043 21053	ПРИВОД АКСЕЛЕРАТОРА	А350

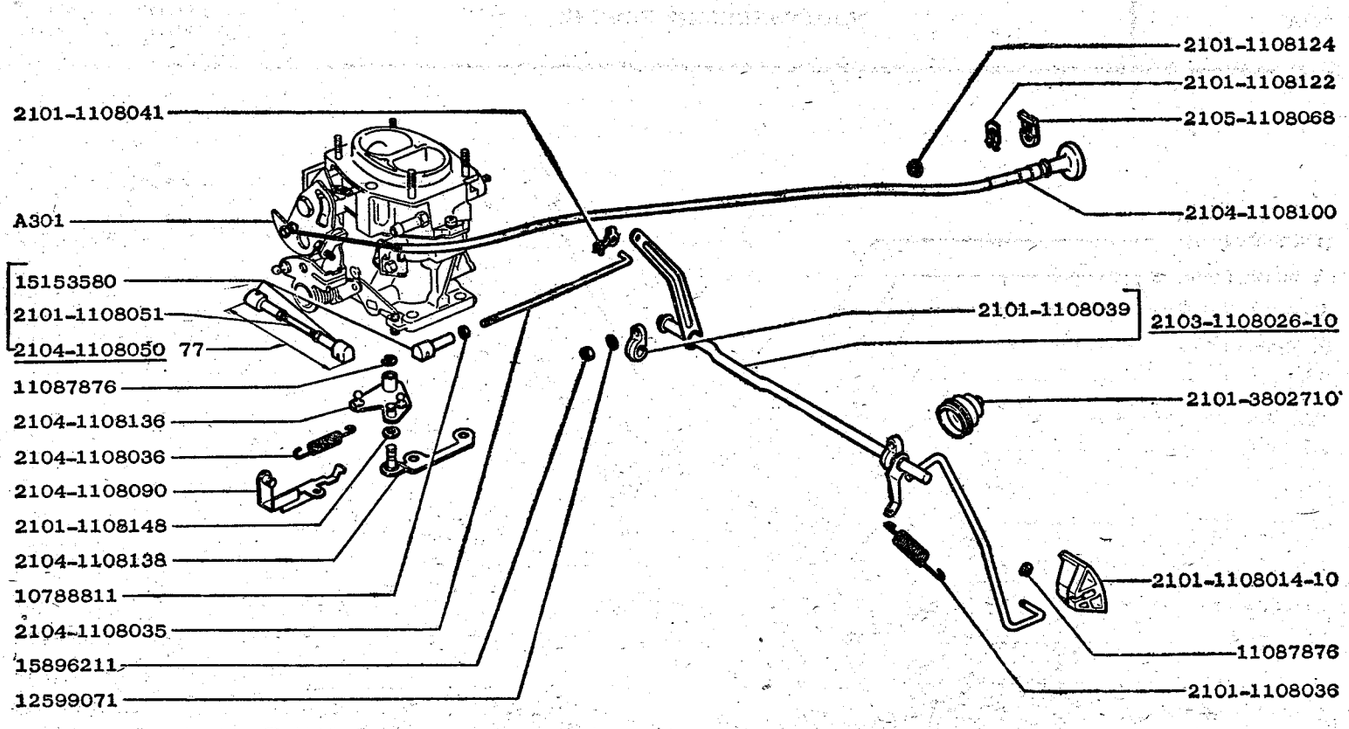

2105 2104	ПРИВОД АКСЕЛЕРАТОРА	А351

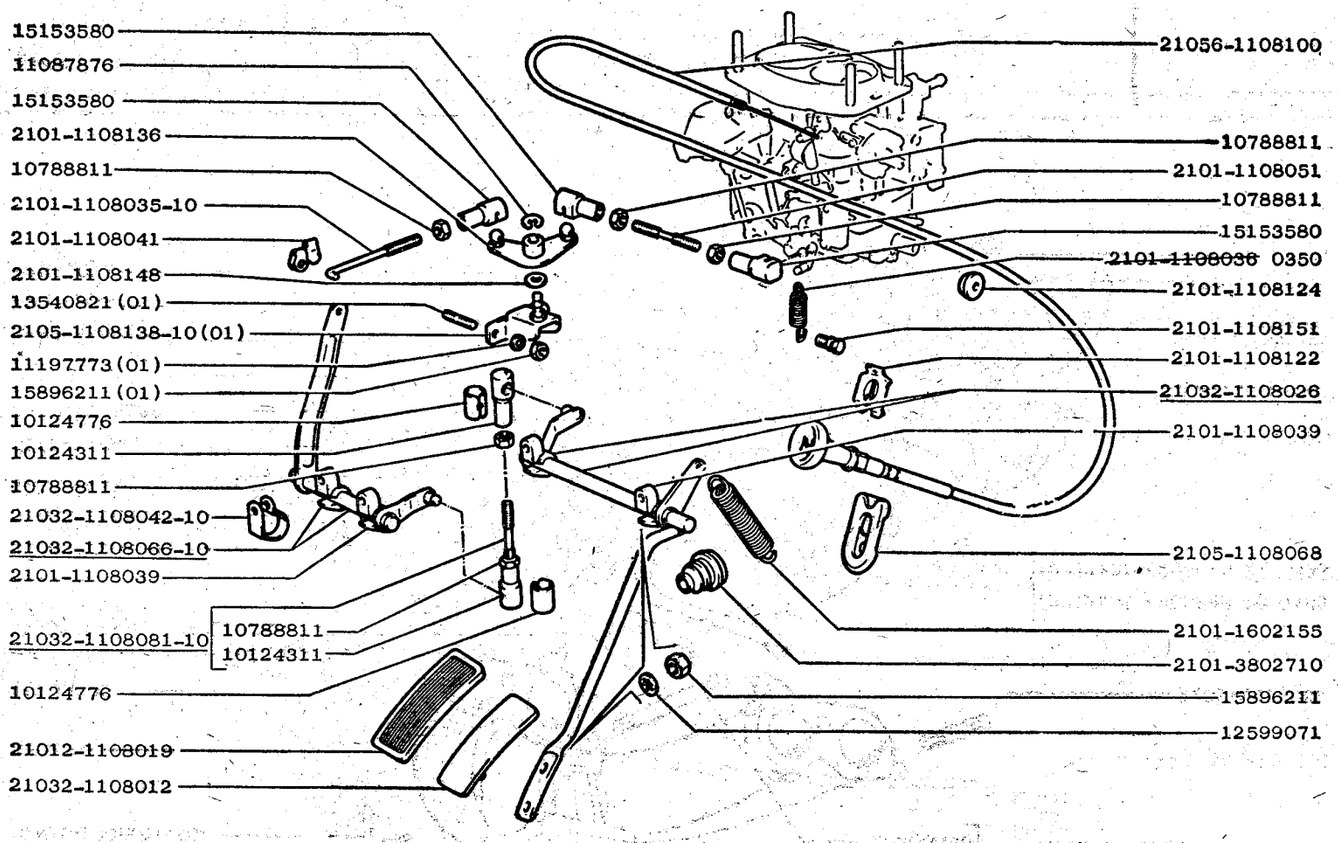

21056(01) 21046(01) 21057 21047 21058(01)	ПРИВОД АКСЕЛЕРАТОРА	А352

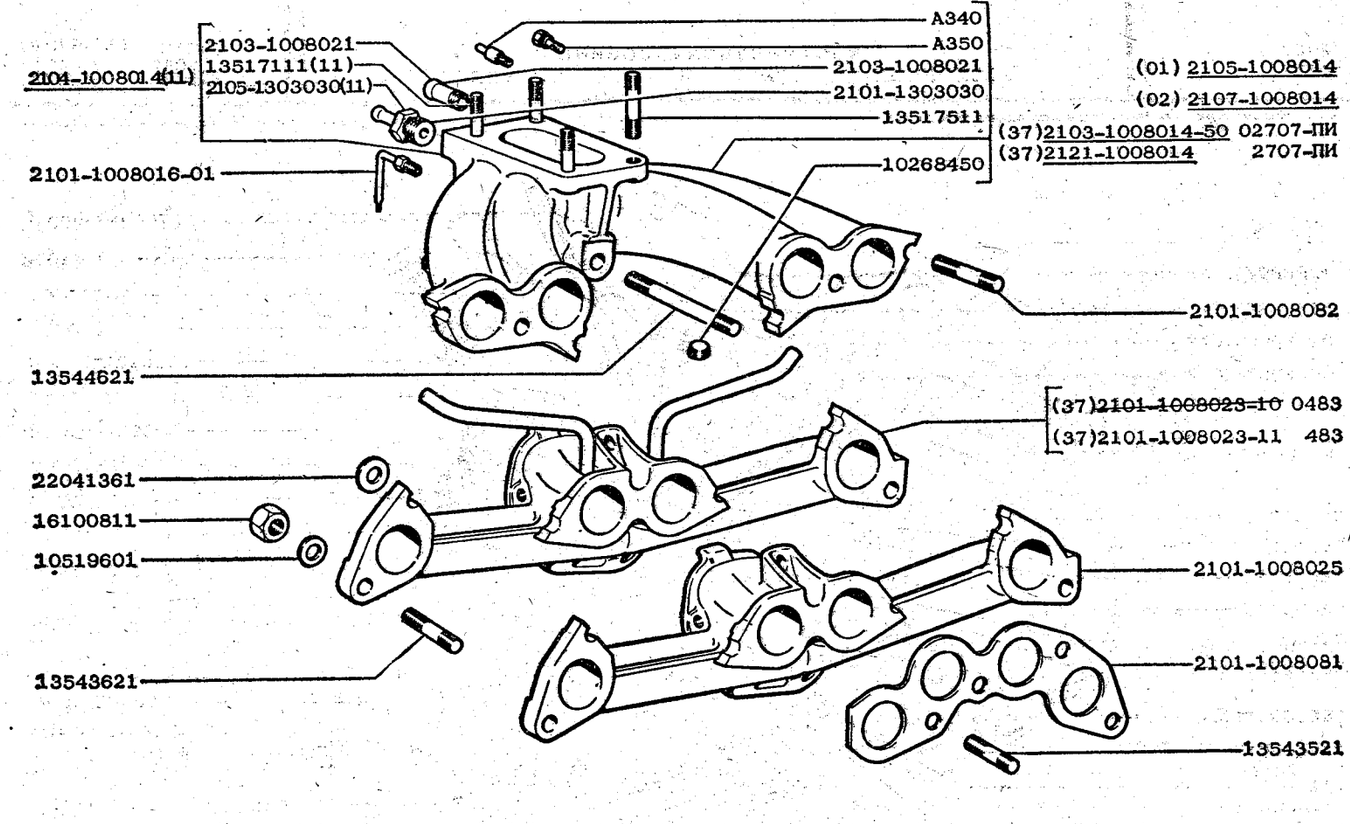

2105 (01) 21056(01) 2104 (01) 21051(01) 21057(02) 21043(02) 21053(02) 21058(02) 21046(01) 21047(02)	ТРУБА ВПУСКНАЯ И ВЫПУСКНОЙ КОЛЛЕКТОР	А400

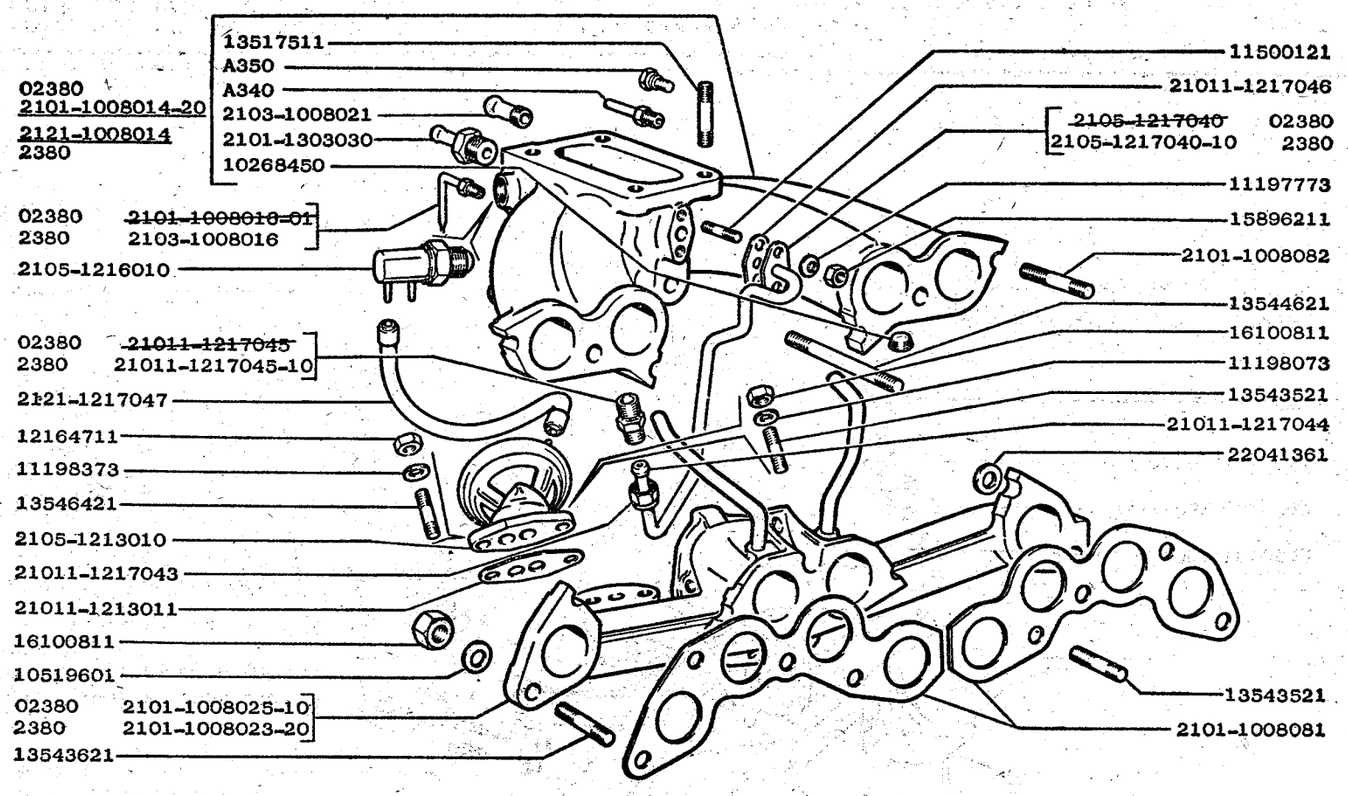

2105 21053 21043	ТРУБА ВПУСКНАЯ И ВЫПУСКНОЙ КОЛЛЕКТОР	A401

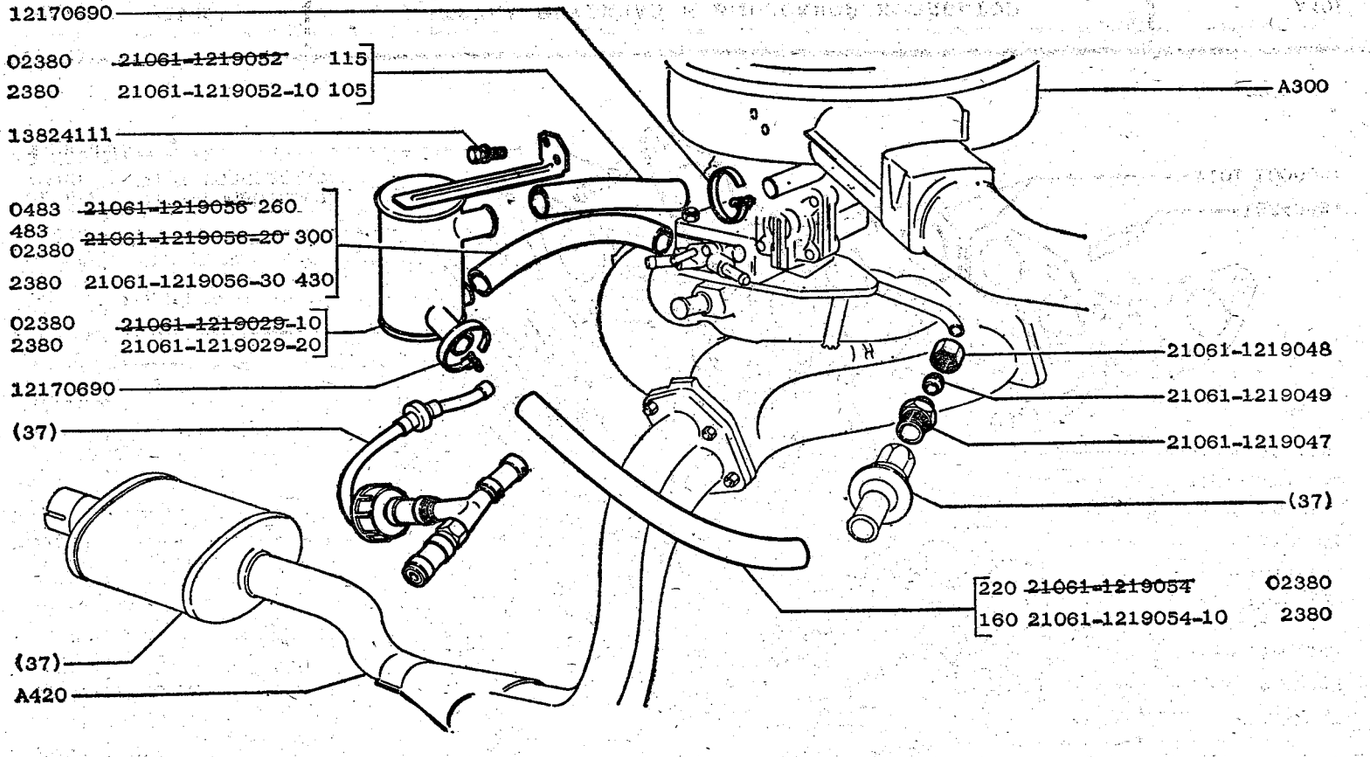

2105 2104 21053 21043	ПУЛЬСАРЫ	A410

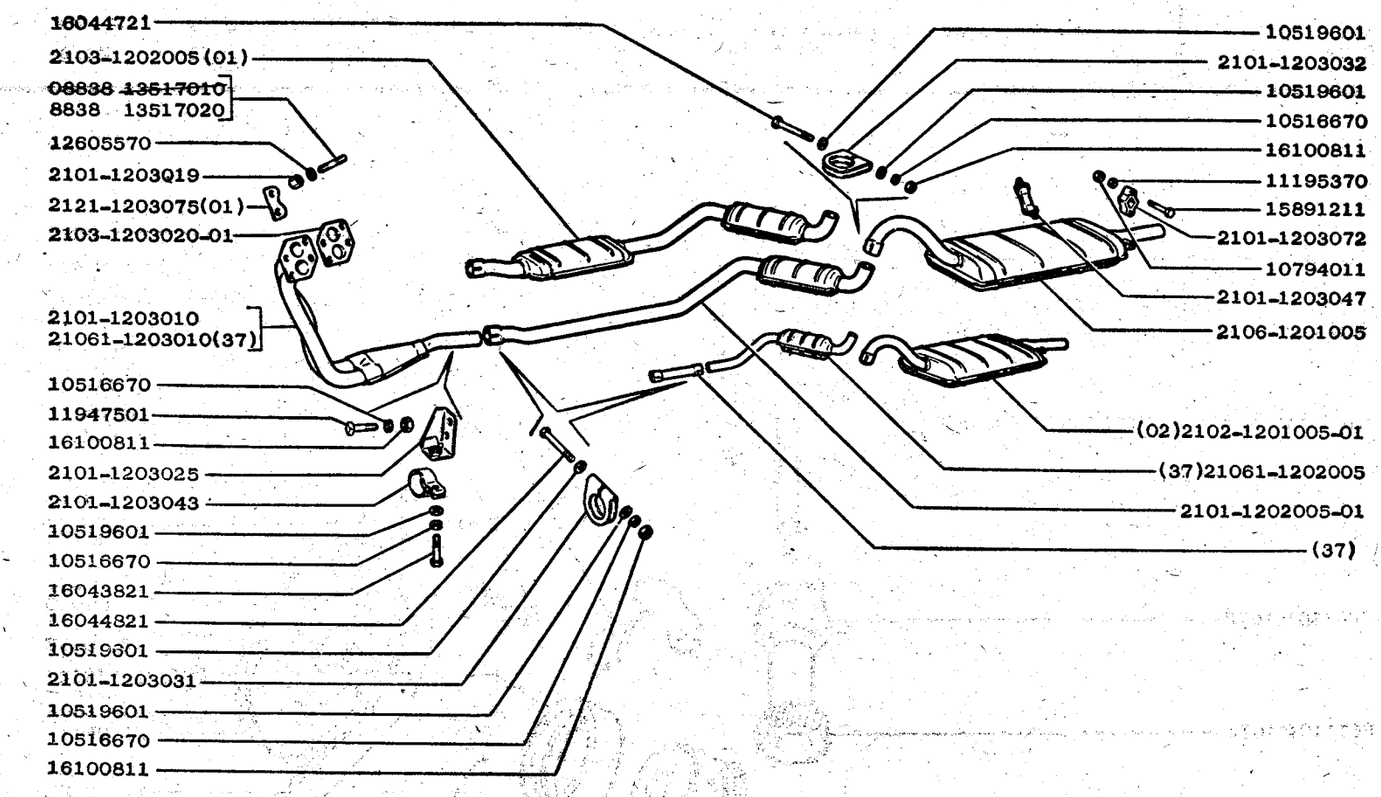

2105 21051 21053(01)	21056 21057(01) 21058	2104 (02) 21043(01)(02) 21046(02) 21047(01)(02)
ТРУБЫ ВЫПУСКНЫЕ И ГЛУШИТЕЛИ		A420

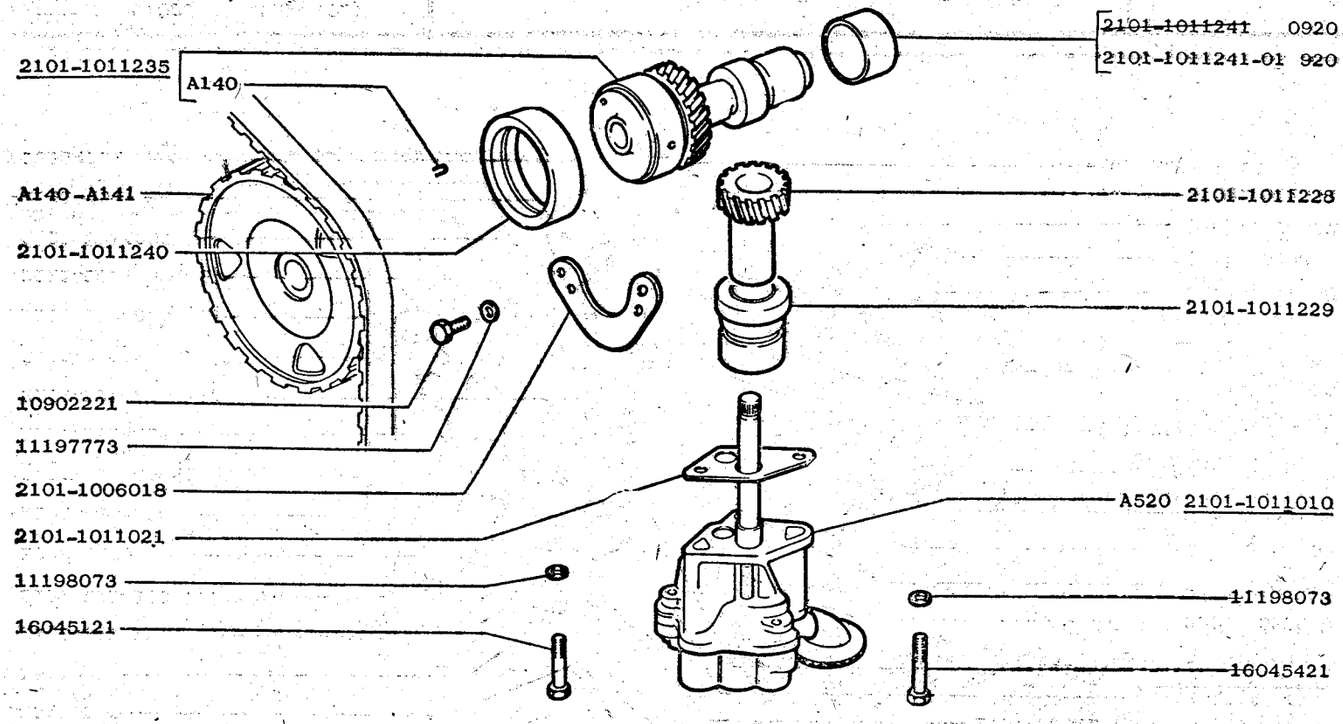

2105 21051 21053	21056 21057 21058	2104 21043 21046 21047
НАСОС МАСЛЯНЫЙ И ПРИВОД		A500

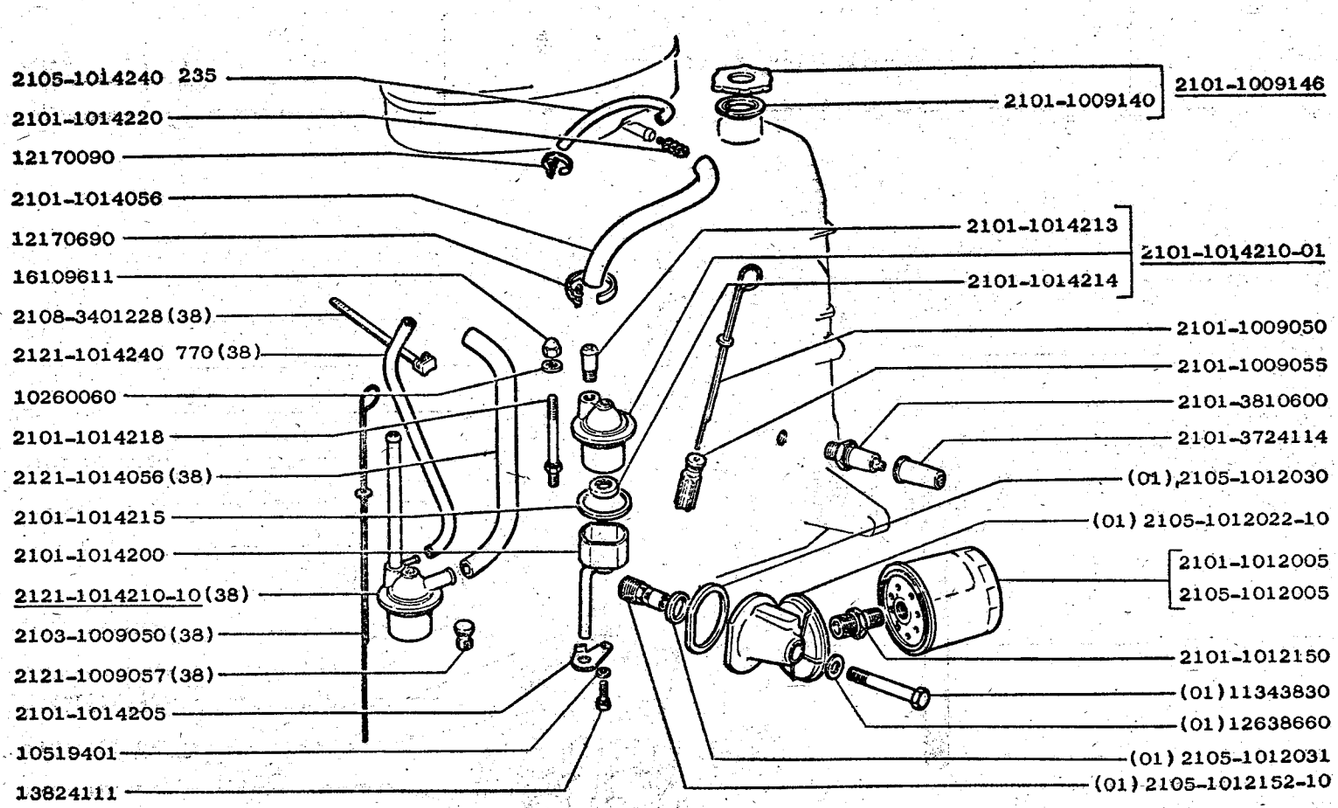

2105 (01) 21056(01) 2104 (01) 21051 21057 21043 21053 21058 21046(01) 21047	МАСЛООТДЕЛИТЕЛЬ И ФИЛЬТР МАСЛЯНЫЙ	A510

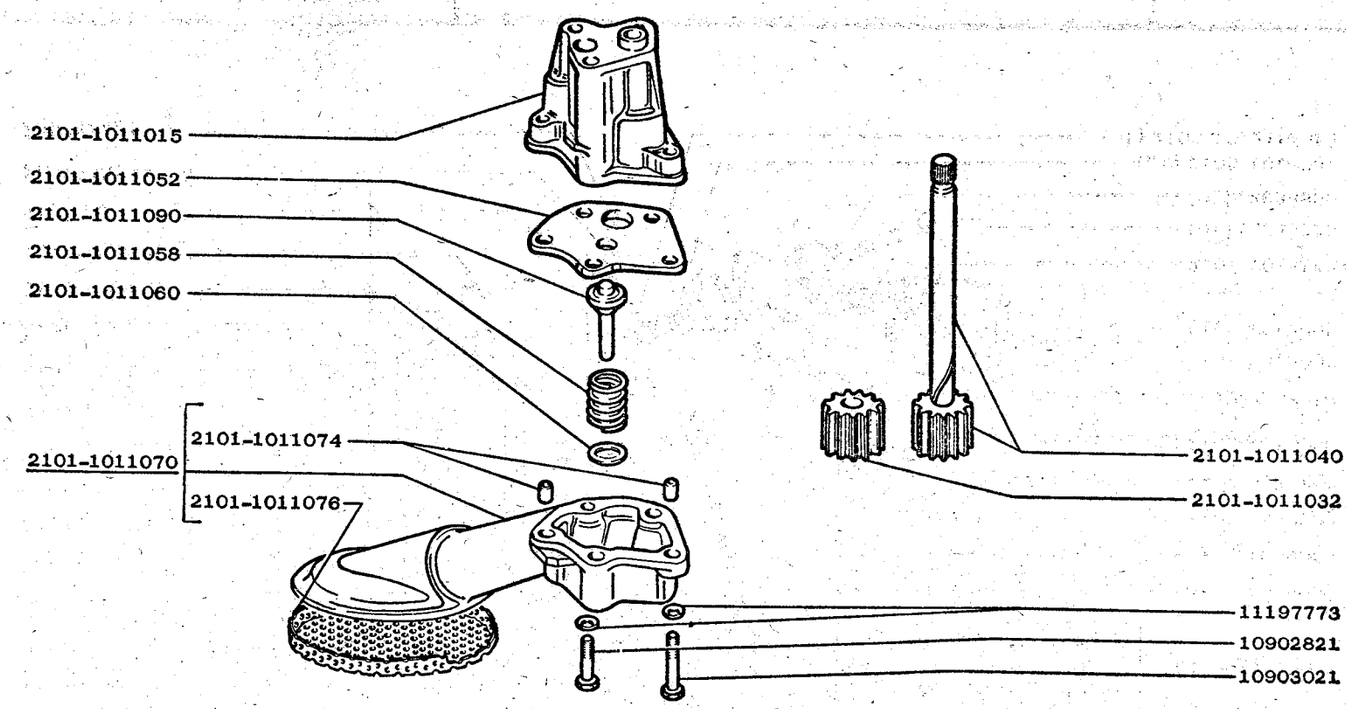

2105 21056 2104 21051 21057 21043 21053 21058 21046 21047	НАСОС МАСЛЯНЫЙ	A520

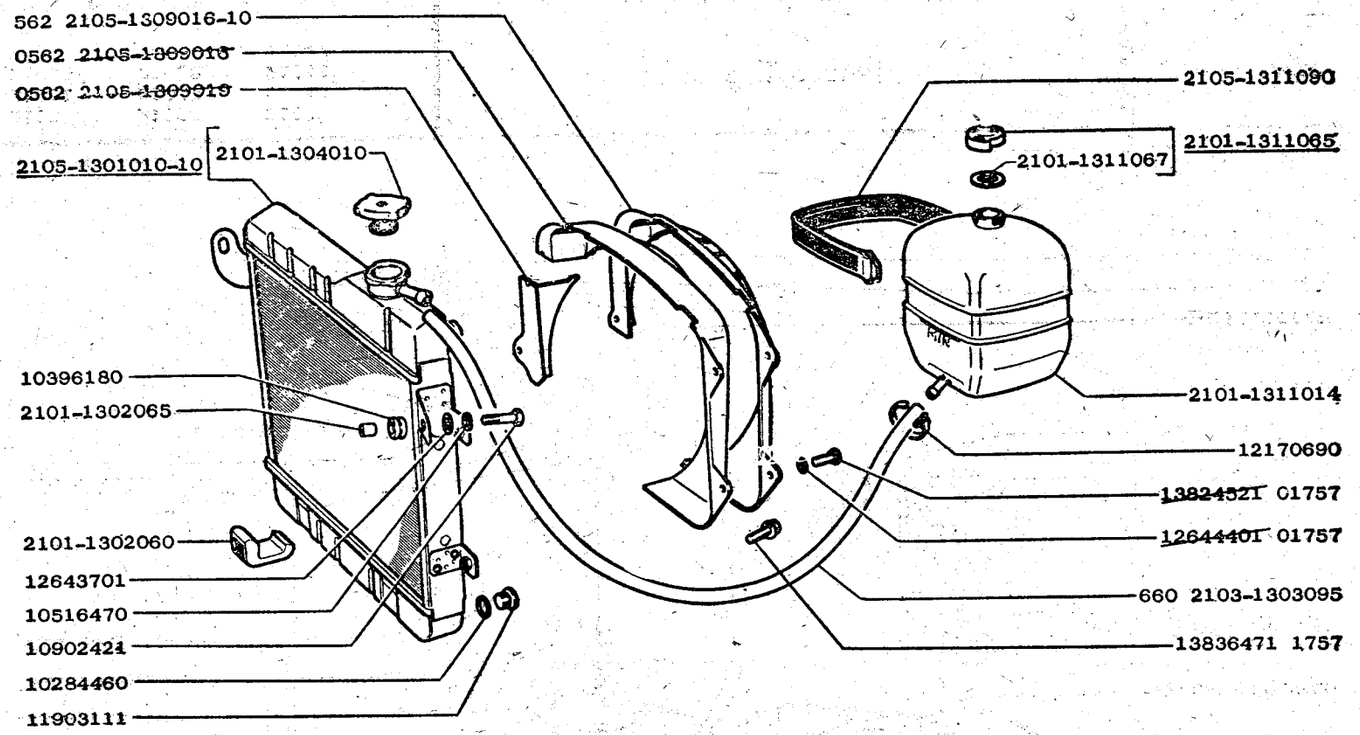

2105 21051 21053 21056 21057 21058	РАДИАТОР	А600

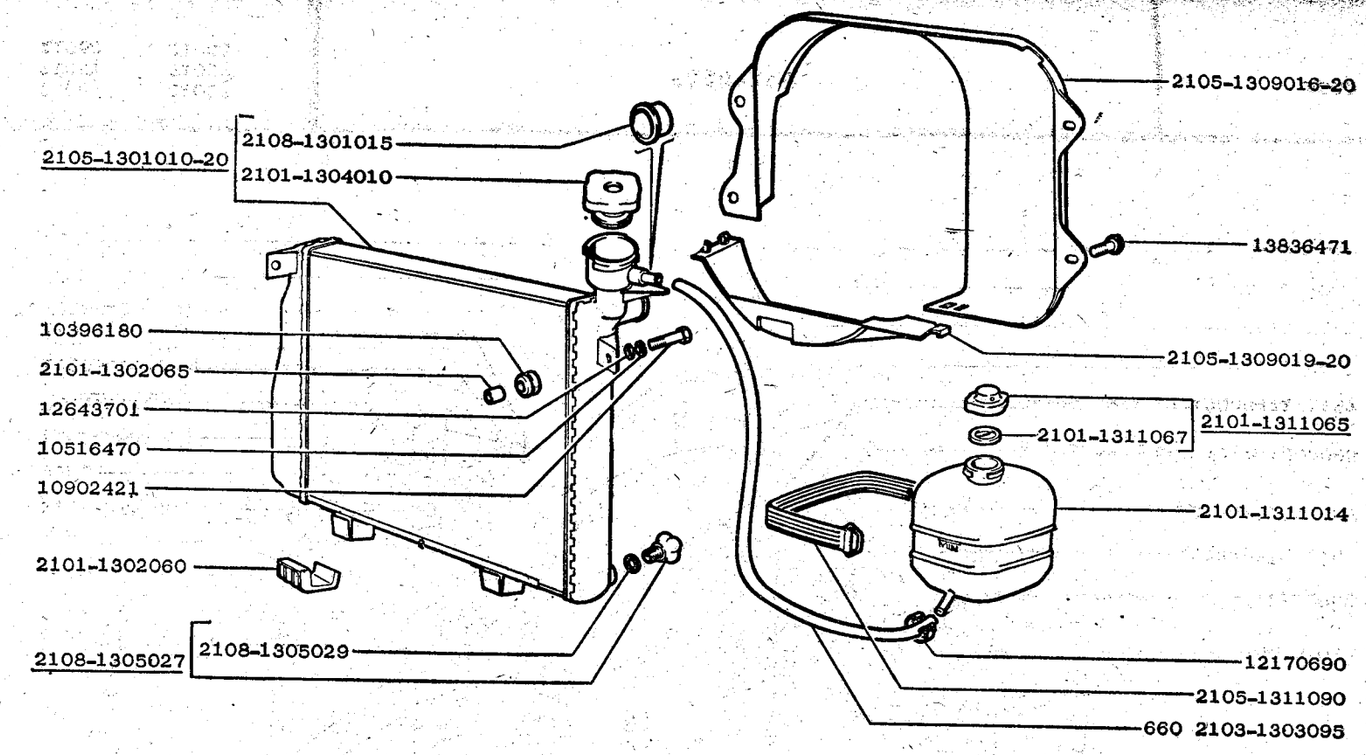

2105 21051 21053	21056 21057 21058	2104 21043 21046 21047	РАДИАТОР	А601

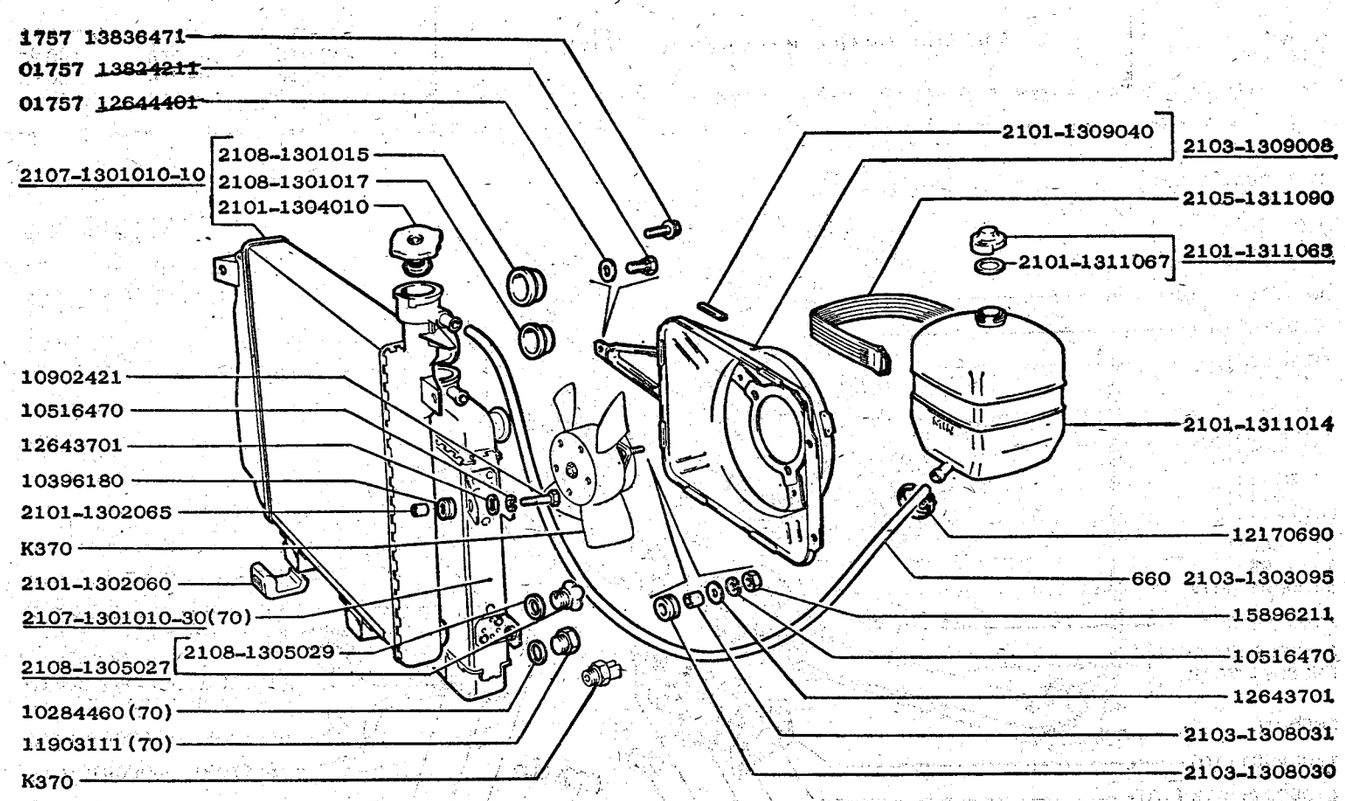

2105 21043 21053	РАДИАТОР	А602

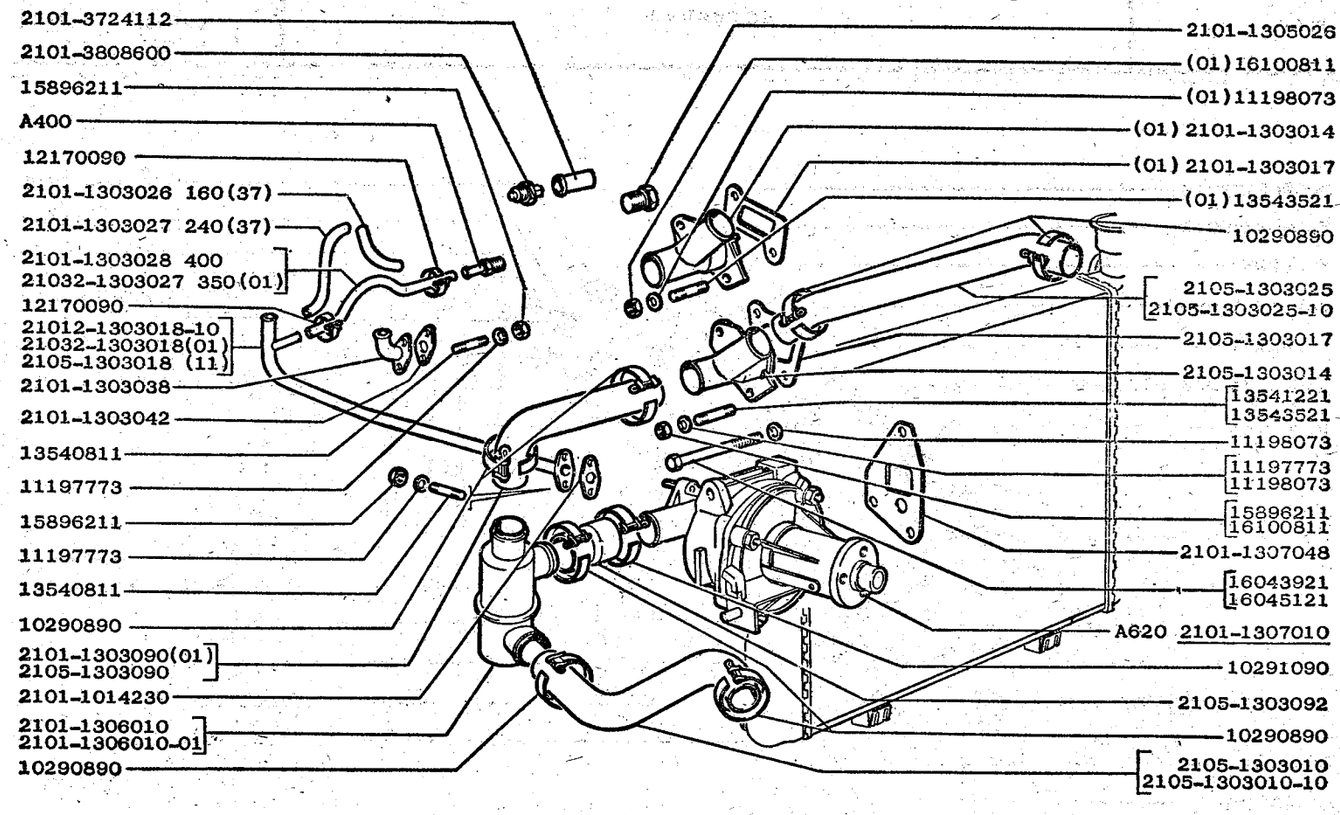

2105 21056 2104 21051 21057(01) 21043(01) 21053(01) 21058 21046 21047(01)	НАСОС ВОДЯНОЙ И ТРУБОПРОВОДЫ	А610

A620

НАСОС ВОДЯНОЙ

2105
21051
21053

2104
21043
21046
21047

21056
21057
21058

2105 21051 21053	21056 21057 21058	2104 21043 21046 21047	ПРИВОД ВОДЯНОГО НАСОСА	A630

2105 21053	2104 21043	ПРИВОД ВОДЯНОГО НАСОСА	A631

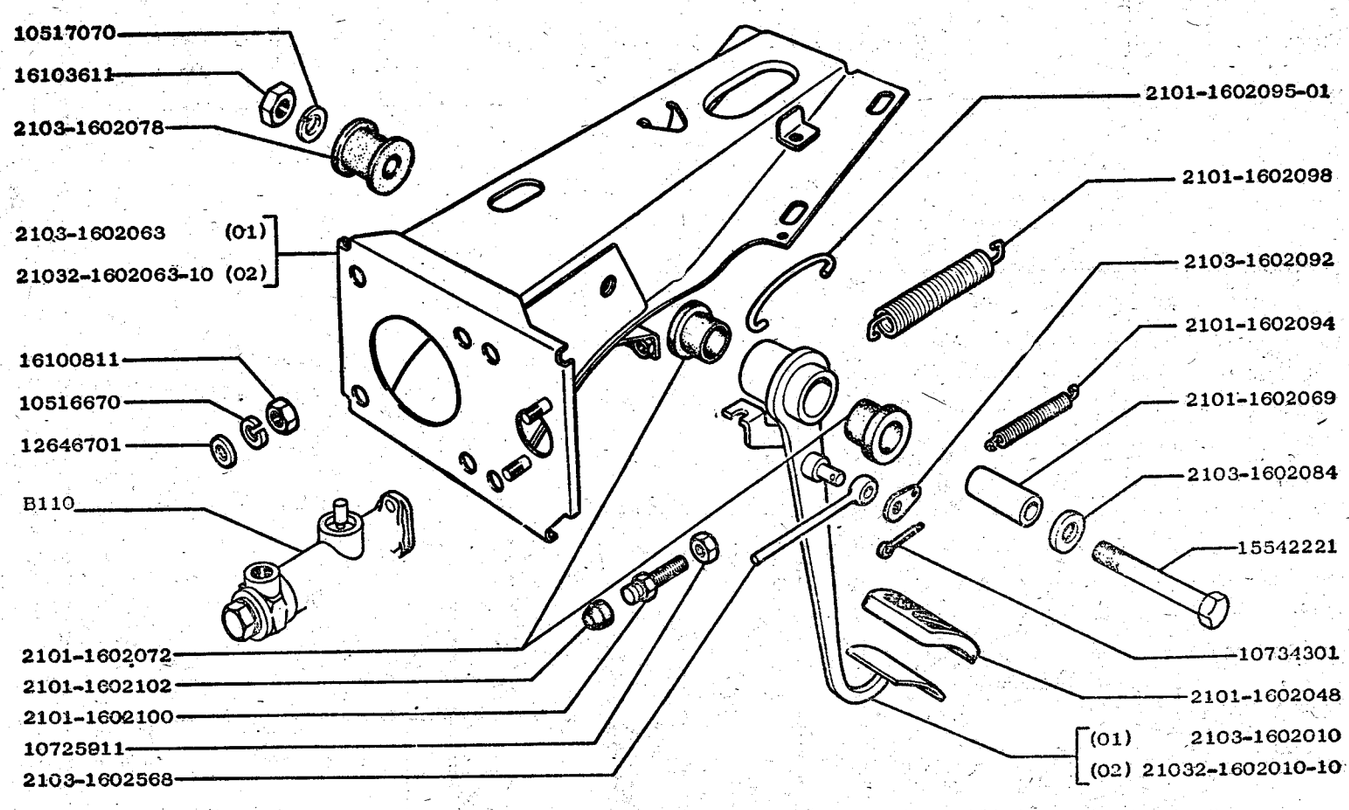

2105 (01) 21056(02) 2104 (01) 21051(01) 21057(02) 21043(01) 21053(01) 21058(02) 21046(02) 21047(02)	МЕХАНИЗМ УПРАВЛЕНИЯ СЦЕПЛЕНИЕМ	B100

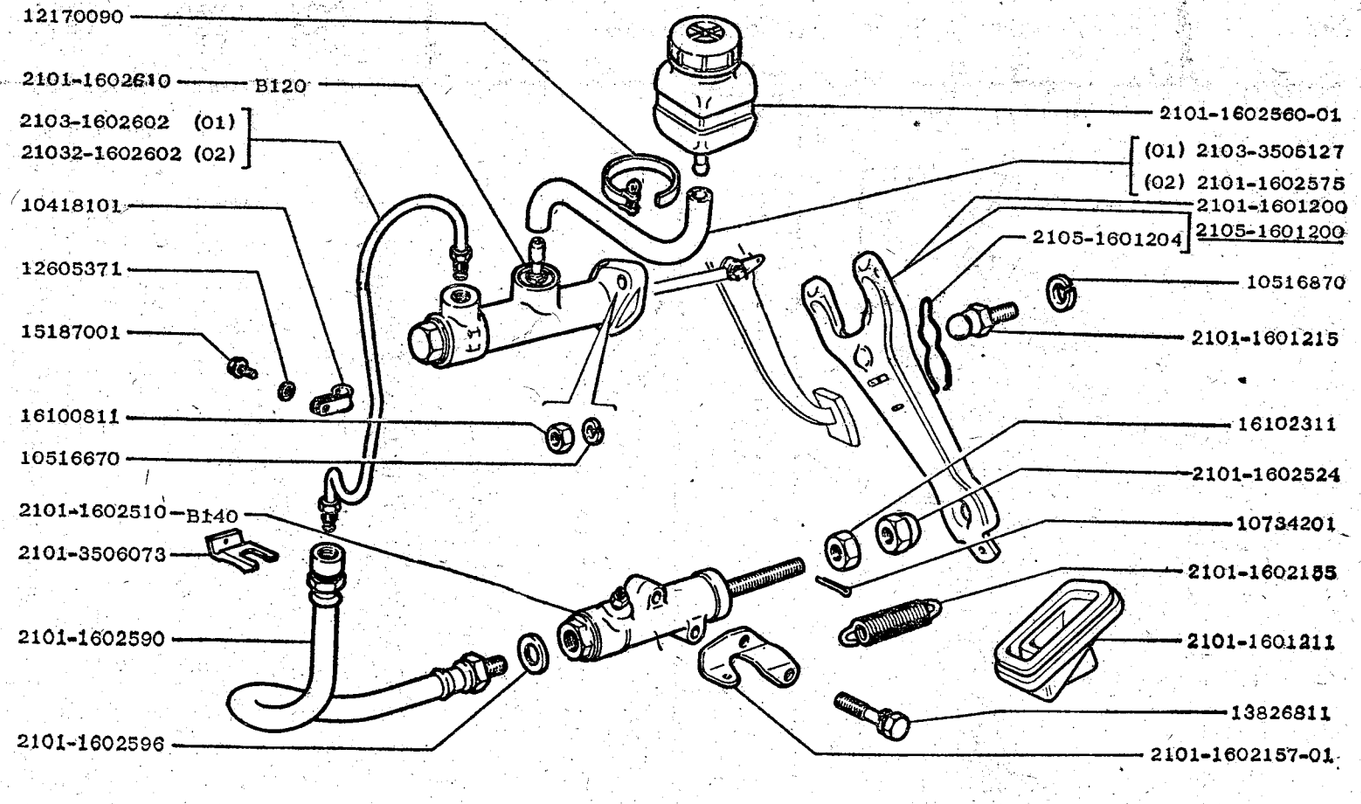

2105 (01) 21056(02) 2104 (01) 21051(01) 21057(02) 21043(01) 21053(01) 21058(02) 21046(02) 21047(02)	ПРИВОД СЦЕПЛЕНИЯ	B110

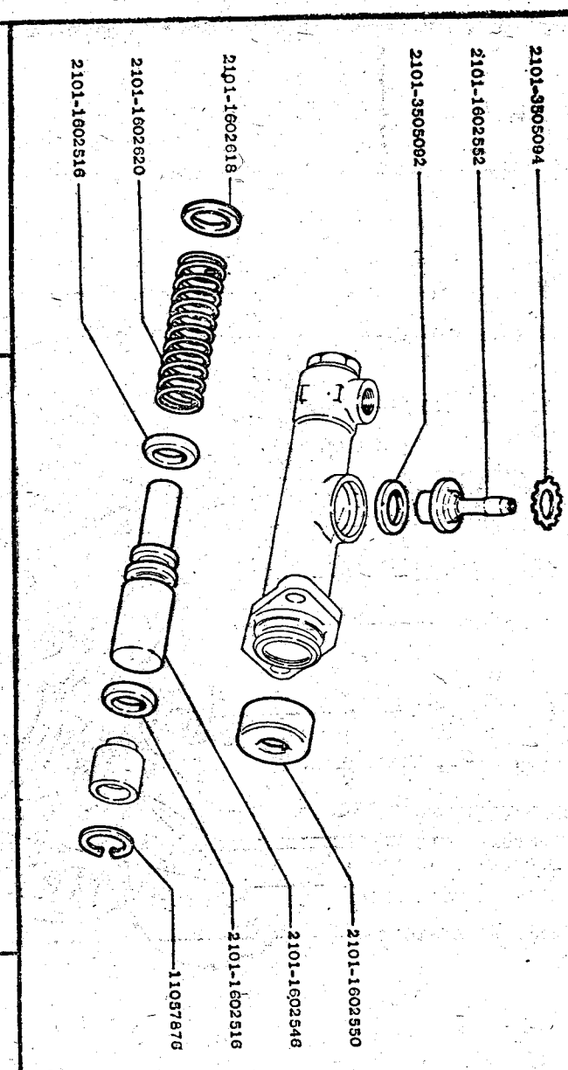

ЦИЛИНДР ГЛАВНЫЙ СЦЕПЛЕНИЯ

2105	21056	2104
21051	21057	21043
21053	21058	21046
		21047

B120

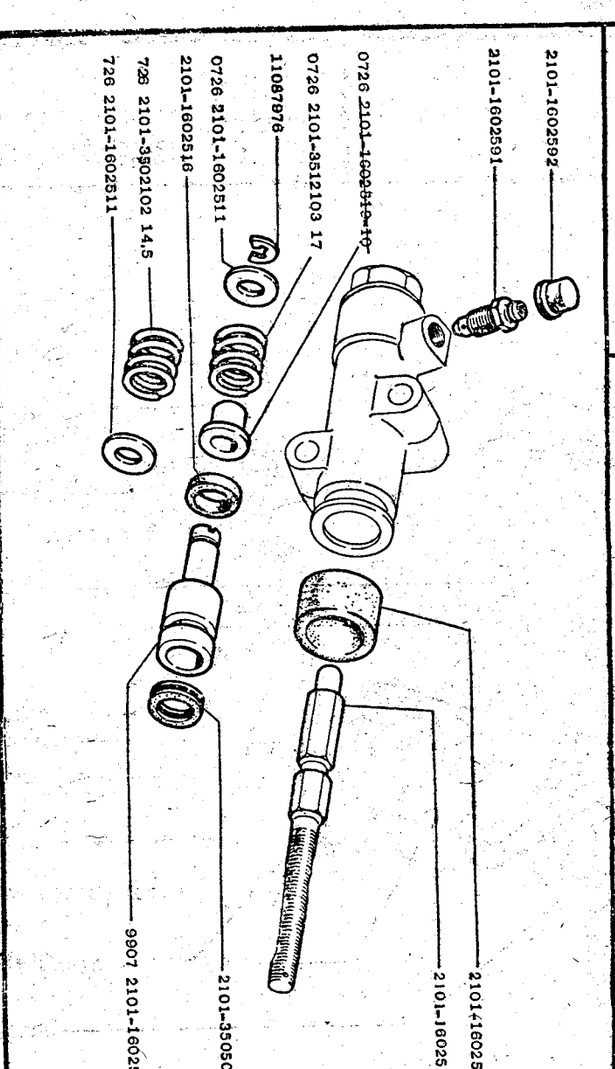

ЦИЛИНДР ПРИВОДА ВЫКЛЮЧЕНИЯ СЦЕПЛЕНИЯ

2105	21056	2104
21051	21057	21043
21053	21058	21046
		21047

B130

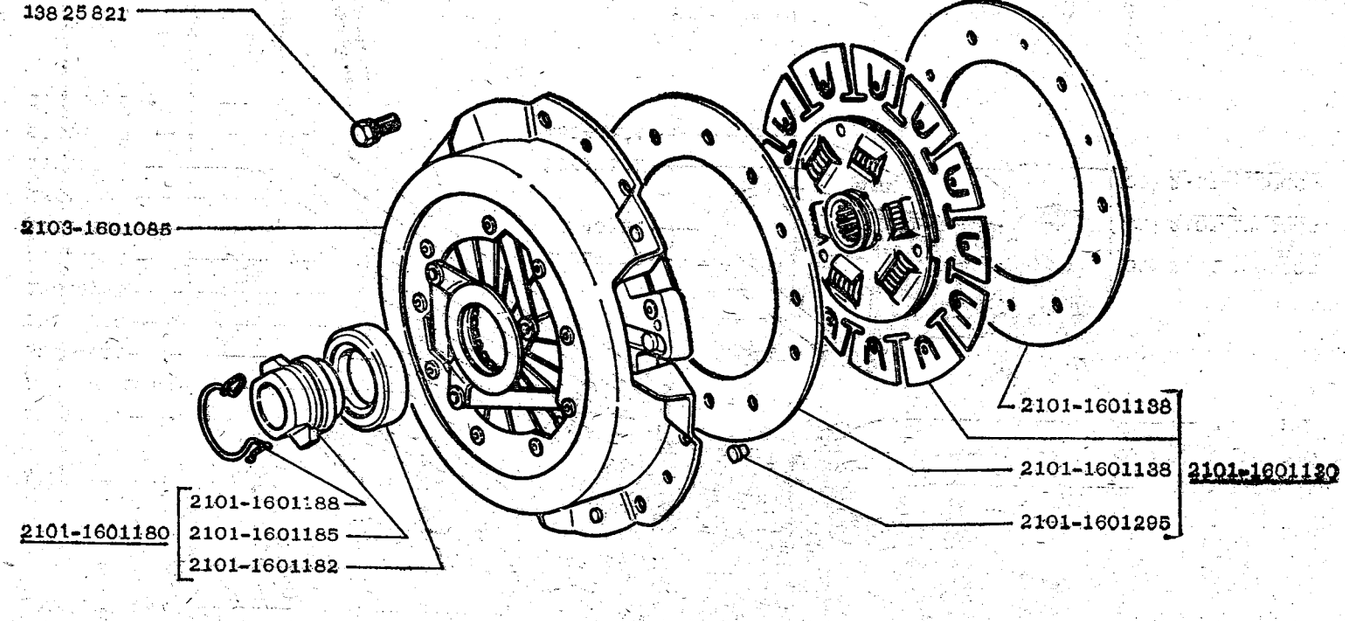

СЦЕПЛЕНИЕ

2105	21056	2104
21051	21057	21043
21053	21058	21046
		21047

B140

4*

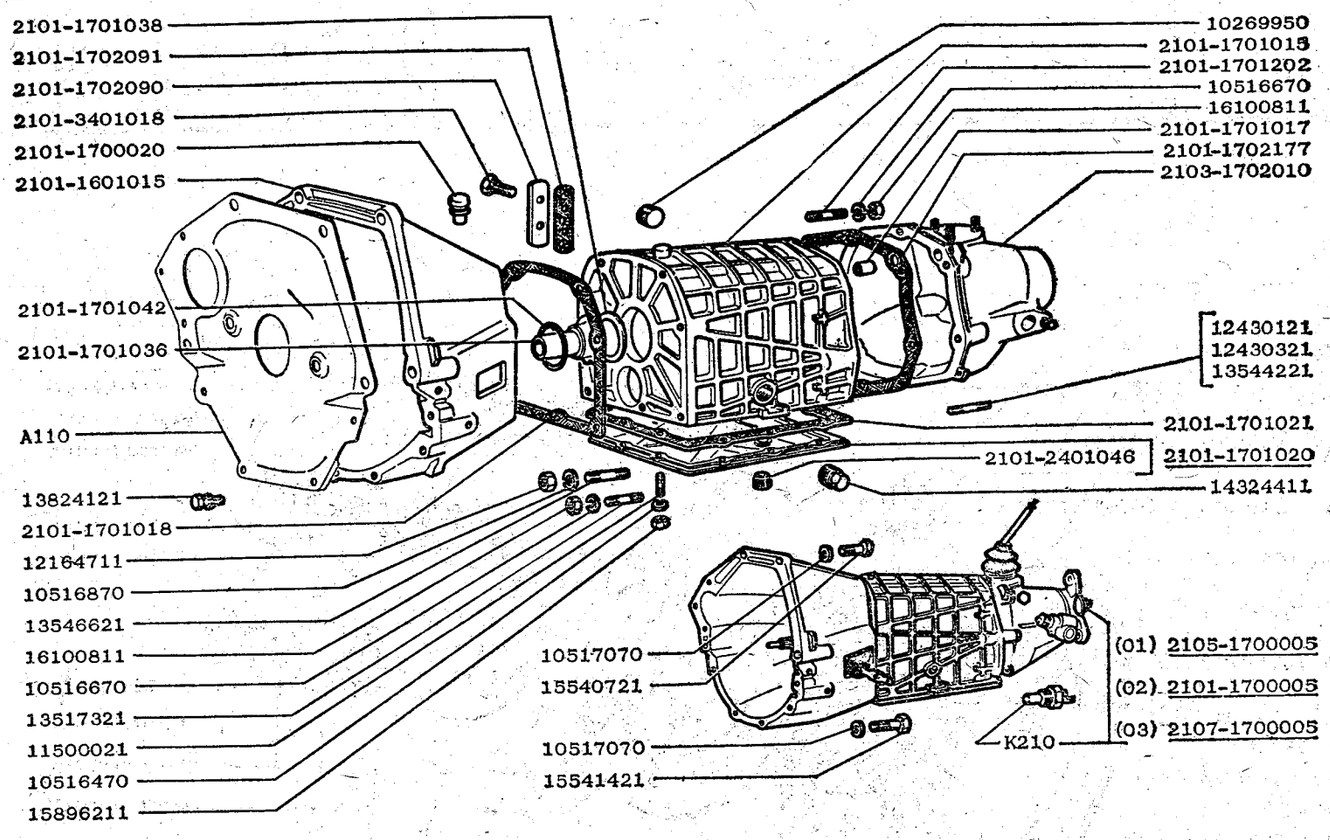

2105 (03) 21056(03) 2104 (01) 21051(01) 21057(03) 21043(03) 21053(03) 21058(02) 21046(01) 21047 (03)	КОРОБКА ПЕРЕДАЧ	В200

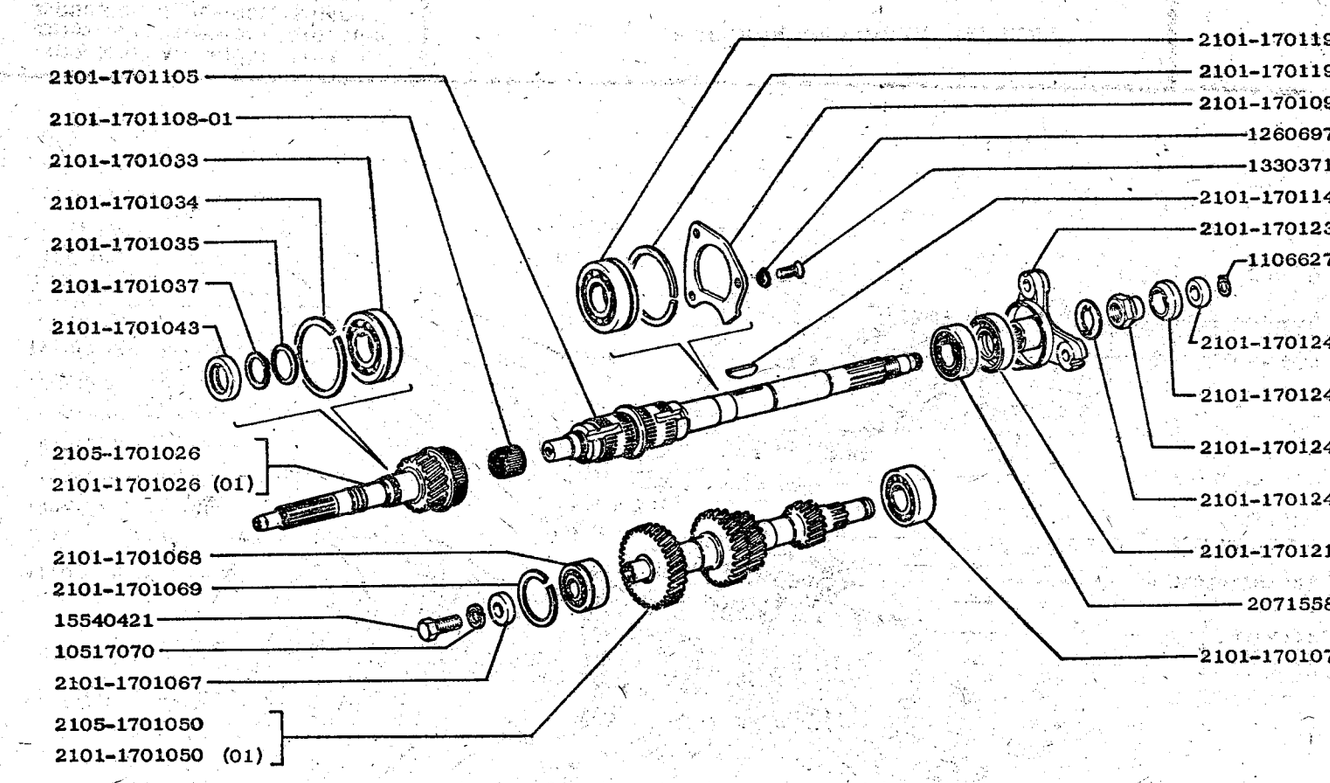

2105 21051 21053	21056 21057 21058(01)	2104 21043 21046 21047	ВАЛЫ КОРОБКИ ПЕРЕДАЧ	В210

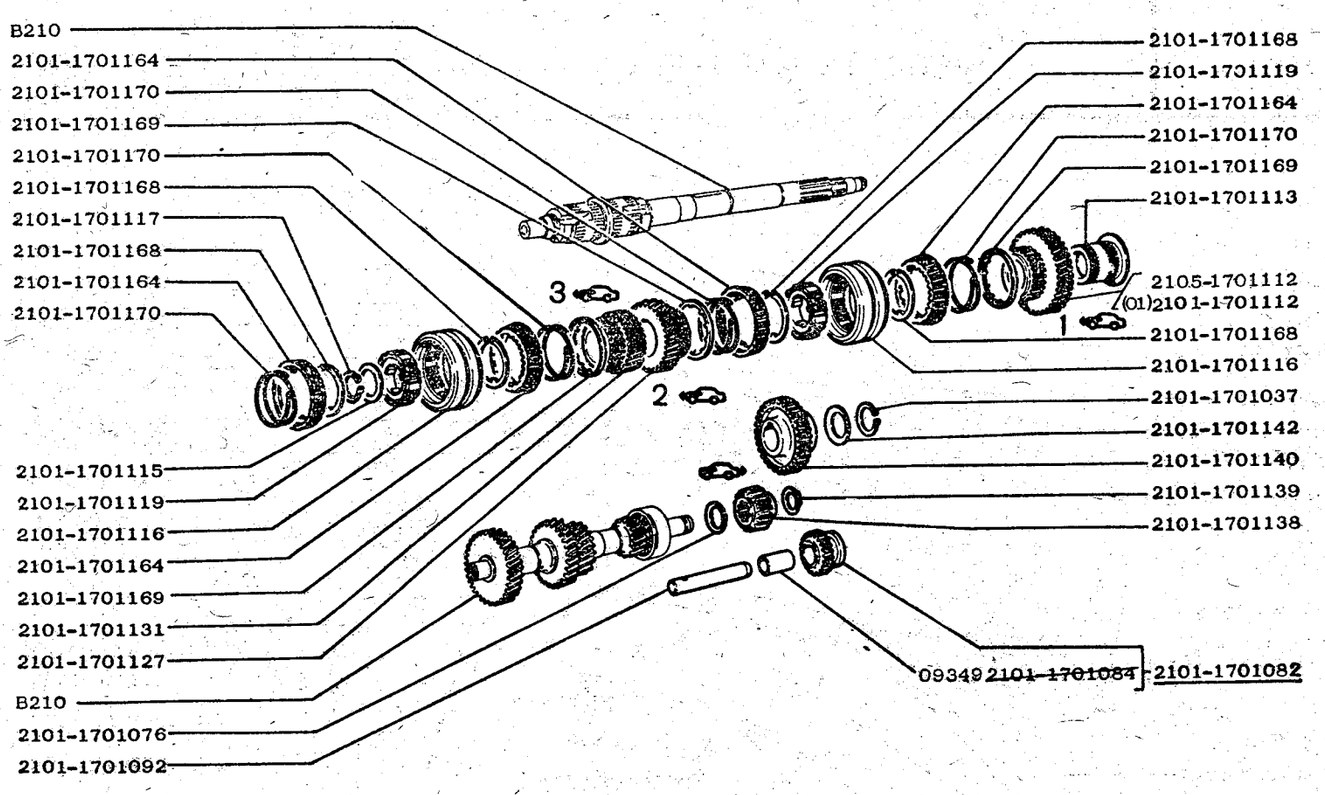

2105 21051 21053	21056 21057 21058 (01)	2104 21043 21046 21047	ЗУБЧАТЫЕ КОЛЕСА КОРОБКИ ПЕРЕДАЧ	B220

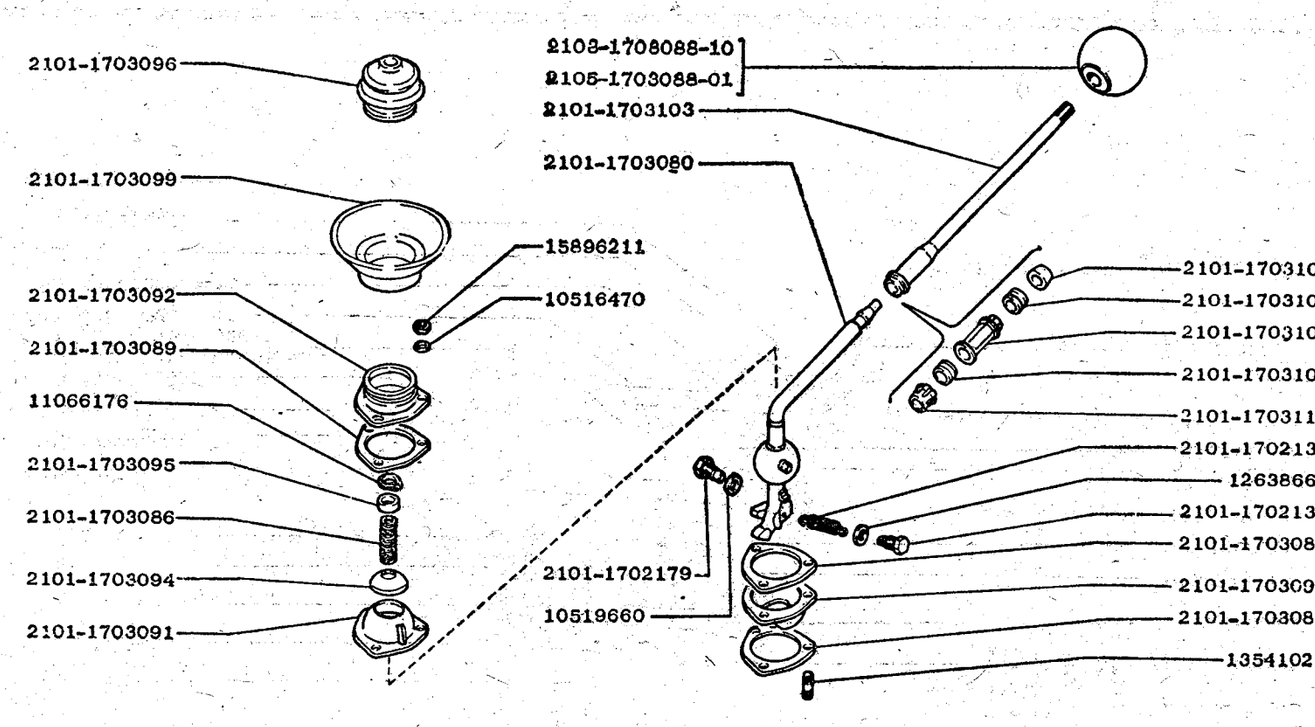

2105 21051 21053	21056 21057 21058	2104 21043 21046 21047	ПРИВОД МЕХАНИЗМА ПЕРЕКЛЮЧЕНИЯ ПЕРЕДАЧ	B230

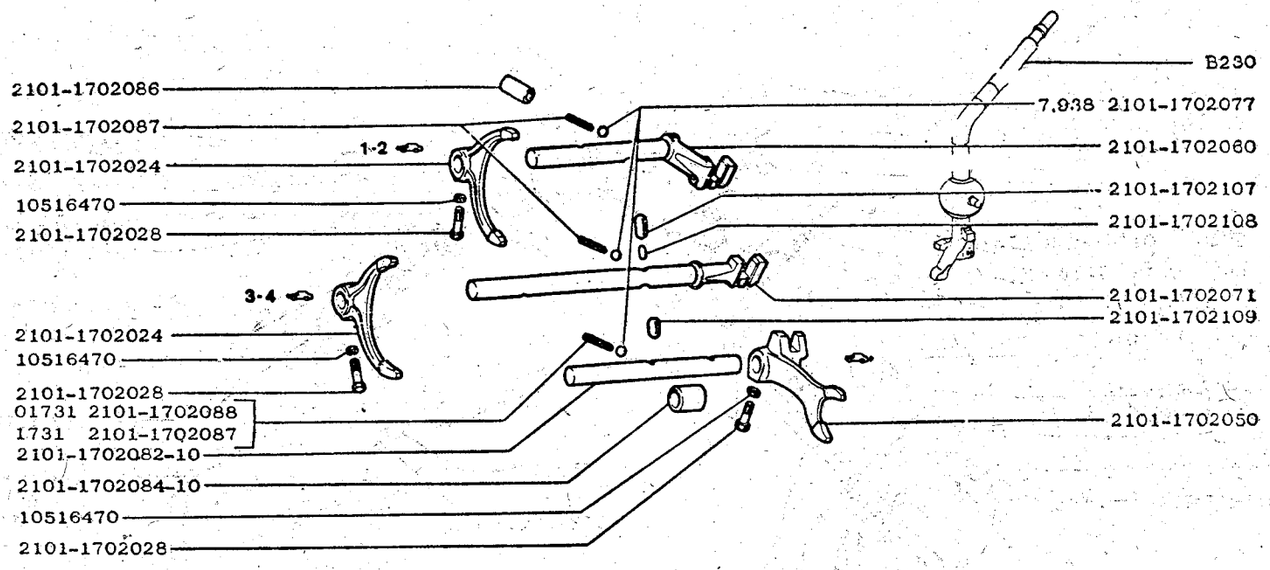

2105 21051 21053	21056 21057 21058	2104 21043 21046 21047	МЕХАНИЗМ ПЕРЕКЛЮЧЕНИЯ ПЕРЕДАЧ	

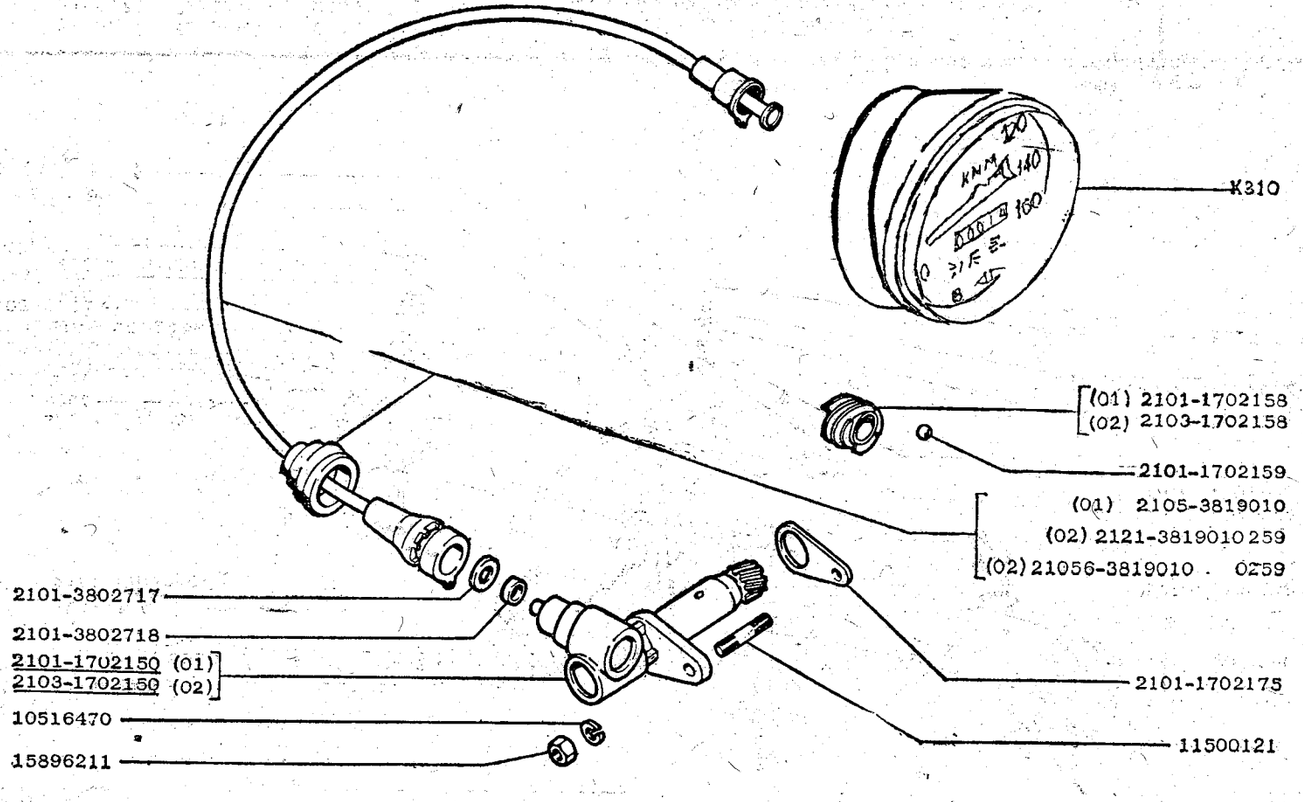

2105 (02) 21051(01) 21053(02)	21056(02) 21057(02) 21058(01)	2104 (01) 21043(02) 21046(01) 21047(02)	ПРИВОД СПИДОМЕТРА.	B250

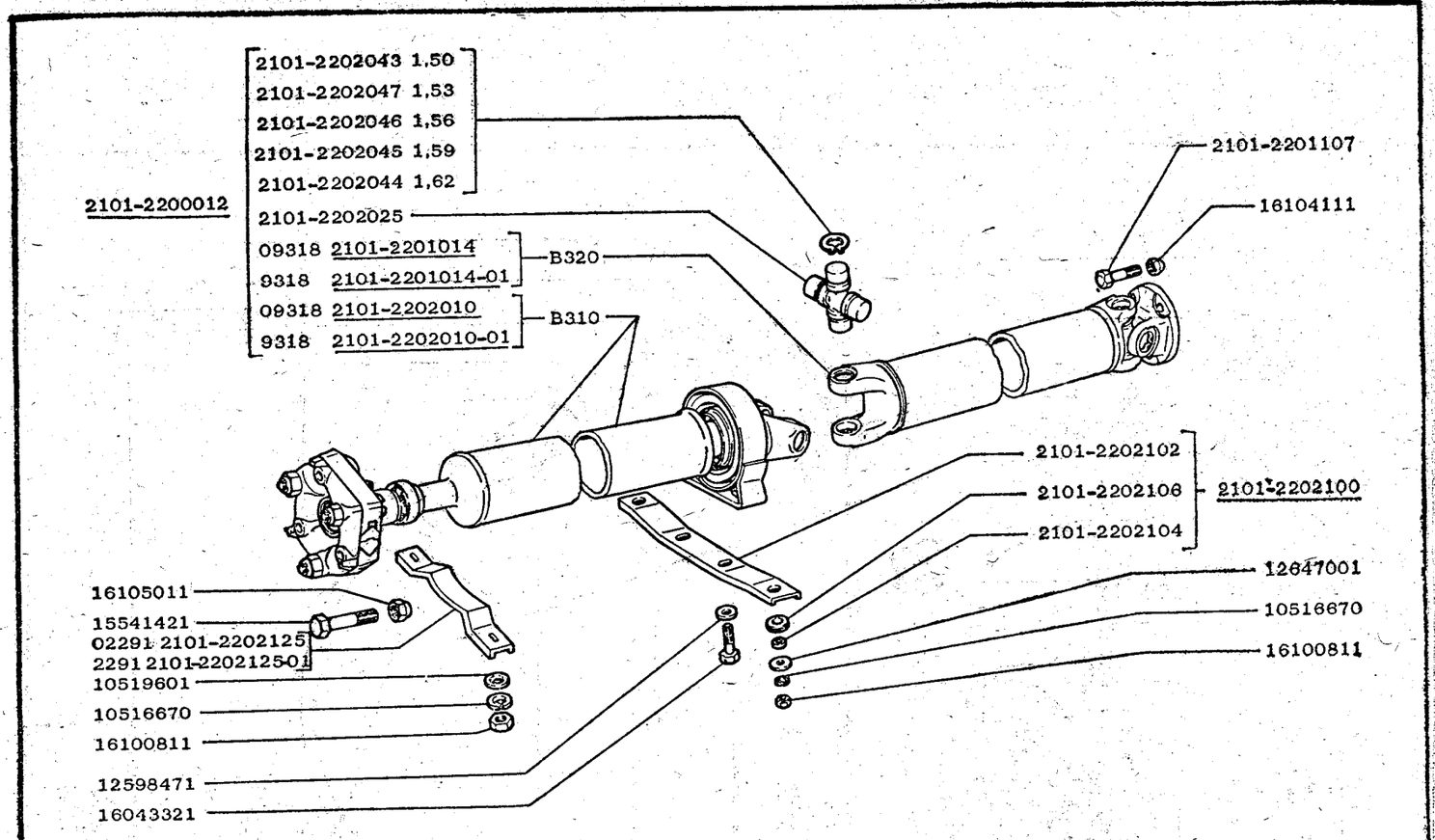

2105 21056 2104 21051 21057 21043 21053 21058 21046 21047	ПЕРЕДАЧА КАРДАННАЯ	B300

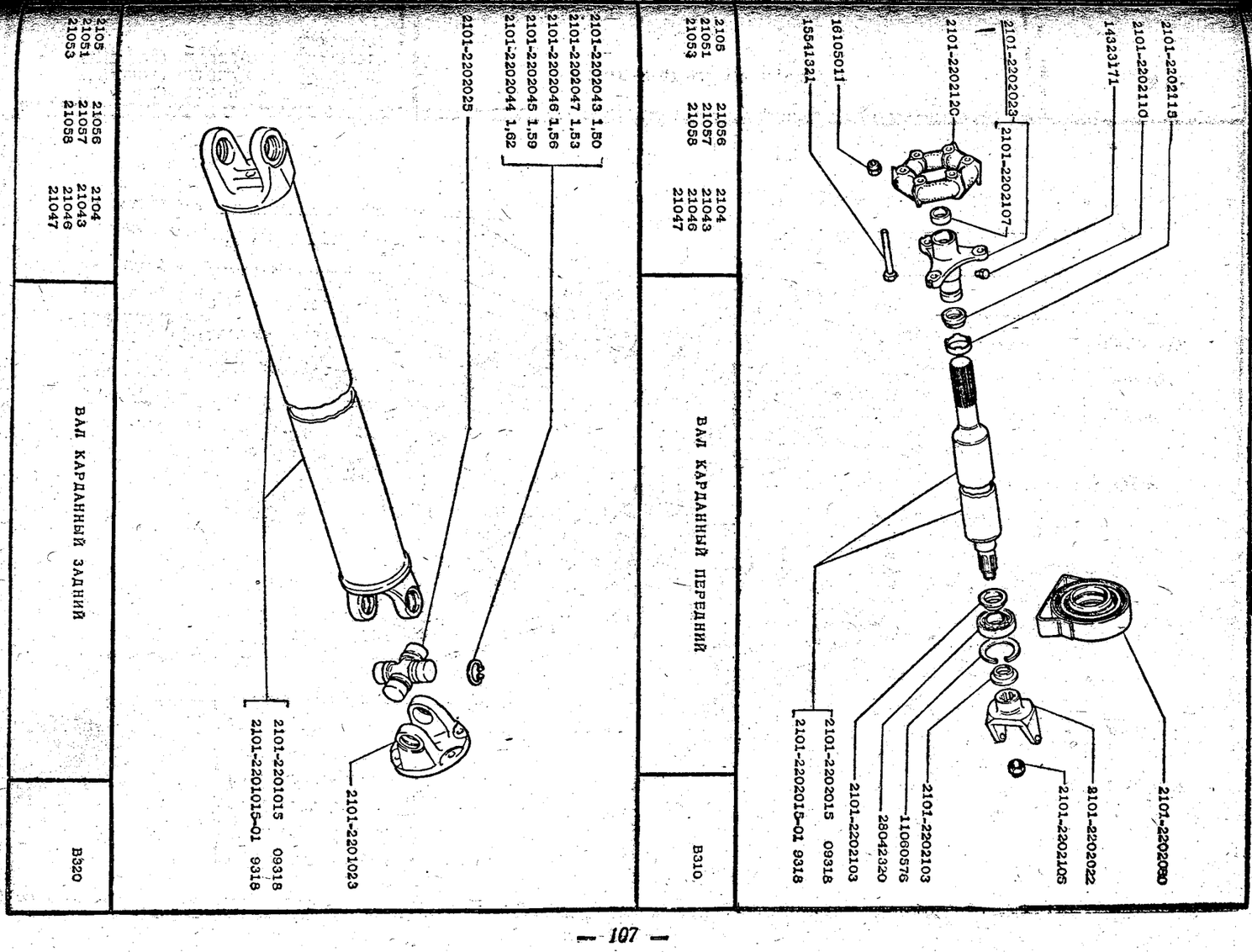

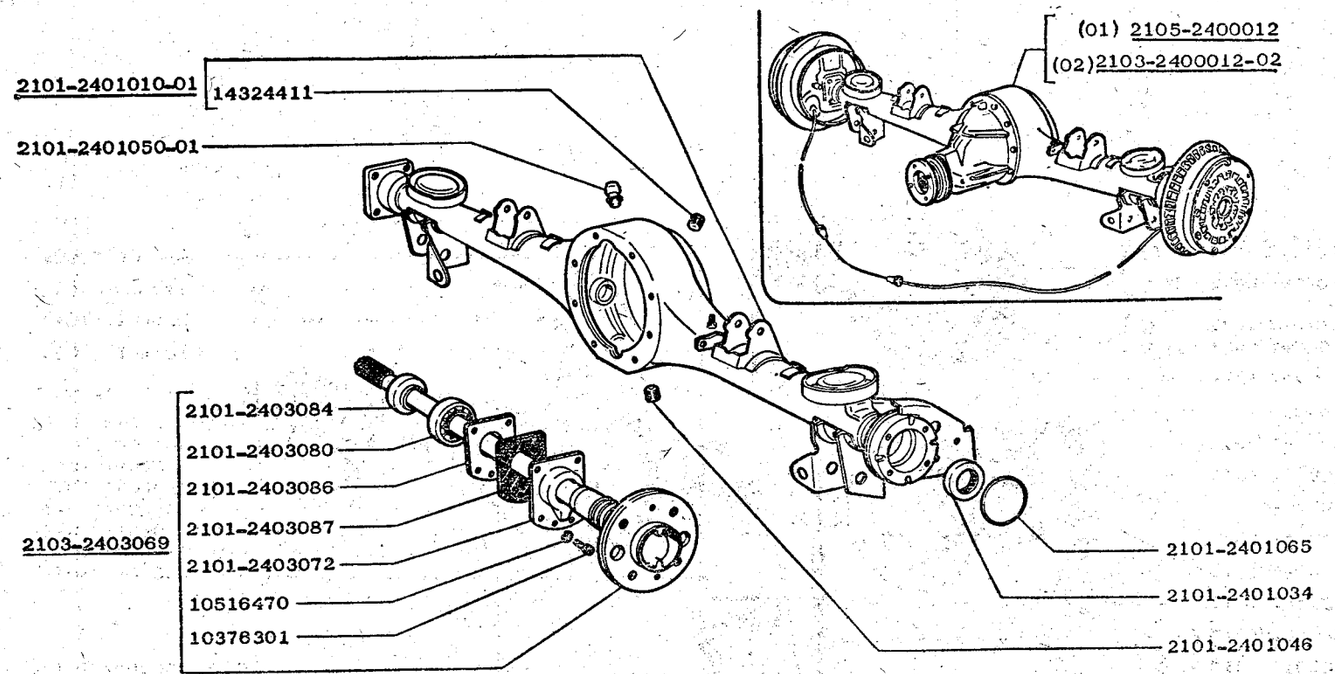

2105 (01) 21056(02) 2104 (01) 21051(01) 21057(02) 21043(02) 21053(02) 21058(01) 21046(01) 21047(02)	МОСТ ЗАДНИЙ И ПОЛУОСИ	В400

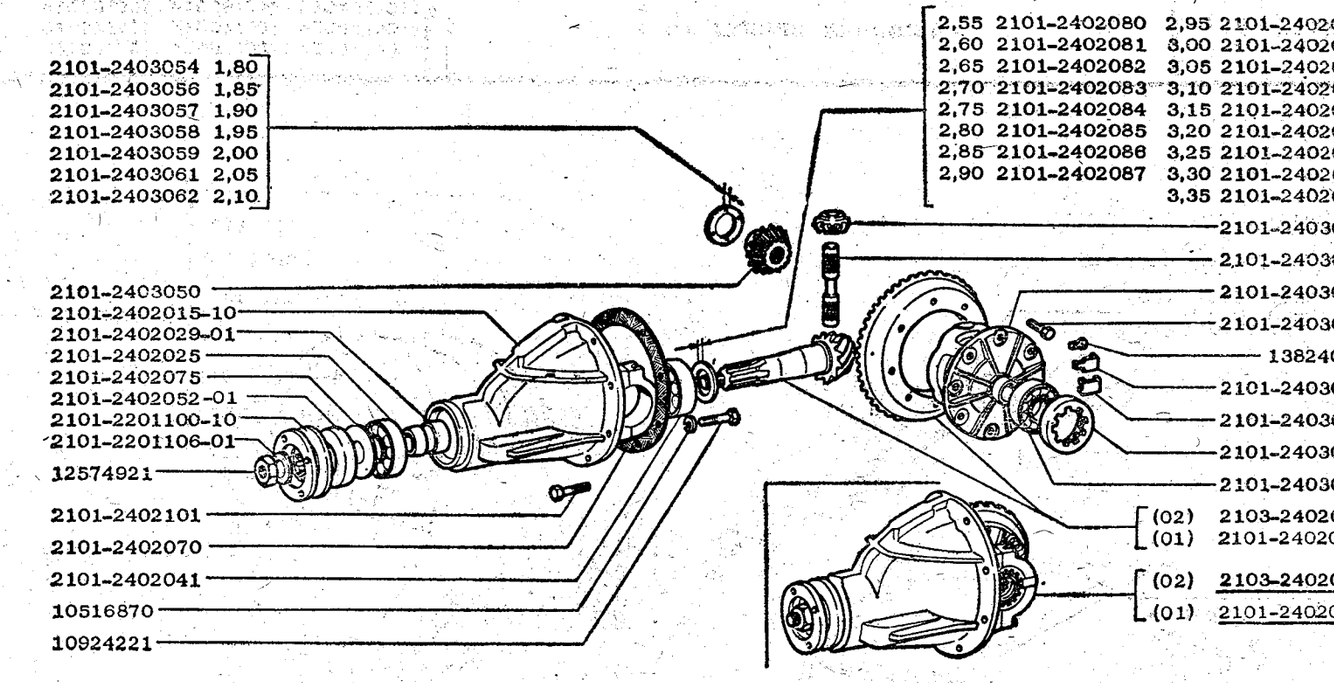

2105 (02) 21056(02) 2104 (01) 21051(01) 21057(02) 21043(02) 21053(02) 21058(01) 21046(01) 21047(02)	ПЕРЕДАЧА ГЛАВНАЯ И ДИФФЕРЕНЦИАЛ	В410

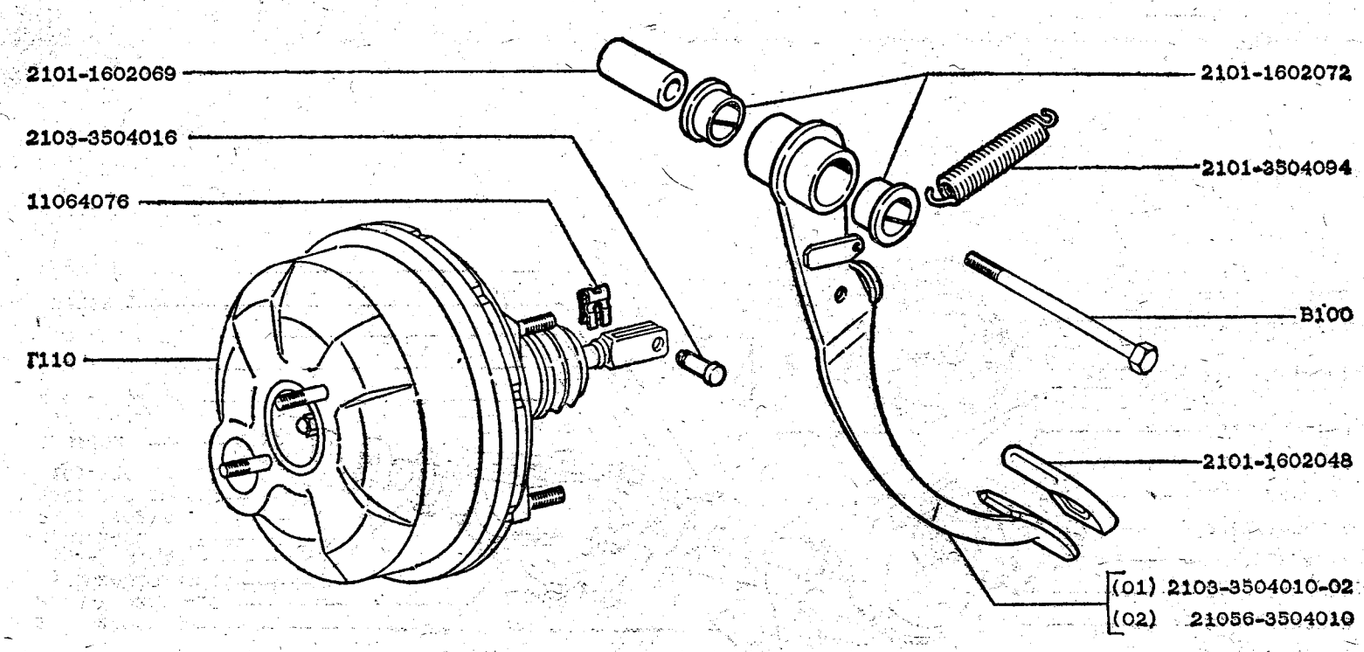

2105 (01) 21056(02) 2104 (01) 21051(01) 21057(02) 21043(01) 21053(01) 21058(02) 21046(02) 21047(02)	ПЕДАЛЬ ТОРМОЗА	Г100

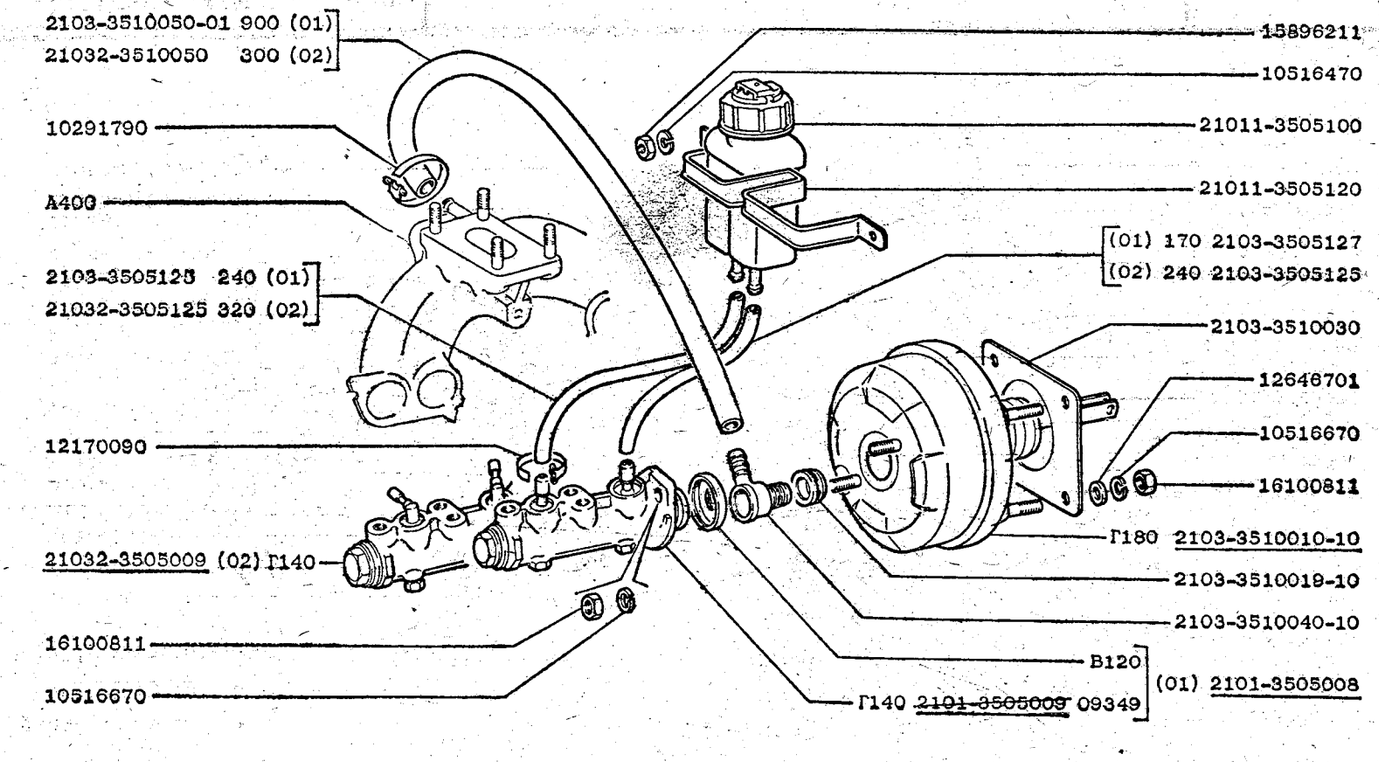

2105 (01) 21056(02) 2104 (01) 21051(01) 21057(02) 21043(01) 21053(01) 21058(02) 21046(02) 21047(02)	ЭЛЕМЕНТЫ ПРИВОДА ТОРМОЗОВ	Г110

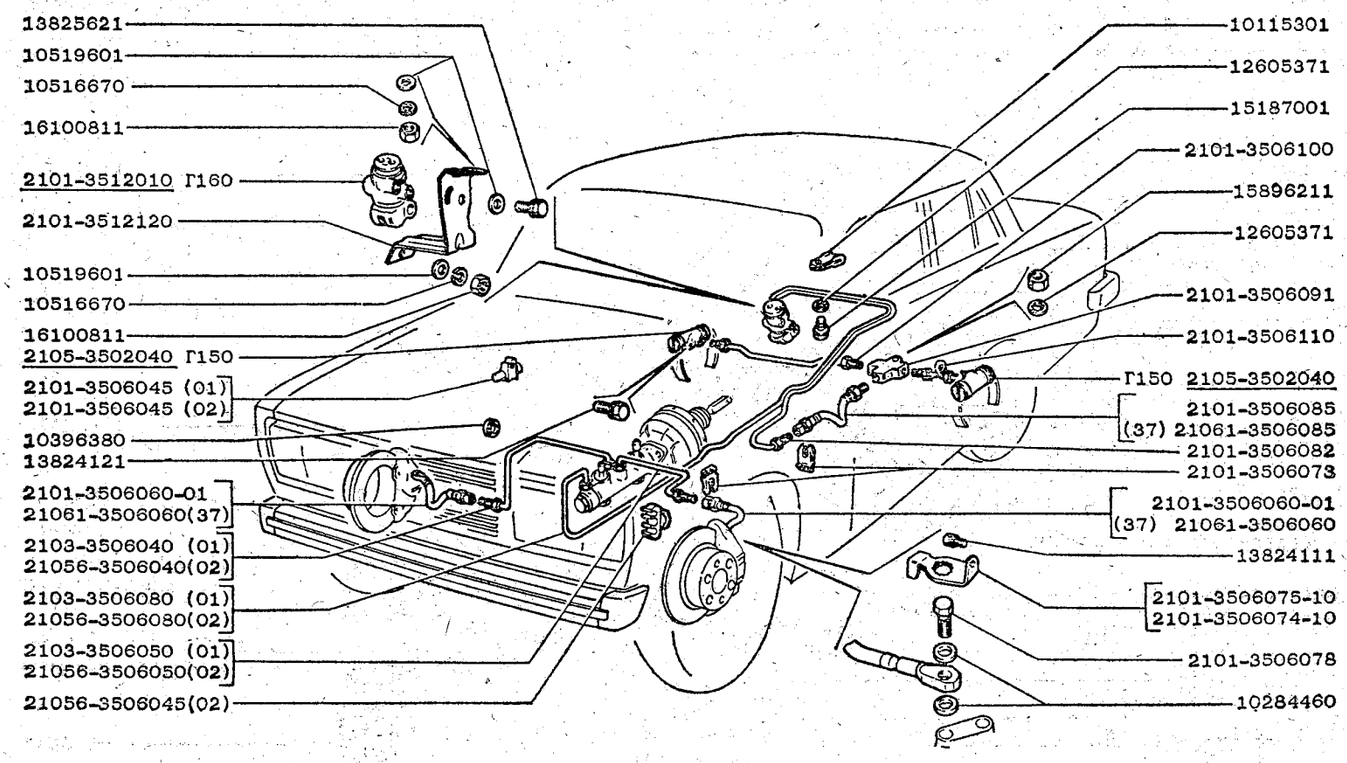

2105 (01) 21056(02) 2104 (01) 21051(01) 21057(02) 21043(01) 21053(01) 21058(02) 21046(02) 21047(02)	ПРИВОД ГИДРОТОРМОЗОВ	Г120

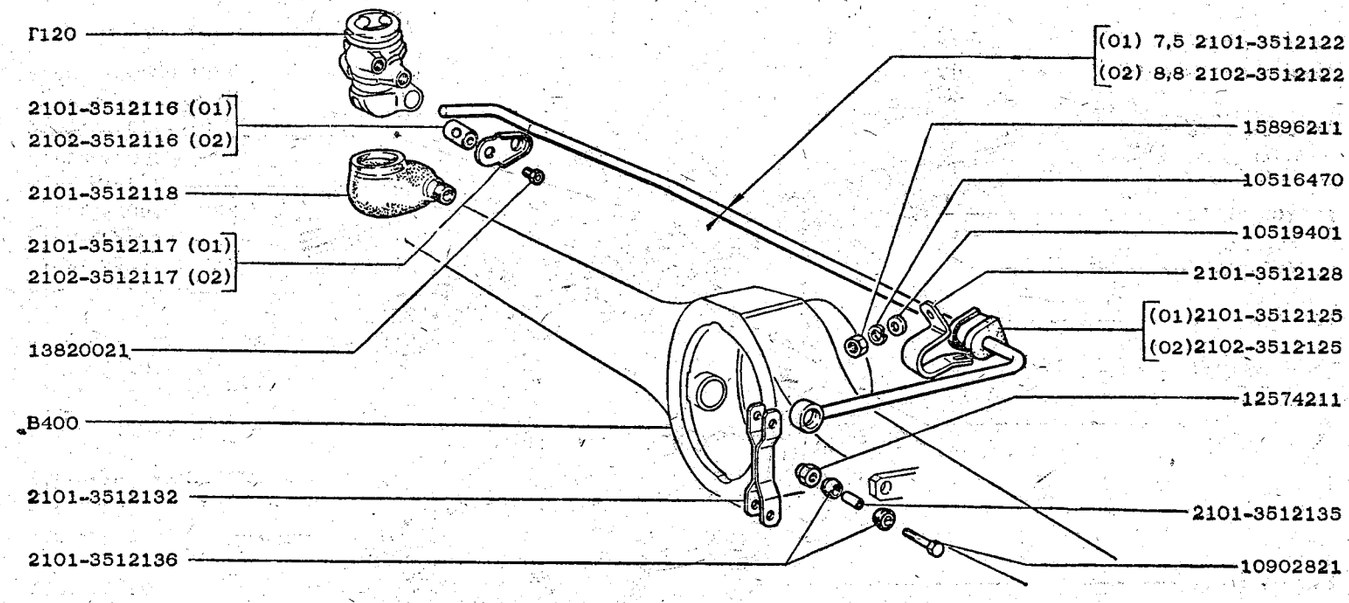

2105 (01) 21056(01) 2104 (02) 21051(01) 21057(01) 21043(02) 21053(01) 21058(01) 21046(02) 21047(02)	ПРИВОД РЕГУЛЯТОРА ДАВЛЕНИЯ	Г130

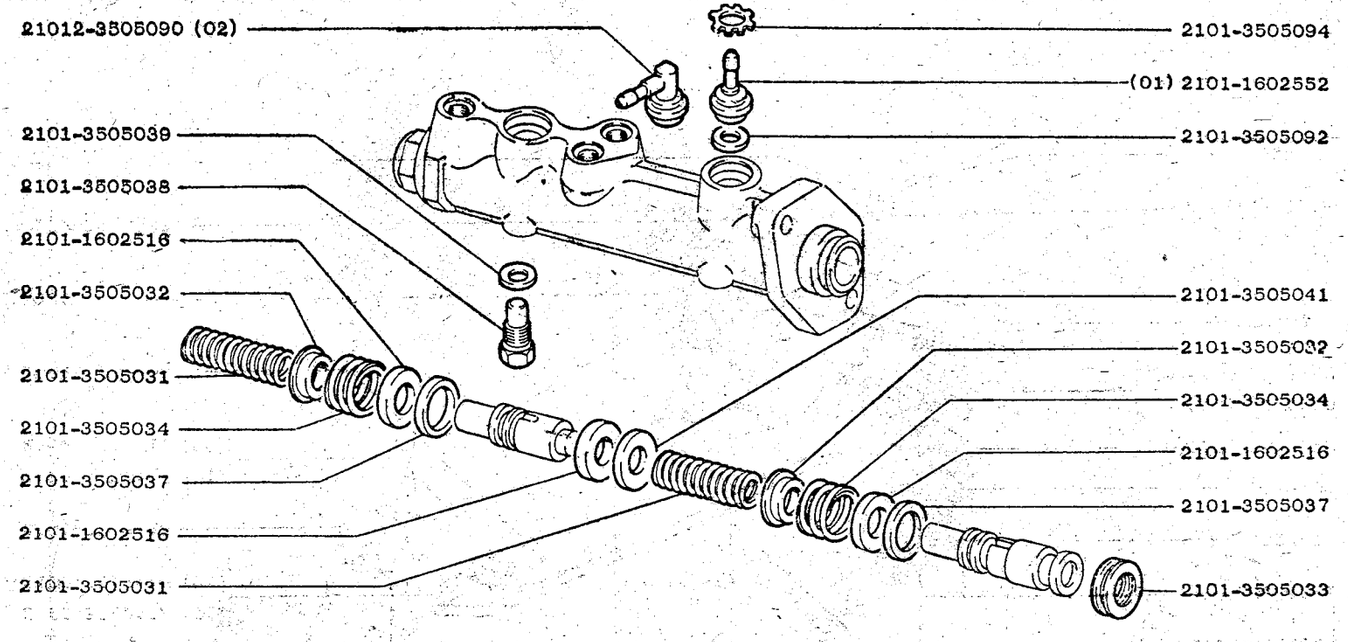

2105 (01) 21056(02) 2104 (01) 21051(01) 21057(02) 21043(01) 21053(01) 21058(02) 21046(02) 21047(02)	ЦИЛИНДР ГЛАВНЫЙ ГИДРОТОРМОЗОВ	Г140

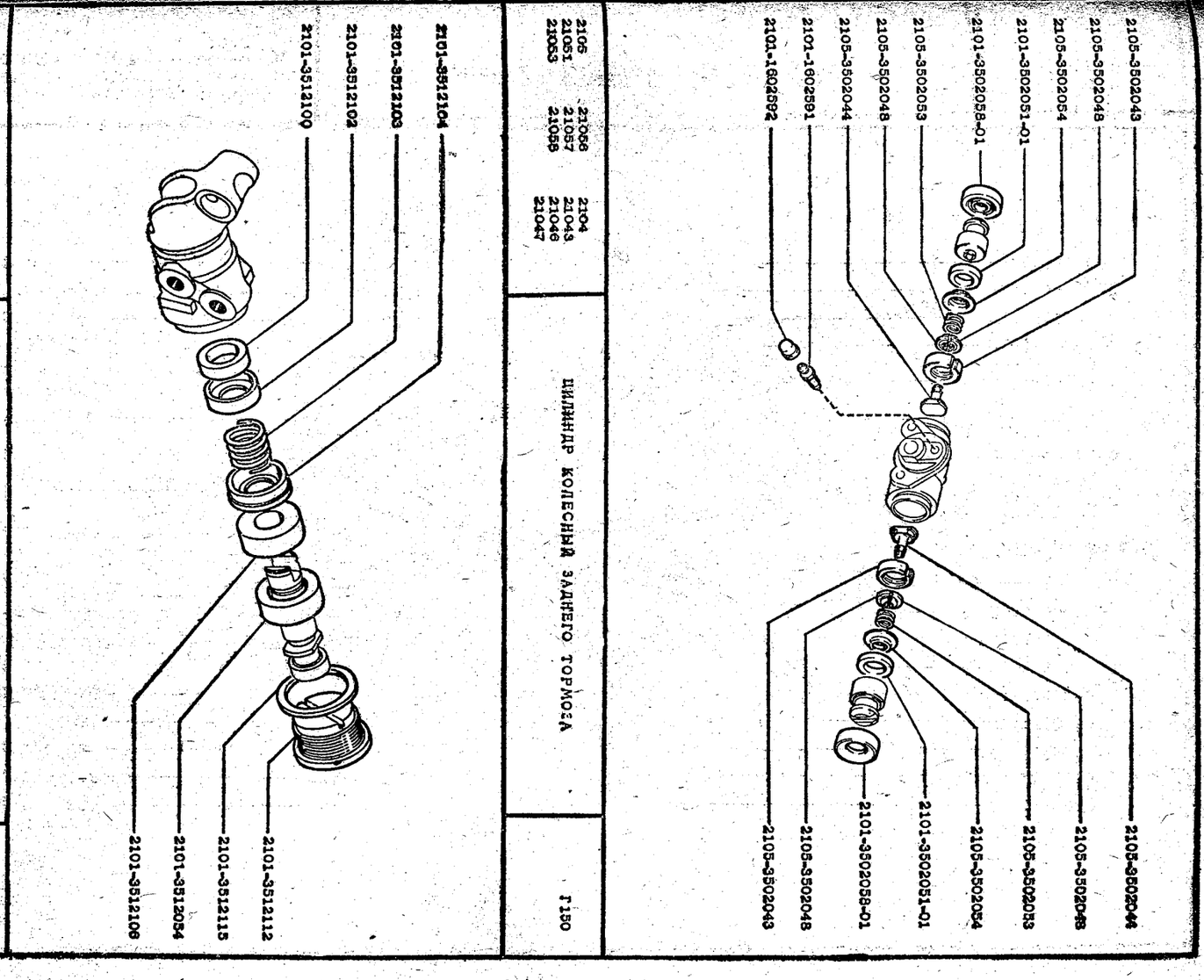

2105 21056 21051 21057 21053 21058 2104 21043 21046 21047	РЕГУЛЯТОР ДАВЛЕНИЯ	Г160
2105 21056 21051 21057 21053 21058 2104 21043 21046 21047	ЦИЛИНДР КОЛЕСНЫЙ ЗАДНЕГО ТОРМОЗА	Г150

Г170

ПРИВОД СТОЯНОЧНОГО ТОРМОЗА

2105 21051 21053	21056 21057 21058	2104 21043 21046 21047

2105 21051 21053	21056 21057 21058	2104 21043 21046 21047

УСИЛИТЕЛЬ ВАКУУМНЫЙ ТОРМОЗОВ

Г180

2105 21051 21053	21056 21057 21058	2104 21043 21046 21047

ТОРМОЗА ПЕРЕДНИЕ

Г200

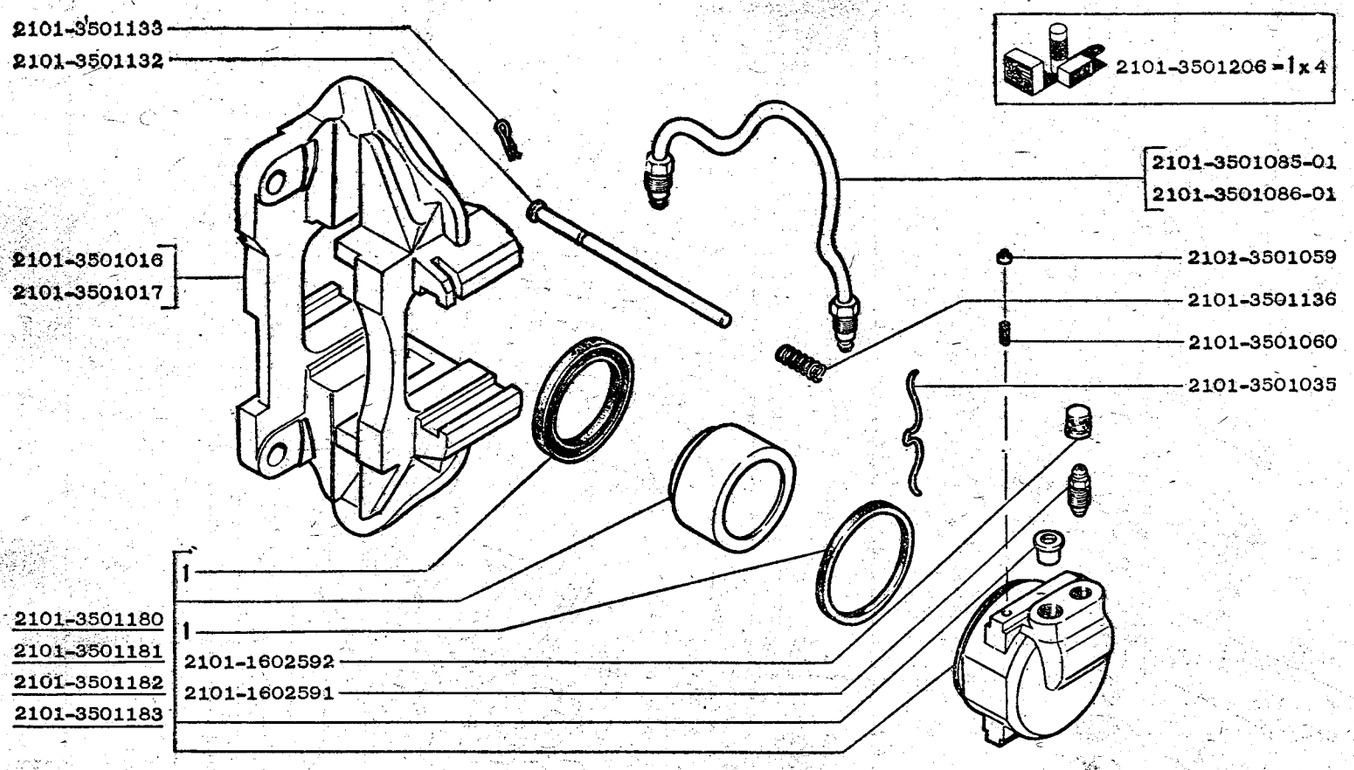

2105 21051 21053 21056 21057 21058 2104 21043 21046 21047	СУППОРТЫ ПЕРЕДНИХ ТОРМОЗОВ	Г210

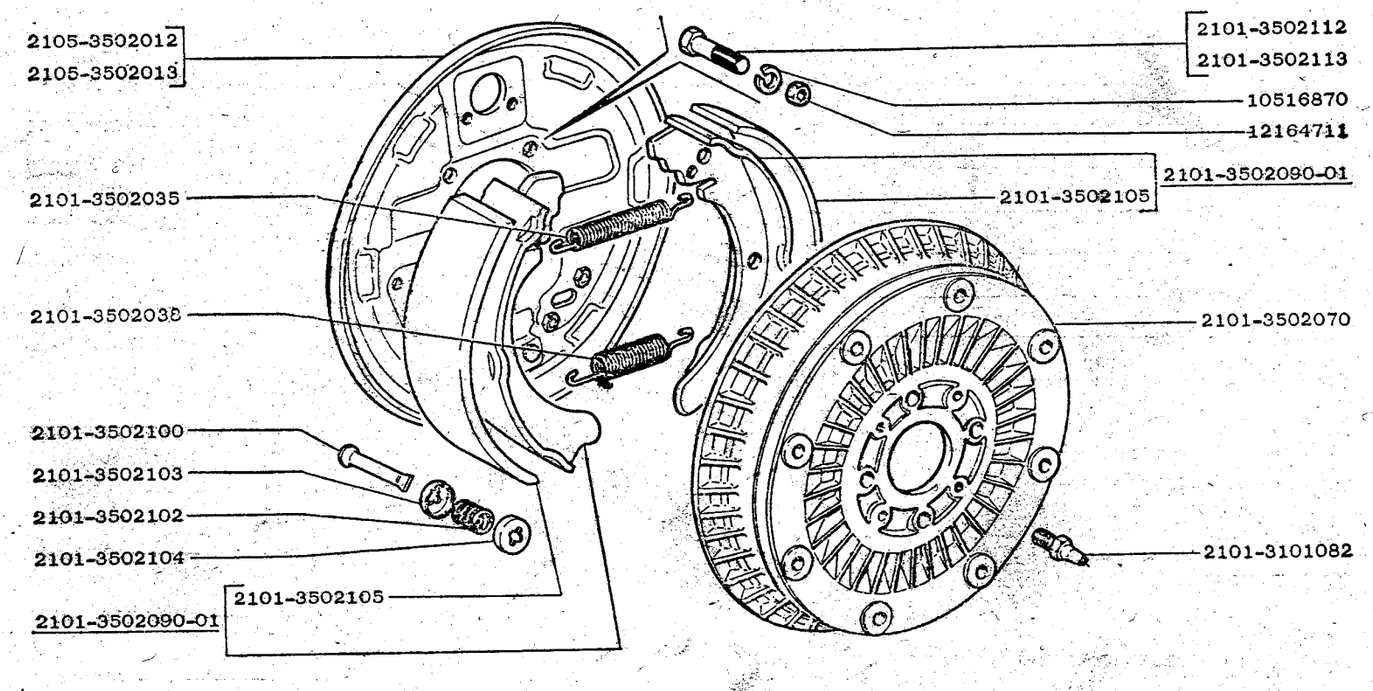

2105 21051 21053 21056 21057 21058 2104 21043 21046 21047	ТОРМОЗА ЗАДНИЕ	Г220

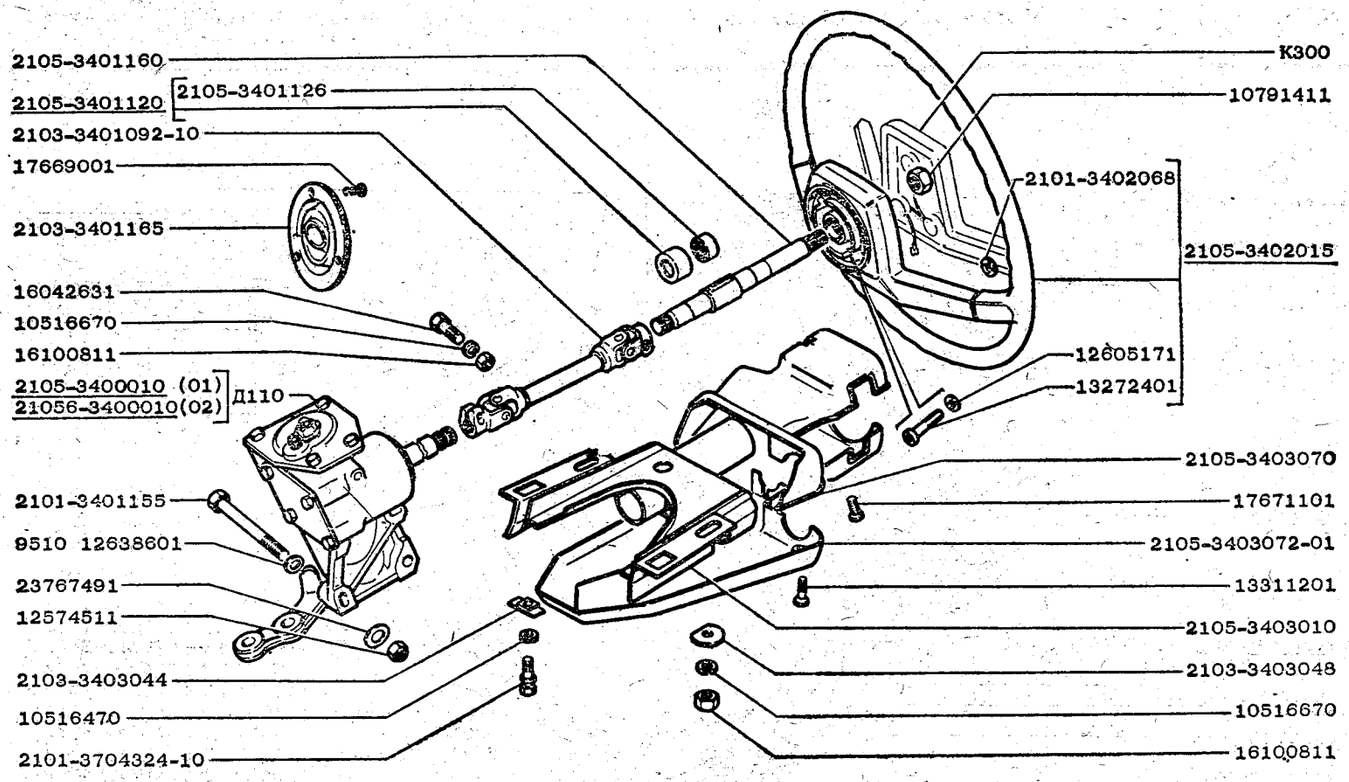

2105 (01) 21056(02) 2104 (01) 21051(01) 21057(02) 21043(01) 21053(01) 21058(02) 21046(02) 21047(02)	МЕХАНИЗМ РУЛЕВОЙ	Д100

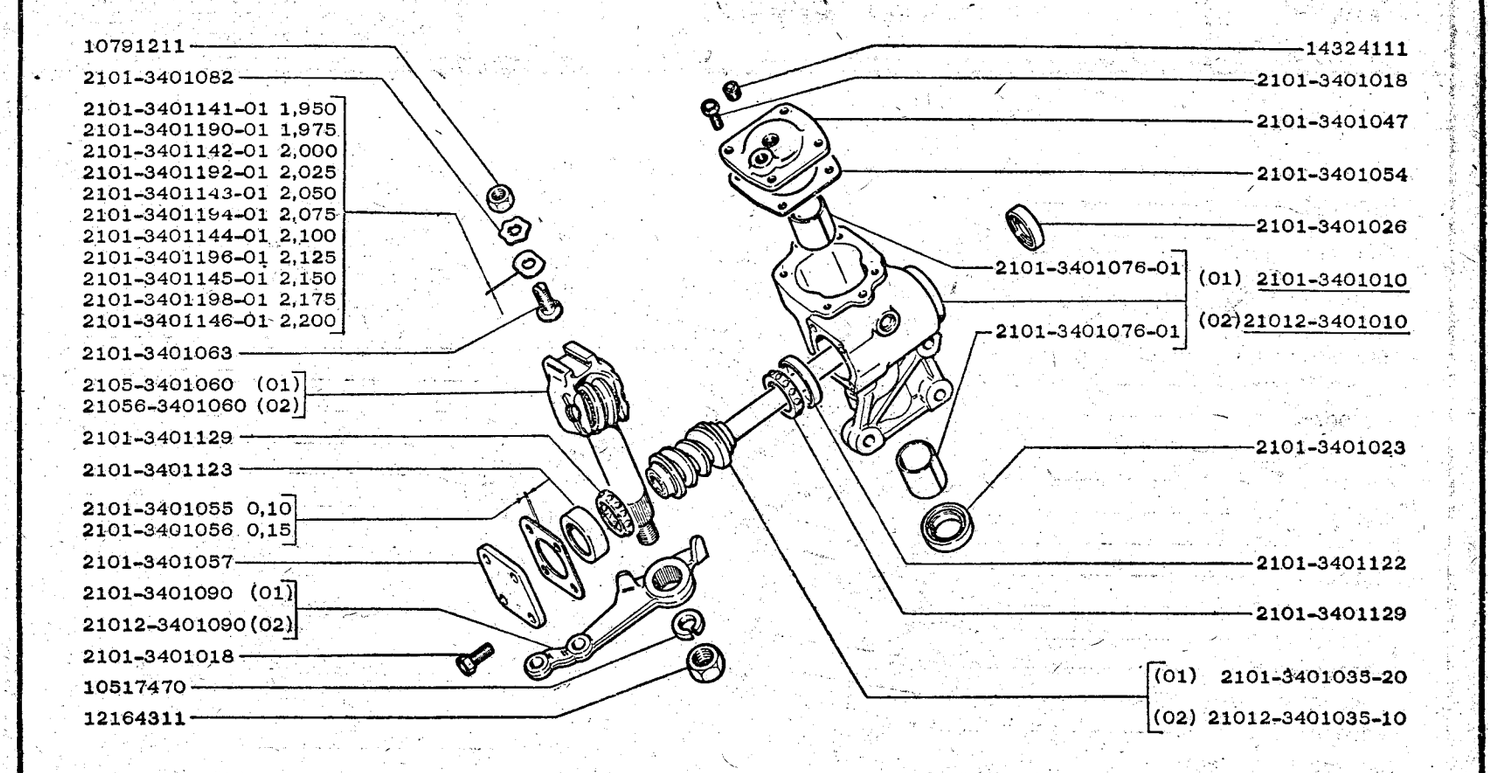

2105 (01) 21056(02) 2104 (01) 21051(01) 21057(02) 21043(01) 21053(01) 21058(02) 21046(02) 21047(02)	РЕДУКТОР РУЛЕВОГО МЕХАНИЗМА	Д110

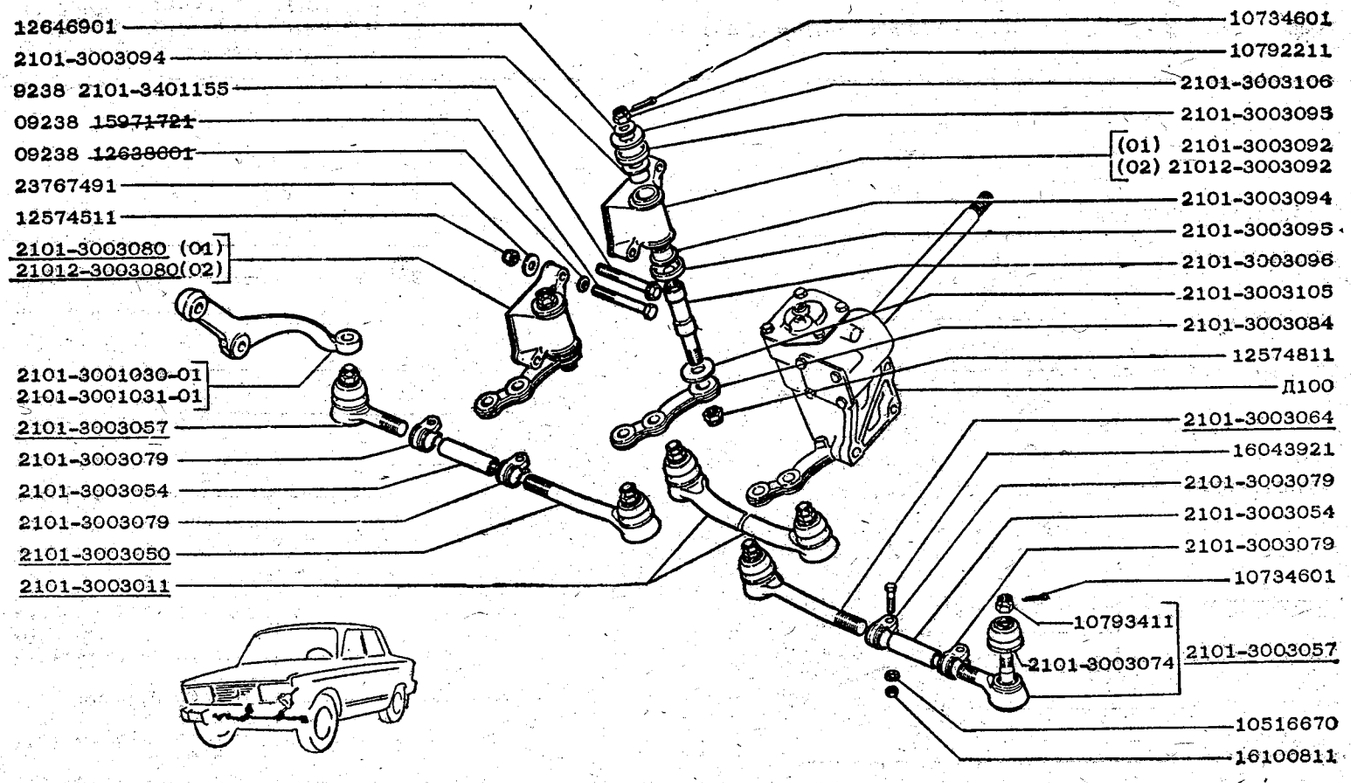

2105 (01) 21056(02) 2104 (01) 21051(01) 21057(02) 21043(01) 21053(01) 21058(02) 21046(02) 21047(02)	ПРИВОД РУЛЕВОЙ	Д120

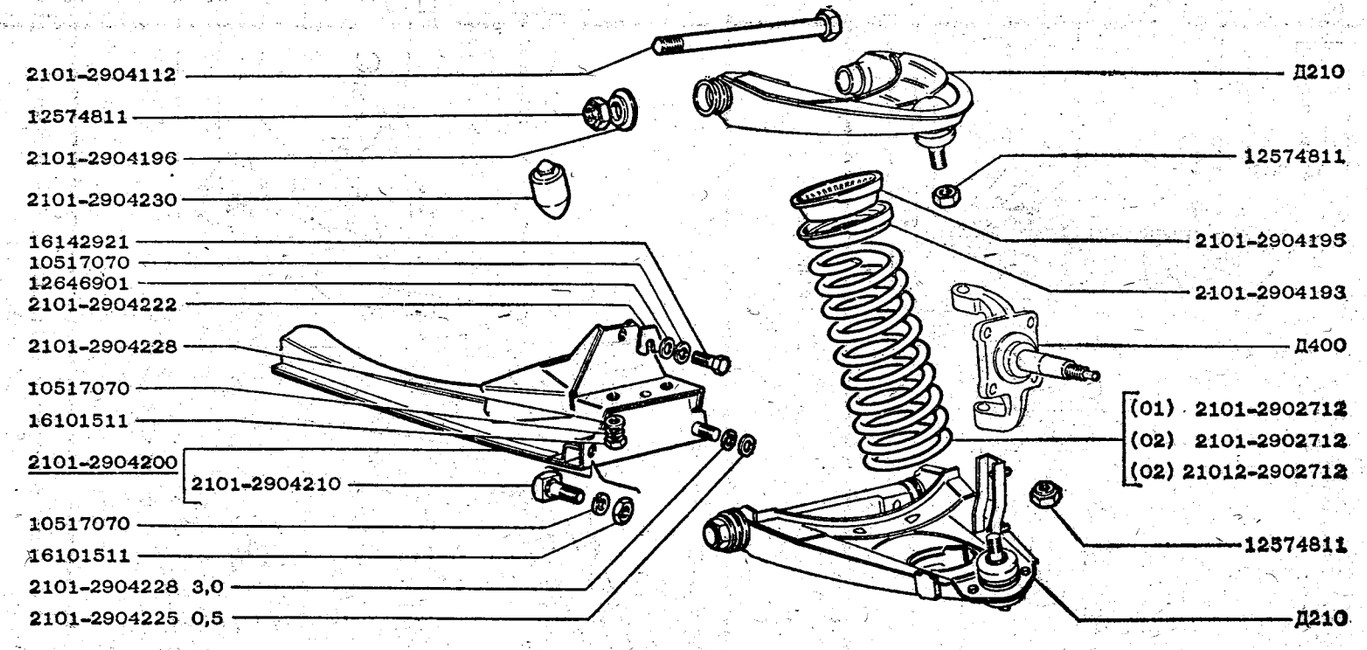

2105 (01) 21056(02) 2104 (01) 21051(01) 21057(02) 21043(01) 21053(01) 21058(02) 21046(02) 21047(02)	ПОДВЕСКА ПЕРЕДНЯЯ	Д200

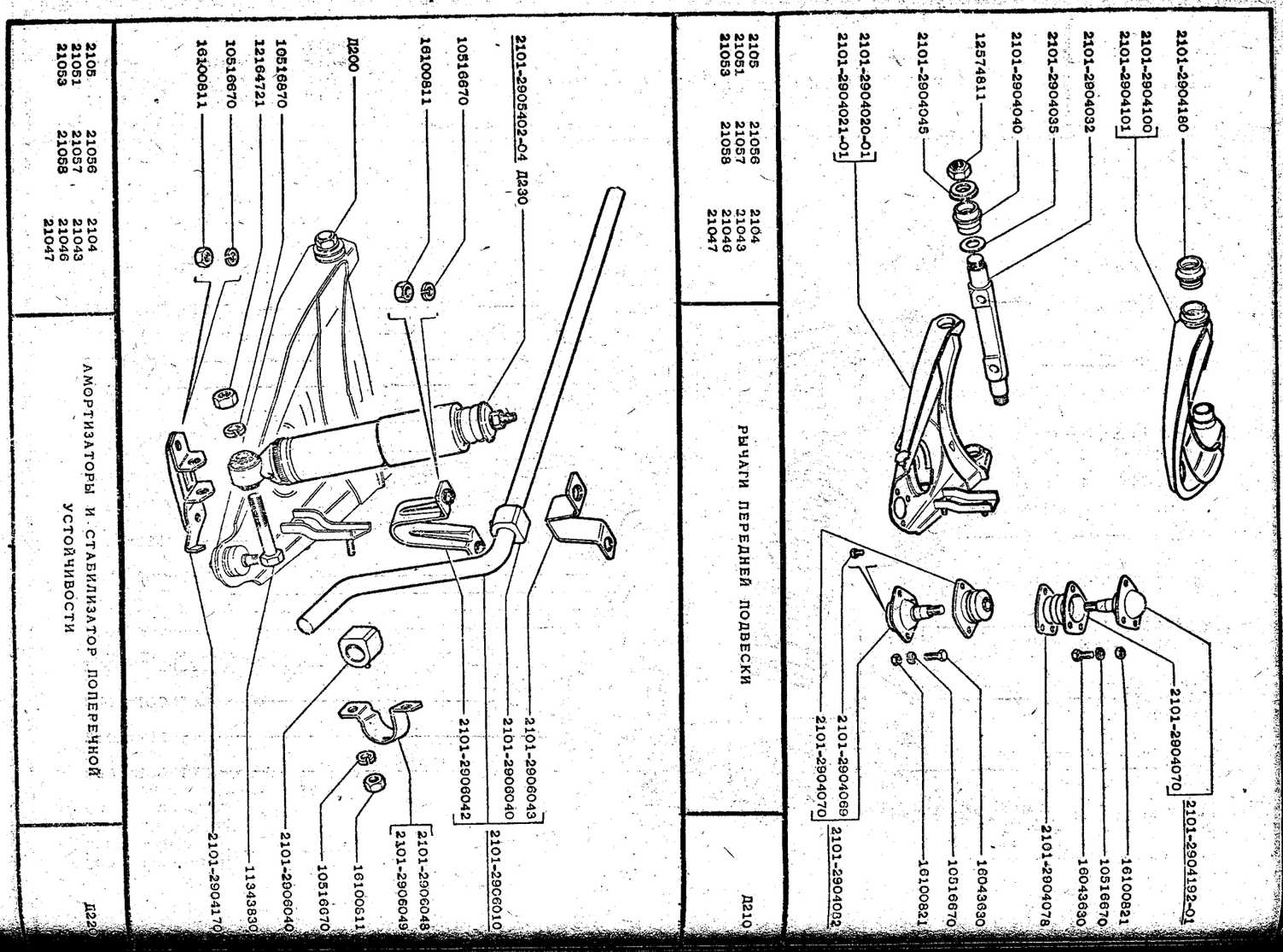

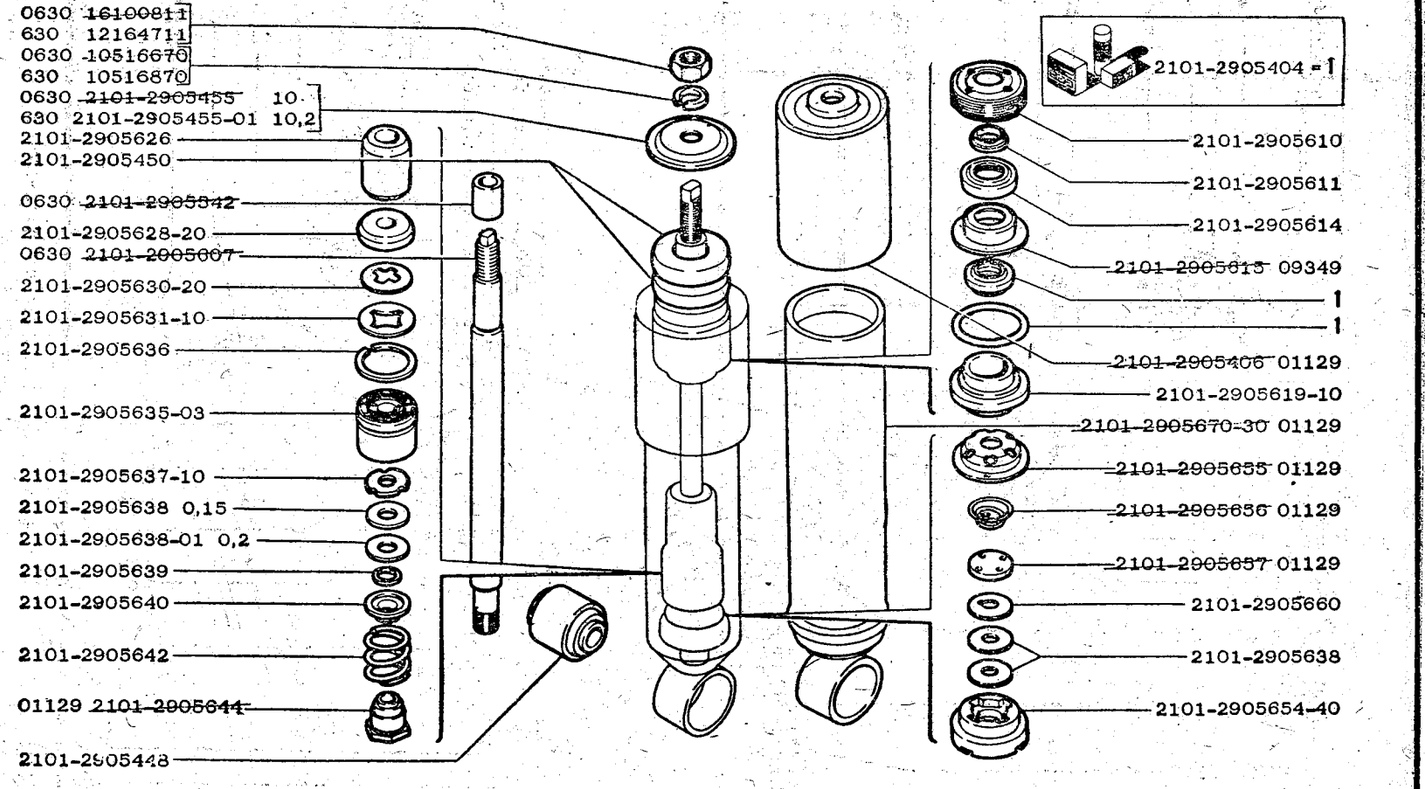

2105 21051 21053	21056 21057 21058	2104 21043 21046 21047	АМОРТИЗАТОР ПЕРЕДНЕЙ ПОДВЕСКИ	Д230

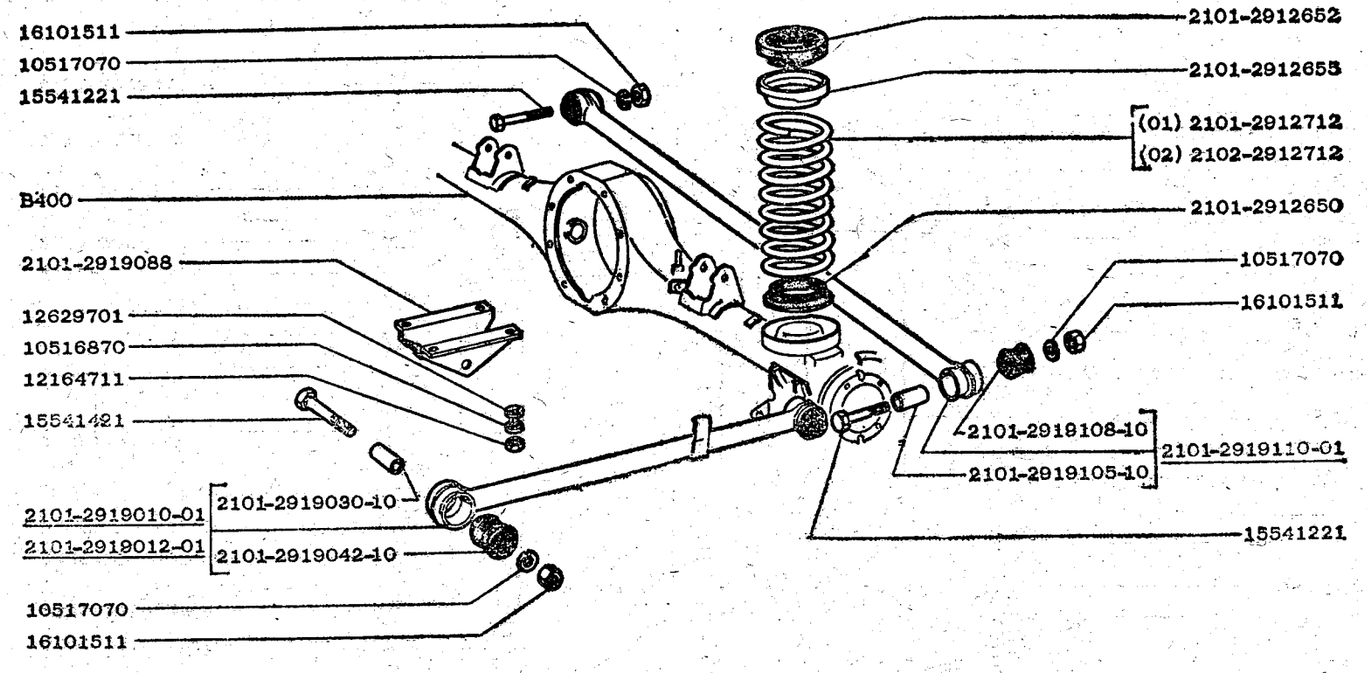

2105 (01) 21056(01) 2104 (02) 21051(01) 21057(01) 21043(02) 21053(01) 21058(01) 21046(02) 21047(02)	ПОДВЕСКА ЗАДНЯЯ	Д300

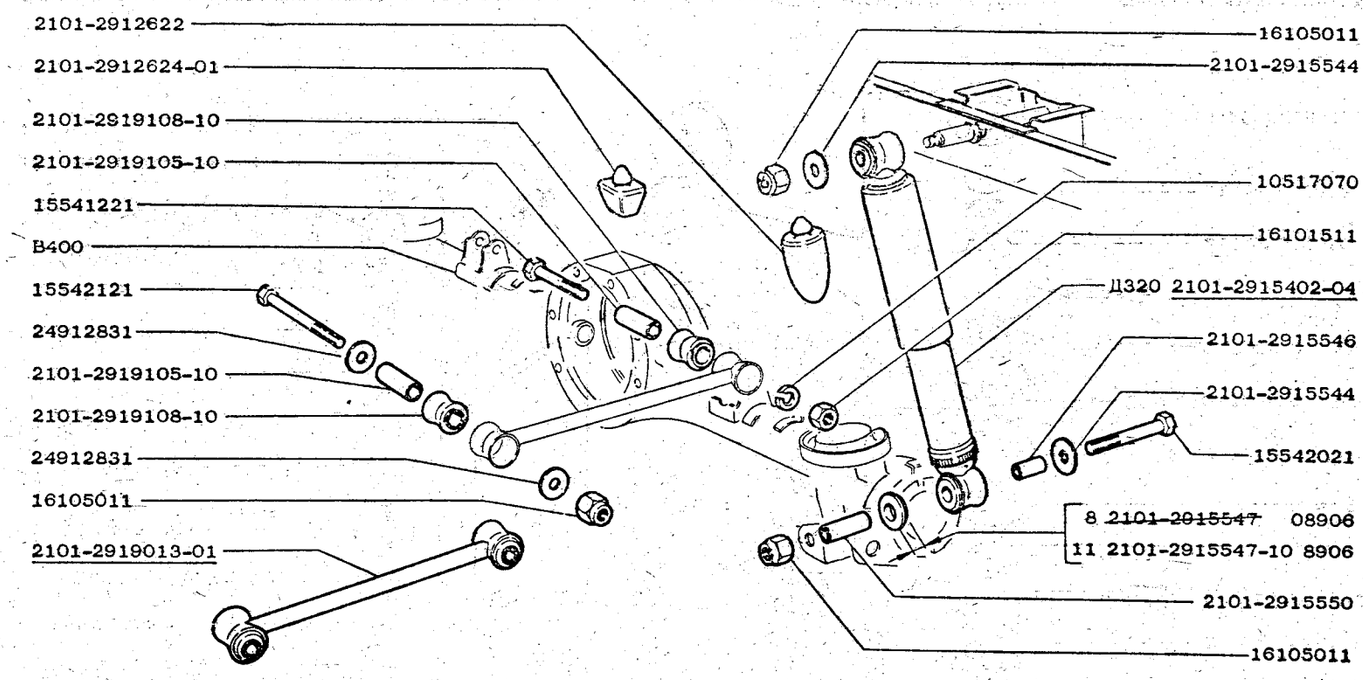

2105 21051 21053	21056 21057 21058	2104 21043 21046 21047	ПОДВЕСКА ЗАДНЯЯ	Д310

Д320

АМОРТИЗАТОР ЗАДНЕЙ ПОДВЕСКИ

2105 21051 21053	21056 21057 21058	2104 21043 21046 21047

2105 21051 21053	21056 21057 21058	2104 21043 21046 21047	КУЛАК ПОВОРОТНЫЙ	Д400

2105 21051 21053	21056 21057 21058	2104 21043 21046 21047	КОЛЕСА	Д410

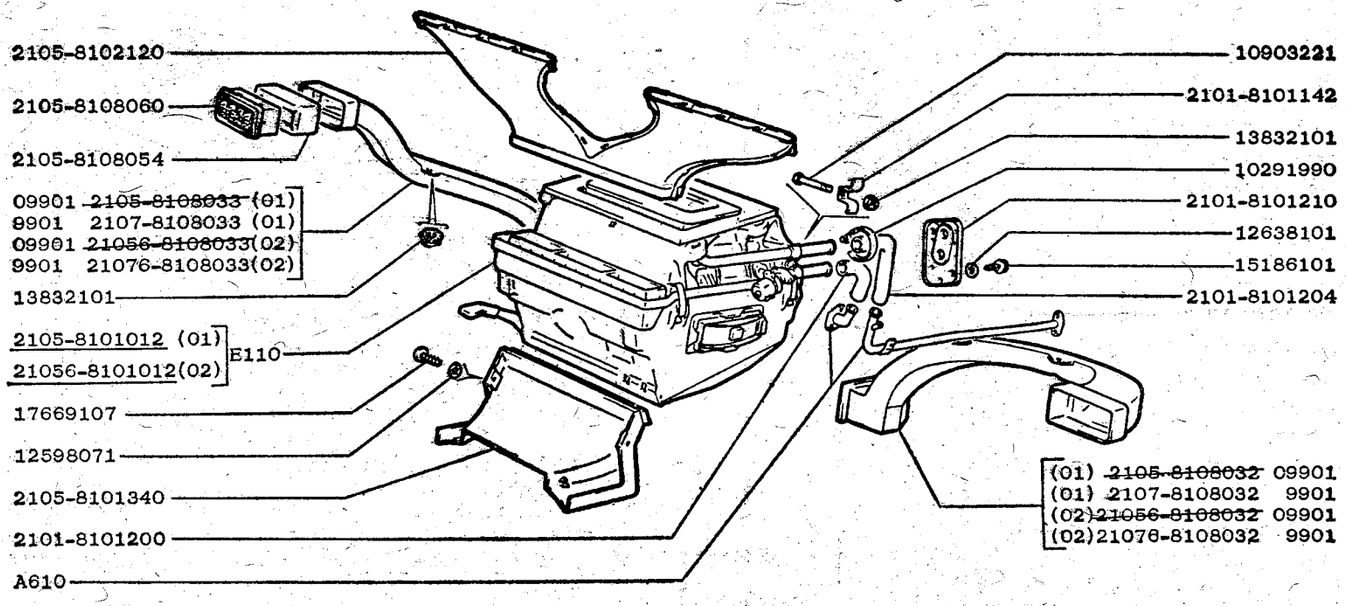

2105 (01) 21056(02) 2104 (01) 21051(01) 21057(02) 21043(01) 21053(01) 21058(02) 21046(02) 21047(02)	СИСТЕМА ВЕНТИЛЯЦИИ И ОТОПЛЕНИЯ	E100

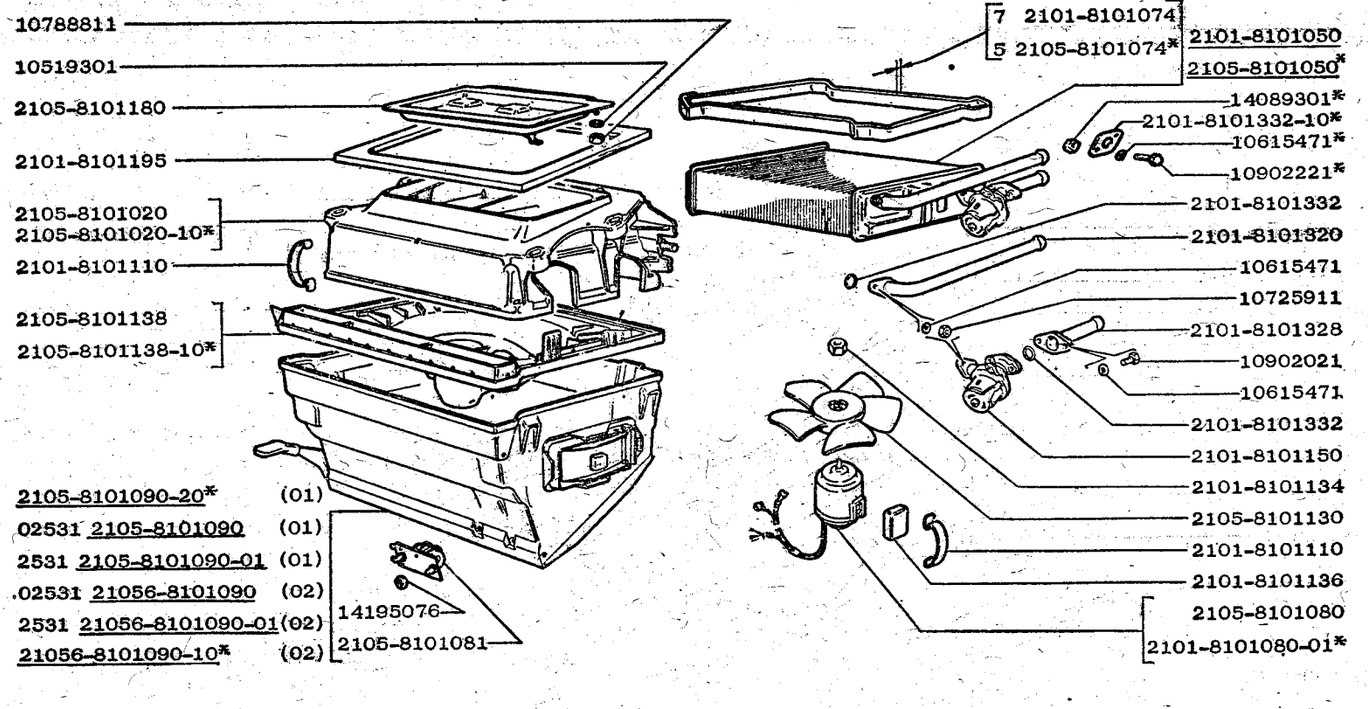

2105 (01) 21056(02) 2104 (01) 21051(01) 21057(02) 21043(01) 21053(01) 21058(02) 21046(02) 21047(02)	ОТОПИТЕЛЬ	E110

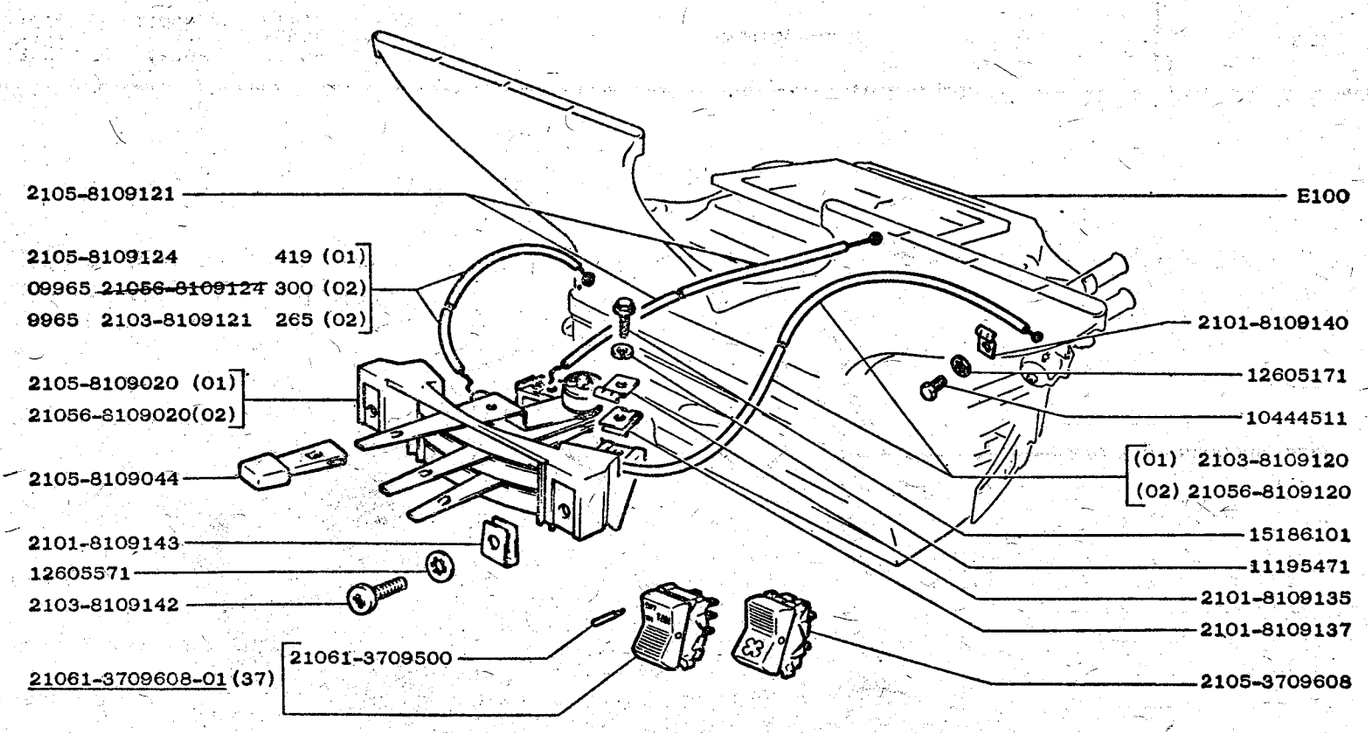

2105 (01) 21056(02) 2104 (01) 21051(01) 21057(02) 21043(01) 21053(01) 21058(02) 21046(02) 21047(02)	УПРАВЛЕНИЕ ВЕНТИЛЯЦИЕЙ И ОТОПЛЕНИЕМ	E120

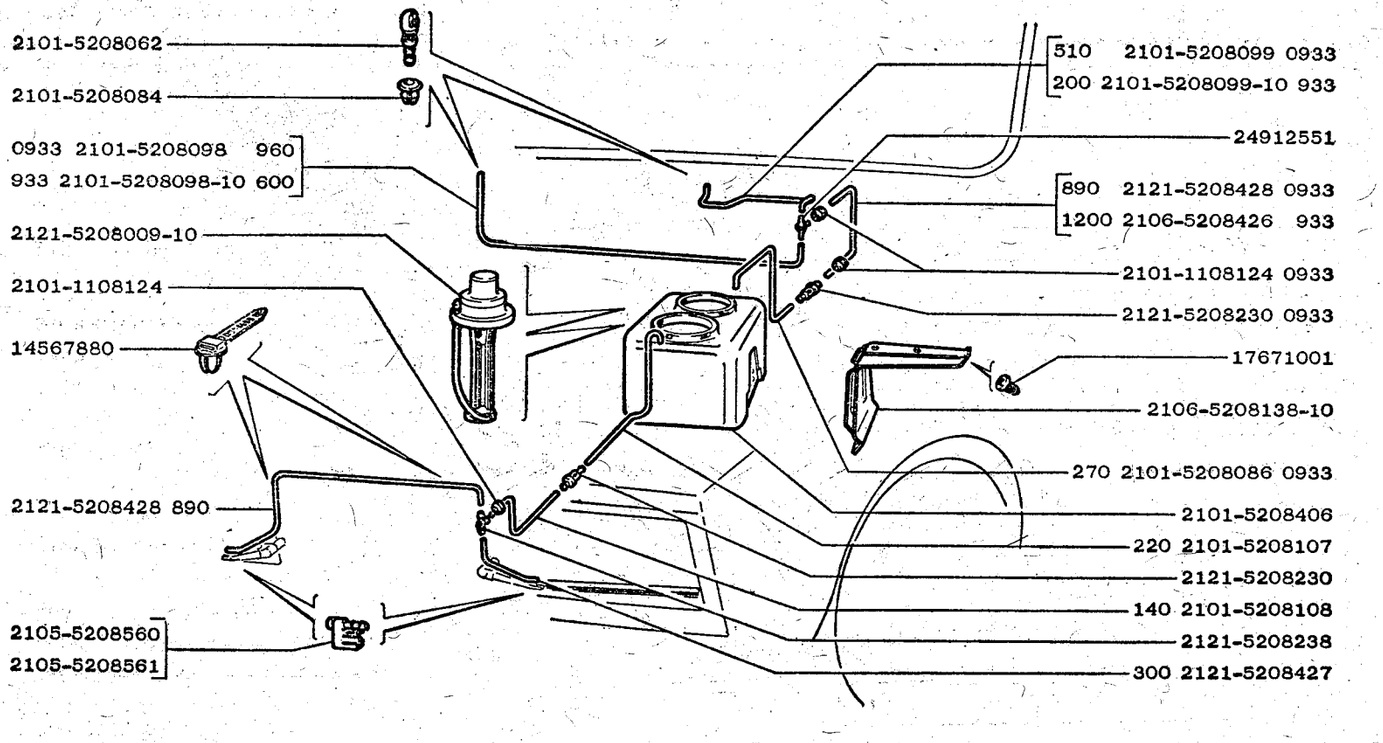

2105 21051 21053 21056 21057 21058 2104 21043 21046 21047	ОМЫВАТЕЛИ	E200

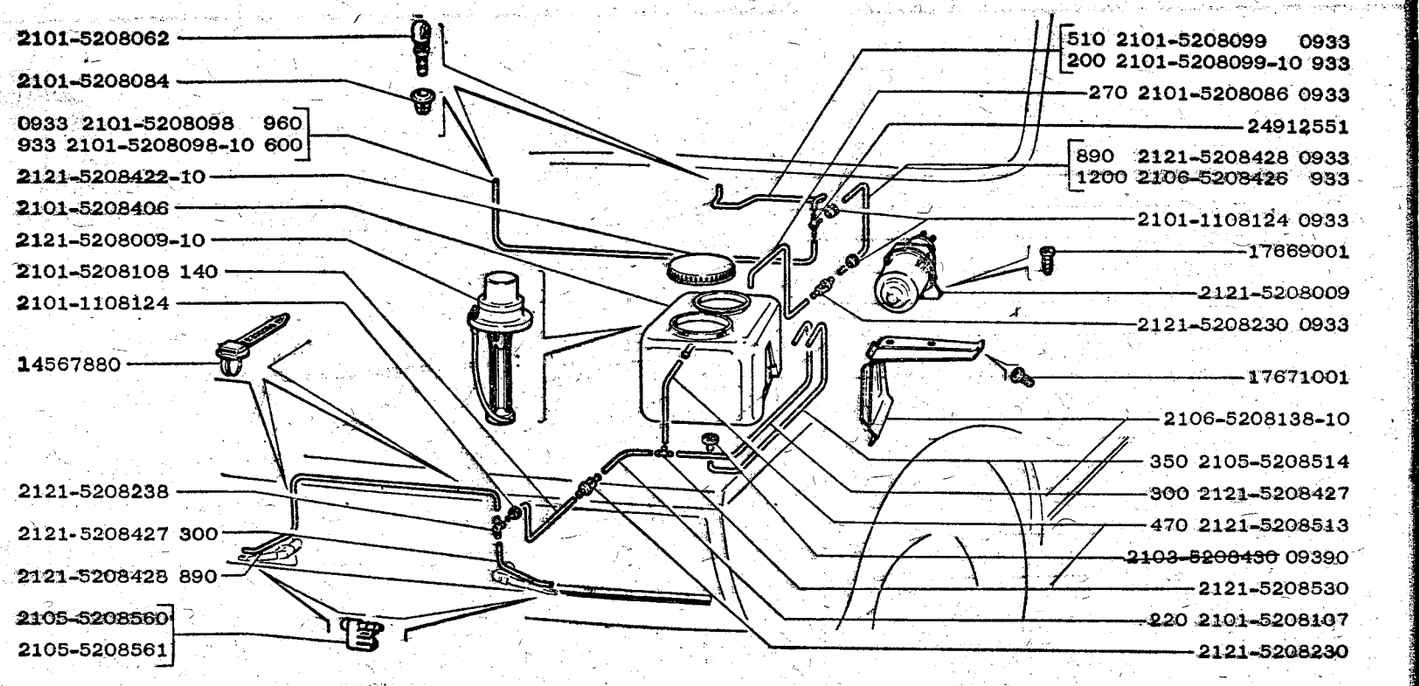

2105 21056 2104 21051 21057 21043 21053 21058 21046 21047	ОМЫВАТЕЛИ	E201

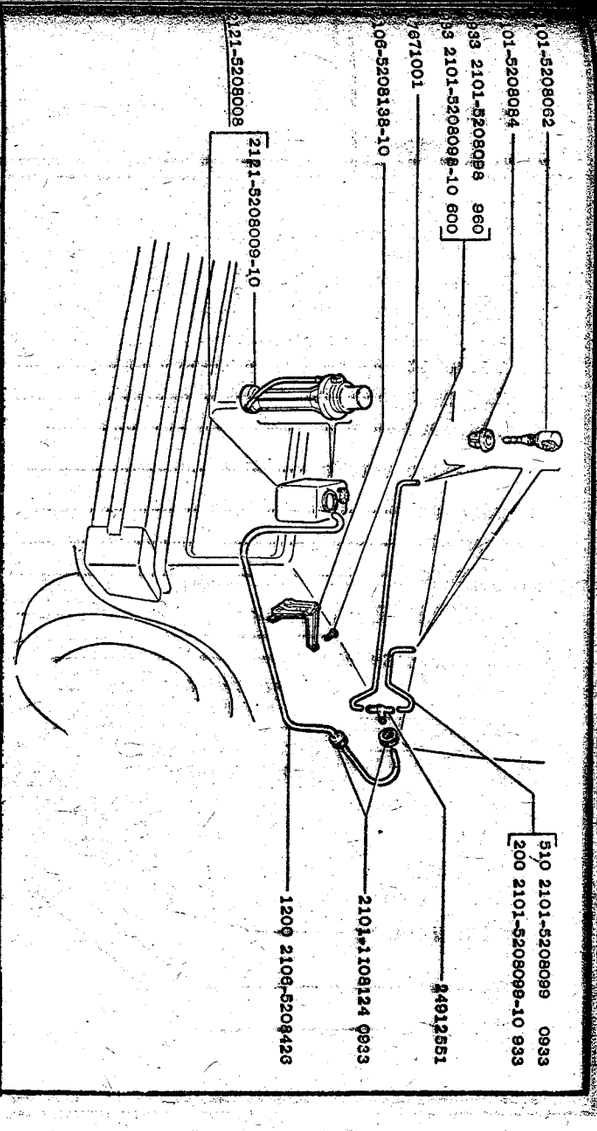

ОМЫВАТЕЛЬ ВЕТРОВОГО СТЕКЛА

E202

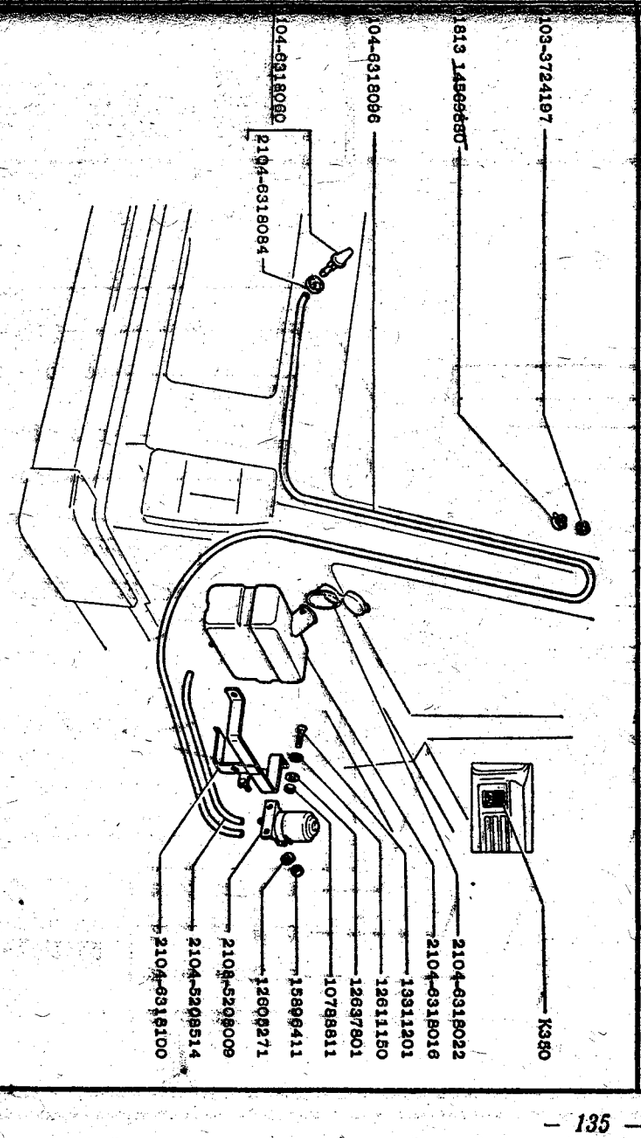

ОМЫВАТЕЛЬ СТЕКЛА ДВЕРИ ЗАДКА

E210

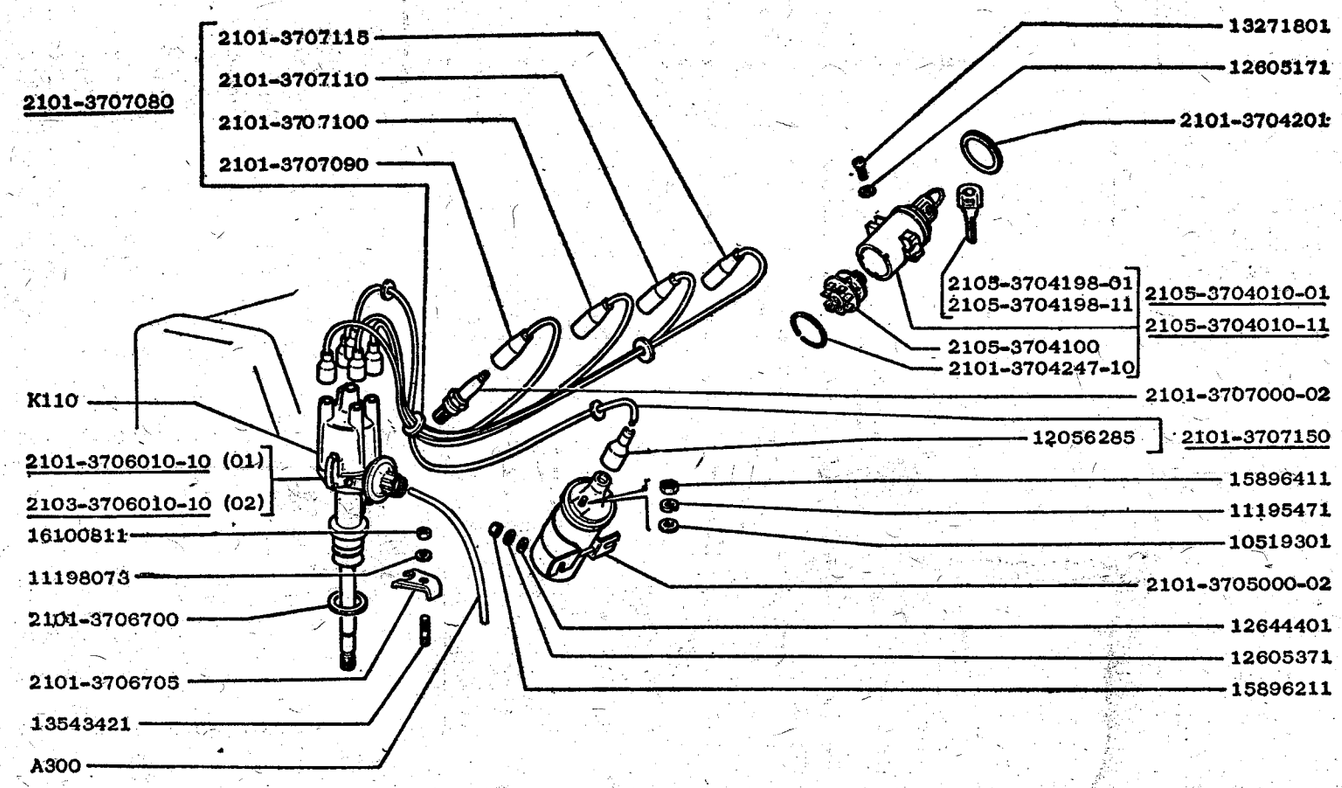

2105 (01) 21056(01) 2104 (01) 21051(01) 21057(02) 21043(02) 21053(02) 21058(02) 21046(01) 21047(02)	СИСТЕМА ЗАЖИГАНИЯ	K100

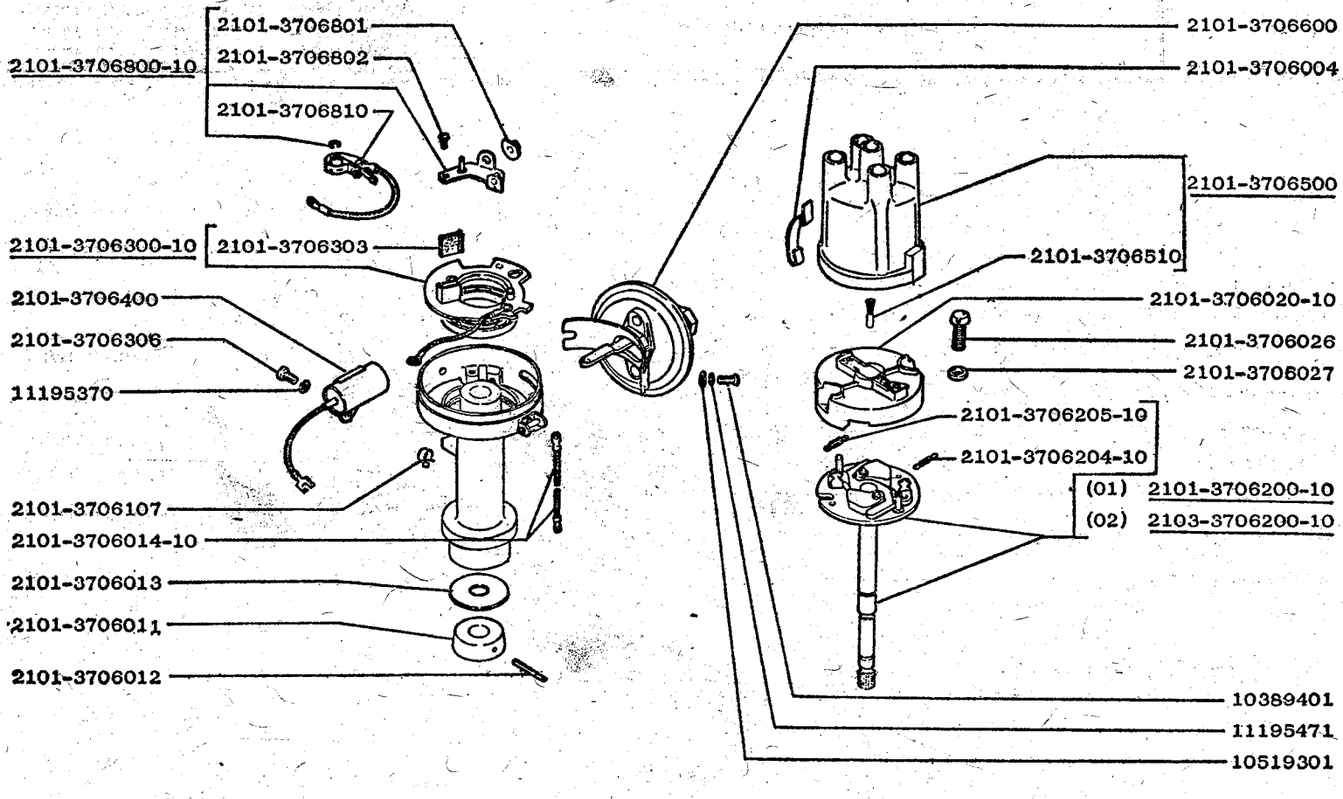

2105 (01) 21056(01) 2104 (01) 21051(01) 21057(02) 21043(02) 21053(02) 21058(02) 21046(01) 21047(02)	РАСПРЕДЕЛИТЕЛЬ ЗАЖИГАНИЯ	K110

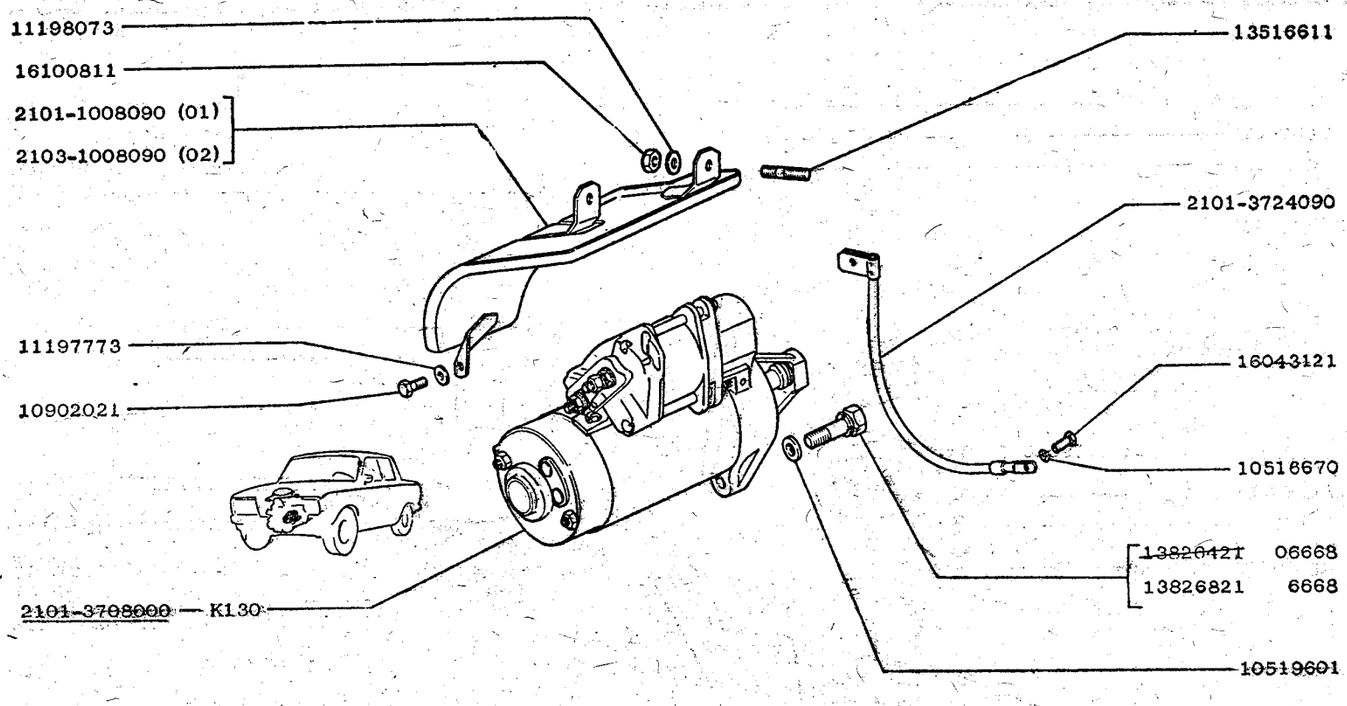

2105 (01) 21056(02) 2104 (01) 21051(01) 21057(02) 21043(01) 21053(01) 21058(02) 21046(02) 21047(02)	СТАРТЕР С АРМАТУРОЙ	К120

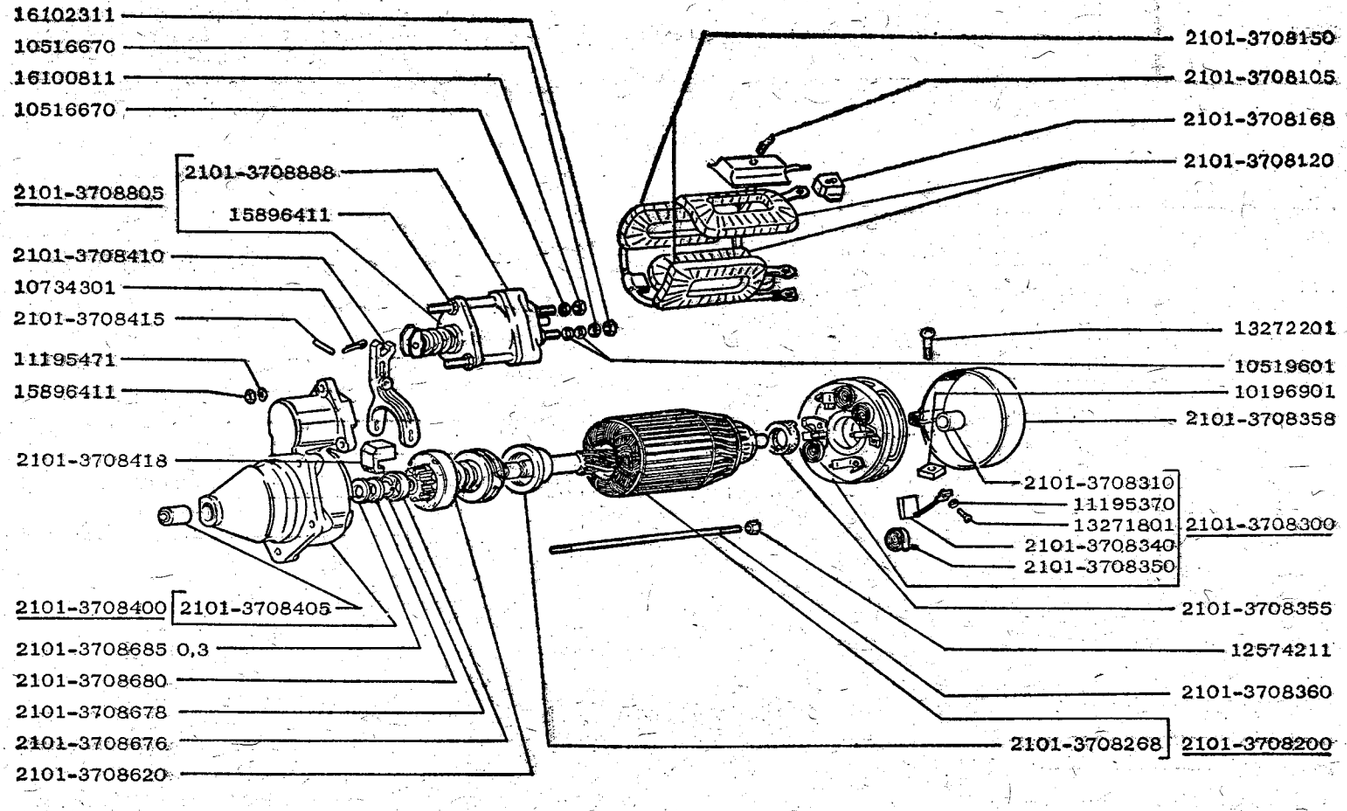

2105 21051 21053 21056 21057 21058 2104 21043 21046 21047	СТАРТЕР	К130

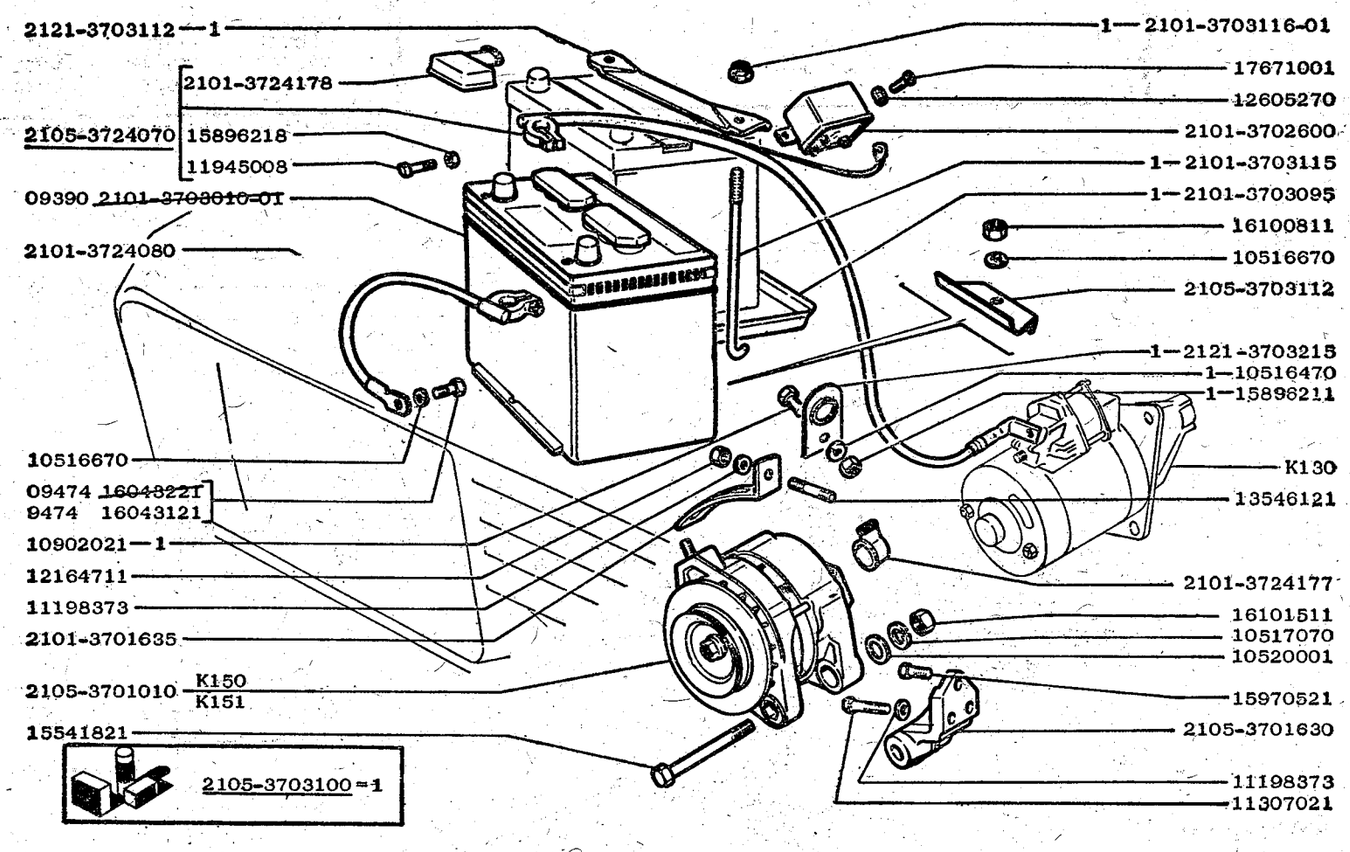

2105 21056 2104 21051 21057 21043 21053 21058 21046 21047	ИСТОЧНИКИ ТОКА	К140

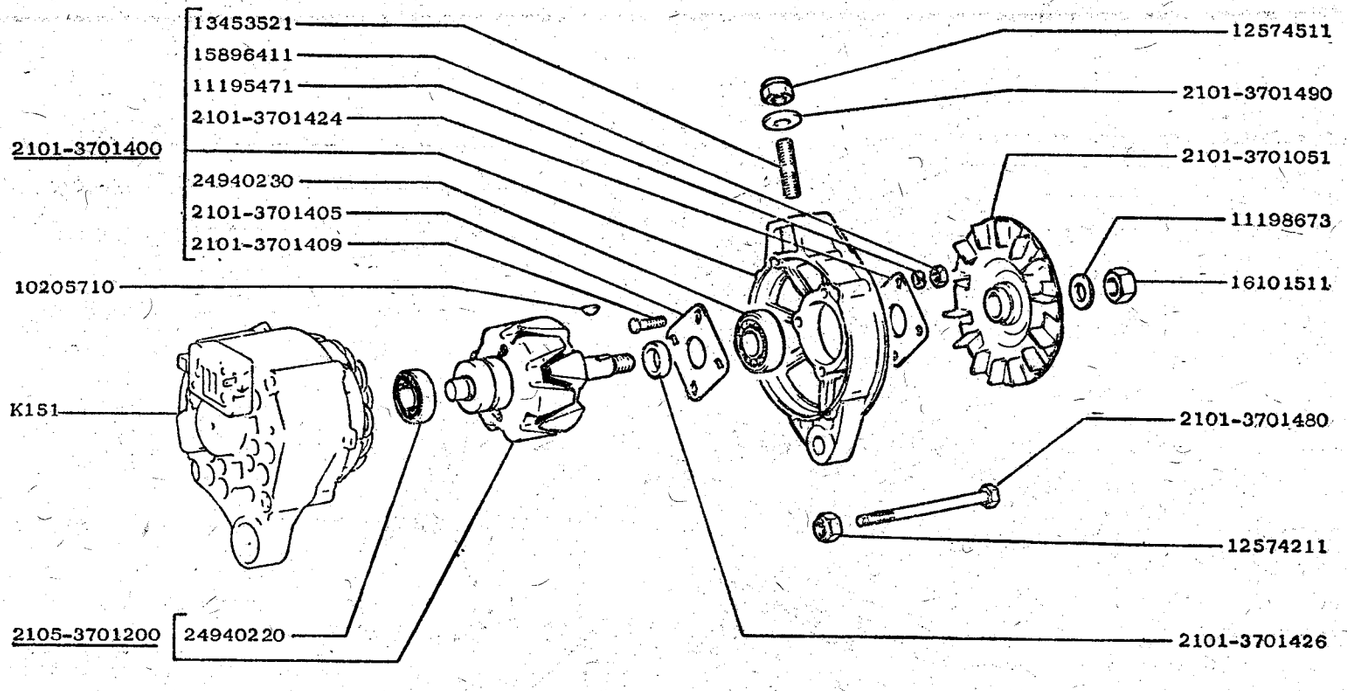

2105 21056 2104 21051 21057 21043 21053 21058 21046 21047	ГЕНЕРАТОР	К150

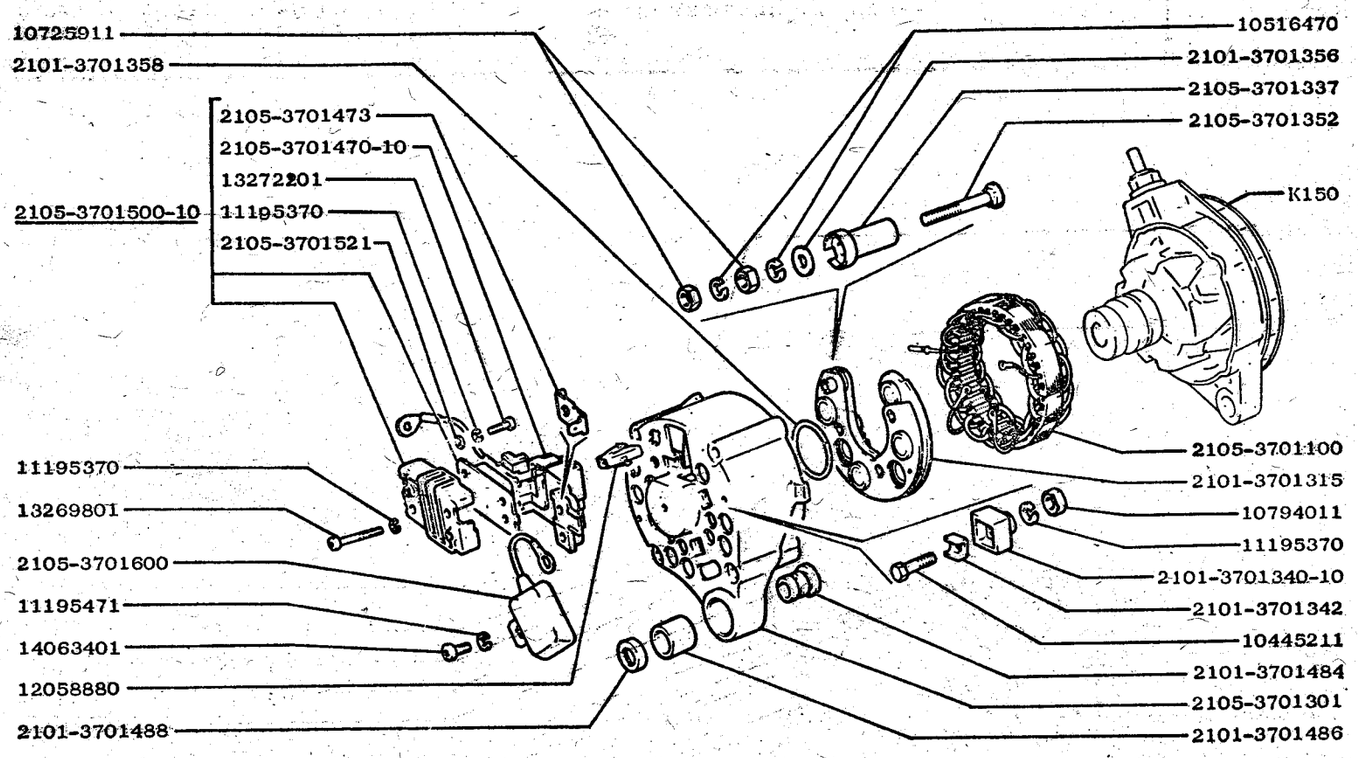

2105 21051 21053 21056 21057 21058 2104 21043 21046 21047	ГЕНЕРАТОР	К151

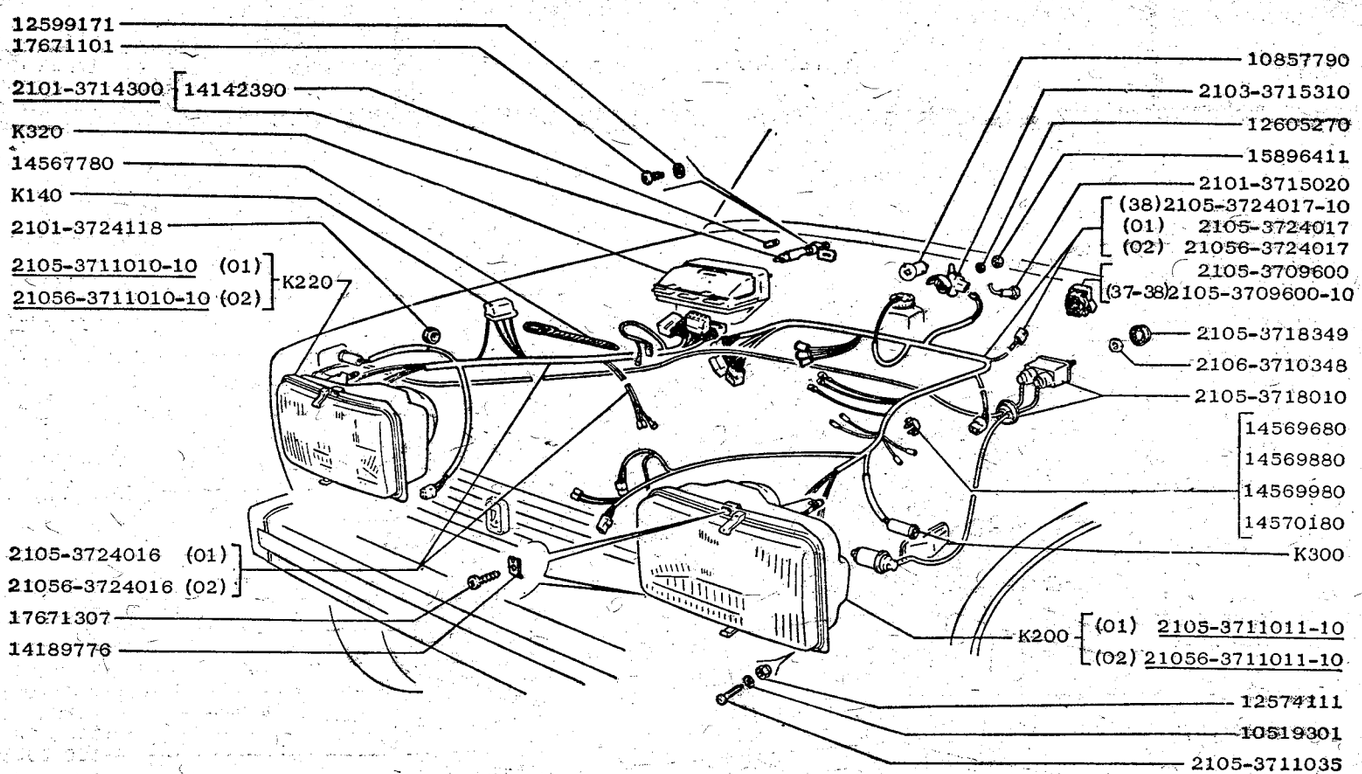

2105 (01) 21051(01) 21053(01) 21056(02) 21057(02) 21058(02) 2104 (01) 21043(01) 21046(02) 21047(02)	ОСВЕЩЕНИЕ ПЕРЕДНЕЕ	К200

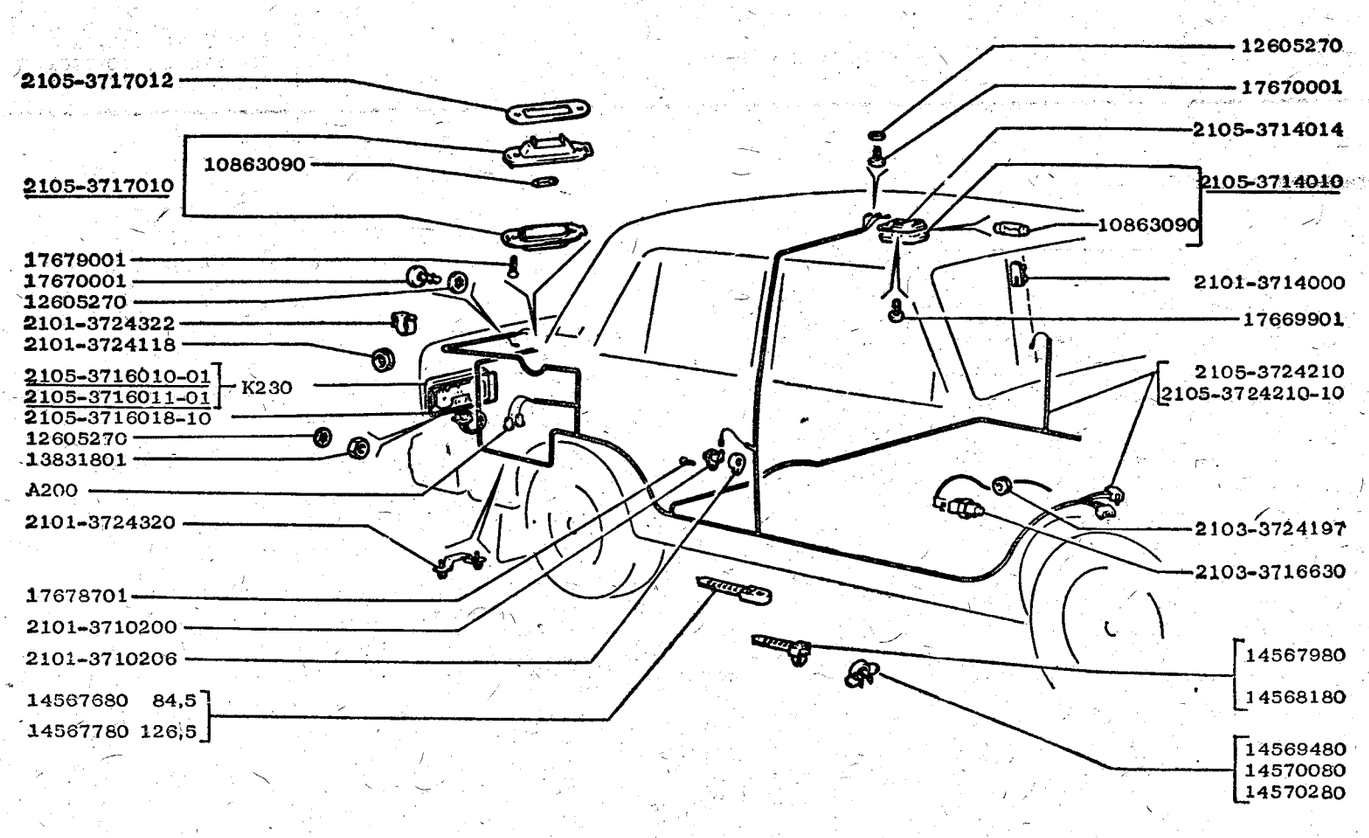

2105 21056 21051 21057 21053 21058	ОСВЕЩЕНИЕ ЗАДНЕЕ	К210

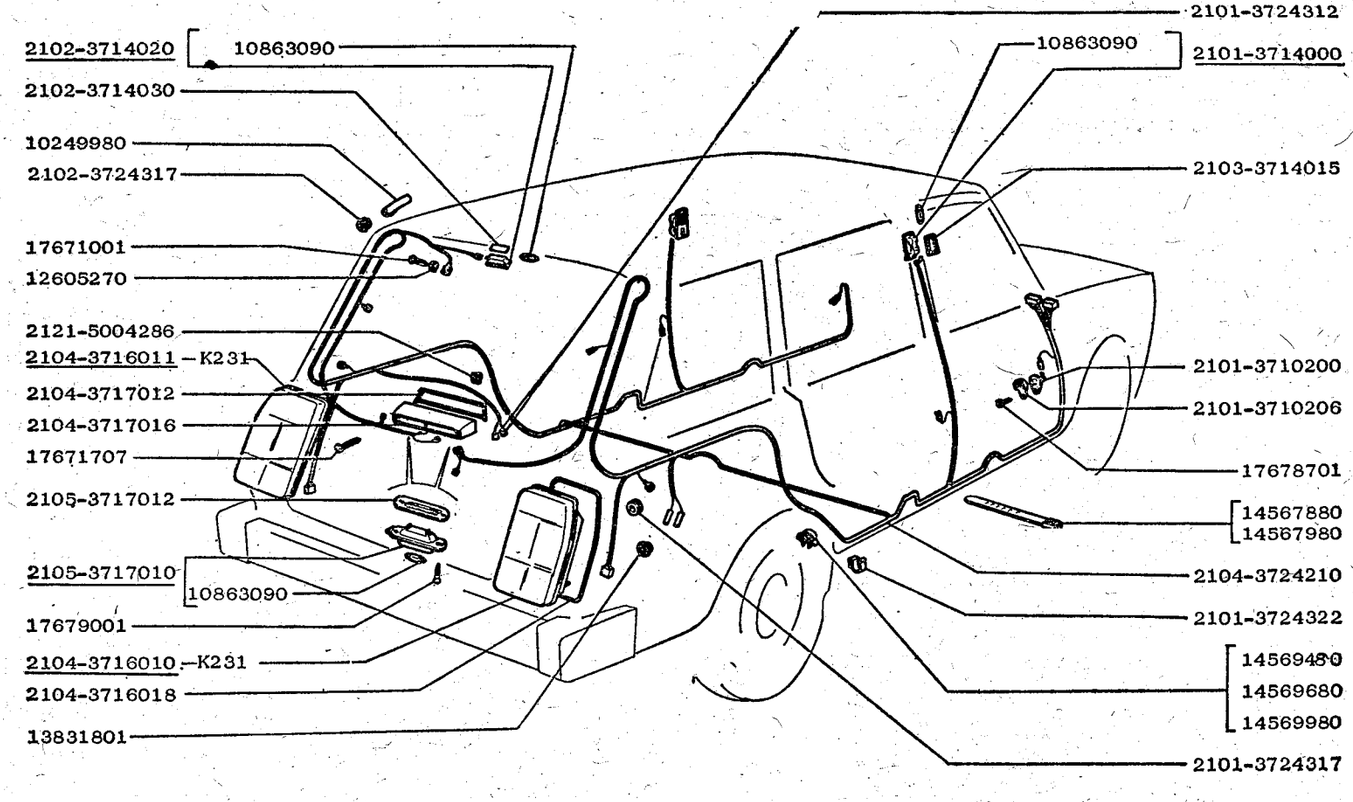

2104 21046 21043 21047	ОСВЕЩЕНИЕ ЗАДНЕЕ	К211

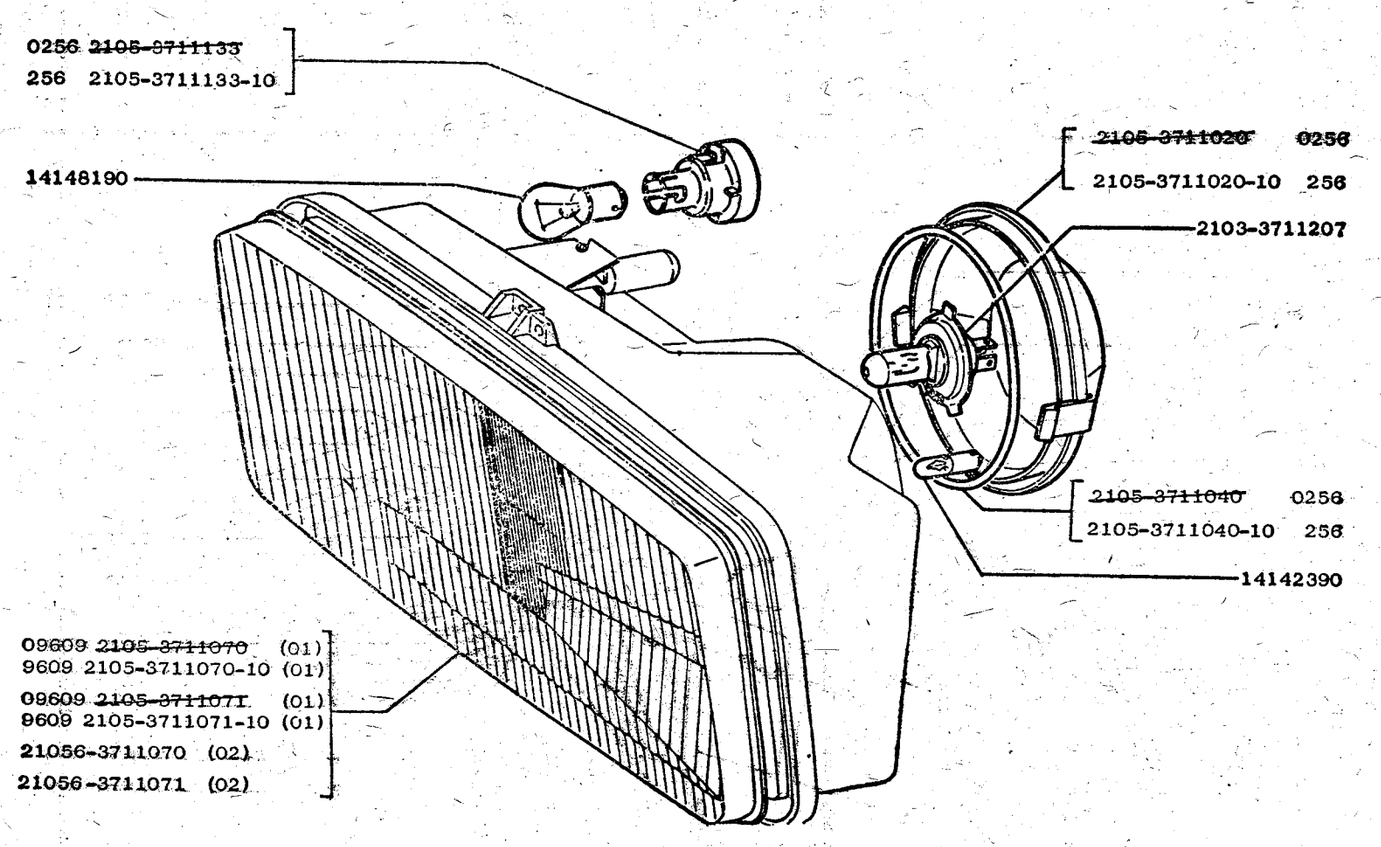

2105 (01) 21056(02) 2104 (01) ~~21051~~(01) 21057(02) ~~21043~~(01) 21053(01) 21058(02) 21046(02) 21047(02)	ФОНАРИ ПЕРЕДНИЕ	К220

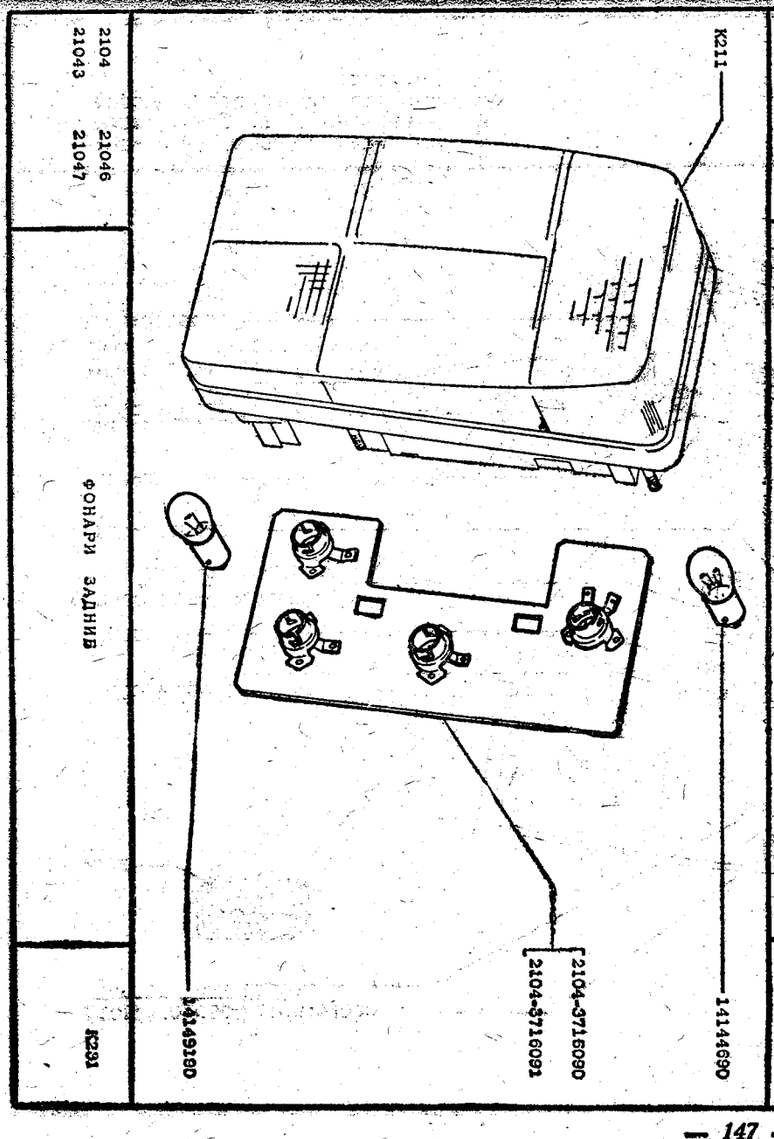

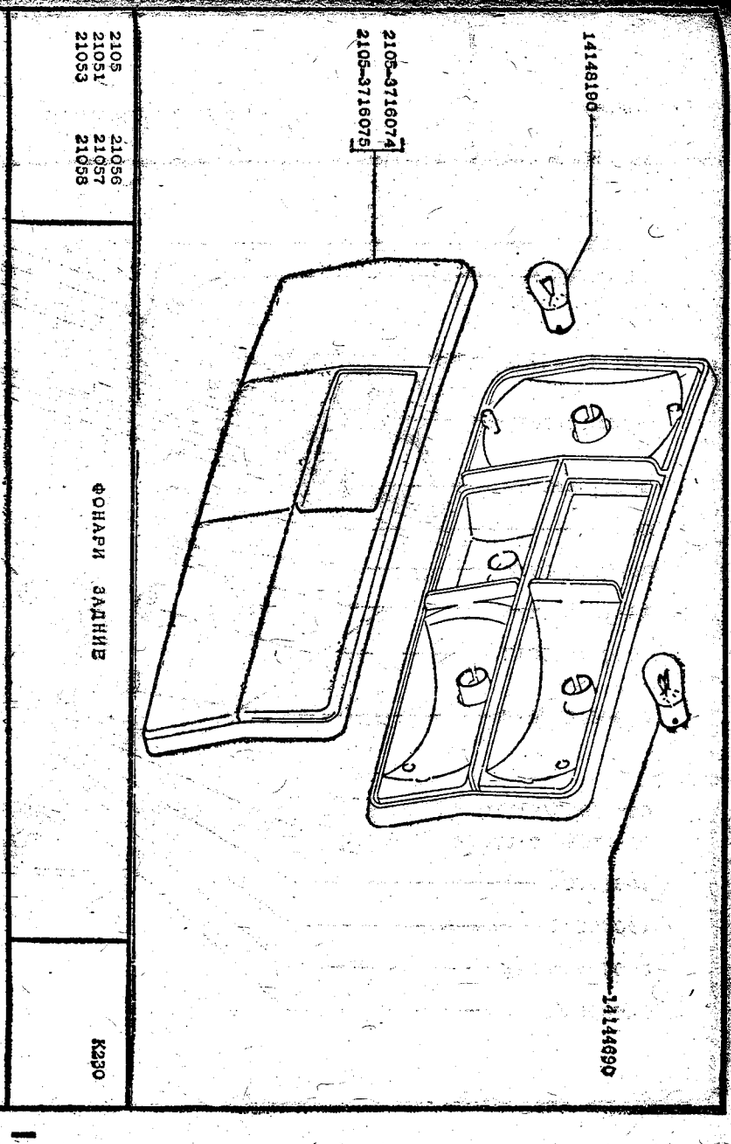

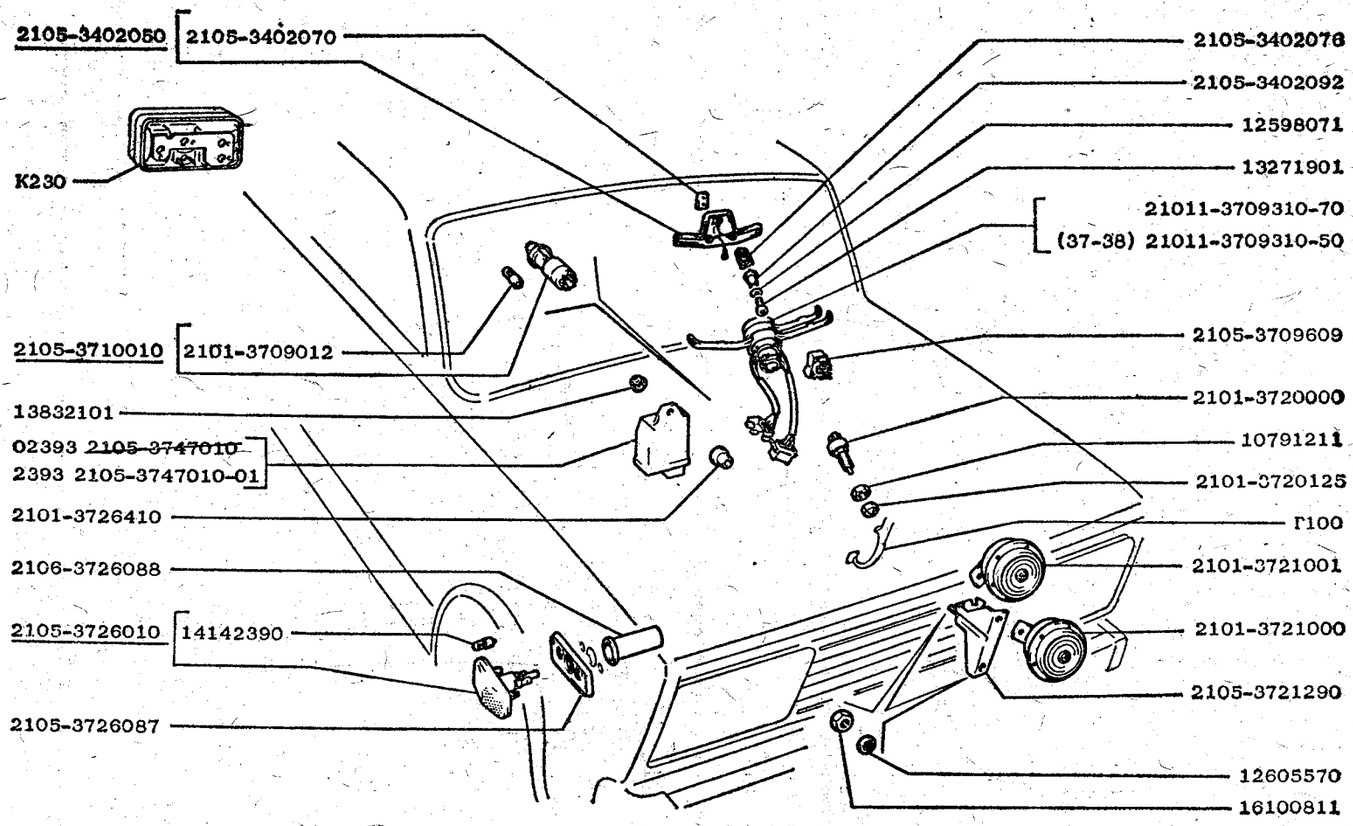

2105- 21051 21053	21056 21057 21058	2104 21043 21046 21047	СИГНАЛЫ	К300

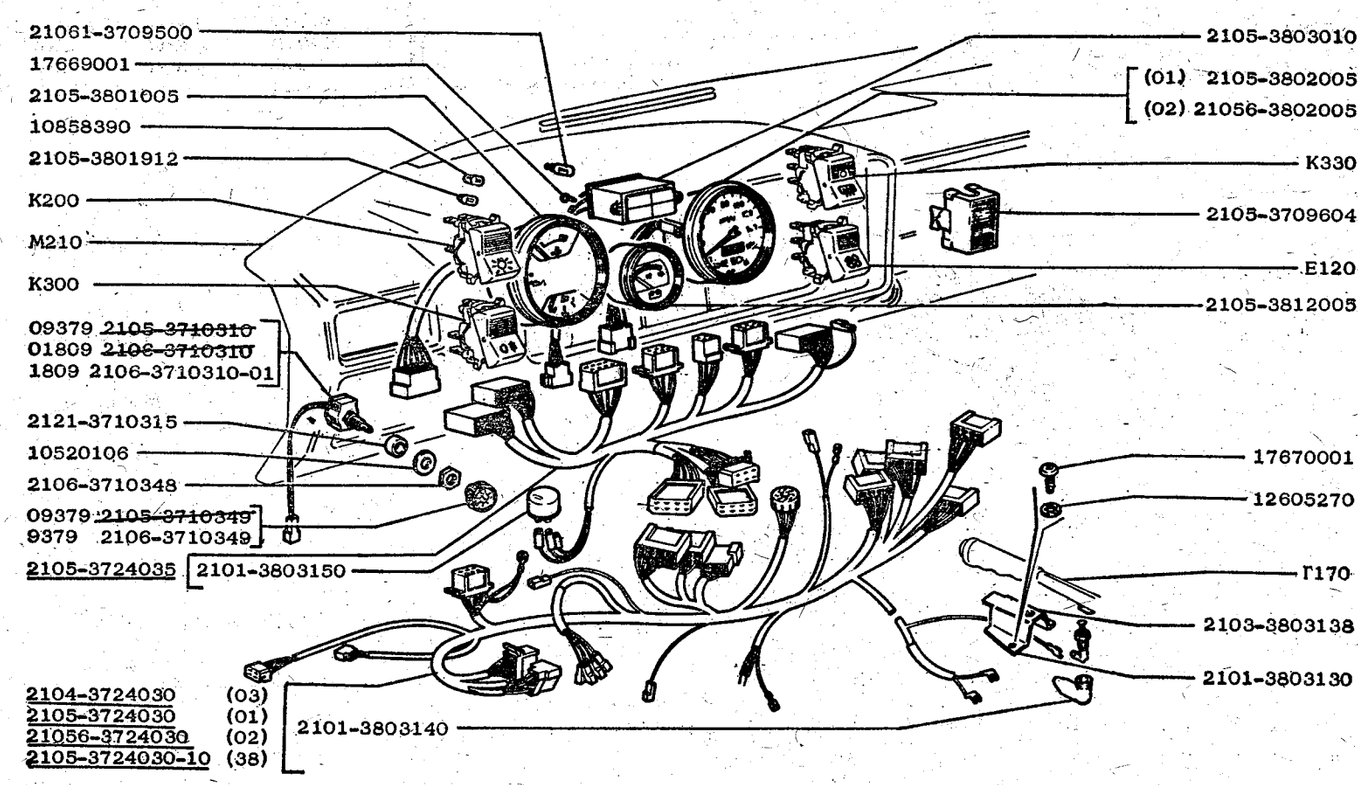

2105 (01) 21051(01) 21053(01)	21056(02) 21057(02) 21058(02)	2104 (03) 21043(03) 21046(02) 21047(02)	ПРИБОРЫ	К310

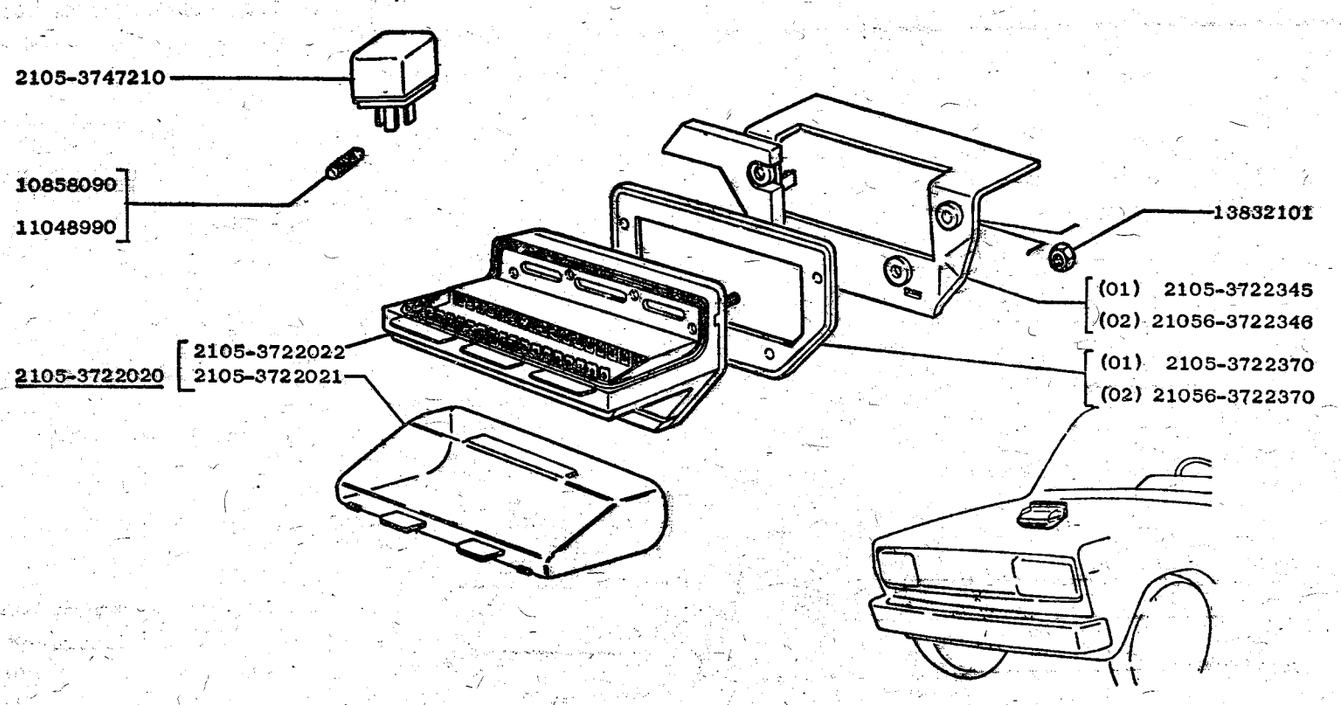

2105 (01) 21056(02) 2104 (01) 21051(01) 21057(02) 21043(01) 21053(01) 21058(02) 21046(02) 21047(02)	РЕЛЕ И ПРЕДОХРАНИТЕЛИ	К320

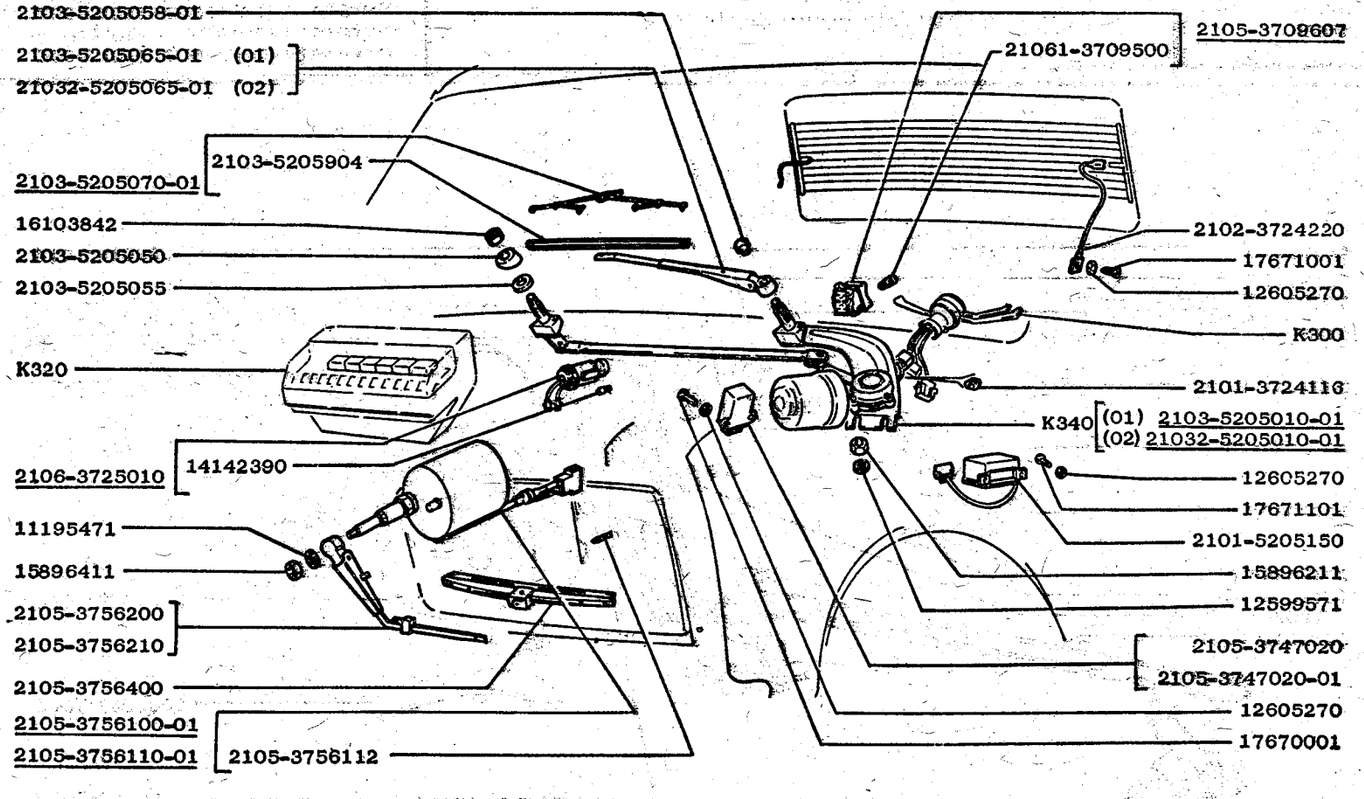

2105 (01) 21056(02) 2104 (01) 21051(01) 21057(02) 21043(01) 21053(01) 21058(02) 21046(02) 21047(02)	СТЕКЛООЧИСТИТЕЛЬ И ДРУГОЕ ОБОРУДОВАНИЕ	К330

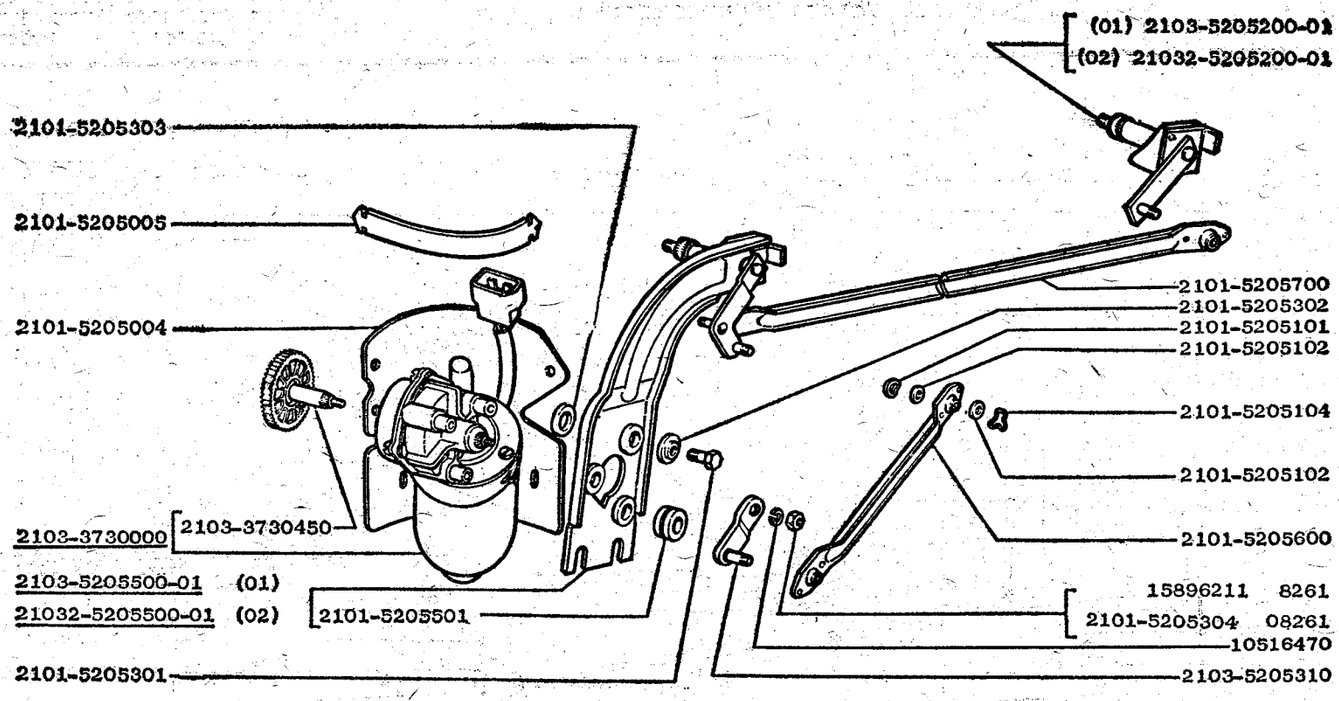

2105 (01) 21056(02) 2104 (01) 21051(01) 21057(02) 21043(01) 21053(01) 21058(02) 21046(02) 21047 (02)	СТЕКЛООЧИСТИТЕЛЬ ПЕРЕДНИЙ	К340

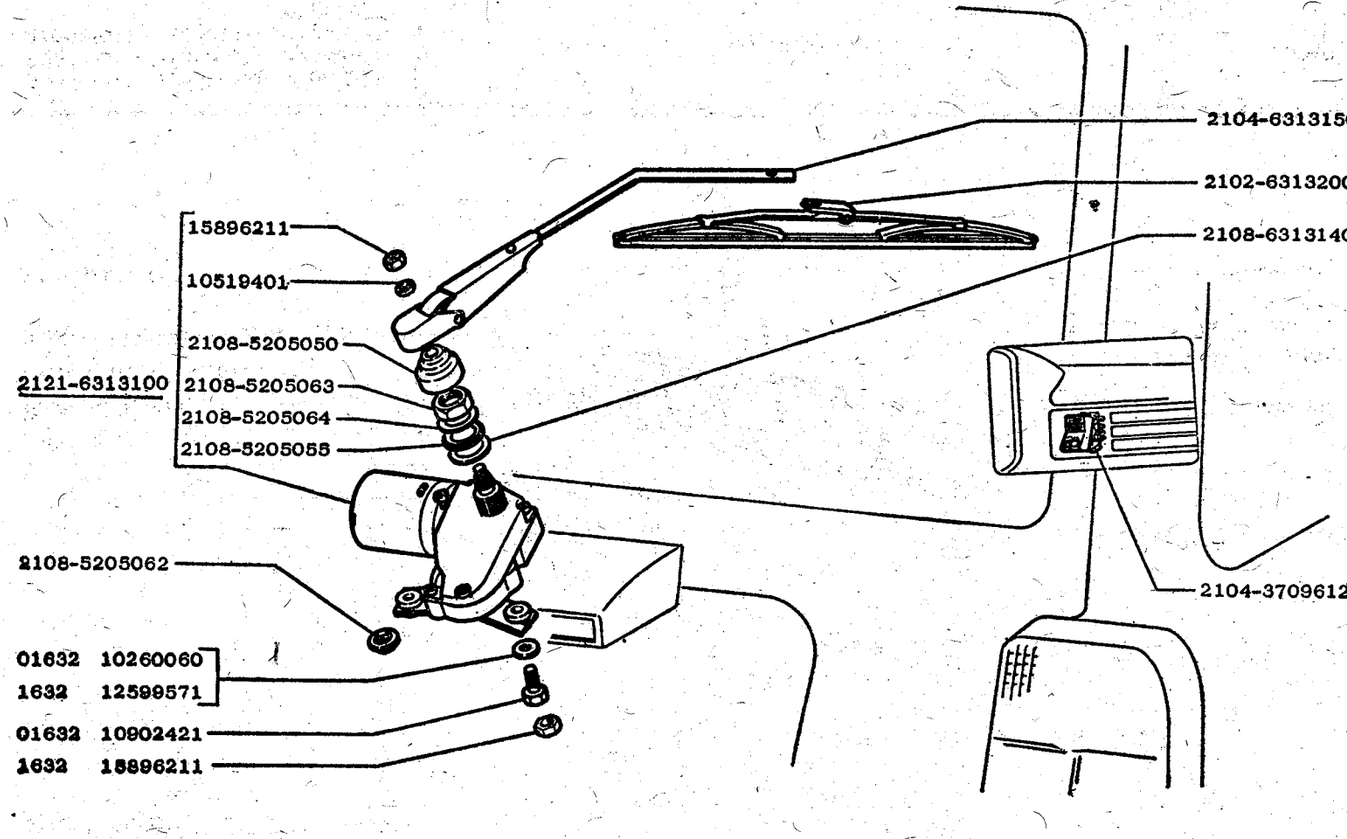

2104 21046 21043 21047	СТЕКЛООЧИСТИТЕЛЬ ЗАДНИЙ	К350

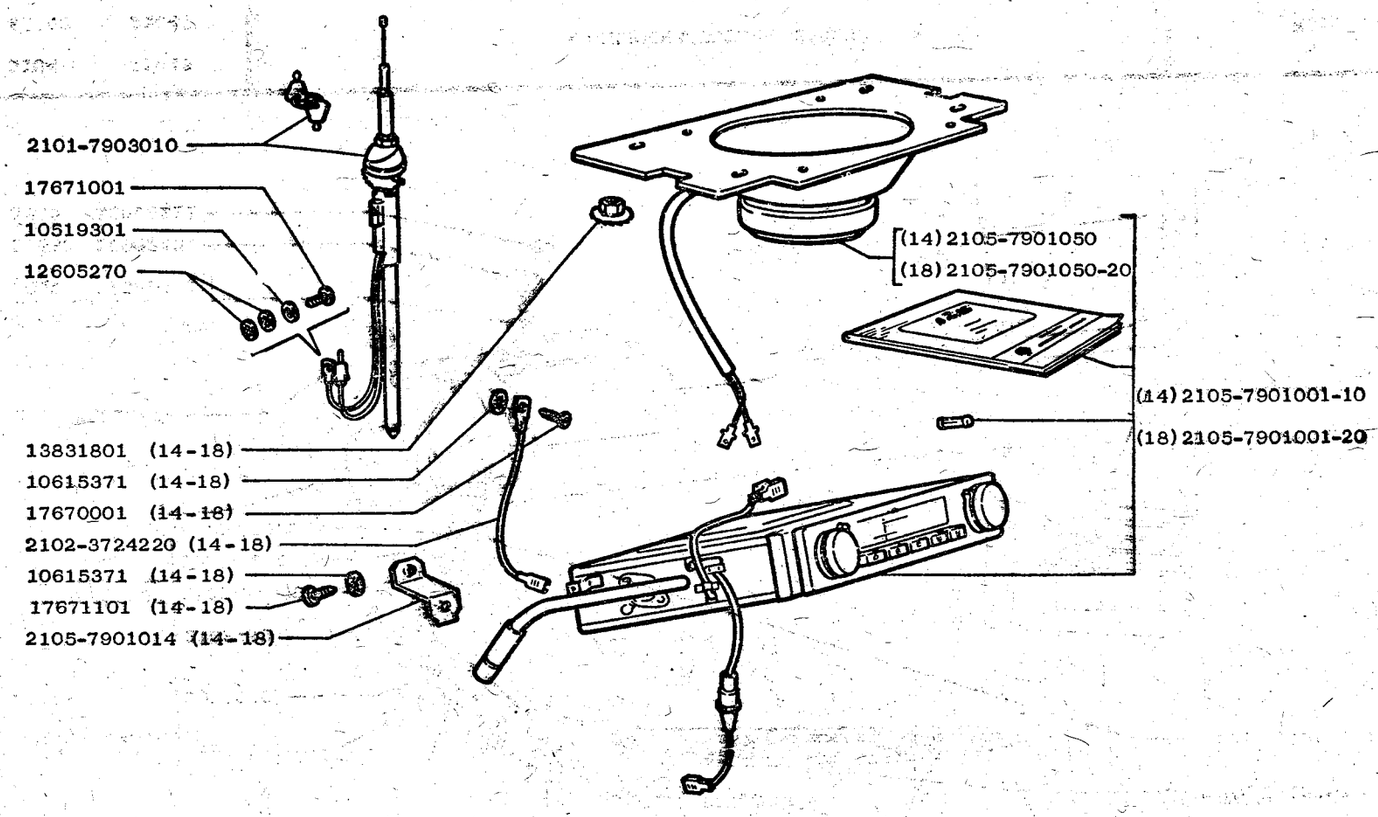

2105 21051 21053 21056 21057 21058 2104 21043 21046 21047	РАДИООБОРУДОВАНИЕ	К360

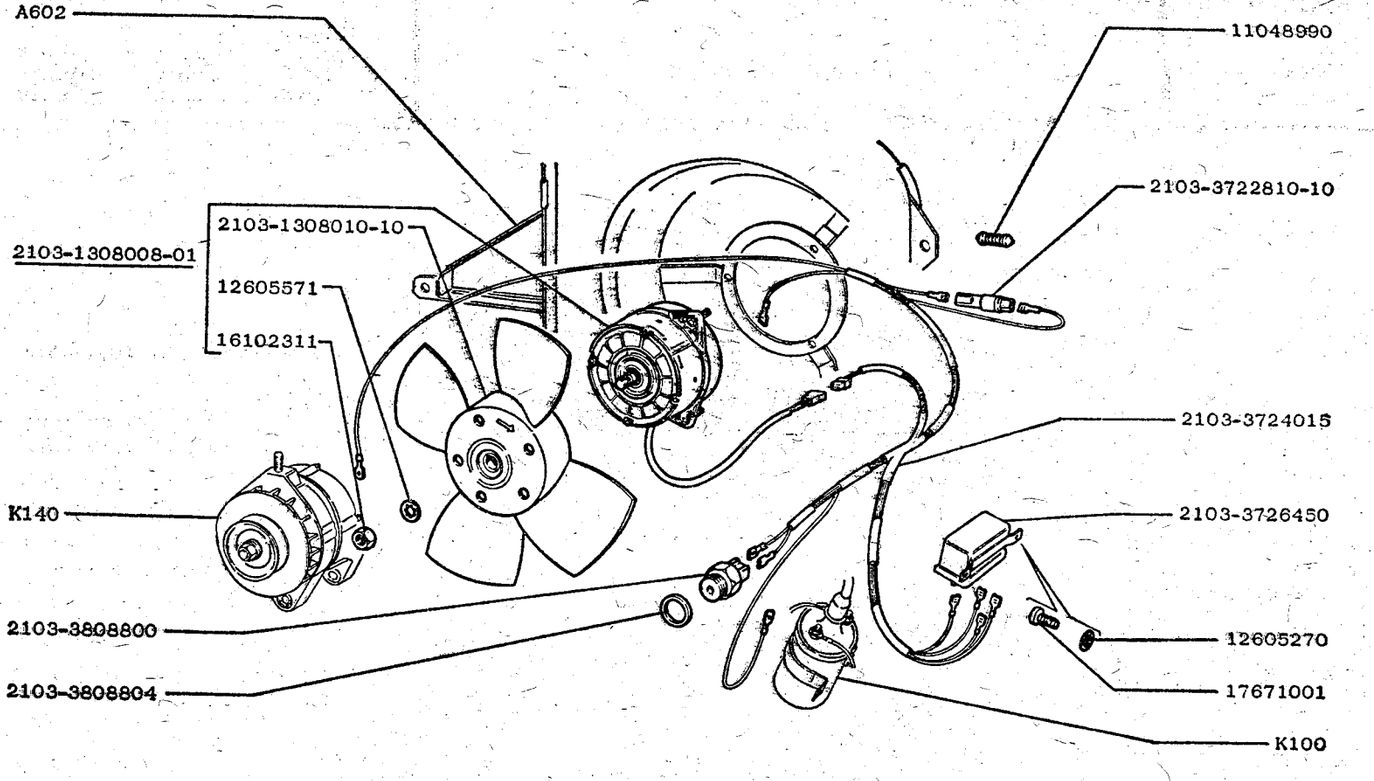

2105 21053 21043	ЭЛЕКТРОВЕНТИЛЯТОР	К370

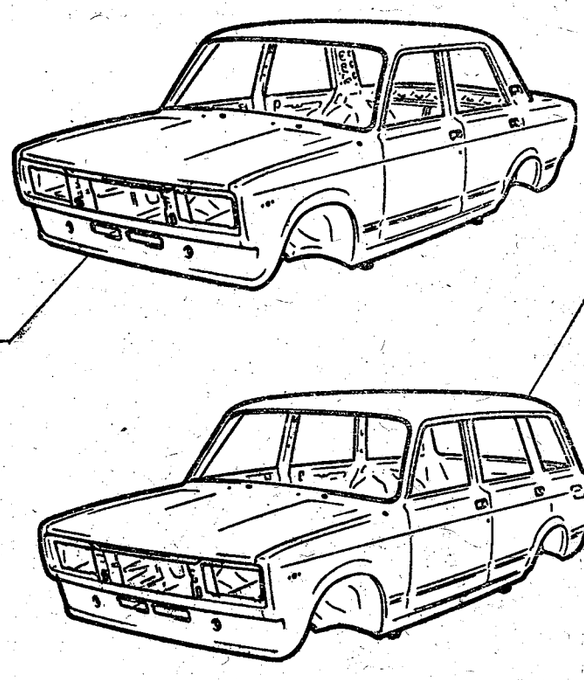

2105-5000014 (01)
2105-5000014-20 (01-13)
21051-5000014 (02)
21051-5000014-10 (02-13)
21053-5000014 (03)
21053-5000014-20 (03-13)
21053-5000014-30 (03-70)
21056-5000014 (04)
21057-5000014 (05)
21058-5000014 (06)

(07)2104-5000014
(08)21043-5000014
(09)21046-5000014
(10)21047-5000014

2105 (01) 21056(04) 2104 (07) 21051(02) 21057(05) 21043(08) 21053(03) 21058(06) 21046(09) 21047(10)	КУЗОВ	М001

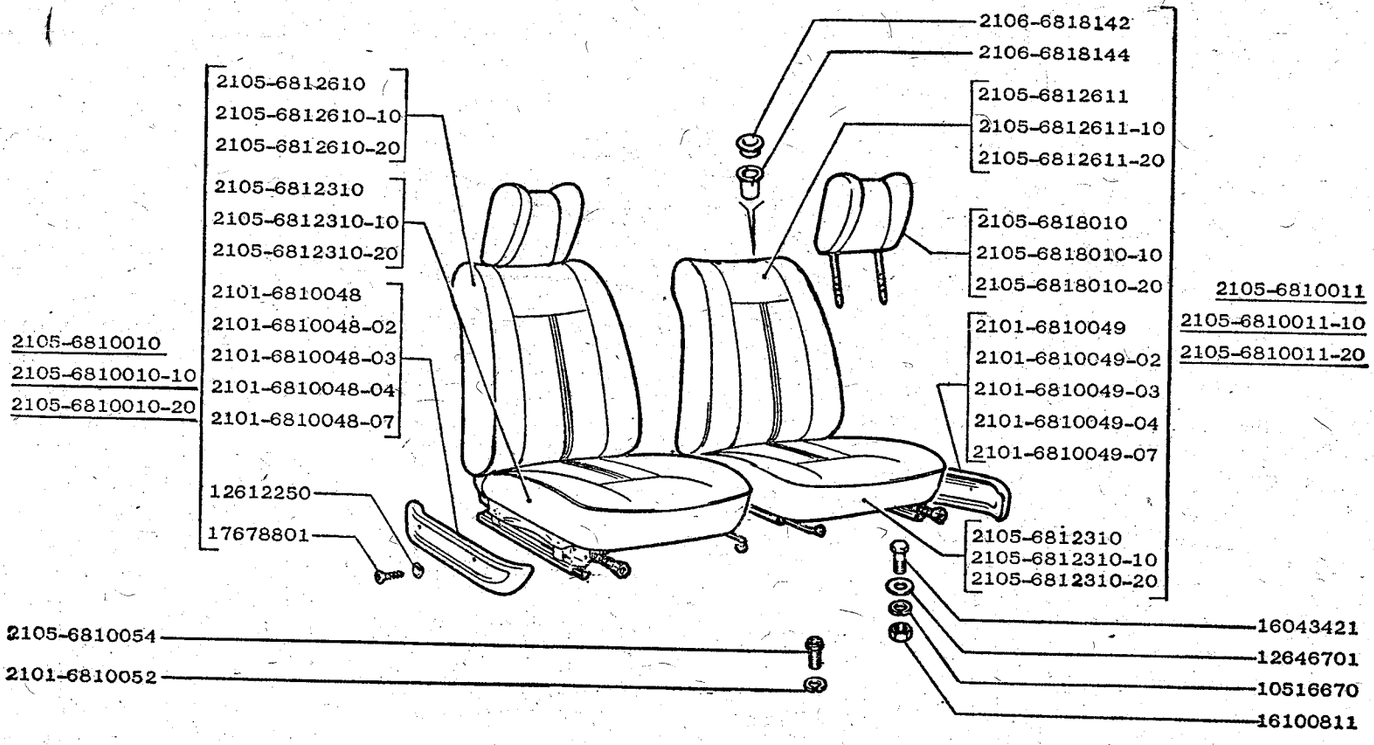

2105-6812610
2105-6812610-10
2105-6812610-20
2105-6812310
2105-6812310-10
2105-6812310-20
2101-6810048
2101-6810048-02
2101-6810048-03
2101-6810048-04
2101-6810048-07
12612250
17678801
2105-6810010
2105-6810010-10
2105-6810010-20
2105-6810054
2101-6810052
2106-6818142
2106-6818144
2105-6812611
2105-6812611-10
2105-6812611-20
2105-6818010
2105-6818010-10
2105-6818010-20
2101-6810049
2101-6810049-02
2101-6810049-03
2101-6810049-04
2101-6810049-07
2105-6812310
2105-6812310-10
2105-6812310-20
2105-6810011
2105-6810011-10
2105-6810011-20
16043421
12646701
10516670
16100811

2105 21051 21053 21056 21057 21058 2104 21043 21046 21047	СИДЕНЬЯ ПЕРЕДНИЕ	М100

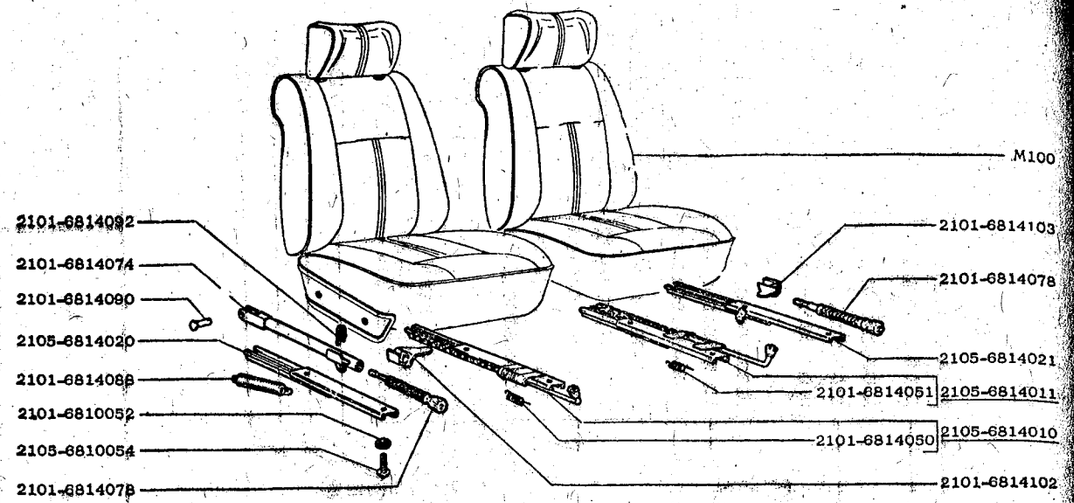

2105 21051 21053	21056 21057 21058	2104 21043 21046 21047	МЕХАНИЗМ УСТАНОВКИ СИДЕНИЙ	M110

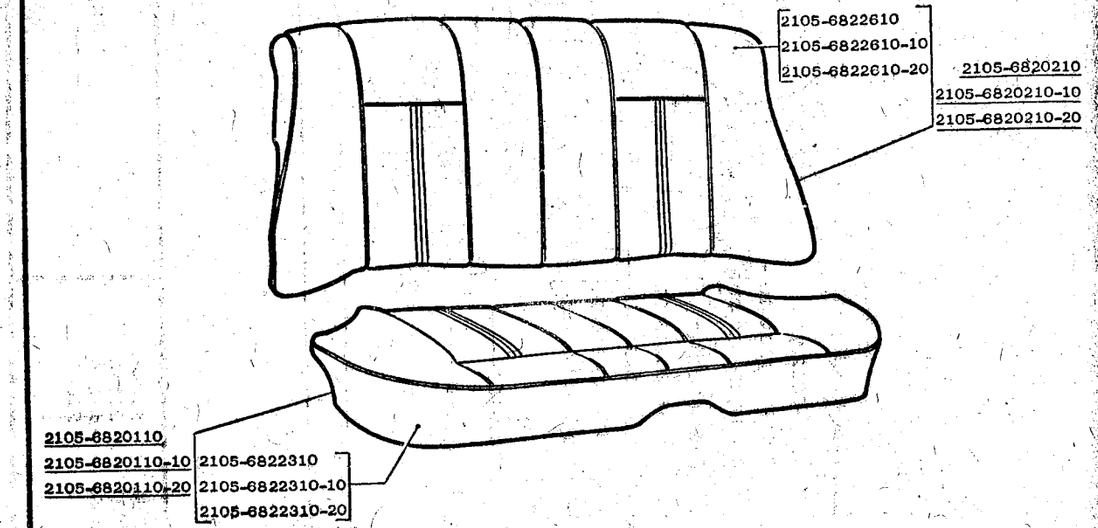

2105 21051 21053	21056 21057 21058	СИДЕНЬЕ ЗАДНЕЕ	M120

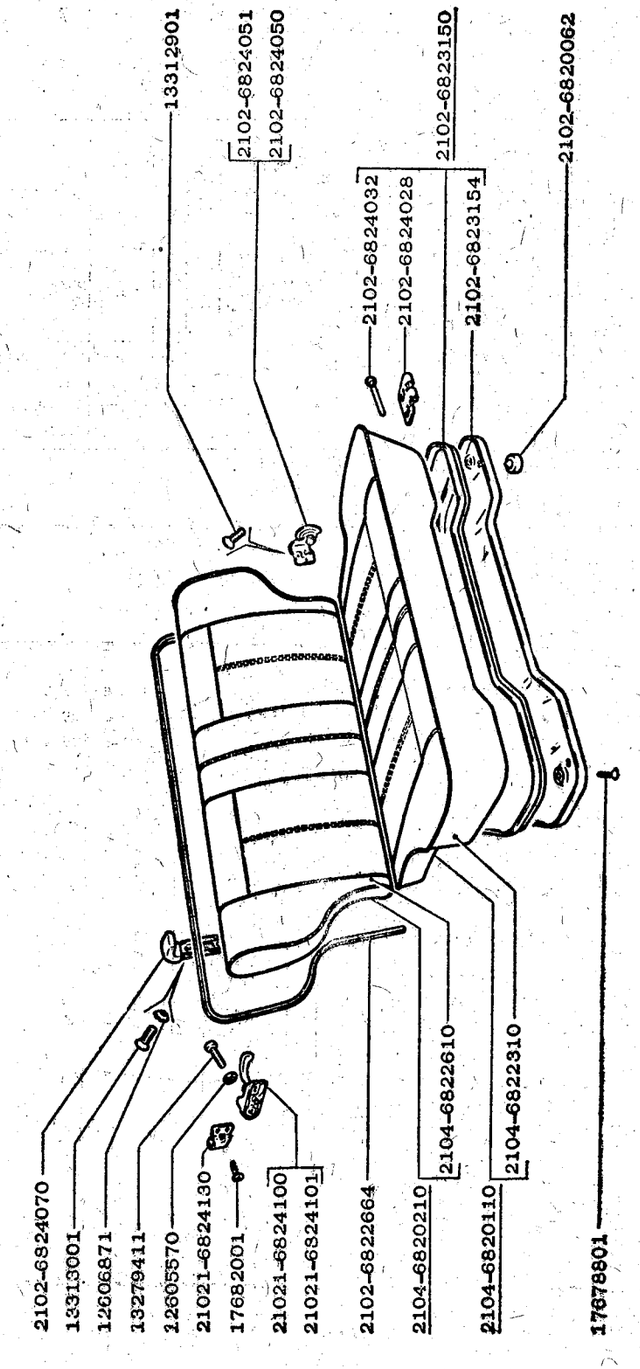

2104 21043	21046 21047	СИДЕНЬЕ ЗАДНЕЕ	M121

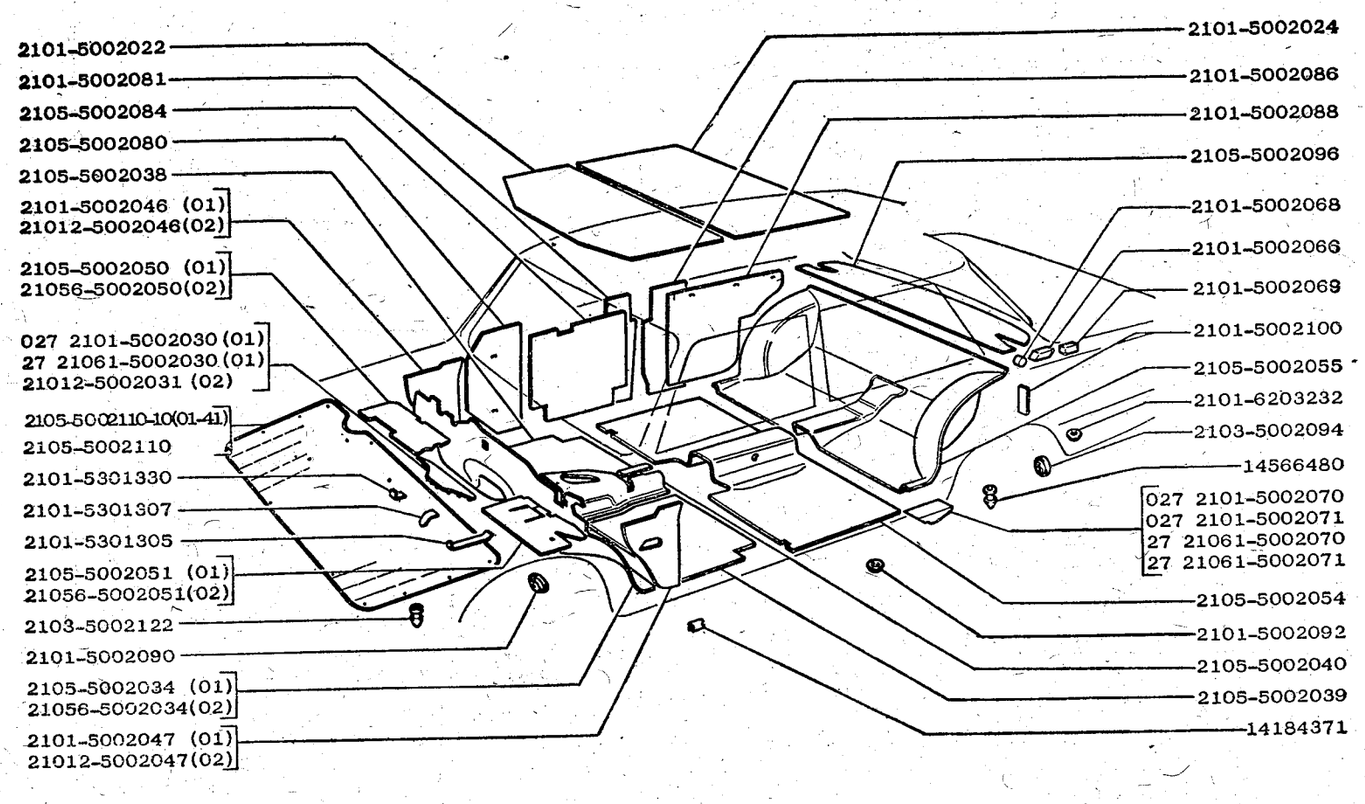

2105 (01) 21056(02) 21051(01) 21057(02) 21053(01) 21058(02)	ТЕРМОШУМОИЗОЛЯЦИЯ	М130

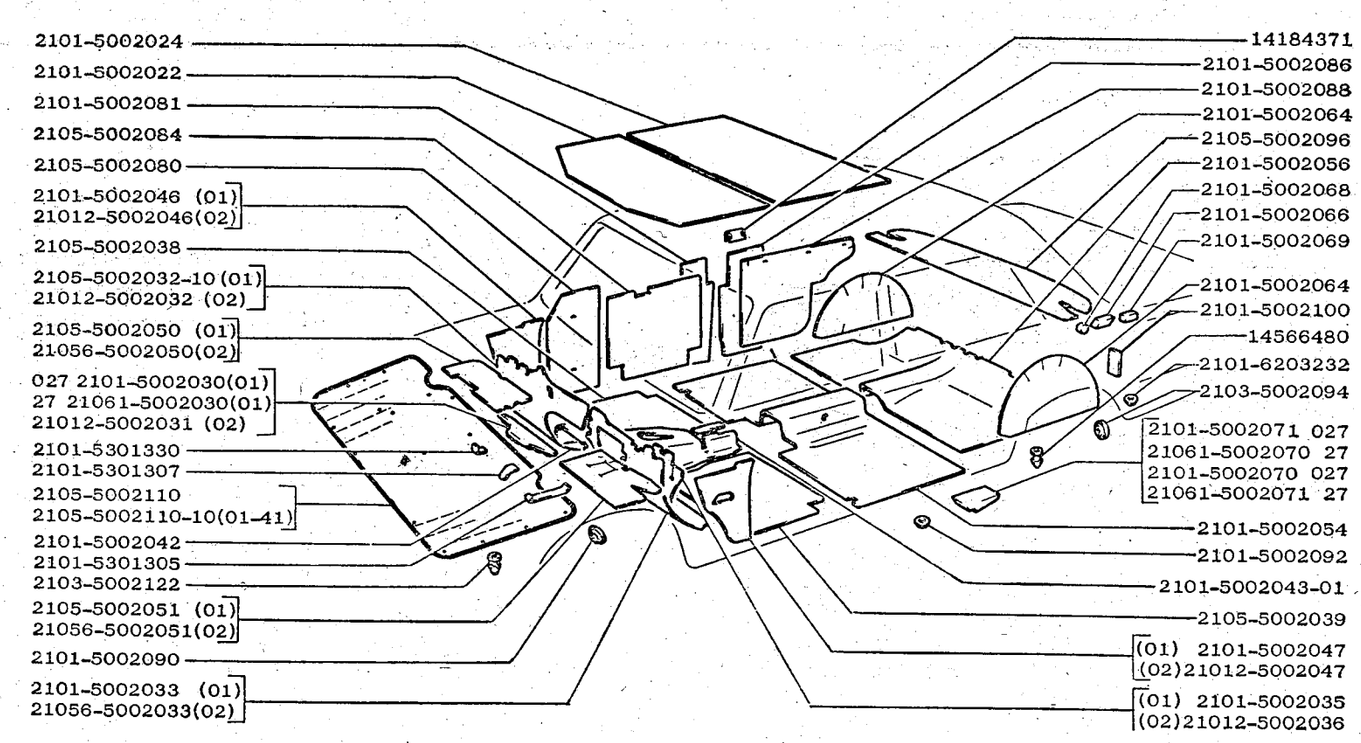

2105 (01) 21056(02) 21051(01) 21053(01) 21058(02)	ТЕРМОШУМОИЗОЛЯЦИЯ	М131

2104 (01) 21046(02)
21043(01) 21047(02)

2105 2104 21051	КОВРИКИ САЛОНА	М140

2105 (01) 21058(02) 21051(01) 21046(02) 21053(01)	КОВРИКИ САЛОНА	М141

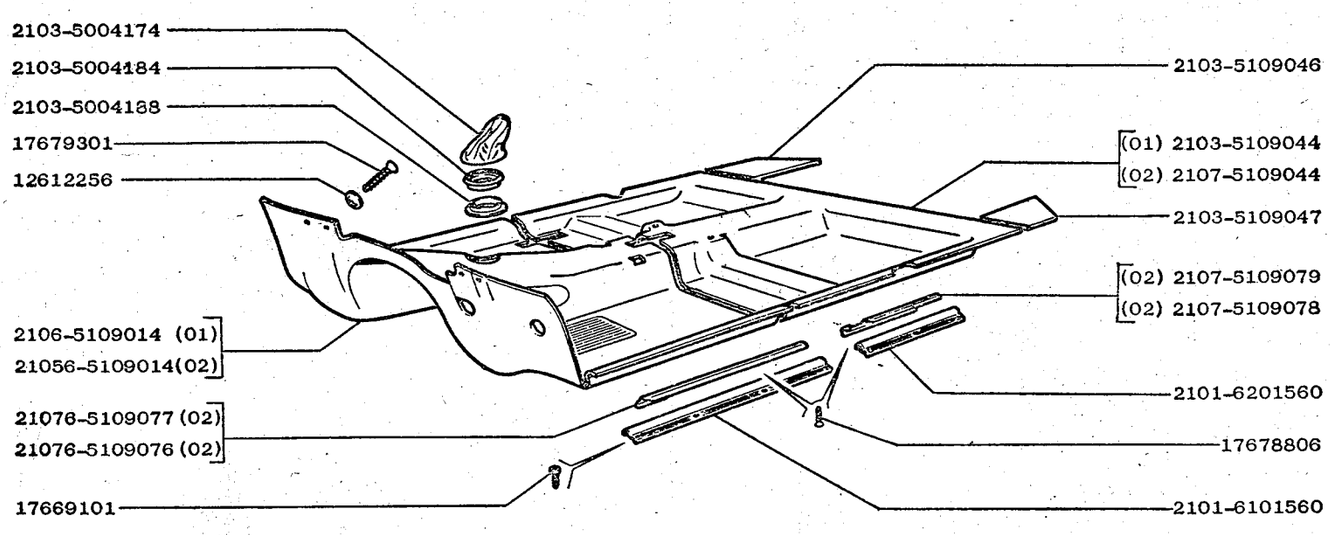

21053(01) 21057(02) 21056(02) 21047(02)	КОВРИКИ САЛОНА	M142

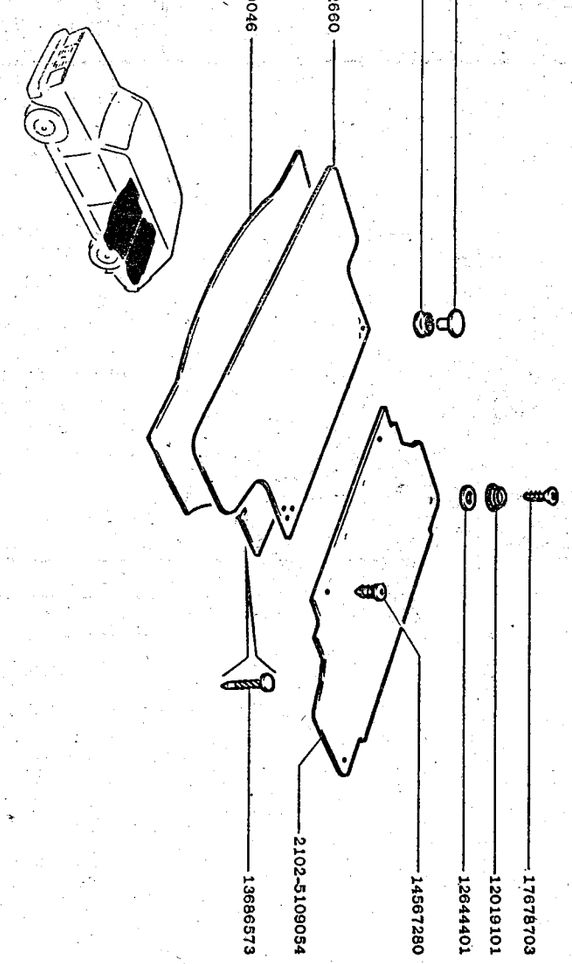

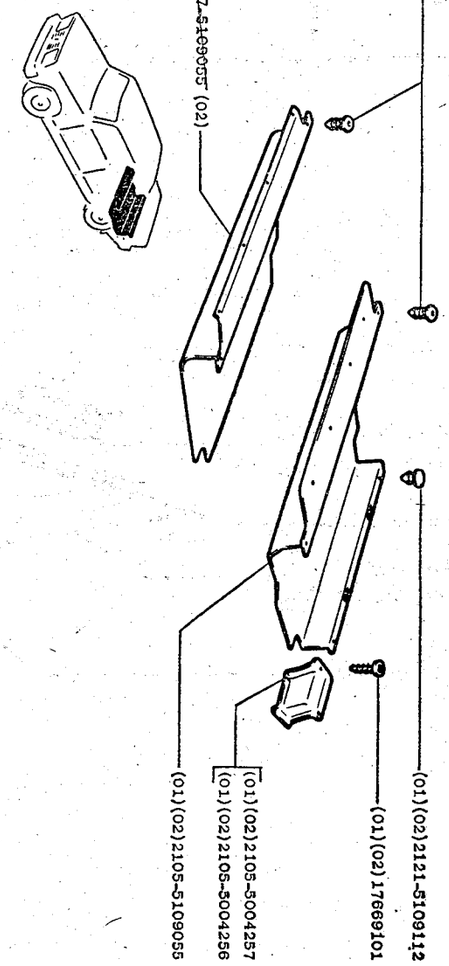

2104 21046 21043 21047	КОВРИКИ БАГАЖНИКА	M151
2105 (01) 21056(01) 21051(01) 21057(01) 21053(02) 21058(01)	КОВРИКИ БАГАЖНИКА	M150

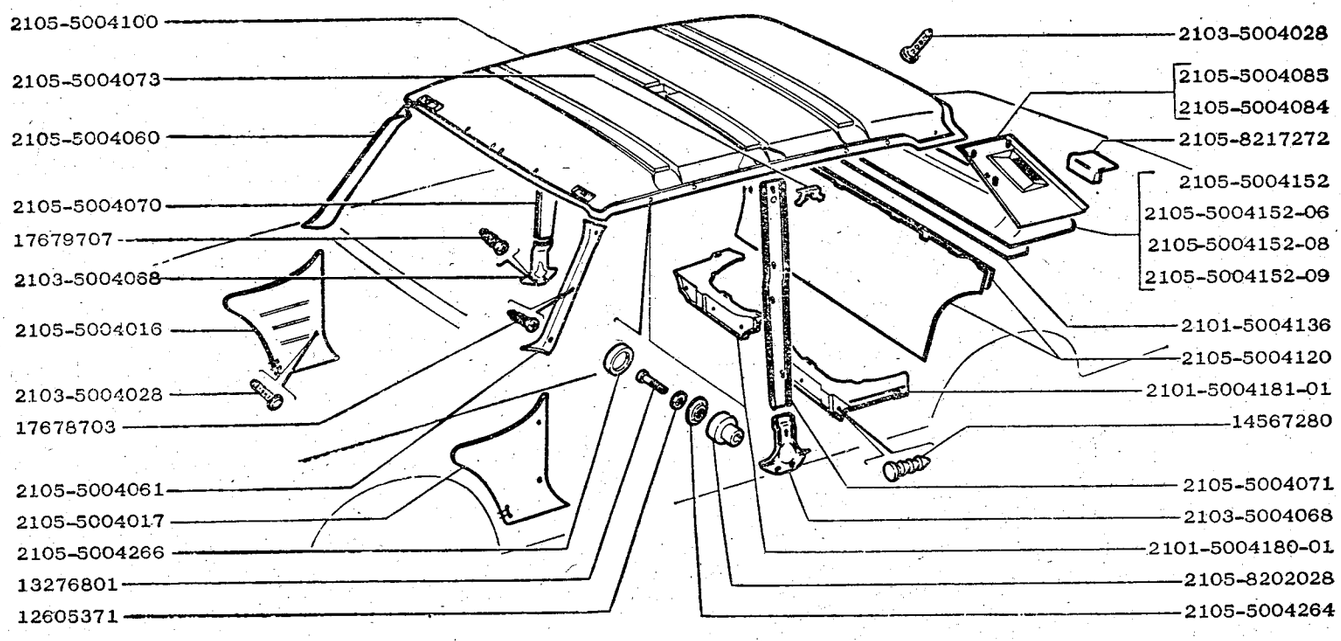

2105 21051 21053	ОБИВКА САЛОНА	М160

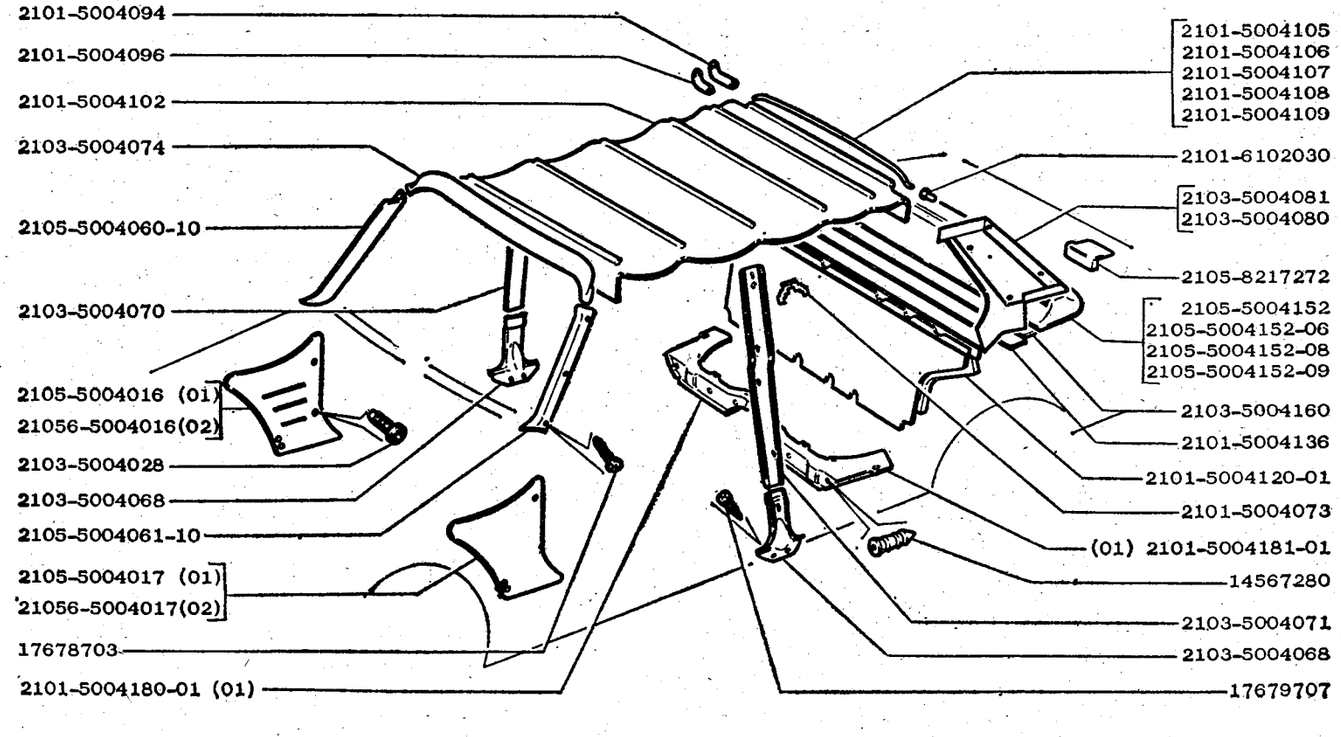

2105 (01) 21056(02) 21051(01) 21057(02) 21053(01) 21058(02)	ОБИВКА САЛОНА	М161

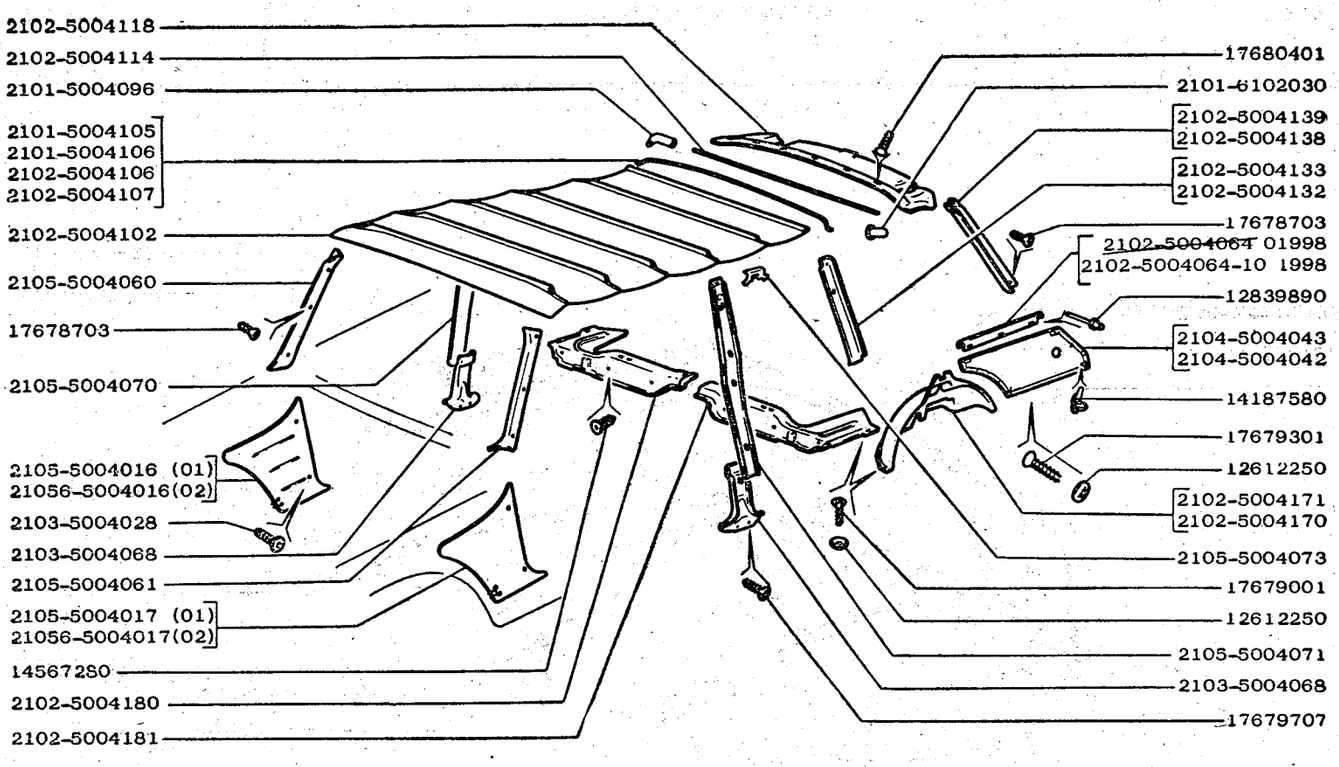

2104 (01) 21046(02) 21043(01) 21047(02)	ОБИВКА САЛОНА	М162

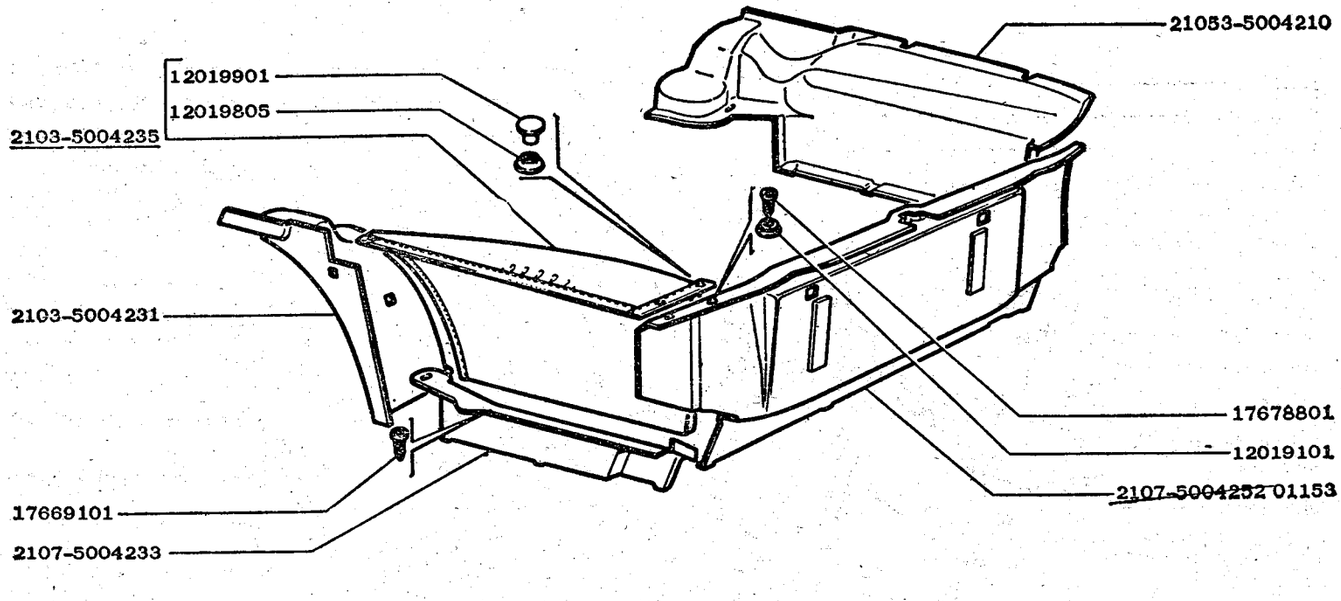

21053	ОБИВКА БАГАЖНИКА	М170

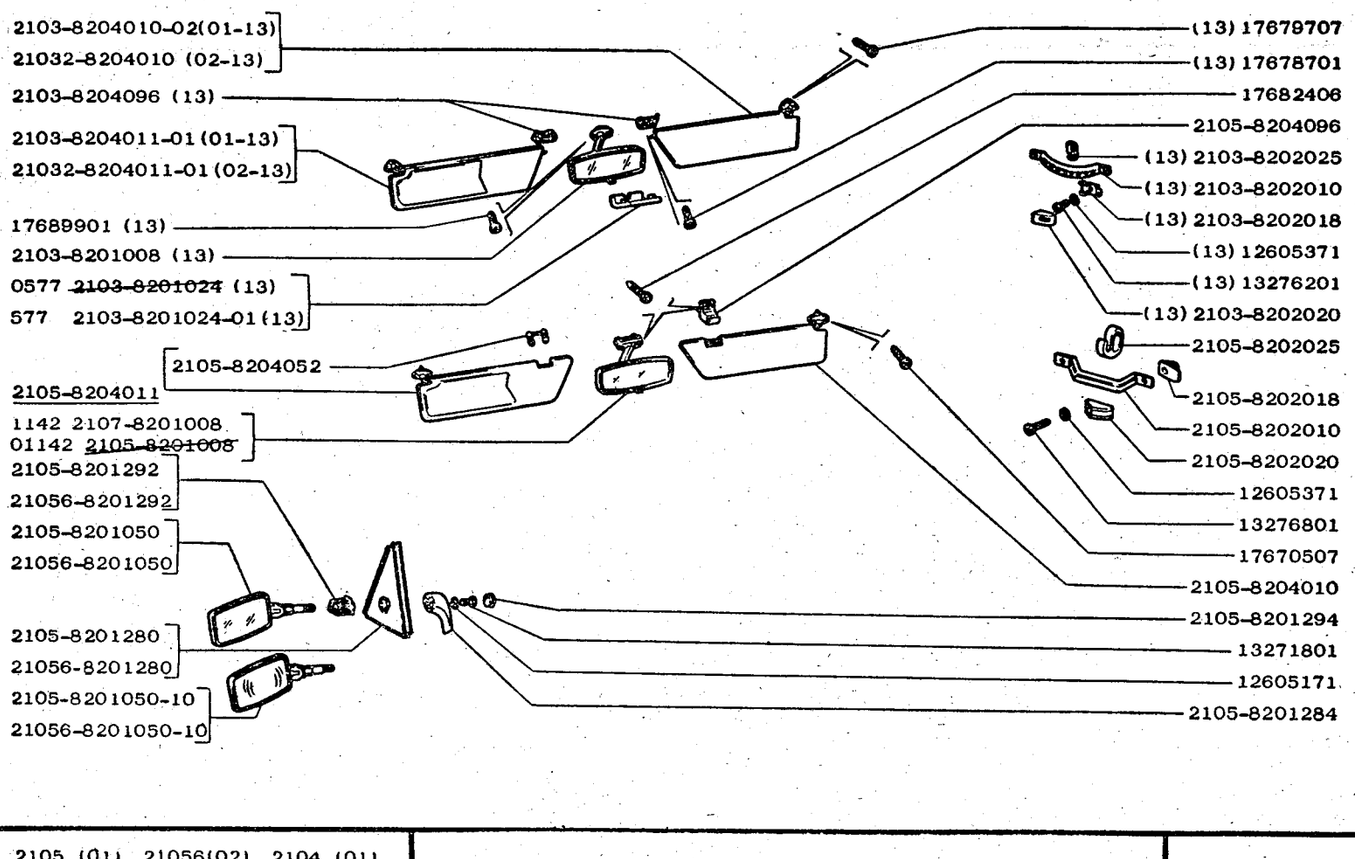

2105 (01) 21056(02) 2104 (01) 21051(01) 21057(02) 21043(01) 21053(01) 21058(02) 21046(02) 21047(02)	ПРИНАДЛЕЖНОСТИ САЛОНА	М180

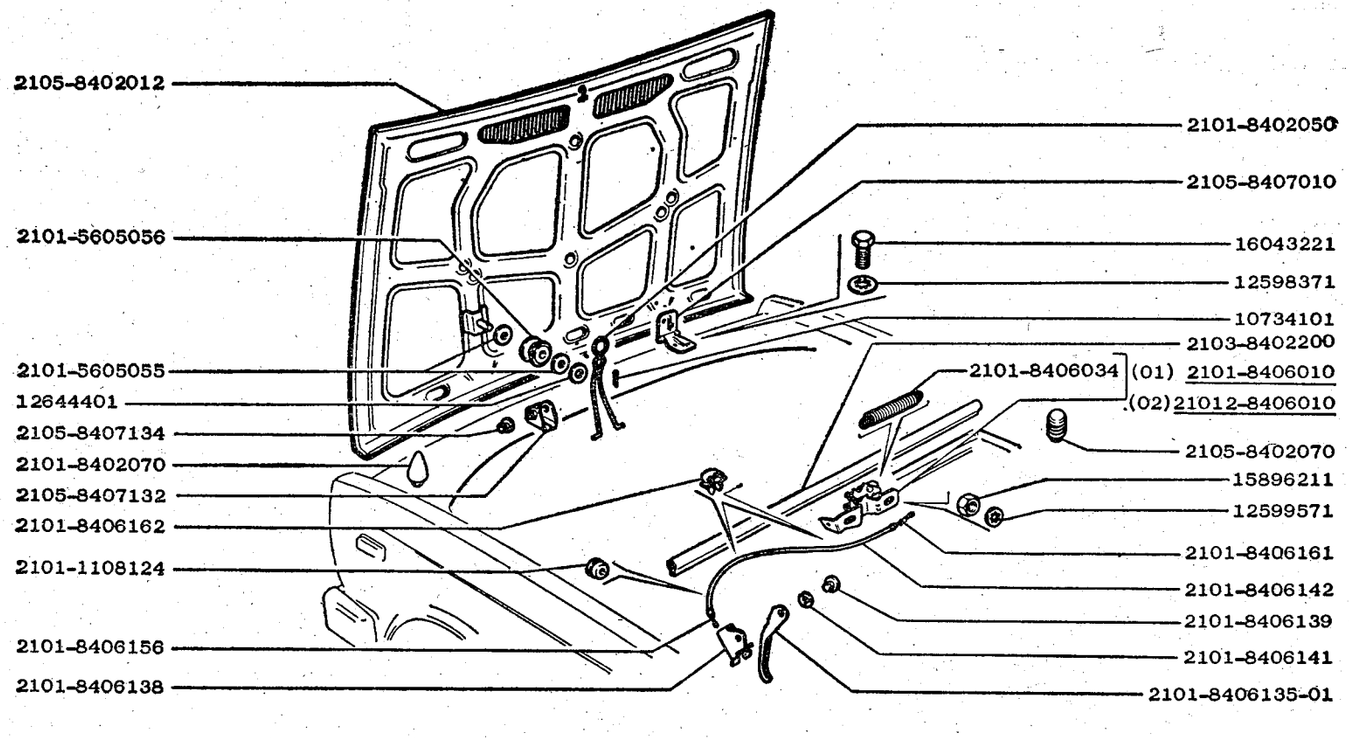

2105 (01) 21056(02) 2104 (01) 21051(01) 21057(02) 21043(01) 21053(01) 21058(02) 21046(02) 21047(02)	КАПОТ	М200

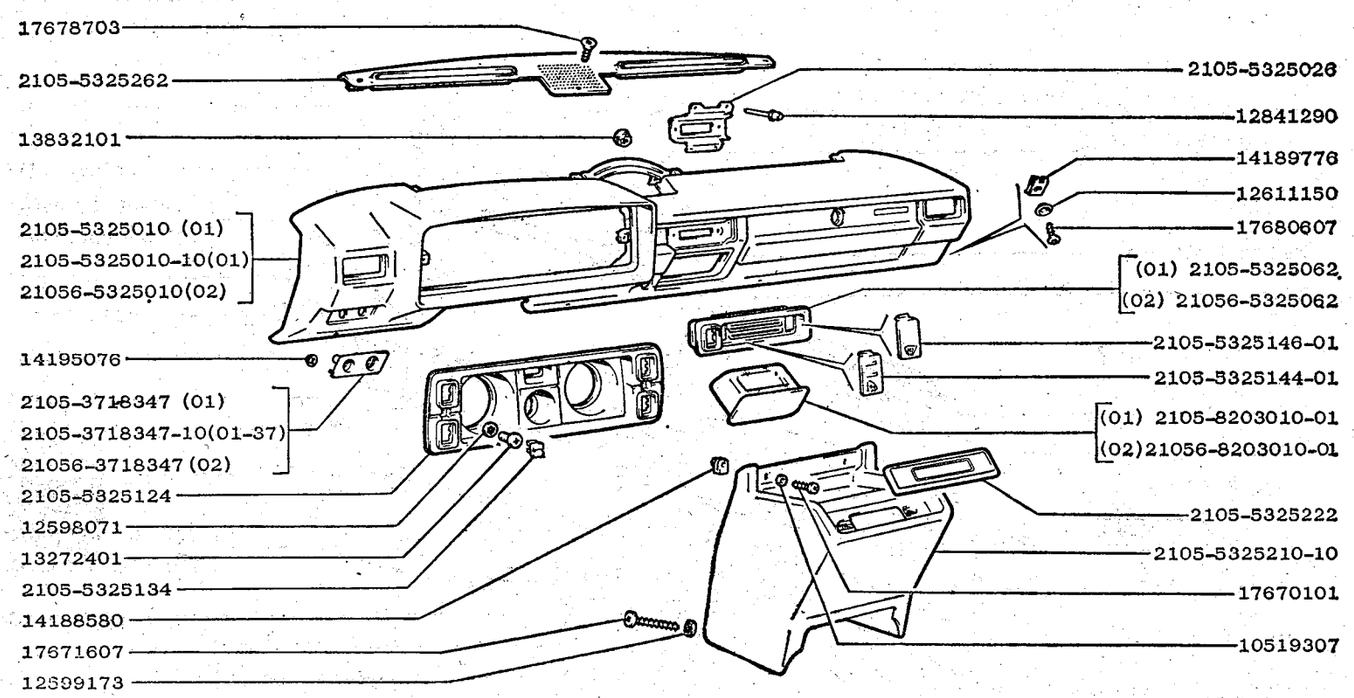

2105 (01) 21056(02) 2104 (01) 21051(01) 21057(02) 21043(01) 21053(01) 21058(02) 21046(02) 21047(02)	ПАНЕЛЬ ПРИБОРОВ	М210

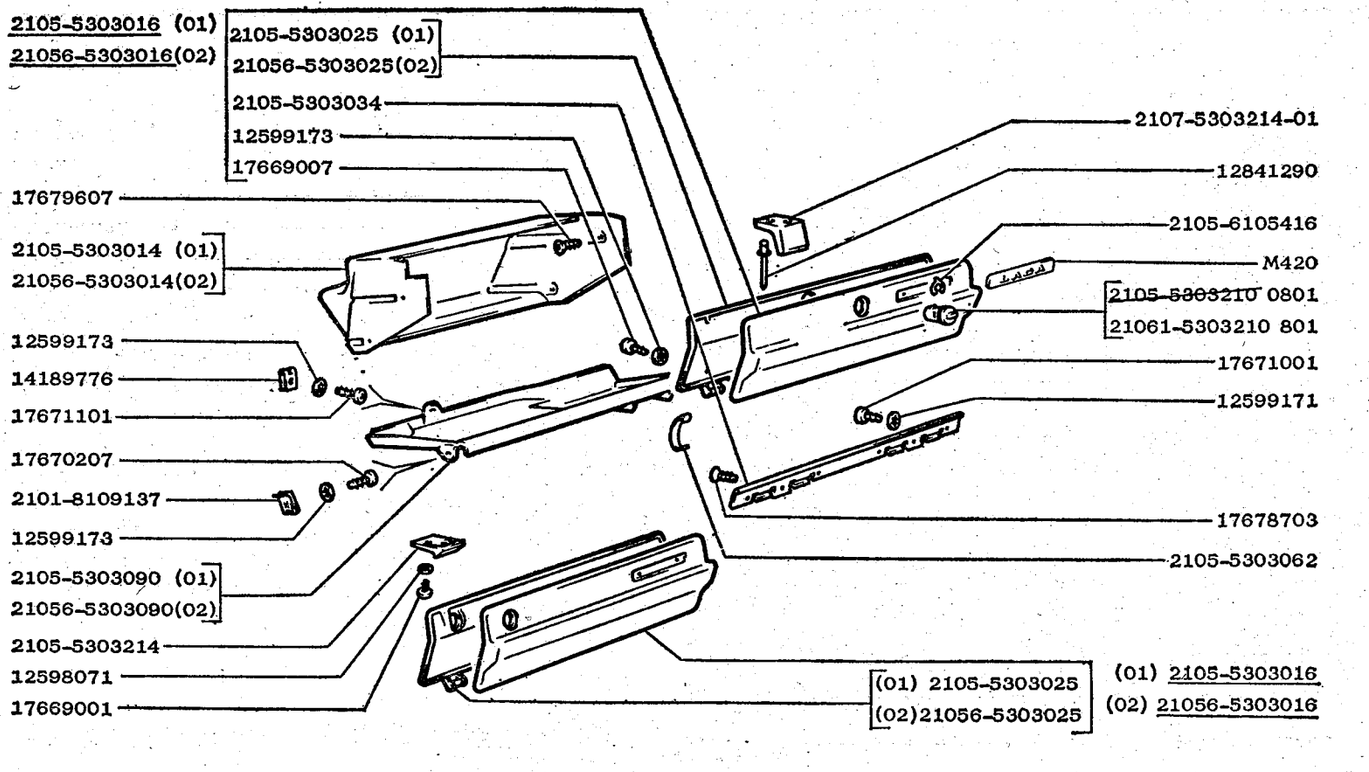

2105 (01) 21056(02) 2104 (01) 21051(01) 21057(02) 21043(01) 21053(01) 21058(02) 21046(02) 21047(02)	ЯЩИК ВЕЩЕВОЙ	М220

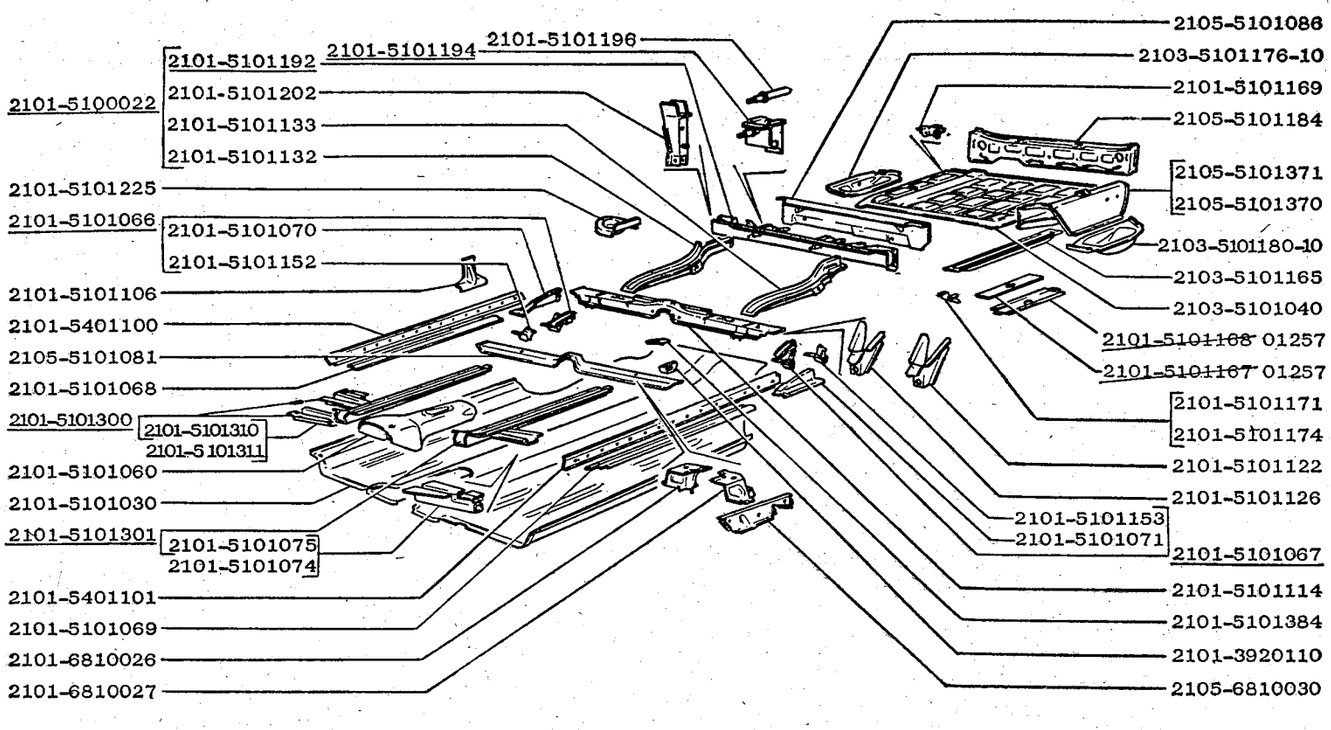

2105 21056 21051 21057 21053 21058	ПОЛ КУЗОВА	М230

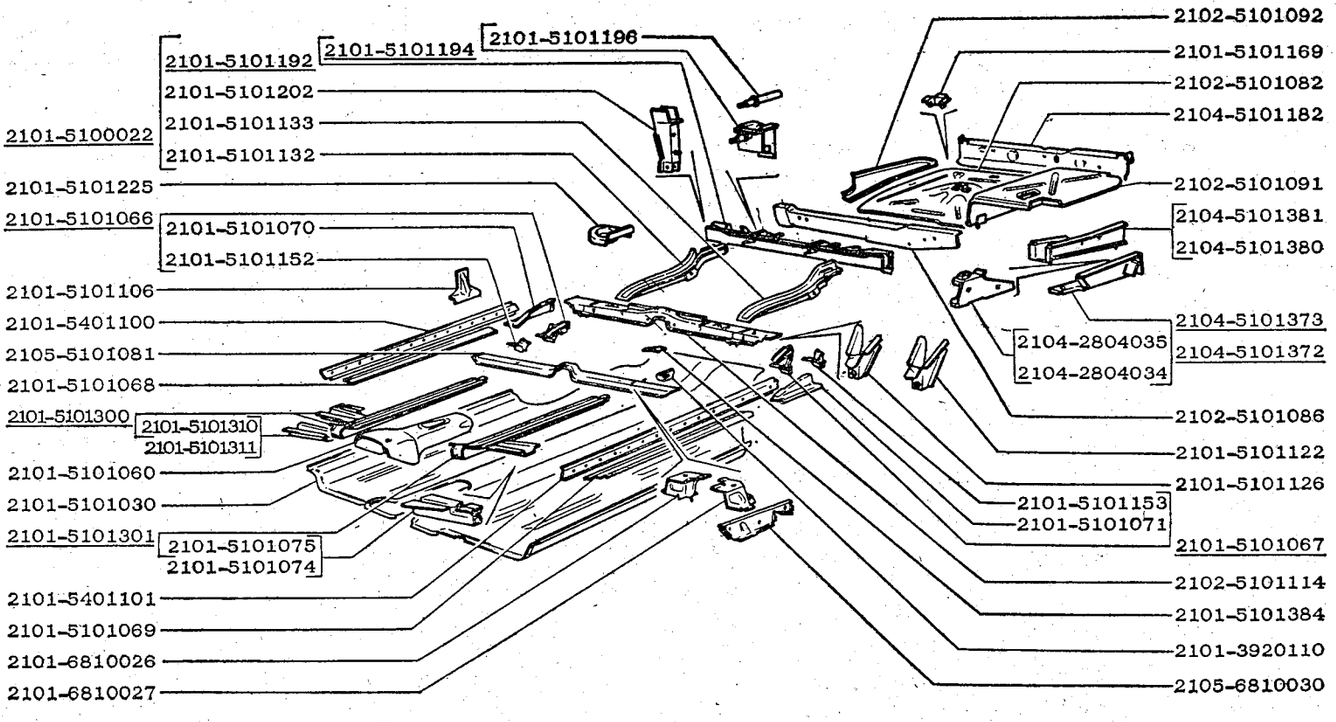

2104 21046 21043 21047	ПОЛ КУЗОВА	М231

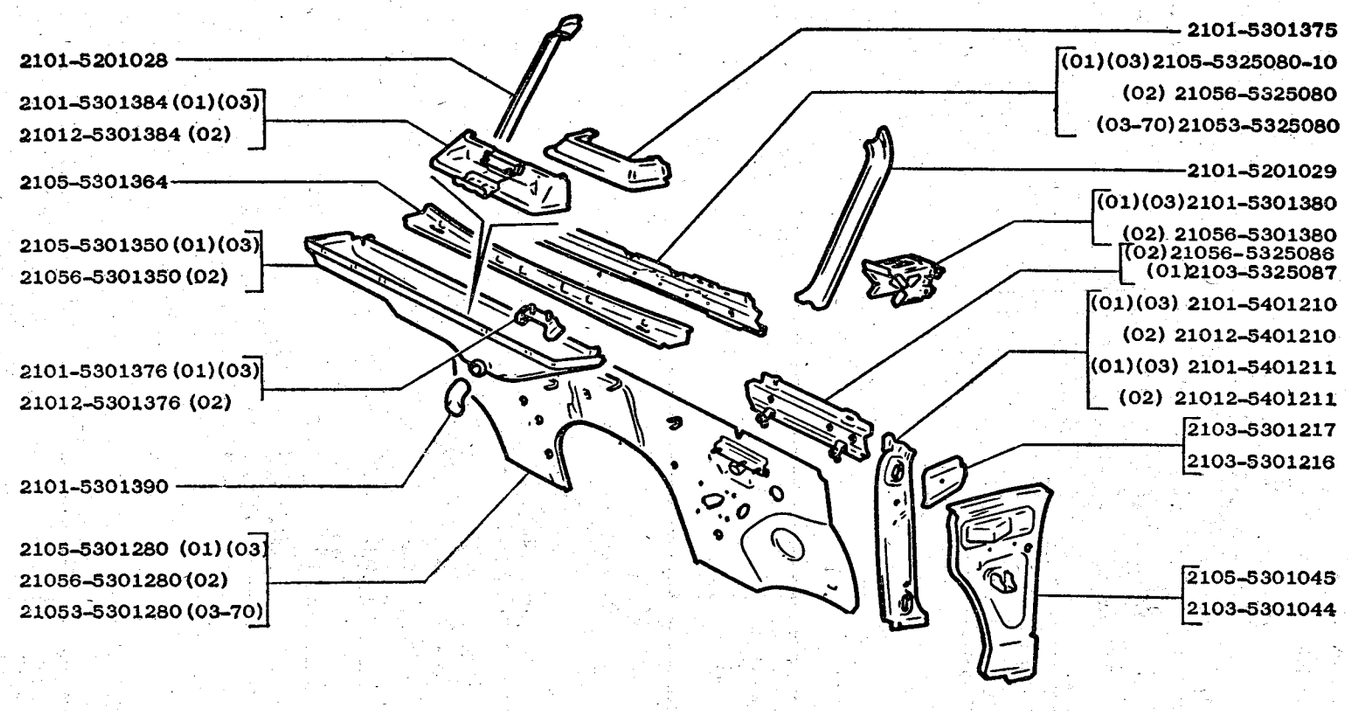

2105 (01) 21056(02) 2104 (01) 21051(01) 21057(02) 21043(01) 21053(03) 21058(02) 21046(02) 21047(02)	ЩИТОК ПЕРЕДКА	М240

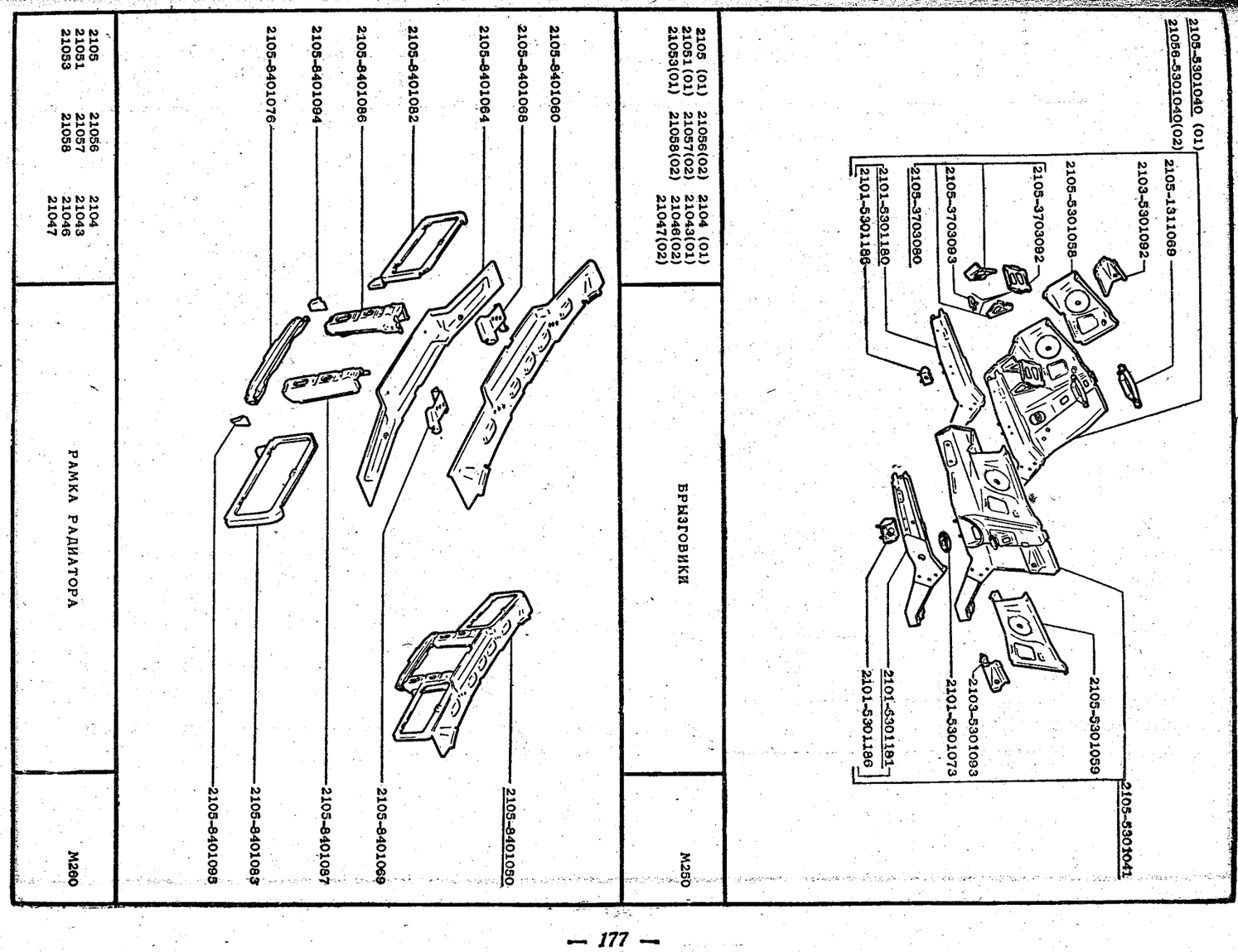

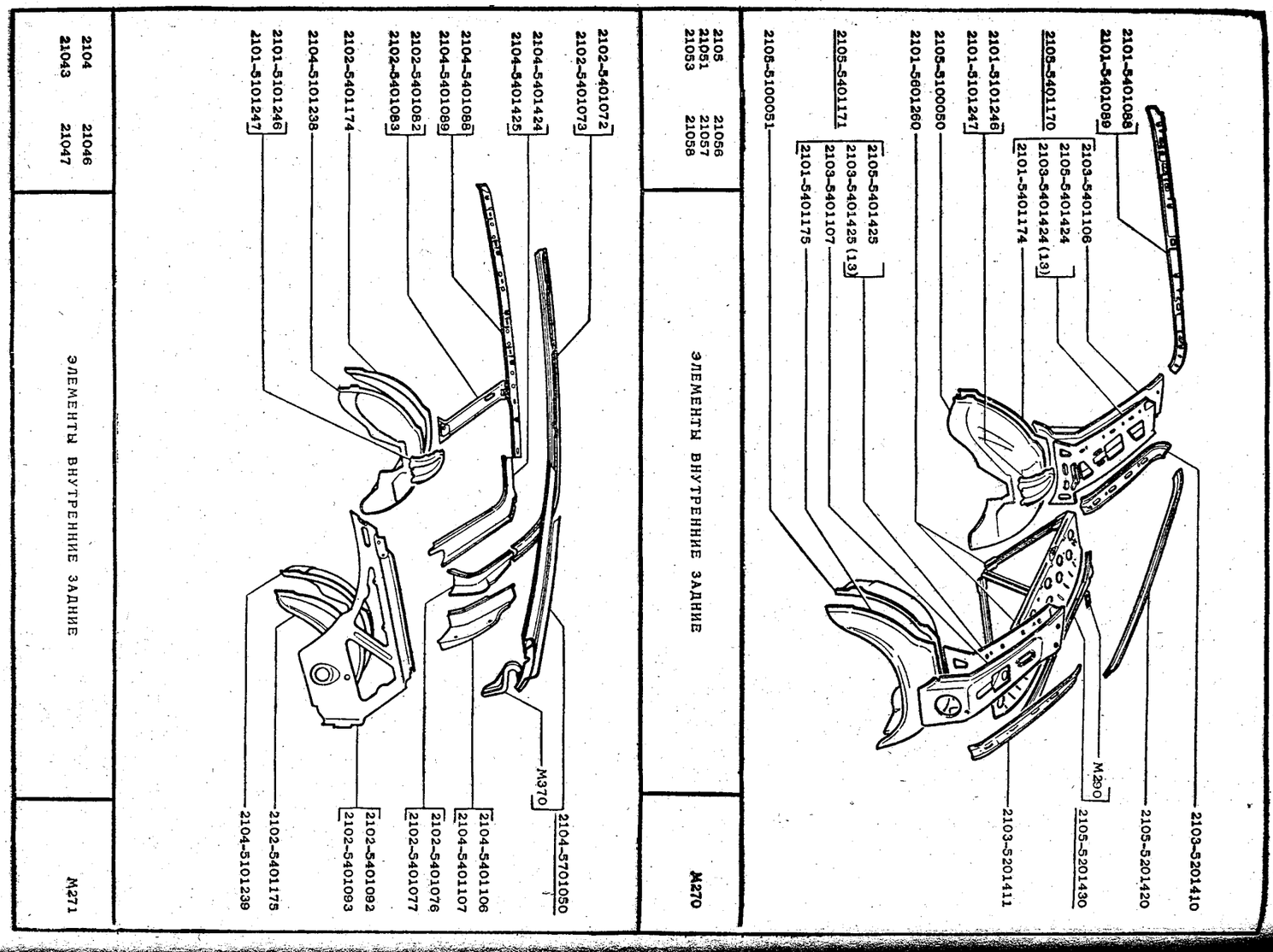

2104 21046 21043 21047	ЭЛЕМЕНТЫ ВНУТРЕННИЕ ЗАДНИЕ	М271

2105 21056 21051 21057 21053 21058	ЭЛЕМЕНТЫ ВНУТРЕННИЕ ЗАДНИЕ	М270

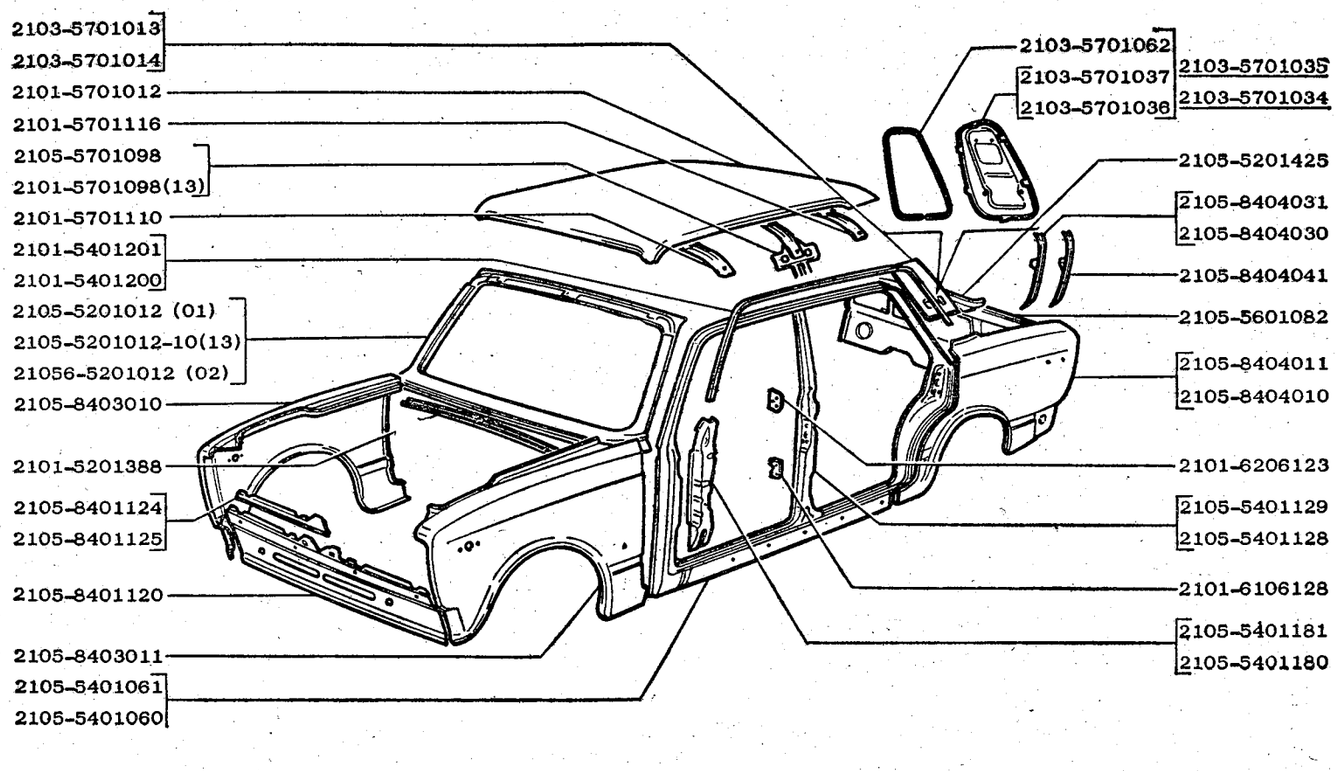

2105 (01) 21056(02) 21051(01) 21057(02) 21053(01) 21058(02)	ЭЛЕМЕНТЫ НАРУЖНЫЕ	М280

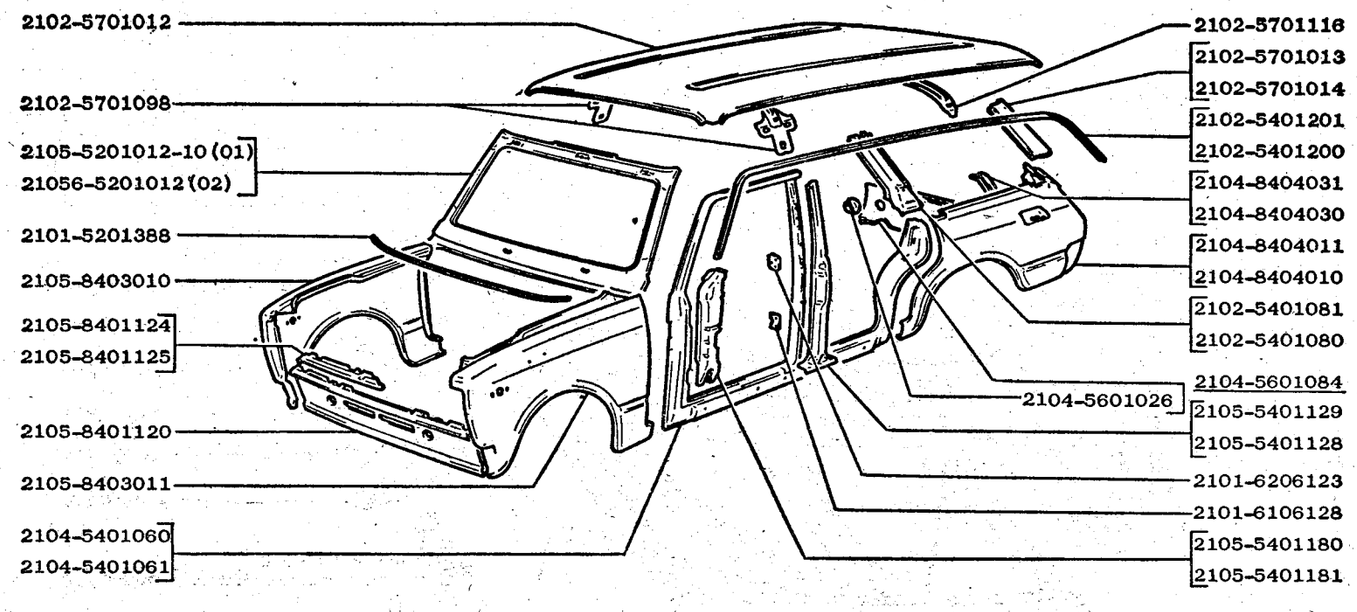

2104 (01) 21046(02) 21043(01) 21047(02)	ЭЛЕМЕНТЫ НАРУЖНЫЕ	М281

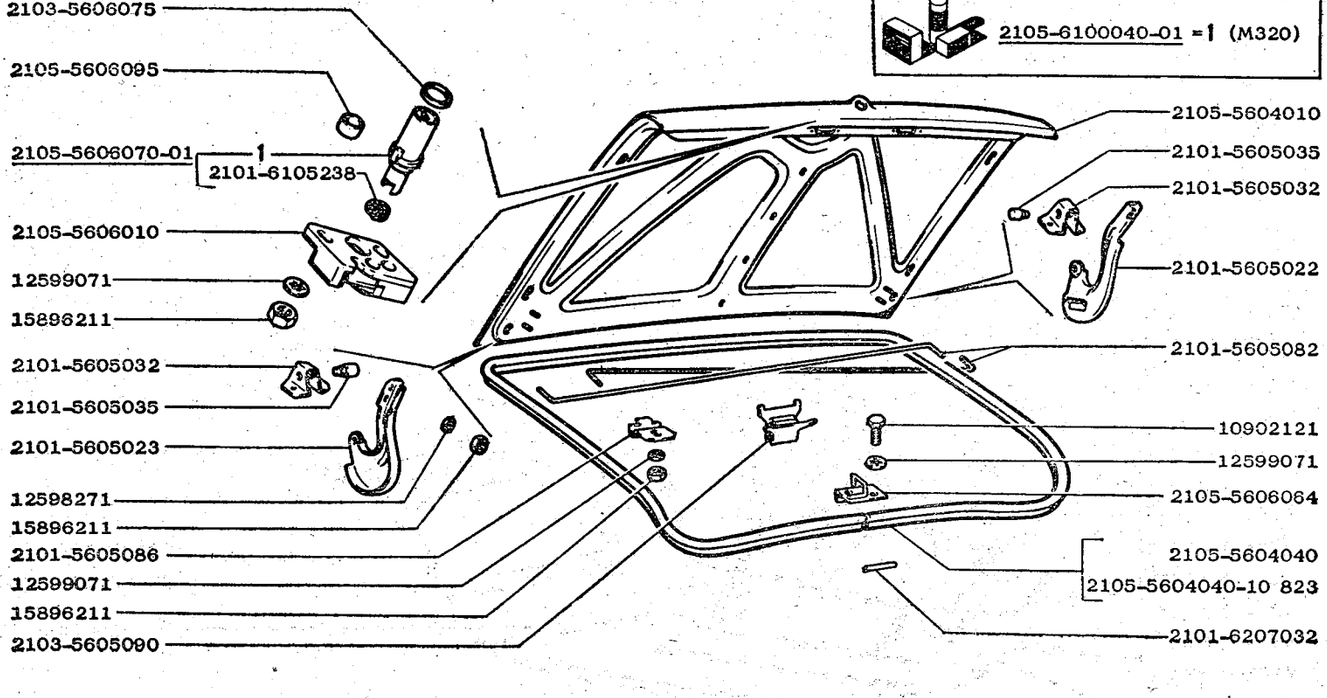

2105 21056 21051 21057 21053 21058	КРЫШКА БАГАЖНИКА	М290

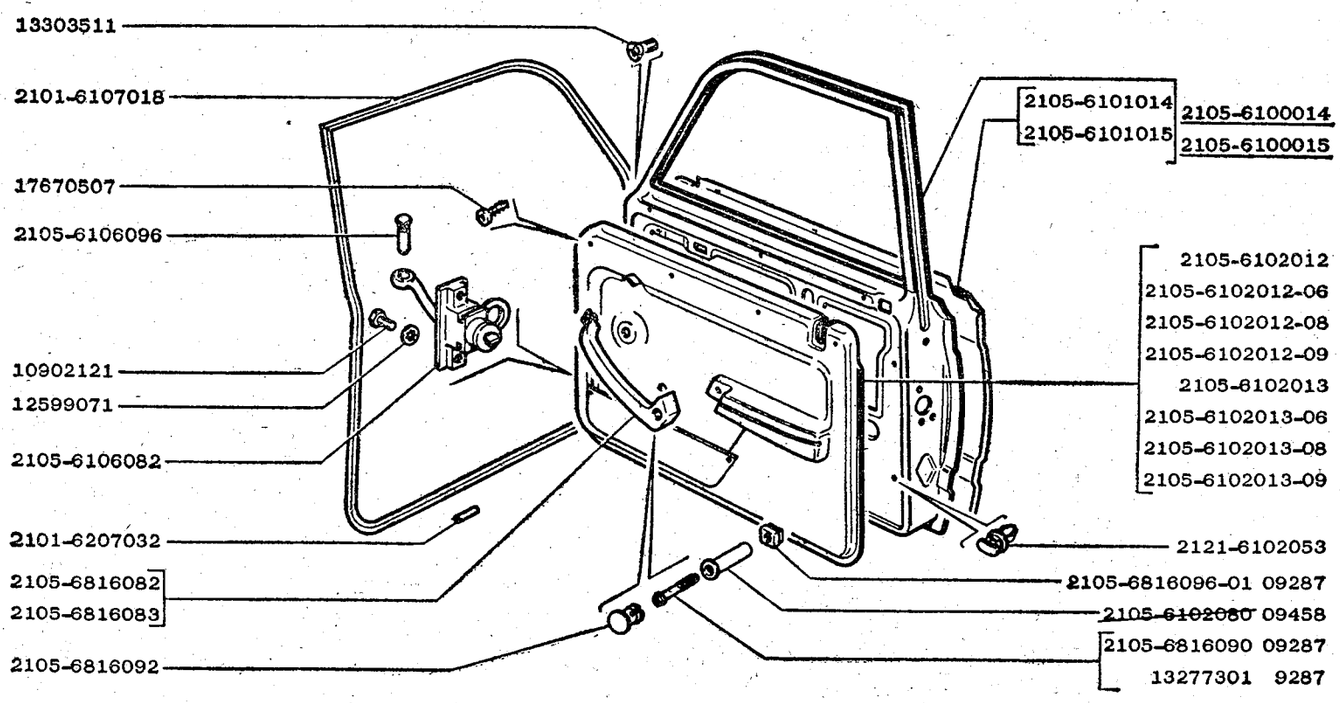

2105 21051 21053	21056 21057 21058	2104 21043 21046 21047	ДВЕРИ ПЕРЕДНИЕ	М300

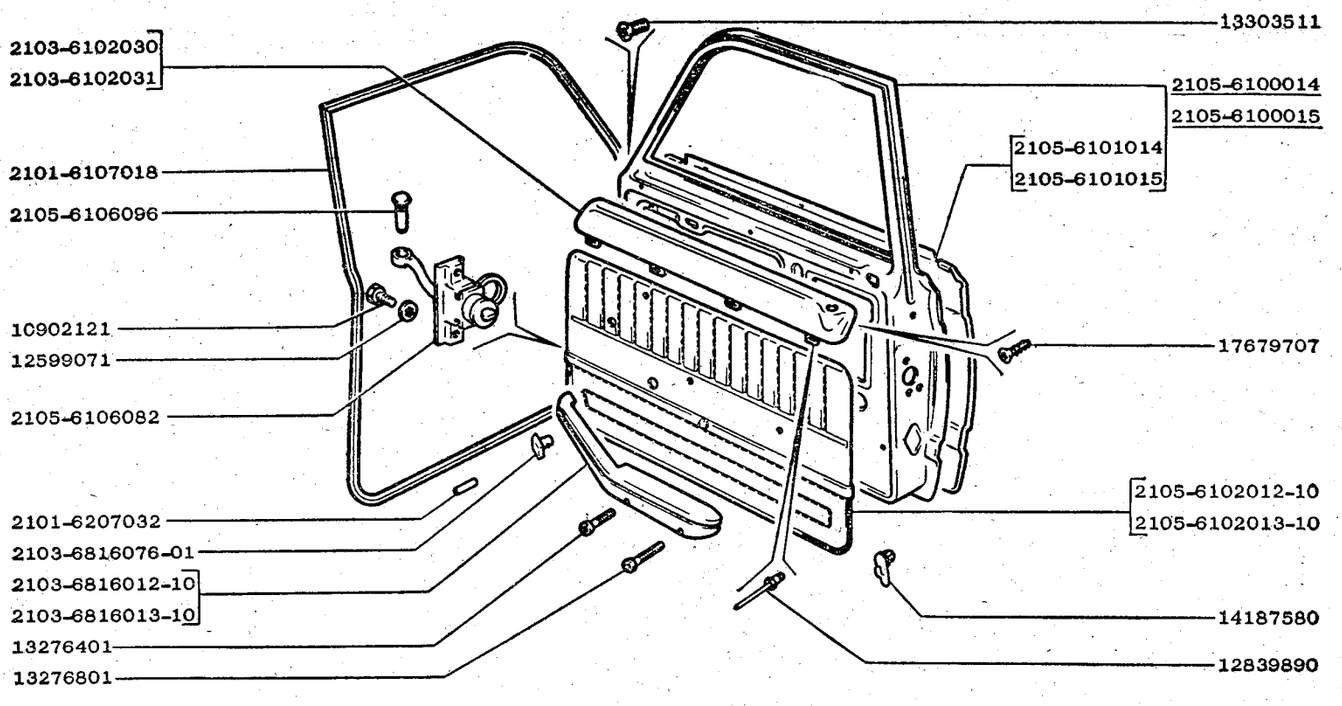

2105 21051 21053	21056 21057 21058	ДВЕРИ ПЕРЕДНИЕ	М301

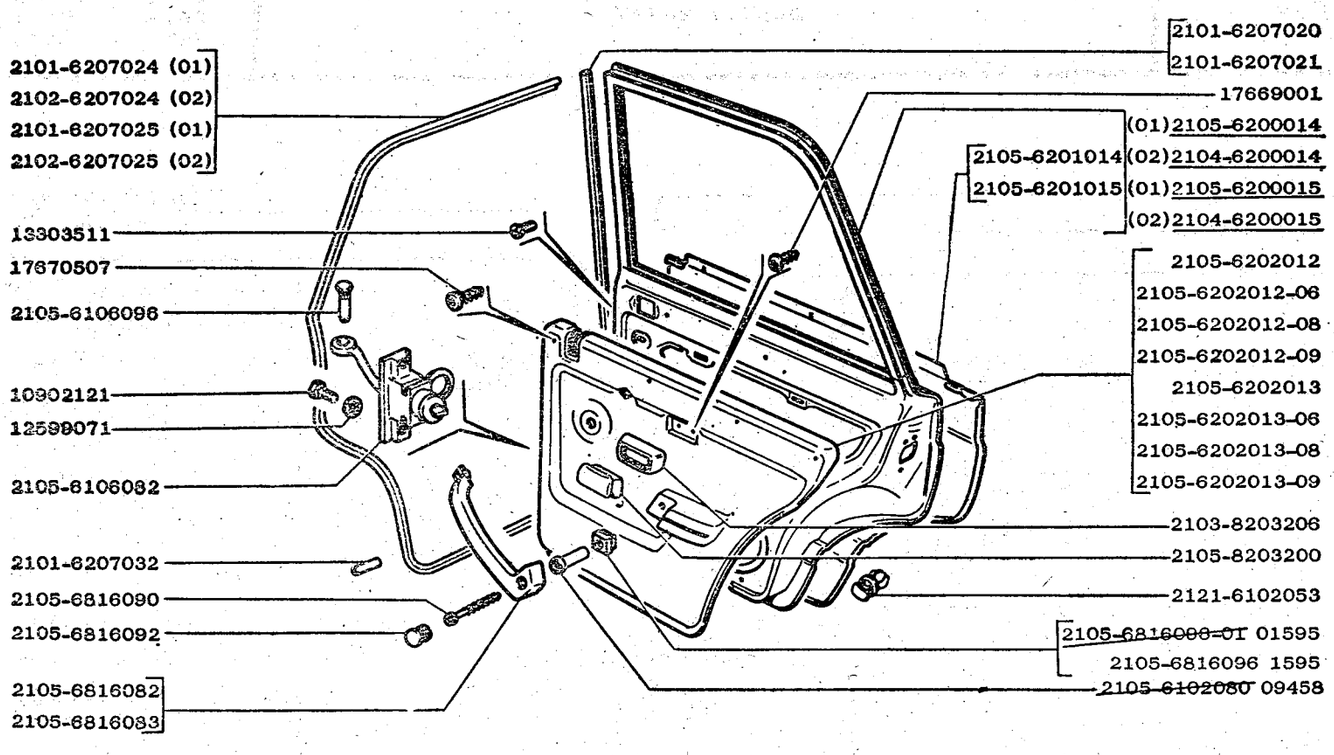

2105 (01) 21056(01) 2104 (02) 21051(01) 21057(01) 21043(02) 21053(01) 21058(01) 21046(02) 21047(02)	ДВЕРИ ЗАДНИЕ	М310

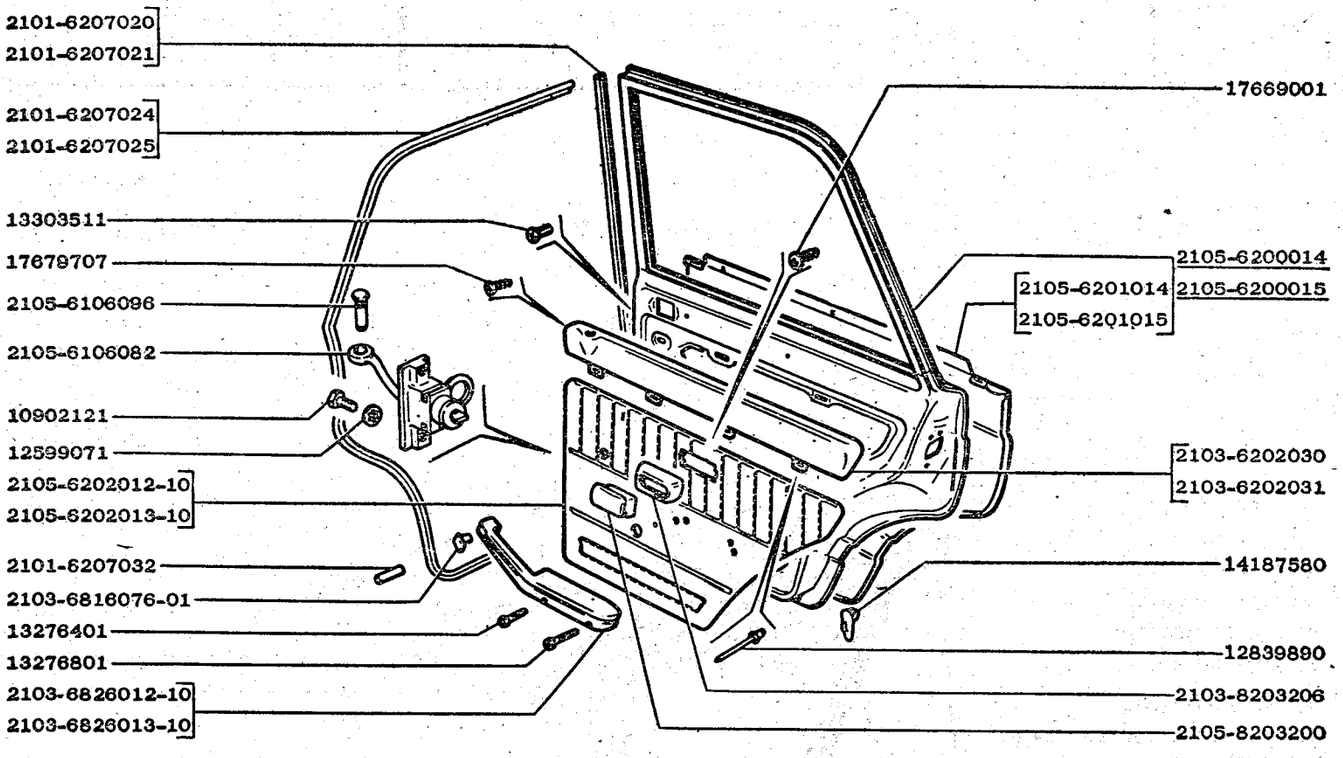

2105 21051 21053	21056 21057 21058	ДВЕРИ ЗАДНИЕ	М311

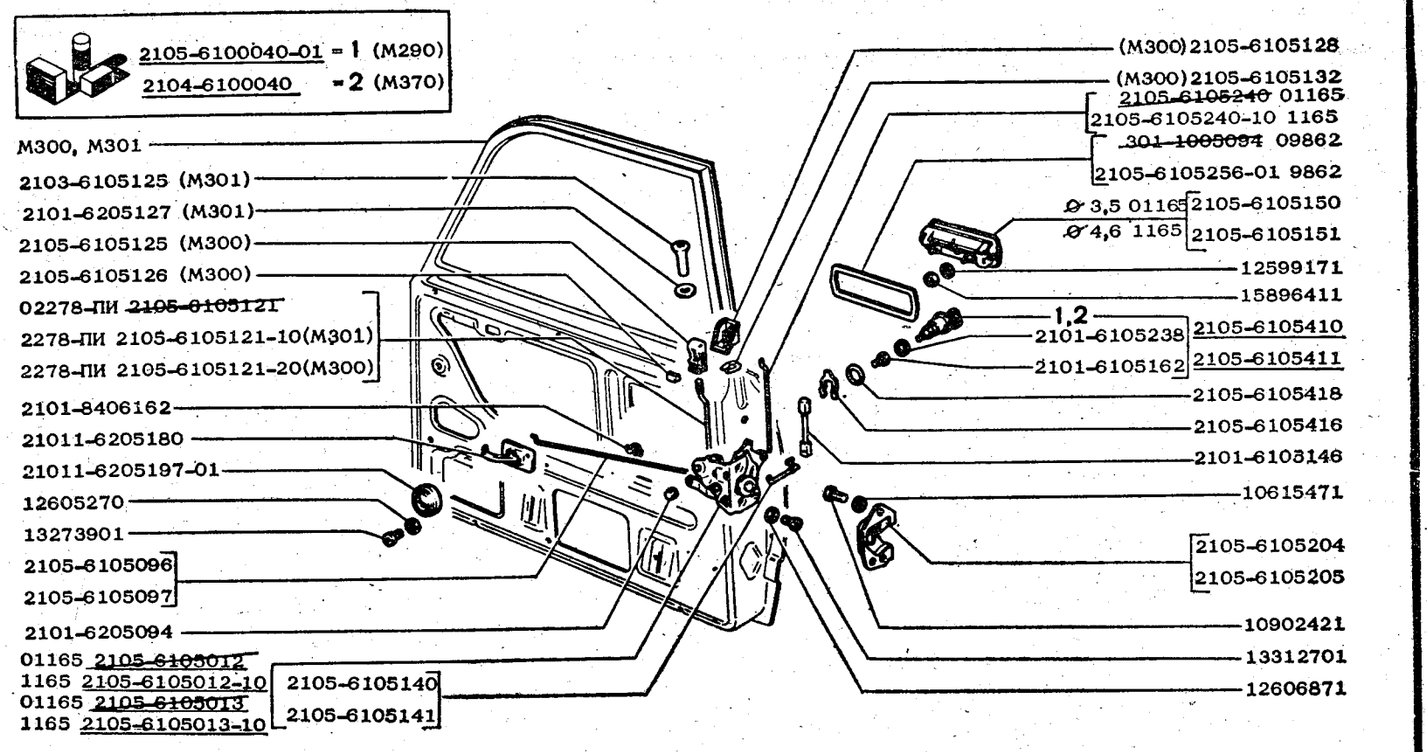

2105 21051 21053	21056 21057 21058	2104 21043 21046 21047	ЗАМКИ ПЕРЕДНИХ ДВЕРЕЙ	М320

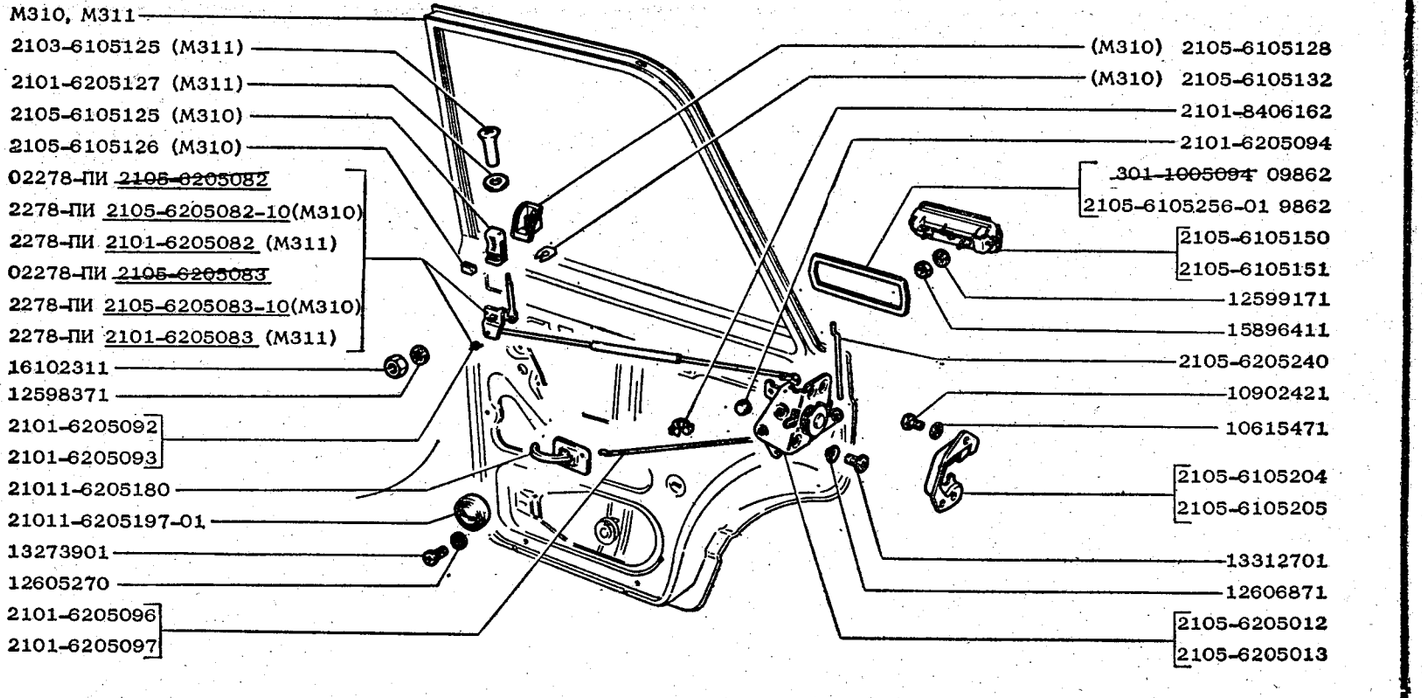

2105 21051 21053	21056 21057 21058	2104 21043 21046 21047	ЗАМКИ ЗАДНИХ ДВЕРЕЙ	М330

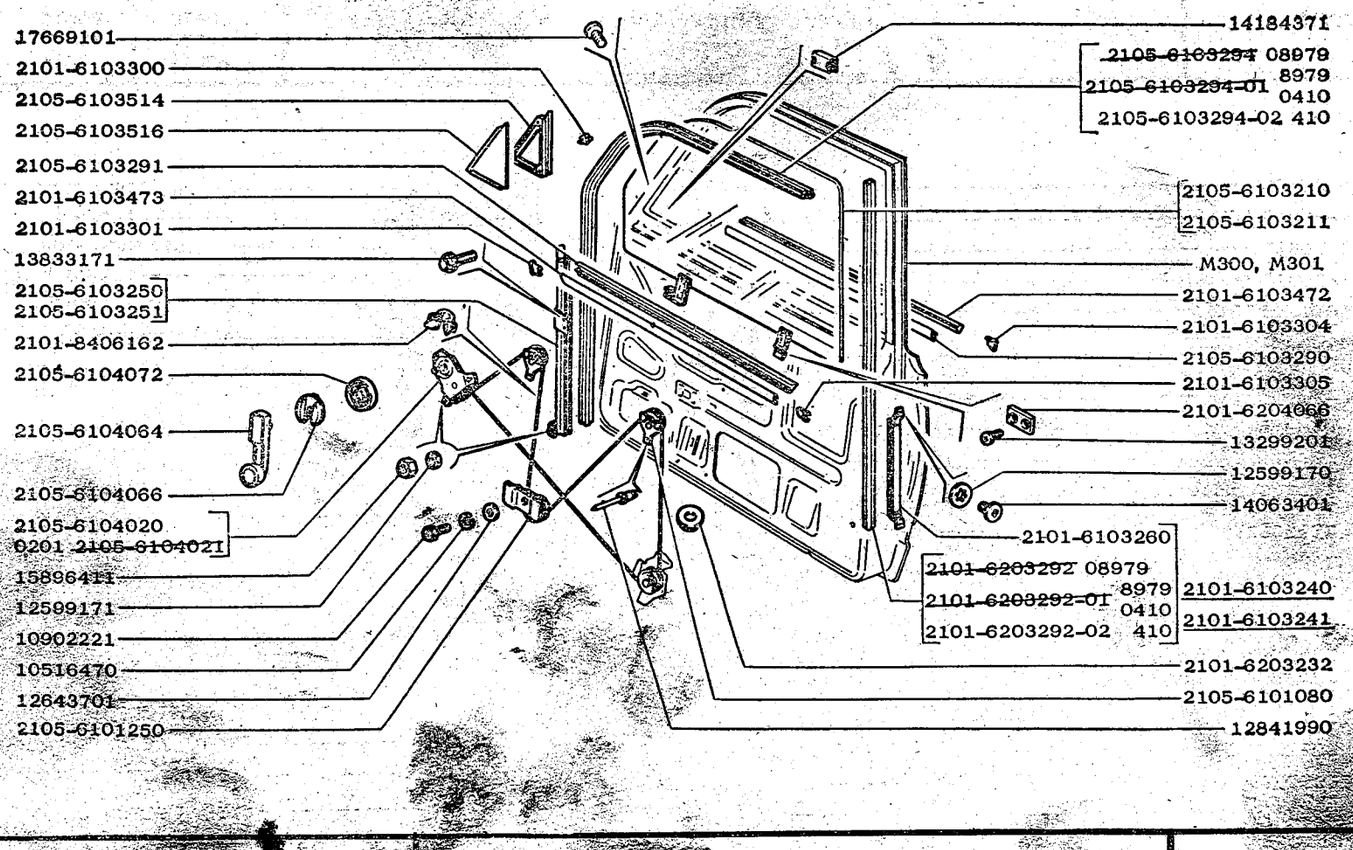

2105 21056 2104 21051 21057 21043 21053 21058 21046 21047	ОКНА ПЕРЕДНИХ ДВЕРЕЙ	М340

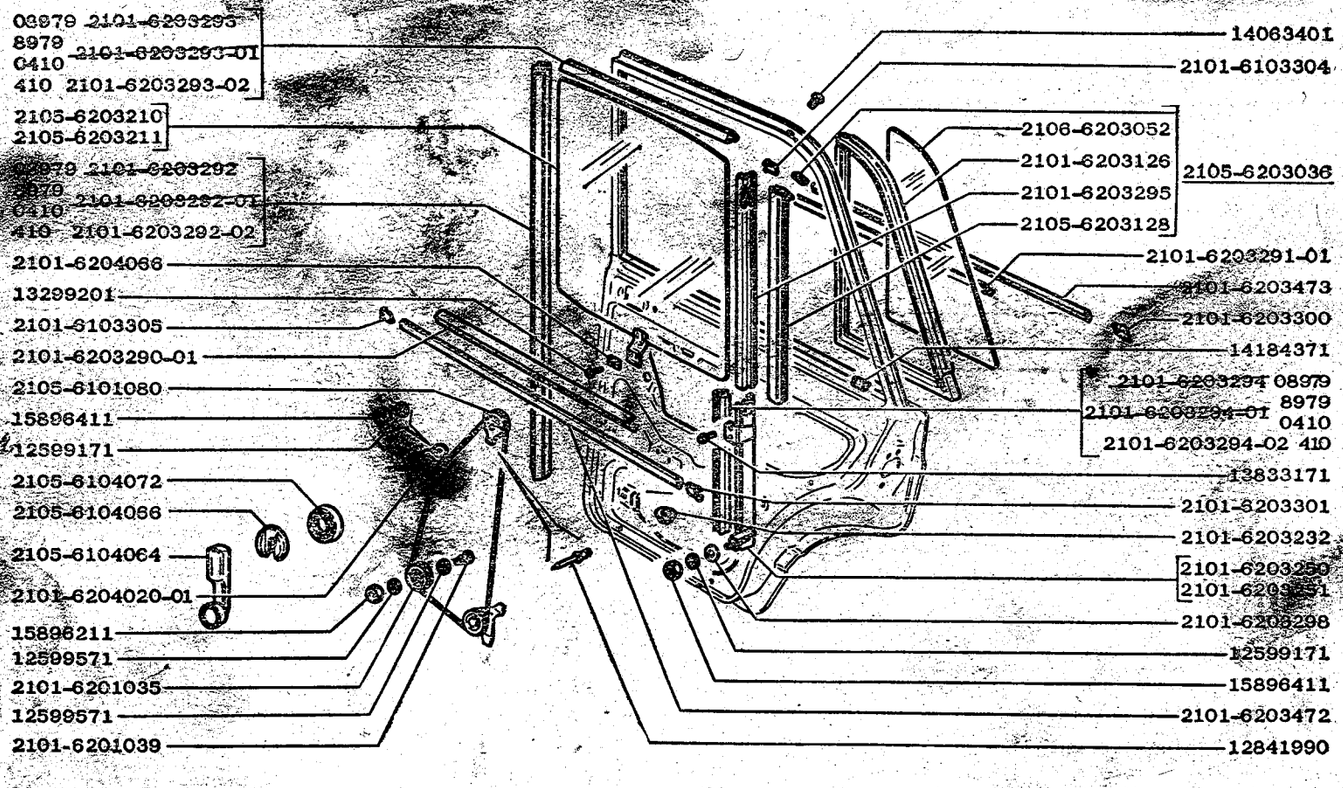

2105 21056 21051 21057 21053 21058	ОКНА ЗАДНИХ ДВЕРЕЙ	М350

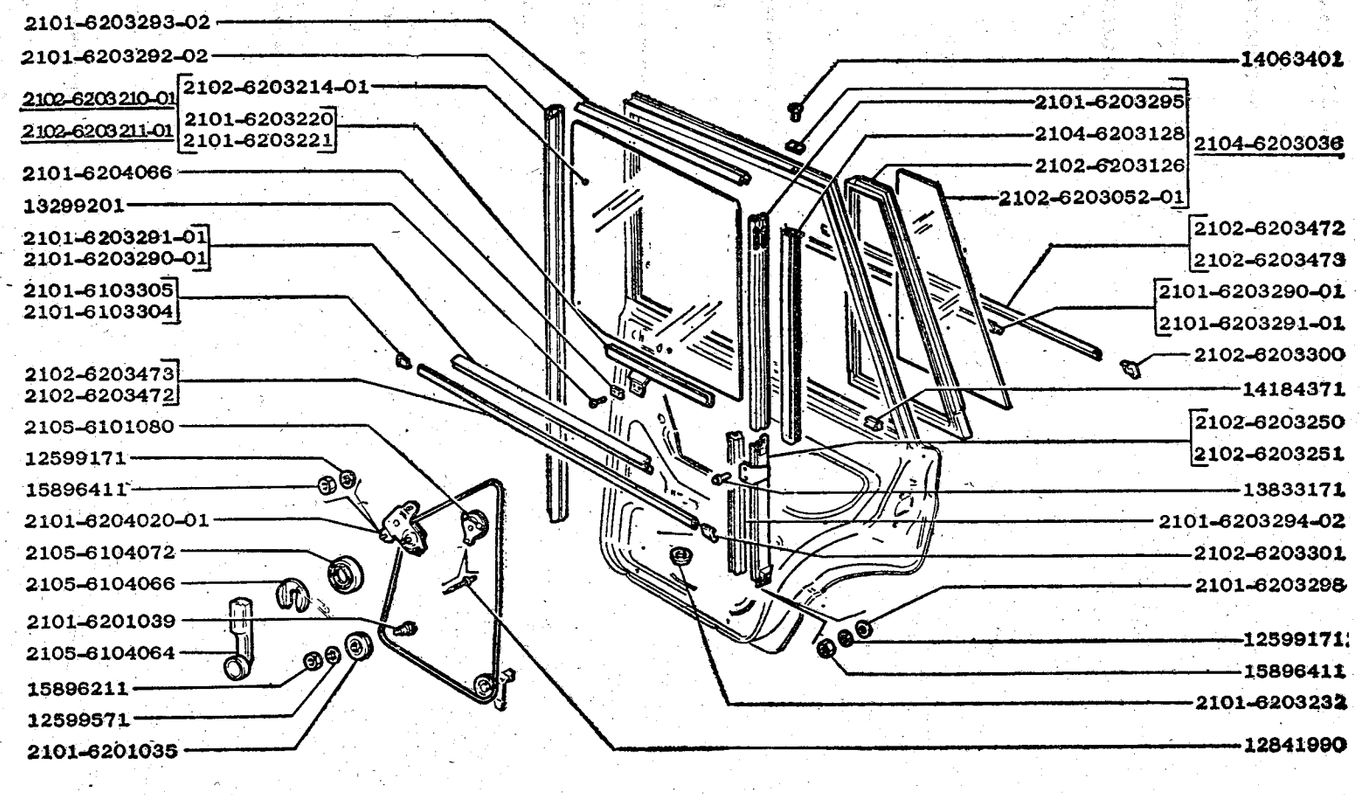

2104 21046 21043 21047	**ОКНА ЗАДНИХ ДВЕРЕЙ**	**М351**

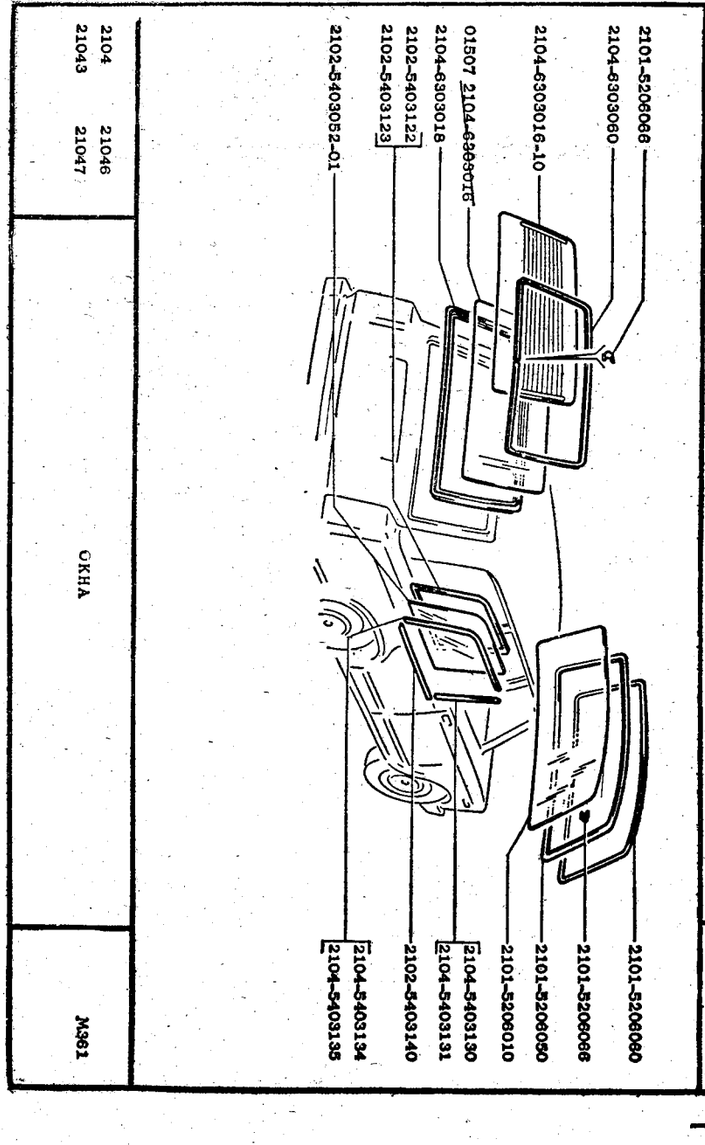

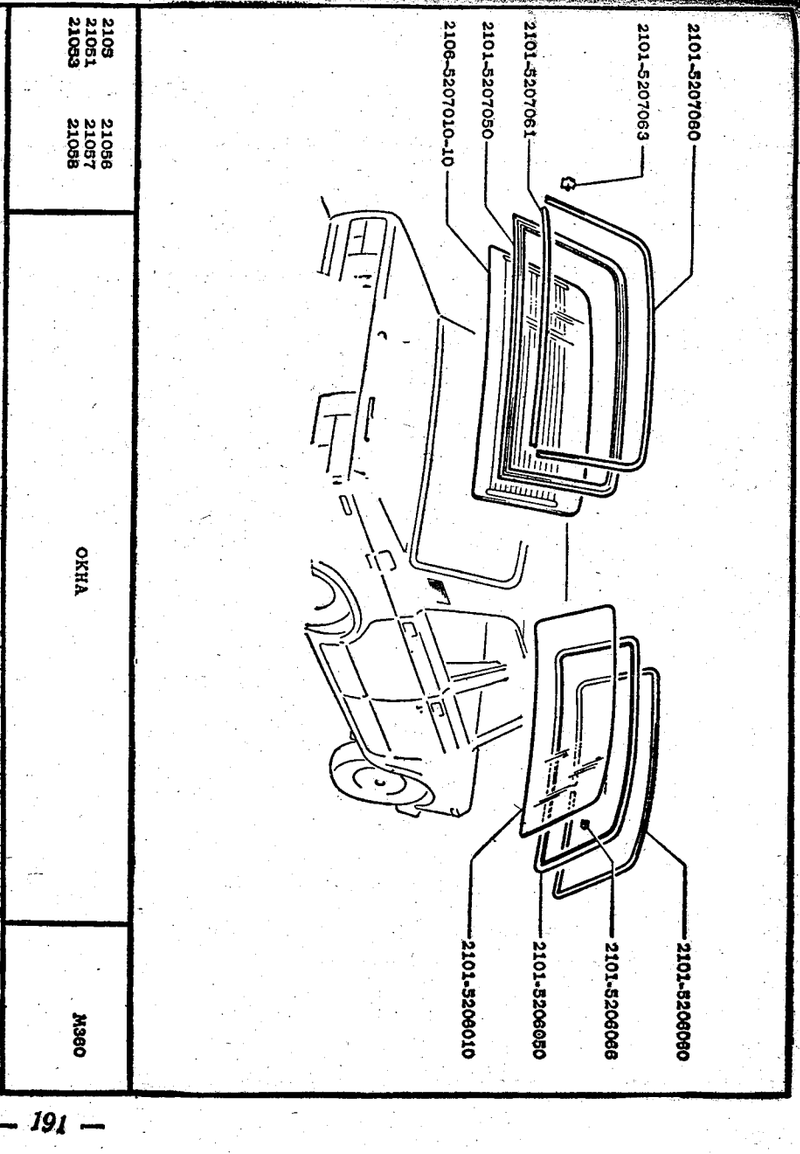

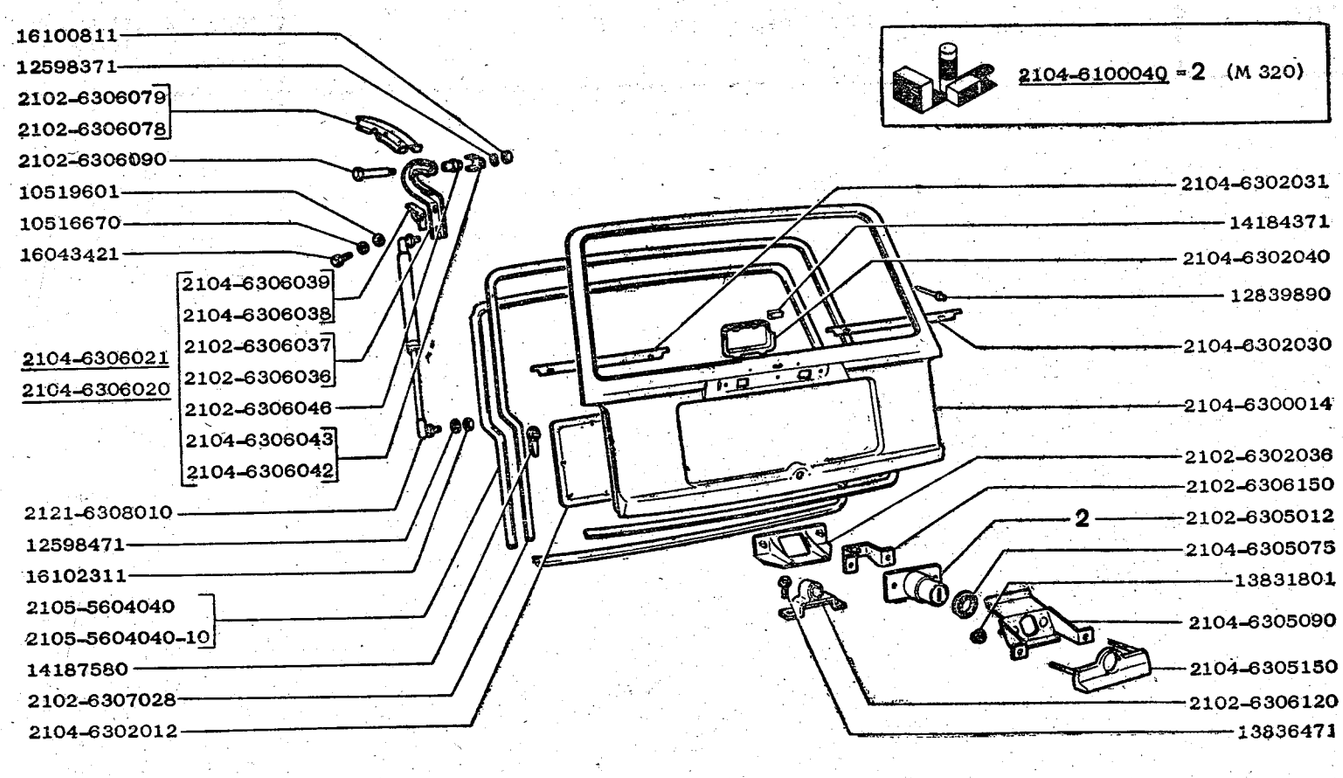

2104 21046 21043 21047	ДВЕРЬ ЗАДКА	М370

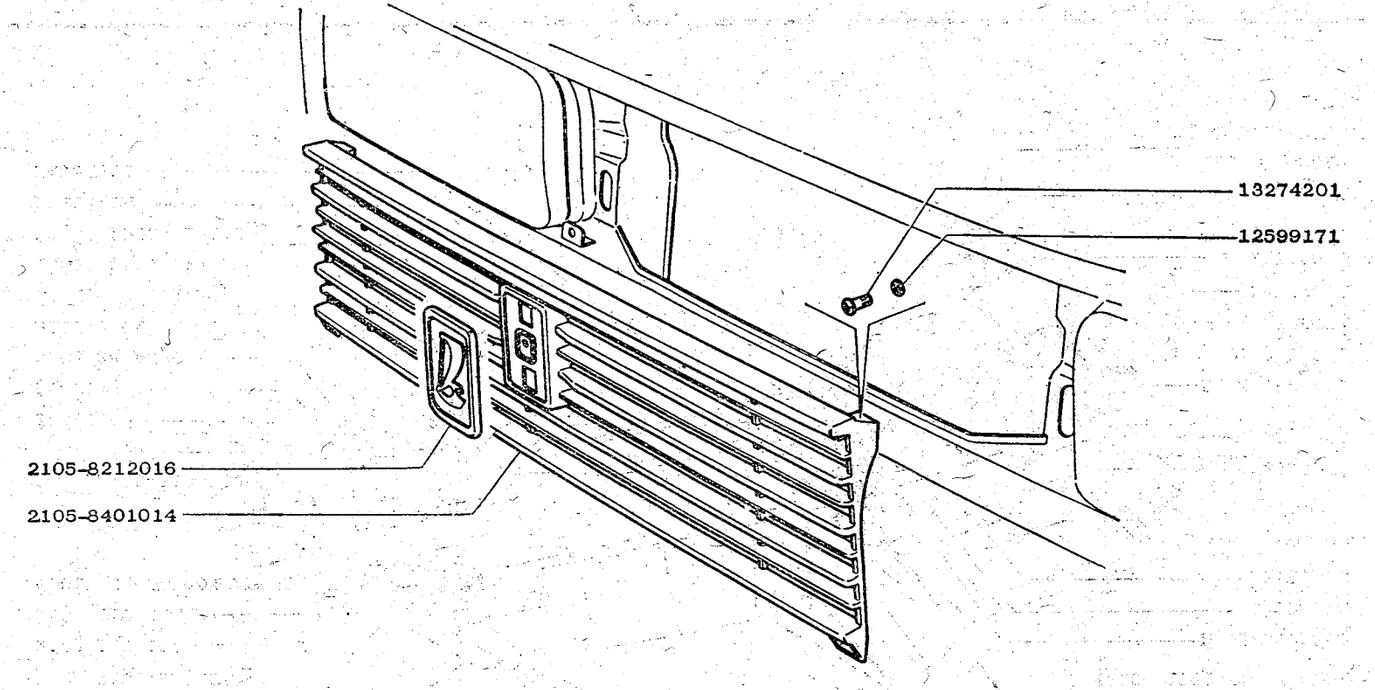

2105 21056 2104 21051 21057 21043 21053 21058 21046 21047	ОБЛИЦОВКА РАДИАТОРА	М400

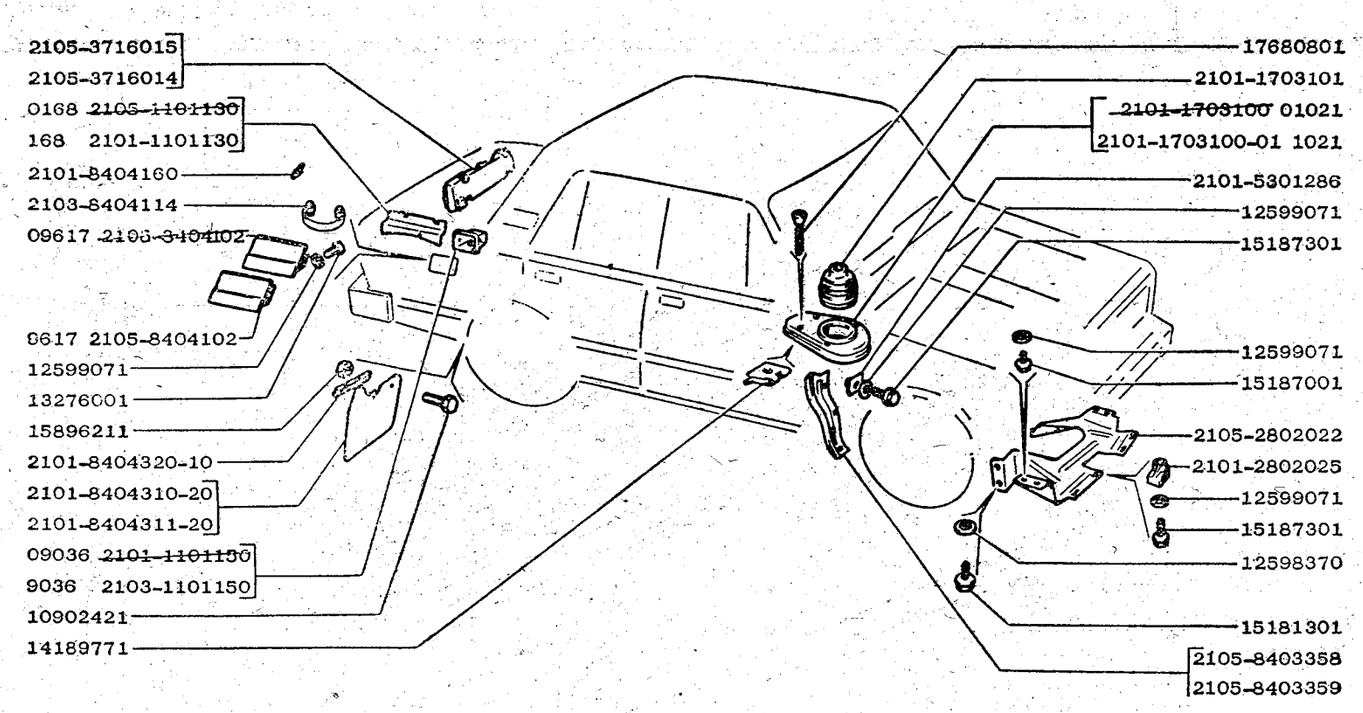

2105 21056 21051 21057 21053 21058	ЩИТКИ И УПЛОТНИТЕЛЬНЫЕ ДЕТАЛИ	М410

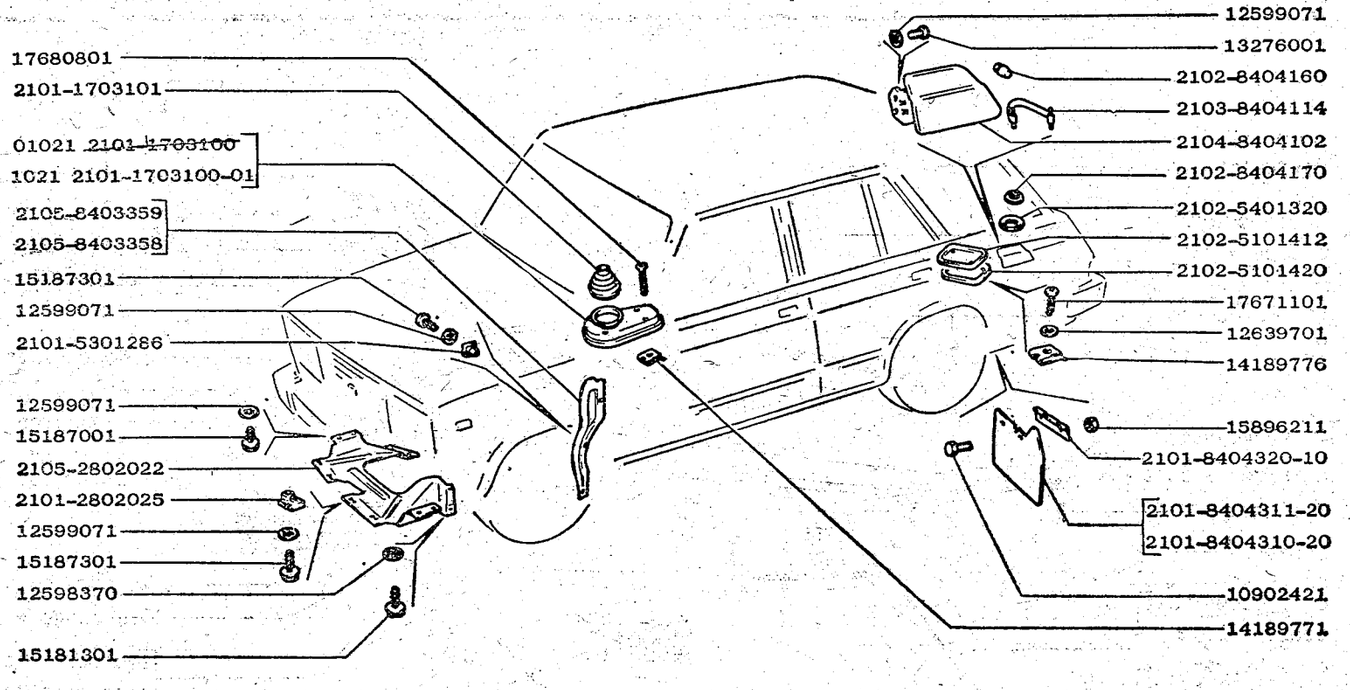

2104 21046 21043 21047	ЩИТКИ И УПЛОТНИТЕЛЬНЫЕ ДЕТАЛИ	М411

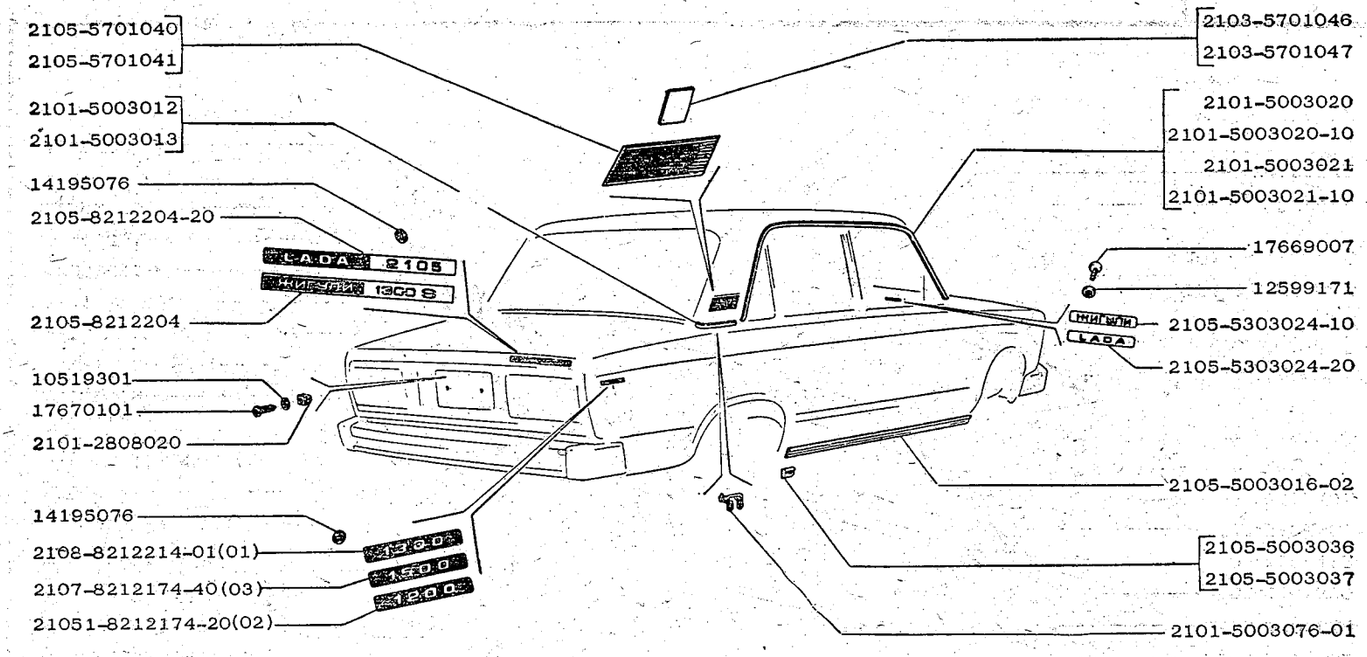

2105 (01) 21056(01) 21051(02) 21057(03) 21053(03) 21058(02)	НАКЛАДКИ ОБЛИЦОВОЧНЫЕ	М420

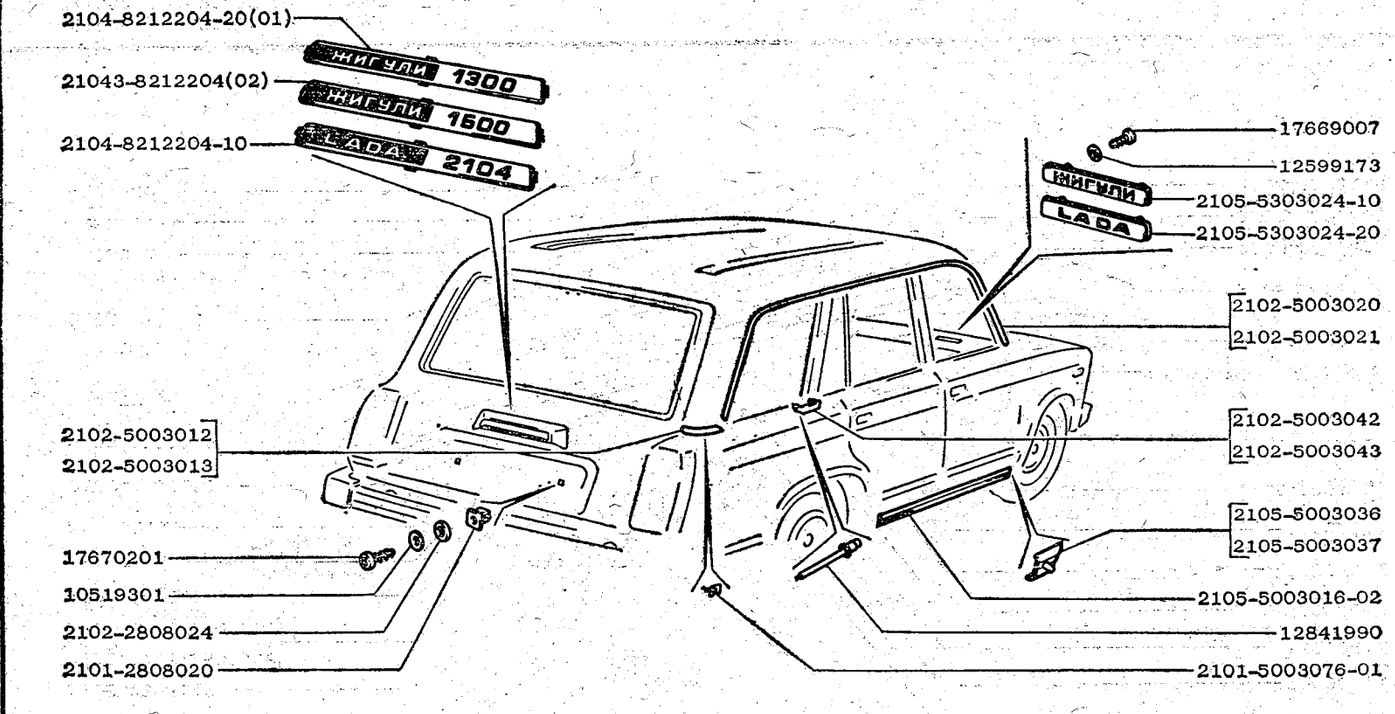

2104 (01) 21046 21043(02) 21047	НАКЛАДКИ ОБЛИЦОВОЧНЫЕ	М421

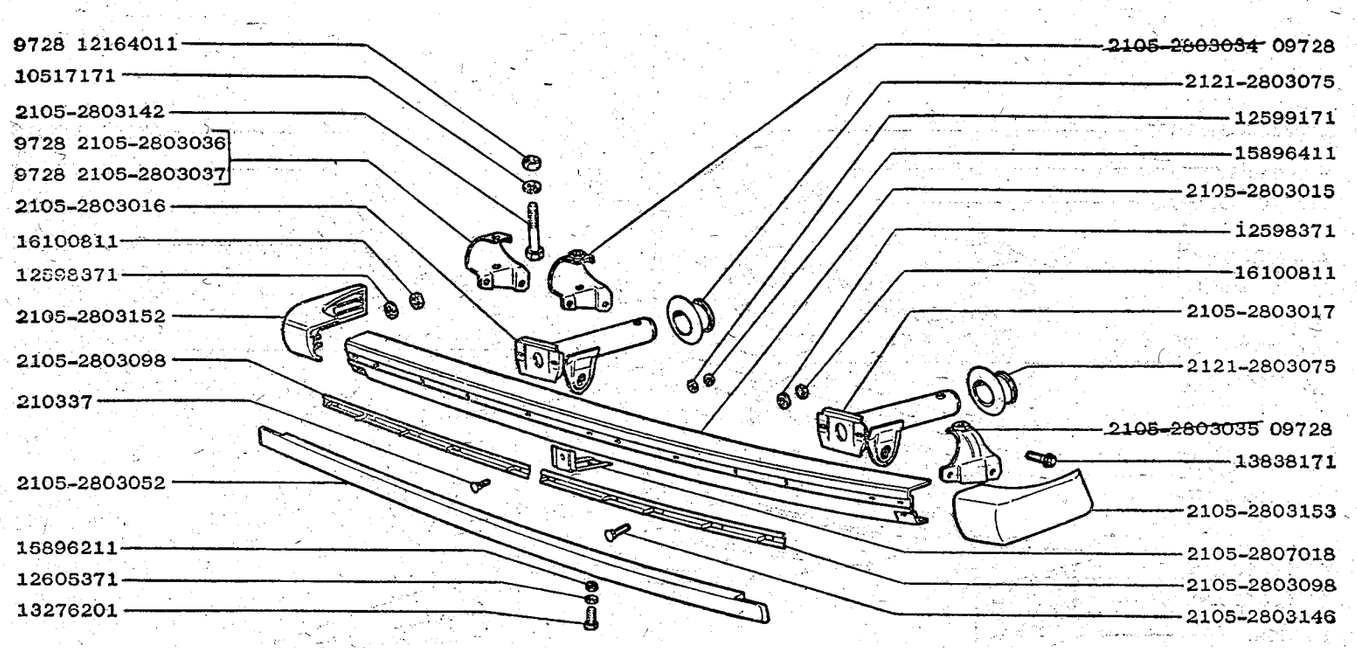

2105 21051 21053 21056 21057 21058 2104 21043 21046 21047	БУФЕР ПЕРЕДНИЙ	М430

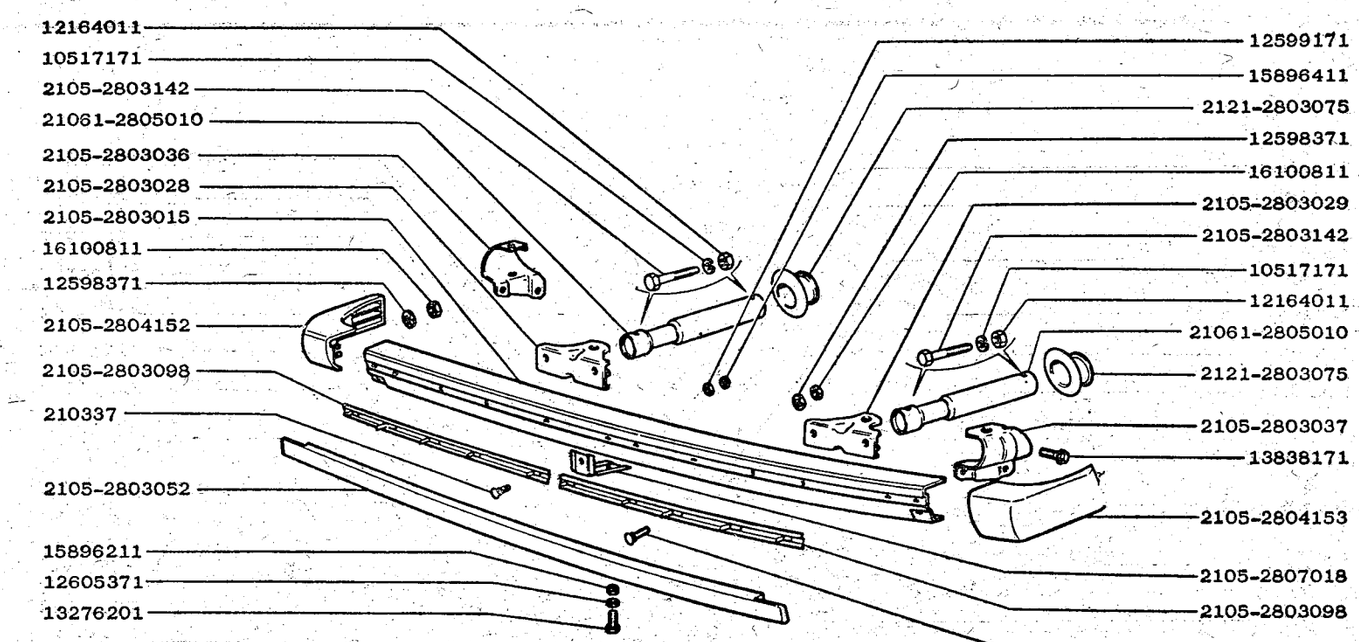

2105 21053	БУФЕР ПЕРЕДНИЙ	М431

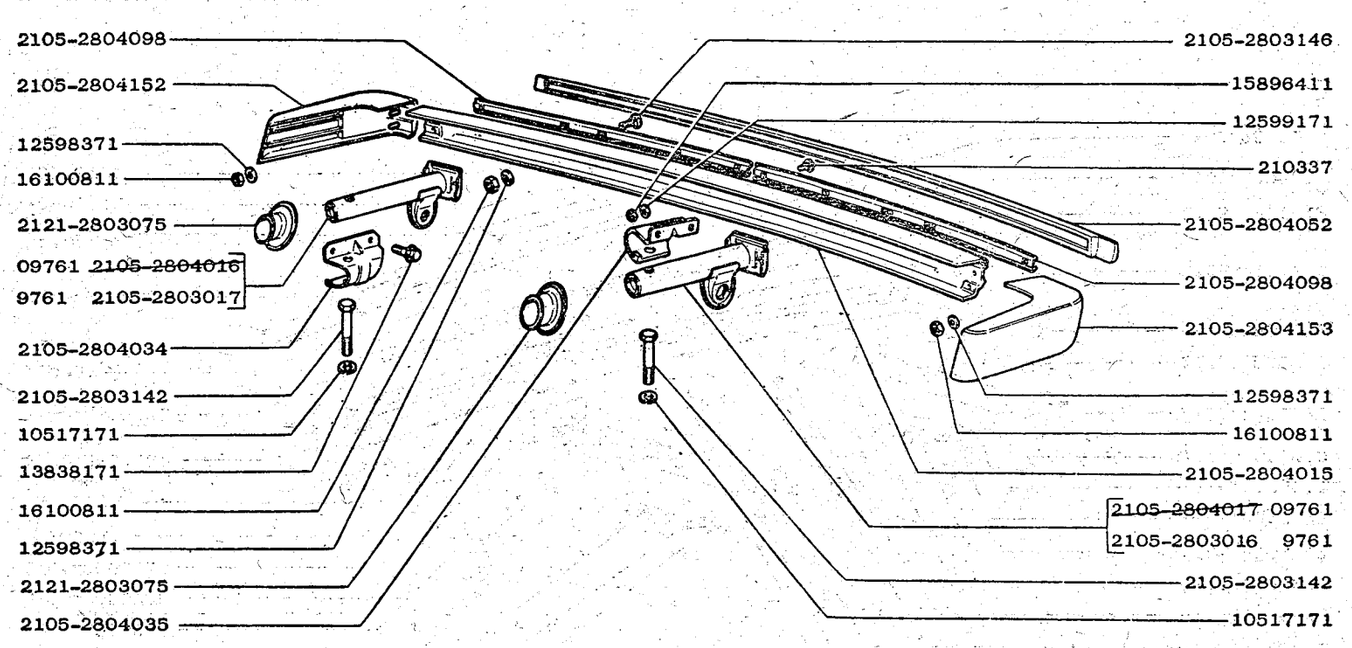

2105 21056 21051 21057 21053 21058	БУФЕР ЗАДНИЙ	М440

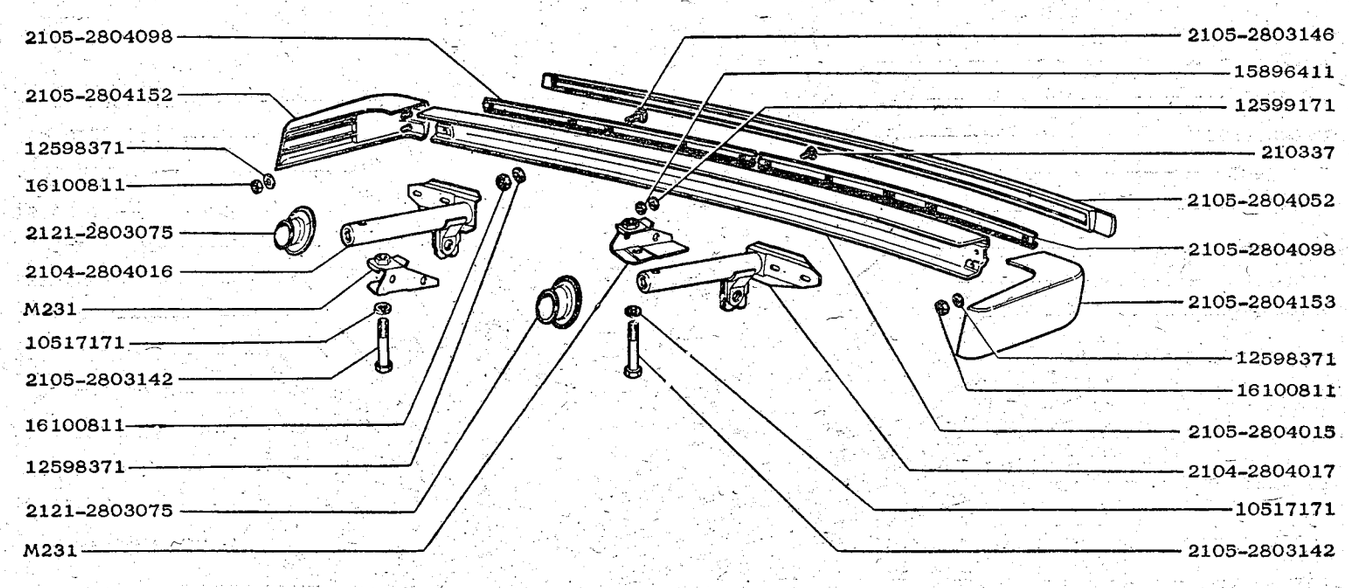

2104 21046 21043 21047	БУФЕР ЗАДНИЙ	М441

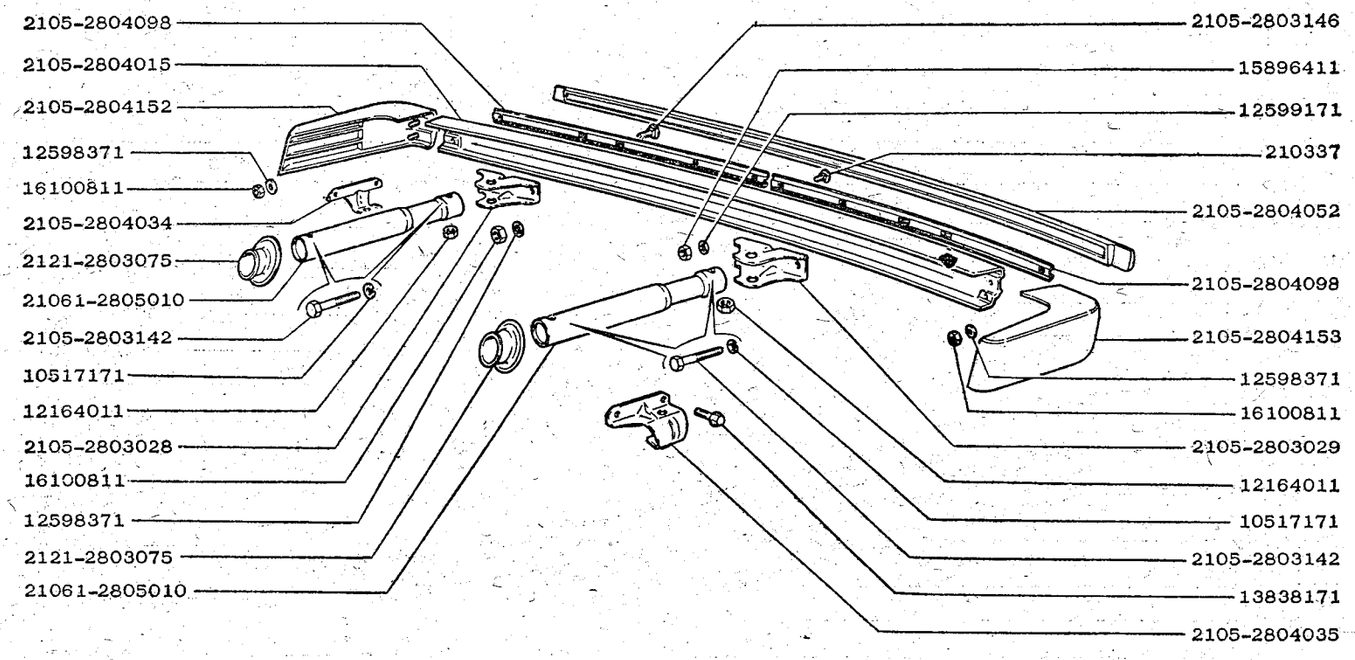

2105 21053	БУФЕР ЗАДНИЙ	М442

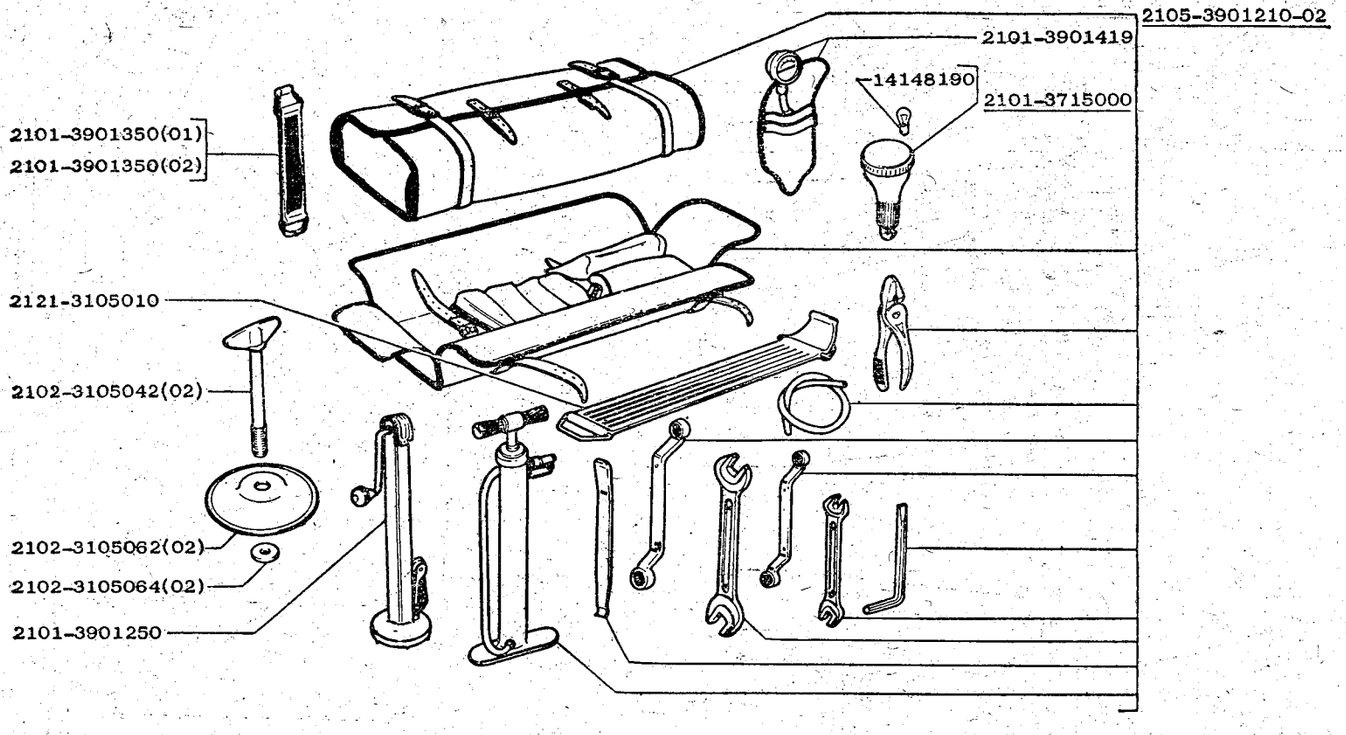

2105 (01) 21056(01) 2104 (02) 21051(01) 21057(01) 21043(02) 21053(01) 21058(01) 21046(02) 21047(02)	ИНСТРУМЕНТ ШОФЕРСКИЙ	У100

СХЕМА РАСПОЛОЖЕНИЯ ПОДШИПНИКОВ КАЧЕНИЯ

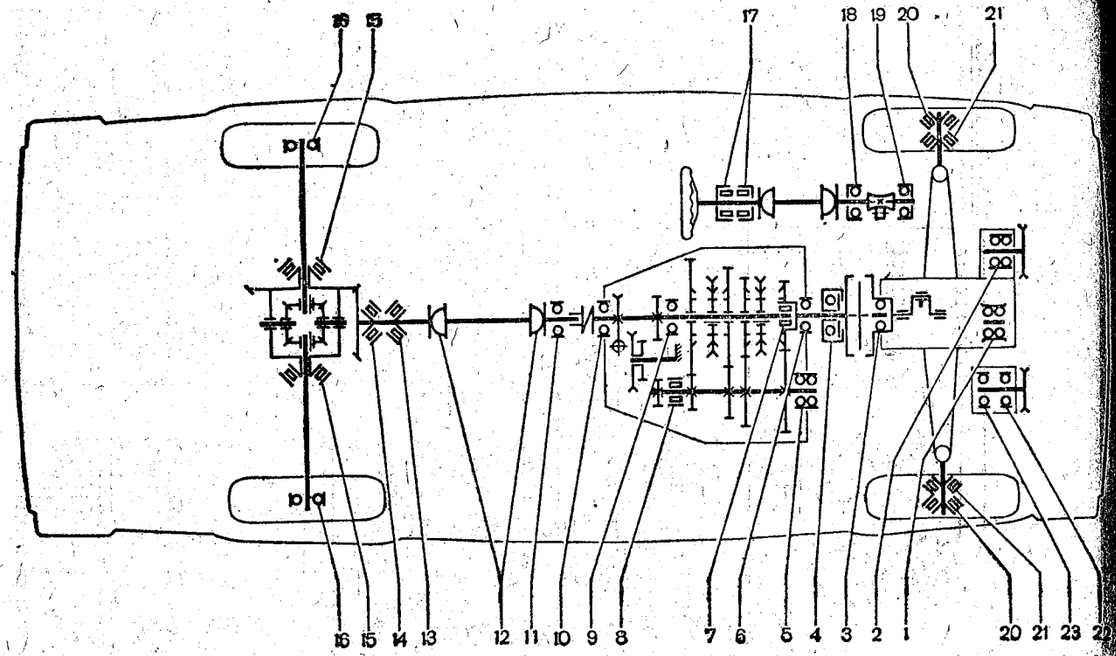

СХЕМА УСТАНОВКИ ЗАГЛУШЕК

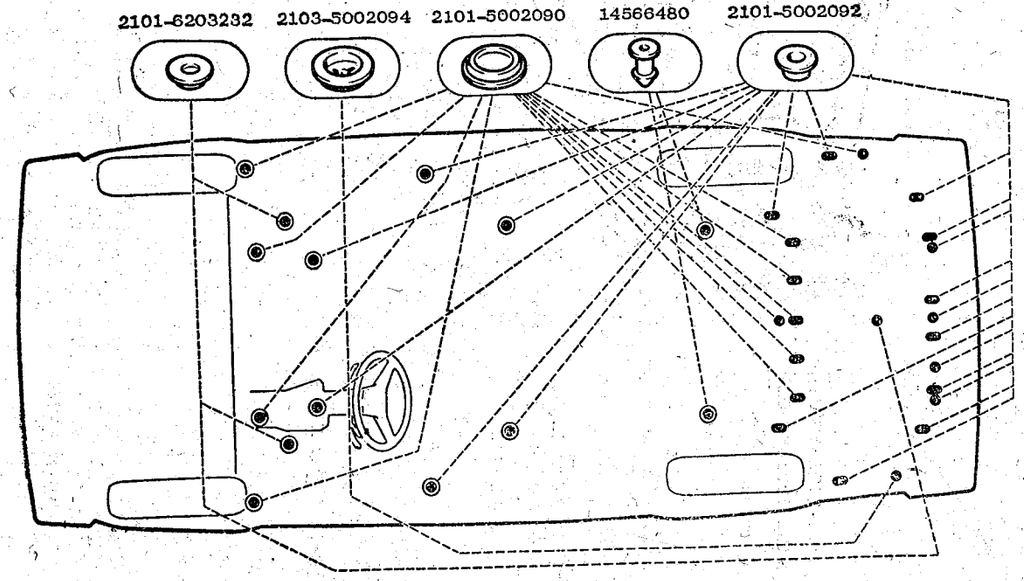

● – 2105, 21051, 21053, 21056, 21057, 21058

● – 2104, 21043, 21046, 21047

◉ – 2105, 21051, 21053, 21056, 21057, 21058, 2104, 21043, 21046, 21047

ПЕРЕВОД КОДОВ ВАЗ В КОДЫ ОКП

ВАЗ	ОКП	ВАЗ	ОКП
2101-1000100	45 6231 0498	2101-1003276	45 6231 0072
2101-1000100-10		2101-1004015	45 6231 0075
2101-1000100-21	45 6231 0501	2101-1004015-02	45 6231 0077
2101-1000100-23	45 6231 0503	2101-1004015-04	45 6231 0079
2101-1000100-31		2101-1004015-21	45 6231 0447
2101-1000100-32		2101-1004015-23	45 6231 0451
2101-1000102	45 6231 0504	2101-1004015-31	
2101-1000102-21	45 623 0506	2101-1004015-32	
2101-1000102-22	45 6231 0507	2101-1004020	45 6231 0085
2101-1000102-23	45 6231 0508	2101-1004020-01	45 6231 0643
2101-1000104	45 6231 0510	2101-1004020-02	45 6231 0644
2101-1000104-21	45 6231 0512	2101-1004045	45 6231 0104
2101-1000104-22	45 6231 0513	2101-1004062	45 6231 0110
2101-1000104-23	45 6231 0514	2101-1005015	45 6231 0112
2101-1000260-60	45 6231 1939	2101-1005015-20	45 6231 0869
2101-1000260-61		2101-1005015-21	45 6231 0870
2101-1001014	45 6231 0003	2101-1005015-22	45 6231 0871
2101-1001017	45 6231 0006	2101-1005015-23	45 6231 0872
2101-1001020	45 6231 0009	2101-1005015-24	45 6231 0873
2101-1001025	45 6231 0014	2101-1005015-25	45 6231 0874
2101-1001028	45 6231 0017	2101-1005015-26	45 6231 0875
2101-1001029	45 6231 0018	2101-1005015-27	45 6231 0876
2101-1001031	45 6231 0020	2101-1005030	45 6231 0114
2101-1001035	45 6231 0021	2101-1005034	45 6231 0533
2101-1001045	45 6231 0024	2101-1005054	45 6231 0116
2101-1001074	45 6231 0027	2101-1005060-01	45 6231 0753
2101-1001075	45 6231 0028	2101-1005115	45 6231 0118
2101-1001076	45 6231 0029	2101-1005126	45 6231 0122
2101-1001100	45 6231 0030	2101-1005127	45 6231 0123
2101-1001101	45 6231 0031	2101-1005128	45 6231 0124
2101-1001102	45 6231 0032	2101-1005153	45 6231 0129
2101-1002011	45 6231 0036	2101-1005155	45 6231 0130
2101-1002011-21	45 6231 0865	2101-1005160	45 6231 0537
2101-1002011-23	45 6231 0866	2101-1005183	45 6231 0135
2101-1002040	45 6231 0044	2101-1005183-20	45 6231 0493
2101-1002042	45 6231 0045	2101-1006010	45 6231 0542
2101-1002060-01	45 6231 0739	2101-1006016	45 6231 0139
2101-1002064	45 6231 0048	2101-1006018	45 6231 0140
2101-1003017	45 6231 0057	2101-1006020	45 6231 0141
2101-1003020	45 6231 0058	2101-1006021	45 6231 0142
2101-1003260-01	45 6231 0064	2101-1006022	45 6231 0143
2101-1003260-02	45 6231 0752	2101-1006033	45 6231 0145
2101-1003260-10	45 6231 0772	2101-1006036	45 6231 0146
2101-1003260-11	45 6231 0773	2101-1006040	45 6231 0147
2101-1003265	45 6231 0067	2101-1006050	45 6231 0148
2101-1003270	45 6231 0069	2101-1006060	45 6231 0149
2101-1003271	45 6231 0070	2101-1006065	45 6231 0152
2101-1003275	45 6231 0071	2101-1006066	45 6231 0153
2101-1003276	45 6231 0072	2101-1010010	45 6231 0240
2101-1004015	45 6231 0075	2101-1011015	45 6231 0241
2101-1004015-02	45 6231 0077	2101-1011021	45 6231 0243
2101-1004015-04	45 6231 0079	2101-1011032	45 6231 0245
2101-1004015-21	45 6231 0447	2101-1011040	45 6231 0246
2101-1004015-23	45 6231 0451	2101-1011052	45 6231 0249
2101-1004015-31		2101-1011058	45 6231 0250
2101-1004015-32		2101-1011060	45 6231 0251
2101-1004020	45 6231 0085	2101-1011070	45 6231 0252
2101-1004020-01	45 6231 0643	2101-1011074	45 6231 0254
2101-1004020-02	45 6231 0644	2101-1011076	45 6231 0255
2101-1004045	45 6231 0104	2101-1011090	45 6231 0256
2101-1004062	45 6231 0110	2101-1011228	45 6231 0257
2101-1005015	45 6231 0112	2101-1011229	45 6231 0258
2101-1005015-20	45 6231 0869	2101-1011235	45 6231 0259
2101-1005015-21	45 6231 0870	2101-1011240	45 6231 0261
2101-1005015-22	45 6231 0871	2101-1011241	45 6231 0262
2101-1005015-23	45 6231 0872	2101-1011241-01	
2101-1005015-24	45 6231 0873	2101-1012005	45 6231 0263
2101-1005015-25	45 6231 0874	2101-1012150	45 6231 0265
2101-1005015-26	45 6231 0875	2101-1014056	45 6231 0266
2101-1005015-27	45 6231 0876	2101-1014200	45 6231 0267
2101-1005030	45 6231 0114	2101-1014205	45 6231 0271
2101-1005034	45 6231 0533	2101-1014210-01	45 6231 0709
2101-1005054	45 6231 0116	2101-1014213	45 6231 0275
2101-1005060-01	45 6231 0753	2101-1014214	45 6231 0276
2101-1005115	45 6231 0118	2101-1014215	45 6231 0277
2101-1005126	45 6231 0122	2101-1014218	45 6231 0278
2101-1005127	45 6231 0123	2101-1014220	45 6231 0279
2101-1005128	45 6231 0124	2101-1014230	45 6231 0285
2101-1005153	45 6231 0129	2101-1101008-01	45 4213 6442
2101-1005155	45 6231 0130	2101-1101070	45 4213 0024
2101-1005160	45 6231 0537	2101-1101107	45 4213 0041
2101-1005183	45 6231 0135	2101-1101109	45 4213 0042
2101-1005183-20	45 6231 0493	2101-1101110	45 4213 0043
2101-1006010	45 6231 0542	2101-1101114	45 5213 0046
2101-1006016	45 6231 0139	2101-1101120	45 4213 0052
2101-1006018	45 6231 0140	2101-1101125	45 7382 4154
2101-1006020	45 6231 0141	2101-1101130	45 4213 0056
2101-1006021	45 6231 0142	2101-1101138	45 4213 0057
2101-1006022	45 6231 0143	2101-1101150	45 4213 0058
2101-1006033	45 6231 0145	2101-1103010	45 4213 0059
2101-1006036	45 6231 0146	2101-1103075	45 4213 0062
2101-1006040	45 6231 0147	2101-1104016	45 4213 0064
2101-1006050	45 6231 0148	2101-1104017	45 4213 0065
2101-1006060	45 6231 0149	2101-1104022	45 4213 0067
2101-1006065	45 6231 0152	2101-1104070	45 4213 0069
2101-1006066	45 6231 0153	2101-1104076	45 4213 0070

ВАЗ	ОКП	ВАЗ	ОКП	ВАЗ	ОКП	ВАЗ	ОКП
2101-1104089	45 4213 6011	2101-1108151	45 6231 0312	2101-1701042	45 4213 0422	2101-2202102	45 4213 0597
2101-1104090	45 6231 0288	2101-1109129	45 6231 0349	2101-1701043	45 4213 3984	2101-2202103	45 4213 0598
2101-1106010	45 7132 3135	2101-1109130	45 6231 0350	2101-1701050	45 4213 0423	2101-2202104	45 4213 0599
2101-1106042	45 7132 3106	2101-1109152	45 6231 0351	2101-1701067	45 4213 0425	2101-2202105	45 4213 0601
2101-1106043	45 7132 3107	2101-1109158	45 6231 0352	2101-1701068	46 1582 4284	2101-2202106	45 4213 0602
2101-1106045	45 7132 3108	2101-1109160	45 6231 0353	2101-1701069	45 4213 3987	2101-2202107	45 4213 0603
2101-1106070	45 7132 3109	2101-1202005-01	45 4213 0129	2101-1701073	46 2212 5656	2101-2202110	45 4213 0604
2101-1106080	45 7132 3112	2101-1203010	45 4213 0140	2101-1701076	45 4213 0426	2101-2202115	45 4213 0605
2101-1106104	45 7132 3116	2101-1203019	45 4213 0145	2101-1701082	45 4213 0429	2101-2202120	45 4213 0606
2101-1106110	45 7132 3118	2101-1203025	45 4213 0150	2101-1701084	45 4213 0430	2101-2202125	45 4213 0607
2101-1106118	45 7132 3120	2101-1203031	45 4213 0154	2101-1701092	45 4213 0431	2101-2401010-01	45 4213 4197
2101-1106128	45 7132 3122	2101-1203032	45 4213 0155	2101-1701094	45 4213 0432	2101-2401034	45 4213 3998
2101-1106140	45 7132 3123	2101-1203043	45 4213 0156	2101-1701105	45 4213 0433	2101-2401046	45 4213 0627
2101-1106147	45 7132 3128	2101-1203047	45 4213 0157	2101-1701108-01	46 4351 1921	2101-2401050-01	45 4213 4209
2101-1106150	45 7132 3130	2101-1203072	45 4213 0173	2101-1701112	45 4213 0436	2101-2401065	45 4213 0631
2101-1106158	45 7132 3132	2101-1302060	45 4213 0208	2101-1701113	45 4213 0439	2101-2402010	45 4213 0632
2101-1106165	45 6231 0290	2101-1302065	45 4213 0210	2101-1701115	45 4213 0441	2101-2402015-10	45 4213 4003
2101-1106166	45 6231 0291	2101-1303014	45 6231 0377	2101-1701116	45 4213 0442	2101-2402020	45 4213 0640
2101-1106170	45 6231 0292	2101-1303017	45 6231 0378	2101-1701117	45 4213 0443	2101-2402025	46 2413 3121
2101-1106171	45 6231 0293	2101-1303026	45 6231 0387	2101-1701119	45 4213 0444	2101-2402029-01	45 4213 0642
2101-1106172	45 6231 0294	2101-1303027	45 6231 0388	2101-1701127	45 4213 0446	2101-2402041	46 2413 3341
2101-1106176	45 7132-3133	2101-1303028	45 4213 6496	2101-1701131	45 4213 0448	2101-2402052-01	45 4213 4992
2101-1107014	45 7174 2101	2101-1303030	45 6231 0390	2101-1701138	45 4213 0450	2101-2402070	45 4213 0646
2101-1107015	45 7174 0295	2101-1303038	45 6231 0391	2101-1701139	45 4213 0452	2101-2402075	45 4213 0647
2101-1107018	45 7174 2104	2101-1303042	45 6231 0394	2101-1701140	45 4213 0453	2101-2402080	45 4213 0648
2101-1107031	45 7174 2107	2101-1303090	45 6231 0395	2101-1701141	45 4213 0455	2101-2402081	45 4213 0649
2101-1107041	45 7174 2113	2101-1304010	45 4213 0214	2101-1701142	45 4213 0456	2101-2402082	45 4213 0650
2101-1107045	45 7174 2115	2101-1305026	45 4213 3962	2101-1701164	45 4213 0457	2101-2402083	45 4213 0651
2101-1107046	45 7174 2116	2101-1306010	45 6231 0399	2101-1701168	45 4213 0460	2101-2402084	45 4213 0652
2101-1107049	45 7174 2119	2101-1306010-01	45 6231 0401	2101-1701169	45 4213 0461	2101-2402085	45 4213 0653
2101-1107052	45 7174 2122	2101-1307010	45 6231 0429	2101-1701170	45 4213 0462	2101-2402086	45 4213 0654
2101-1107060	45 7174 2369	2101-1307011	45 6231 0817	2101-1701190	46 1273 5425	2101-2402087	45 4213 0655
2101-1107066	45 7174 2125	2101-1307013	45 6231 0430	2101-1701192	45 4213 3989	2101-2402088	45 4213 0656
2101-1107080	45 7174 2127	2101-1307015	45 6231 0432	2101-1701202	45 4213 0463	2101-2402089	45 4213 0657
2101-1107084	45 7174 2128	2101-1307024	45 6231 0433	2101-1701210	45 4213 3990	2101-2402090	45 4213 0658
2101-1107089	45 7174 2132	2101-1307027	46 1282 5664	2101-1701238	45 4213 0464	2101-2402091	45 4213 0659
2101-1107100	45 7174 2133	2101-1307032	45 6231 0434	2101-1701243	45 4213 0468	2101-2402092	45 4213 0660
2101-1107104	45 7174 2137	2101-1307045	45 6231 0442	2101-1701244	45 4213 0469	2101-2402093	45 4213 0661
2101-1107105	45 7174 2138	2101-1307046	45 6231 0443	2101-1701245	45 4213 0470	2101-2402094	45 4213 0662
2101-1107106	45 7174 2139	2101-1307048	45 6231 0444	2101-1701247	45 4213 0471	2101-2402095	45 4213 0663
2101-1107106-01	45 7174 2521	2101-1308008	45 6231 0445	2101-1702024	45 4213 0474	2101-2402096	45 4213 0664
2101-1107107	45 7174 2140	2101-1308018	45 6231 0552	2101-1702028	45 4213 0476	2101-2402101	45 4213 0665
2101-1107116	45 7174 2141	2101-1308020	45 6231 0553	2101-1702050	45 4213 0477	2101-2403018	45 4213 0669
2101-1107117	45 7174 2142	2101-1308024	45 6231 0554	2101-1702060	45 4213 0479	2101-2403021	45 4213 0670
2101-1107119	45 7174 2144	2101-1309040	45 4213 0246	2101-1702071	45 4213 0481	2101-2403036	46 2413 3140
2101-1107130	45 7174 2145	2101-1311014	45 4213 0254	2101-1702077	45 4213 4991	2101-2403050	45 4213 0671
2101-1107131	45 7174 2146	2101-1311065	45 4213 0256	2101-1702082-10	45 4213 0484	2101-2403054	45 4213 0673
2101-1107132	45 7174 2147	2101-1311067	45 4213 0258	2101-1702084-10	45 4213 0486	2101-2403055	45 4213 0674
2101-1107142	45 7174 2150	2101-1601015	45 4213 0267	2101-1702086	45 4213 0487	2101-2403056	45 4213 0676
2101-1107146	45 7174 2151	2101-1601120	45 4213 0273	2101-1702087	45 4213 0488	2101-2403057	45 4213 0677
2101-1107147	45 7174 2152	2101-1601130	45 4213 0275	2101-1702088	45 4213 0489	2101-2403058	45 4213 0678
2101-1107150	45 7174 2153	2101-1601138	45 4213 0277	2101-1702090	45 4213 0490	2101-2403059	45 4213 0679
2101-1107316	45 7174 2161	2101-1601180	45 4213 0288	2101-1702091	45 4213 0491	2101-2403060	45 4213 0680
2101-1107316-10	45 7174 2268	2101-1601182	46 1953 7394	2101-1702107	45 4213 0492	2101-2403061	45 4213 0681
2101-1107324-10	45 7174 2361	2101-1601185	45 4213 0287	2101-1702108	45 4213 0493	2101-2403062	45 4213 0682
2101-1107328	45 7174 2165	2101-1601188	45 4213 0290	2101-1702109	45 4213 0494	2101-2403064	45 4213 0683
2101-1107334	45 7174 2330	2101-1601200	45 4213 0291	2101-1702130	45 4213 0495	2101-2403065	45 4213 0684
2101-1107336-10	45 7174 2271	2101-1601211	45 4213 0294	2101-1702136	45 4213 0496	2101-2403066	45 4213 0685
2101-1107343	45 7174 2167	2101-1601215	45 4213 0295	2101-1702150	45 4213 0497	2101-2403072	45 4213 0689
2101-1107367	45 7174 2174	2101-1601295	45 4213 0311	2101-1702158	45 4213 0503	2101-2403080	46 1983 5592
2101-1107370	45 7174 2177	2101-1602048	45 4213 0326	2101-1702159	45 4213 5192	2101-2403084	45 4213 0690
2101-1107375	45 7174 2182	2101-1602069	45 4213 0330	2101-1702175	45 4213 0512	2101-2403086	45 4213 0691
2101-1107378	45 7174 2183	2101-1602072	45 4213 0331	2101-1702177	45 4213 0513	2101-2403087	45 4213 0692
2101-1107383	45 7174 2189	2101-1602094	45 4213 0338	2101-1702179	45 4213 0514	2101-2802025	45 4213 0694
2101-1107385	45 7174 2190	2101-1602095-01	45 4213 3979	2101-1703080	45 4213 0516	2101-2808020	45 4213 0750
2101-1107386	45 7174 2191	2101-1602098	45 4213 0340	2101-1703086	45 4213 0521	2101-2902712	45 4213 0754
2101-1107410	45 7174 2195	2101-1602100	45 4213 0342	2101-1703089	45 4213 0524	2101-2904020-01	45 4213 5218
2101-1107410-10	45 7174 2277	2101-1602102	45 4213 0343	2101-1703090	45 4213 0525	2101-2904021-01	45 4213 5219
2101-1107606-10	45 7174 2281	2101-1602155	45 4213 0349	2101-1703091	45 4213 0526	2101-2904032	45 4213 0761
2101-1107611	45 7174 2210	2101-1602157-01	45 4213 6008	2101-1703092	45 4213 0527	2101-2904035	45 4213 0763
2101-1107615	45 7174 2211	2101-1602510	45 4213 0353	2101-1703094	45 4213 0528	2101-2904040	45 4213 0764
2101-1107624	45 7174 2216	2101-1602511	45 4213 0354	2101-1703095	45 4213 0529	2101-2904045	45 4213 0765
2101-1107625	45 7174 2217	2101-1602516	45 4213 0359	2101-1703096	45 4213 0530	2101-2904069	45 4213 0772
2101-1107630	45 7174 2218	2101-1602518	45 4213 0360	2101-1703099	45 4213 0532	2101-2904070	45 4213 3743
2101-1107635	45 7174 2220	2101-1602519-10	45 4213 4179	2101-1703100	45 4213 0533	2101-2904078	45 4213 0776
2101-1107642	45 7174 2223	2101-1602520	45 4213 0362	2101-1703100-01	45 4213 6610	2101-2904082	45 4213 4016
2101-1107645	45 7174 2226	2101-1602521	45 4213 0363	2101-1703101	45 4213 0534	2101-2904100	45 4213 0780
2101-1107648	45 7174 2229	2101-1602524	45 4213 0364	2101-1703103	45 4213 0535	2101-2904101	45 4213 0781
2101-1107649	45 7174 2230	2101-1602546	45 4213 0366	2101-1703106	45 4213 0536	2101-2904112	45 4213 0784
2101-1107663	45 7174 2235	2101-1602550	45 4213 0368	2101-1703107	45 4213 0537	2101-2904170	45 4213 0788
2101-1107664	45 7174 2236	2101-1602552	45 4213 0369	2101-1703109	45 4213 0538	2101-2904180	45 4213 0798
2101-1107710	45 7174 2237	2101-1602560-01	45 4213 5184	2101-1703111	45 4213 0539	2101-2904192-01	45 4213 5002
2101-1107712	45 7174 2239	2101-1602575	45 4213 0373	2101-2200012	45 4213 0541	2101-2904193	45 4213 0807
2101-1107730	45 7174 2240	2101-1602590	45 4213 0376	2101-2201014	45 4213 0543	2101-2904195	45 4213 0808
2101-1107737	45 7174 2247	2101-1602591	45 4213 0377	2101-2201014-01	45 4213 6978	2101-2904196	45 4213 0809
2101-1107740	45 7174 2248	2101-1602592	45 4213 0378	2101-2201015	45 4213 0544	2101-2904200	45 4213 0813
2101-1107749	45 7174 2252	2101-1602596	45 4213 0382	2101-2201015-01	45 4213 6979	2101-2904210	45 4213 0821
2101-1107890	45 7174 2253	2101-1602610	45 4213 0390	2101-2201023	45 4213 0548	2101-2904222	45 4213 0829
2101-1107892	45 7174 2254	2101-1602618		2101-2201100-10	45 4213 3996	2101-2904225	45 4213 0831
2101-1107894	45 7174 2255	2101-1602620	45 4213 0395	2101-2201106-01	45 4213 0566	2101-2904228	45 4213 0833
2101-1107896	45 7174 2256	2101-1700005	45 4213 0396	2101-2201107	45 4213 0567	2101-2904230	45 4213 0834
2101-1107898	45 7174 2257	2101-1700020	45 4213 0398	2101-2202010	45 4213 0568	2101-2905402-04	45 4213 6473
2101-1107900	45 7174 2258	2101-1701015	45 4213 0405	2101-2202010-01		2101-2905404	45 4213 0840
2101-1107904	45 7174 2259	2101-1701017	45 4213 0406	2101-2202015	45 4213 0570	2101-2905406	45 4213 4729
2101-1107905	45 7174 2260	2101-1701018	45 4213 0407	2101-2202015-01	45 4213 6980	2101-2905448	45 4213 0841
2101-1108014-10	45 4213 4683	2101-1701020	45 4213 0408	2101-2202022	45 4213 0576	2101-2905450	45 4213 0842
2101-1108035-10	45 4213 6632	2101-1701021	45 4213 0409	2101-2202023	45 4213 0578	2101-2905455	45 4213 0845
2101-1108036	45 6231 0299	2101-1701026	45 4213 0412	2101-2202025	45 4213 0581	2101-2905455-01	45 4213 6972
2101-1108039	45 4213 0095	2101-1701031	46 1982 6003	2101-2202043	45 4213 0586	2101-2905542	45 4213 0847
2101-1108041	45 4213 0096	2101-1701033	46 1273 5497	2101-2202044	45 4213 0587	2101-2905607	45 4213 0850
2101-1108051	45 6231 0302	2101-1701034	45 4213 3983	2101-2202045	45 4213 0588	2101-2905610	45 4213 0852
2101-1108122	45 4213 0107	2101-1701035	45 4213 0415	2101-2202046	45 4213 0589	2101-2905611	45 4213 0853
2101-1108124	45 4213 0108	2101-1701036	45 4213 0416	2101-2202047	45 4213 0590	2101-2905614	45 4213 0855
2101-1108136	45 6231 0303	2101-1701037	45 4213 0417	2101-2202080	45 4213 0591	2101-2905615	45 4213 0856
2101-1108148	45 6231 0311	2101-1701038	45 4213 0418	2101-2202100	45 4213 0596	2101-2905619-10	45 4213 5214

ВАЗ	ОКП	ВАЗ	ОКП	ВАЗ	ОКП	ВАЗ	ОКП
2101-2905626	45 4213 0864	2101-3401145-01	45 4213 4802	2101-3512132	45 4213 1422	2101-3724118	45 4213 5468
2101-2905628-20	45 4213 6587	2101-3401146-01	45 4213 4803	2101-3512135	45 4213 1424	2101-3724177	45 4213 5480
2101-2905630-20	45 4213 6588	2101-3401155	45 4213 1116	2101-3512136	45 4213 1425	2101-3724178	45 4213 3824
2101-2905631-10	45 4213 5676	2101-3401190-01	45 4213 4807	2101-3701051	45 7371 2279	2101-3724312	45 4213 4365
2101-2905635-03	45 4213 4748	2101-3401192-01	45 4213 4808	2101-3701315		2101-3724317	45 4213 4367
2101-2905636	45 4213 0870	2101-3401194-01	45 4213 4809	2101-3701340-10		2101-3724320	45 4213 5482
2101-2905637-10	45 4213 5254	2101-3401196-01	45 4213 4810	2101-3701342		2101-3724322	45 4213 5181
2101-2905638	45 4213 0872	2101-3401198-01	45 4213 4811	2101-3701356		2101-3726410	45 4213 1473
2101-2905638-01	45 4213 0873	2101-3402068	45 4213 1157	2101-3701358		2101-3802710	45 4213 1479
2101-2905639	45 4213 0874	2101-3501010	45 4213 1178	2101-3701400		2101-3802717	45 4213 1480
2101-2905640	45 4213 0875	2101-3501011	45 4213 1179	2101-3701405		2101-3802718	45 4213 1481
2101-2905642	45 4213 0876	2101-3501016	45 4213 1182	2101-3701409		2101-3803130	45 4213 1483
2101-2905644	45 4213 0877	2101-3501017	45 4213 1183	2101-3701424		2101 3803140	45 4213 1486
2101-2905654-40	45 4213 6472	2101-3501020	45 4213 1184	2101-3701426		2101-3803150	45 4213 1487
2101-2905655	45 4213 6467	2101-3501025	45 4213 1186	2101-3701480		2101-3808600	45 7382 5024
2101-2905656	45 4213 6468	2101-3501035	45 4213 1188	2101-3701484		2101-3810600	45 7382 6024
2101-2905657	45 4213 6483	2101-3501037	45 4213 1189	2101-3701486		2101-3827064	
2101-2905660	45 4213 6480	2101-3501059	45 4213 1197	2101-3701488		2101-3901250	45 4213 1490
2101-2905670-30	45 4213 6474	2101 3501060	45 4213 1198	2101-3701490		2101-3901350	45 4213 1524
2101-2906010	45 4213 0888	2101-3501070	45 4213 1199	2101-3701635	45 4213 1427	2101-3901419	45 4213 1535
2101-2906040	45 4213 0891	2101-3501085-01	45 4213 6582	2101-3702600		2101-3920110	45 4213 1560
2101-2906042	45 4213 0892	2101-3501086-01	45 4213 6583	2101-3703010-01		2101-5002022	45 4213 1586
2101-2906043	45 4213 0893	2101-3501089	45 4213 1207	2101-3703095	45 4213 5649	2101-5002024	45 4213 1588
2101-2906048	45 4213 0894	2101-3501132	45 4213 1211	2101-3703115	45 4213 1432	2101-5002030	45 4213 1592
2101-2906049	45 4213 0895	2101-3501133	45 4213 1212	2101-3703116-01	45 4213 5036	2101-5002033	45 4213 1596
2101-2906231	45 4213 0896	2101-3501136	45 4213 1213	2101-3704201	45 4213 1436	2101-5002035	45 4213 1598
2101-2912622	45 4213 0901	2101-3501146	45 4213 1214	2101-3704247-10	45 4213 3801	2101-5002042	45 4213 1605
2101-2912624-01	45 4213 4770	2101-3501147	45 4213 1215	2101-3704324-10	45 4213 1437	2101-5002043-01	45 4213 1608
2101-2912650	45 4213 0903	2101-3501180	45 4213 1216	2101-3705000-02	45 7371 5057	2101-5002046	45 4213 1610
2101-2912652	45 4213 0904	2101-3501181	45 4213 1217	2101-3706004		2101-5002047	45 4213 1612
2101-2912655	45 4213 0905	2101-3501182	45 4213 1218	2101-3706010-10		2101-5002054	45 4213 1618
2101-2912712	45 4213 0906	2101-3501183	45 4213 1219	2101-3706011		2101-5002056	45 4213 1619
2101-2915402-04	45 4213 6471	2101-3501190	45 4213 5622	2101-3706012		2101-5002064	45 4213 1622
2101-2915408-10	45 4213 4774	2101-3501206	45 4213 1221	2101-3706013		2101-5002066	45 4213 1623
2101-2915544	45 4213 0912	2101-3502035	45 4213 1235	2101-3706014-10		2101-5002068	45 4213 1624
2101-2915546	45 4213 0913	2101-3502038	45 4213 1236	2101-3706020-10		2101-5002069	45 4213 1625
2101-2915547	45 4213 0914	2101-3502051-01	45 4213 6128	2101-3706026		2101-5002070	45 4213 1626
2101-2915547-10	45 4213 6590	2101-3502058-01	45 4213 5682	2101-3706027		2101-5002071	45 4213 1627
2101-2915550	45 4213 0915	2101-3502070	45 4213 1246	2101-3706107		2101-5002081	45 4213 1629
2101-2915637	45 4213 0927	2101-3502090-01	45 4213 6129	2101-3706200-10		2101-5002086	45 4213 1631
2101-2915642	45 4213 0928	2101-3502100	45 4213 1253	2101-3706204-10		2101-5002088	45 4213 1632
2101-2919010-01	45 4213 4270	2101-3502102	45 4213 1254	2101-3706205-10		2101-5002090	45 4213 1633
2101-2919012-01	45 4213 4271	2101-3502103	45 4213 1255	2101-3706300-10		2101-5002092	45 4213 1634
2101-2919013-01	45 4213 4272	2101-3502104	45 4213 1256	2101-3706303		2101-5002098	45 4213 1636
2101-2919030-10	45 4213 4274	2101-3502105	45 4213 1257	2101-3706306		2101-5002100	45 4213 1637
2101-2919042-10	45 4213 4275	2101-3502112	45 4213 1258	2101-3706400		2101-5003012	45 4213 1642
2101-2919088	45 4213 0951	2101-3502113	45 4213 1259	2101-3706500		2101-5003013	45 4213 1644
2101-2919105-10	45 4213 4285	2101-3504094	45 4213 1266	2101-3706510		2101-5003020	45 4213 1648
2101-2919108-10	45 4213 4286	2101-3505008	45 4213 1269	2101-3706600		2101-5003020-10	45 4213 6825
2101-2919110-01	45 4213 4287	2101-3505009	45 4213 1271	2101-3706605	45 4213 6341	2101-5003021	45 4213 1650
2101-3001014	45 4213 0972	2101 3505031	45 4213 1278	2101-3706700	45 4213 1439	2101-5003021-10	45 4213 6828
2101-3001015	45 4213 0973	2101-3505032	45 4213 1279	2101-3706705	45 4213 1440	2101-5003076-01	45 4213 4858
2101-3001030-01	45 4213 4034	2101-3505033	45 4213 1280	2101-3706800-10		2101-5004073	45 4213 1681
2101-3001031-01	45 4213 4035	2101-3505034	45 4213 1281	2101-3706801		2101-5004094	45 4213 1689
2101-3001037	45 4213 0979	2101-3505037	45 4213 1282	2101-3706802		2101-5004096	45 4213 1690
2101-3001038	45 4213 0980	2101-3505038	45 4213 1283	2101-3706810		2101-5004102	45 4213 1692
2101-3001040	45 4213 0981	2101-3505039	45 4213 1284	2101-3707000-02	45 7371 8349	2101-5004105	45 4213 1694
2101-3003011	45 4213 0985	2101-3505041	45 4213 1285	2101-3707080	45 4213 5038	2101-5004106	45 4213 1695
2101-3003050	45 4213 0988	2101-3505092	45 4213 1287	2101-3707090	45 4213 5039	2101-5004107	45 4213 1697
2101-3003054	45 4213 0991	2101-3505094	45 4213 1288	2101-3707100	45 4213 5624	2101-5004108	45 4213 1699
2101-3003057	45 4213 0994	2101-3506045	45 4213 1306	2101-3707110	45 4213 5625	2101-5004109	45 4213 1701
2101-3003064	45 4213 1005	2101-3506060-01	45 4213 4057	2101-3707115	45 4213 5626	2101-5004120-01	45 4213 6444
2101-3003074	45 4213 1010	2101-3506073	45 4213 1319	2101-3707150	45 4213 5040	2101-5004136	45 4213 1714
2101-3003079	45 4213 1014	2101-3506074-10	45 4213 4061	2101-3708000	45 7375 1124	2101-5004180-01	45 4213 1743
2101-3003080	45 4213 1015	2101-3506075-10	45 4213 4062	2101-3708105		2101-5004181-01	45 4213 1745
2101-3003084	45 4213 1017	2101-3506078	45 4213 1322	2101-3708120		2101-5100022	45 4213 1760
2101-3003092	45 4213 1019	2101-3506082	45 4213 1327	2101-3708150		2101-5101030	45 4213 1774
2101-3003094	45 4213 1021	2101-3506085	45 4213 1330	2101-3708168		2101-5101060	45 4213 1788
2101-3003095	45 4213 1022	2101-3506091	45 4213 1335	2101-3708200		2101-5101066	45 4213 1793
2101-3003096	45 4213 1023	2101-3506100	45 4213 1339	2101-3708268		2101-5101067	45 4213 1794
2101-3003105	45 4213 1024	2101-3506110	45 4213 1341	2101-3708300	45 7365 2615	2101-5101068	45 4213 1795
2101-3003106	45 4213 1025	2101-3507034	45 4213 1344	2101-3708310	45 4213 1444	2101-5101069	45 4213 1796
2101-3101082	45 4213 1035	2101-3507035	45 4213 1345	2101-3708340		2101-5101070	45 4213 1797
2101-3101301	45 4213 1036	2101-3507036	45 4213 1346	2101-3708350		2101-5101071	45 4213 1798
2101-3101302	45 4213 1037	2101-3507037	45 4213 1347	2101-3708355		2101-5101074	45 4213 1799
2101-3101303	45 4213 1038	2101-3507038	45 4213 1348	2101-3708358		2101-5101075	45 4213 1801
2101-3101304	45 4213 1039	2101-3508028	45 4213 1353	2101-3708360		2101-5101106	45 4213 1818
2101-3101305	45 4213 1040	2101-3508036	45 4213 1356	2101-3708400		2101-5101114	45 4213 1822
2101-3103002	45 4213 1042	2101-3508037	45 4213 1357	2101-3708405	45 4213 1445	2101-5101122	45 4213 1829
2101-3103020	46 2413 3322	2101-3508038	45 4213 1358	2101-3708410		2101-5101126	45 4213 1832
2101-3103025	46 2412 3312	2101-3508039	45 4213 1359	2101-3708415		2101-5101132	45 4213 1835
2101-3103034	45 4213 1046	2101-3508065	45 4213 1372	2101-3708418		2101-5101133	45 4213 1836
2101-3103038	45 4213 4036	2101-3508066	45 4213 1373	2101-3708620		2101-5101152	45 4213 1850
2101-3103079	45 4213 1047	2101-3508068	45 4213 1374	2101-3708676		2101-5101153	45 4213 1851
2101-3401010	45 4213 1068	2101-3508075	45 4213 1378	2101-3708678		2101-5101167	45 4213 1863
2101-3401018	45 4213 1072	2101-3508076	45 4213 1379	2101-3708680		2101-5101168	45 4213 1864
2101-3401023	45 4213 4042	2101-3508078	45 4213 1380	2101-3708685		2101-5101169	45 4213 1865
2101-3401026	45 4213 4044	2101-3508180	45 4213 1381	2101-3708805		2101-5101171	45 4213 1866
2101-3401035-20	45 4213 4795	2101-3508210	45 4213 1396	2101-3708888		2101-5101174	45 4213 1868
2101-3401047	45 4213 1080	2101-3512010	45 4213 1399	2101-3709012		2101-5101192	45 4213 1880
2101-3401054	45 4213 1081	2101-3512054	45 4213 1402	2101-3710200	45 7373 4435	2101-5101194	45 4213 1883
2101-3401055	45 4213 1082	2101-3512100	45 4213 1403	2101-3710206	45 4213 1448	2101-5101196	45 4213 1885
2101-3401056	45 4213 1083	2101-3512102	45 4213 1404	2101-3714000		2101-5101202	45 4213 1889
2101-3401057	45 4213 1084	2101-3512103	45 4213 1405	2101-3714300		2101-5101225	45 4213 1908
2101-3401063	45 4213 1090	2101-3512104	45 4213 1406	2101-3715000		2101-5101246	45 4213 1923
2101-3401076-01	45 4213 4306	2101-3512106	45 4213 1408	2101-3715020		2101-5101247	45 4213 1924
2101-3401082	45 4213 1101	2101-3512112	45 4213 1409	2101-3720060	45 7373 4433	2101-5101300	45 4213 1933
2101-3401090	45 4213 1102	2101-3512115	45 4213 1410	2101-3720125	45 4213 1463	2101-5101301	45 4213 1934
2101-3401122	45 4213 1106	2101-3512116	45 4213 1411	2101-3721000		2101-5101310	45 4213 1936
2101-3401123	45 4213 1107	2101-3512117	45 4213 1413	2101-3721001		2101-5101311	45 4213 1937
2101-3401129	45 4213 1108	2101-3512118	45 4213 1415	2101-3724080	45 4213 3816	2101-5101384	45 4213 1956
2101-3401141-01	45 4213 4797	2101-3512120	45 4213 1416	2101-3724090	45 4213 3817	2101-5109014	45 4213 1969
2101-3401142-01	45 4213 4798	2101-3512122	45 4213 1417	2101-3724112	45 4213 3818	2101-5109015	45 4213 1971
2101-3401143-01	45 4213 4799	2101-3512125	45 4213 1419	2101-3724114	45 4213 3819	2101-5109044	45 4213 1973
2101-3401144-01	45 4213 4801	2101-3512128	45 4213 1421	2101-3724116	45 4213 5466	2101-5109050	45 4213 1975

ВАЗ	ОКП
2101-5201028	45 4213 1991
2101-5201029	45 4213 1992
2101-5201388	45 4213 1998
2101-5205004	
2101-5205005	
2101-5205101	
2101-5205102	
2101-5205104	
2101-5205150	45 4213 2028
2101-5205301	
2101-5205302	
2101-5205303	
2101-5205304	
2101-5205501	
2101-5205600	
2101-5205700	
2101-5206010	45 4213 2034
2101-5206050	45 4213 2035
2101-5206060	45 4213 2036
2101-5206066	45 4213 2037
2101-5207050	45 4213 2041
2101-5207060	45 4213 2042
2101-5207061	45 4213 2043
2101-5207063	45 4213 2044
2101-5208062	45 4213 2047
2101-5208084	45 4213 2048
2101-5208086	45 4213 5238
2101-5208098	45 4213 2050
2101-5208098-10	45 4213 7370
2101-5208099	45 4213 2051
2101-5208099-10	45 4213 7371
2101-5208107	45 4213 6029
2101-5208108	45 4213 6030
2101-5208406	45 4213 6032
2101-5301073	45 4213 2085
2101-5301180	45 4213 2105
2101-5301181	45 4213 2106
2101-5301186	45 4213 2111
2101-5301286	45 4213 6036
2101-5301305	45 4213 2171
2101-5301307	45 4213 2173
2101-5301330	45 4213 2184
2101-5301375	45 4213 2199
2101-5301376	45 4213 2201
2101-5301380	45 4213 2205
2101-5301384	45 4213 2209
2101-5301390	45 4213 2214
2101-5401088	45 4213 2304
2101-5401089	45 4213 2306
2101-5401100	45 4213 2316
2101-5401101	45 4213 2317
2101-5401174	45 4213 2345
2101-5401175	45 4213 2347
2101-5401200	45 4213 2357
2101-5401201	45 4213 2359
2101-5401210	45 4213 2361
2101-5401211	45 4213 2363
2101-5601260	45 4213 2410
2101-5605022	45 4213 2435
2101-5605023	45 4213 2436
2101-5605032	45 4213 2442
2101-5605035	45 4213 2443
2101-5605055	45 4213 2444
2101-5605056	45 4213 2445
2101-5605082	45 4213 2451
2101-5605086	45 4213 2452
2101-5701012	45 4213 2472
2101-5701098	45 4213 2498
2101-5701110	45 4213 2503
2101-5701116	45 4213 2504
2101-6101560	45 4213 2538
2101-6102030	45 4213 2550
2101-6103240	45 4213 2615
2101-6103241	45 4213 2616
2101-6103260	45 4213 2623
2101-6103300	45 4213 2631
2101-6103301	45 4213 2632
2101-6103304	45 4213 2633
2101-6103305	45 4213 2634
2101-6103472	45 4213 2636
2101-6103473	45 4213 2637
2101-6105146	45 4213 2674
2101-6105162	45 4213 2683
2101-6105238	45 4213 2691
2101-6106128	45 4213 2701
2101-6107018	45 4213 2704
2101-6201035	45 4213 2727
2101-6201039	45 4213 2729
2101-6201560	45 4213 2755
2101-6203126	45 4213 2794
2101-6203220	45 4213 2808
2101-6203221	45 4213 2809
2101-6203232	45 4213 2814
2101-6203250	45 4213 2819
2101-6203251	45 4213 2821
2101-6203290-01	45 4213 6209
2101-6203291-01	45 4213 6210
2101-6203292	45 4213 2835
2101-6203292-01	45 4213 6804
2101-6203292-02	45 4213 7191
2101-6203293	45 4213 2836
2101-6203293-01	45 4213 6805
2101-6203293-02	45 4213 7192
2101-6203294	45 4213 2837
2101-6203294-01	45 4213 6806
2101-6203294-02	45 4213 7190
2101-6203295	45 4213 2838
2101-6203298	45 4213 2839
2101-6203300	45 4213 2840
2101-6203301	45 4213 2842
2101-6203472	45 4213 2844
2101-6203473	45 4213 2846
2101-6204020-01	45 4213 4528
2101-6204066	45 4213 2861
2101-6205082	45 4213 2892
2101-6205083	45 4213 2893
2101-6205092	45 4213 2902
2101-6205093	45 4213 2903
2101-6205094	45 4213 2904
2101-6205096	45 4213 2905
2101-6205097	45 4213 2906
2101-6205127	45 4213 2923
2101-6206123	45 4213 2979
2101-6207020	45 4213 2987
2101-6207021	45 4213 2988
2101-6207024	45 4213 2989
2101-6207025	45 4213 2991
2101-6207032	45 4213 6633
2101-6810026	45 4213 3085
2101-6810027	45 4213 3086
2101-6810048	45 4213 3093
2101-6810048-02	45 4213 6214
2101-6810048-03	45 4213 6215
2101-6810048-04	45 4213 6087
2101-6810048-07	45 4213 6216
2101-6810049	45 4213 3099
2101-6810049-02	45 4213 6217
2101-6810049-03	45 4213 6218
2101-6810049-04	45 4213 6093
2101-6810049-07	45 4213 6219
2101-6810052	45 4213 4106
2101-6814050	45 4213 3218
2101-8614051	45 4213 3219
2101-6814074	45 4213 3227
2101-6814078	45 4213 3229
2101-6814088	45 4213 3236
2101-6814090	45 4213 3237
2101-6814092	45 4213 3238
2101-6814102	45 4213 3240
2101-6814103	45 4213 3241
2101-7903010	45 4213 4113
2101-8101050	45 4213 3489
2101-8101074	45 4213 3499
2101-8101080-01	45 4213 6212
2101-8101110	45 4213 3515
2101-8101134	45 4213 3518
2101-8101136	45 4213 3519
2101-8101142	45 4213 3521
2101-8101150	45 4213 3523
2101-8101195	45 4213 3529
2101-8101200	45 4213 3530
2101-8101204	45 4213 3531
2101-8101210	45 4213 3532
2101-8101320	45 4213 3535
2101-8101328	45 4213 3538
2101-8101332	45 4213 3540
2101-8101332-10	45 4213 7202
2101-8109135	45 4213 3564
2101-8109137	45 4213 3565
2101-8109140	45 4213 3568
2101-8109143	45 4213 3571
2101-8402050	45 4213 3625
2101-8402070	45 4213 3633
2101-8404160	45 4213 3698
2101-84043110-20	45 4213 4648
2101-84043111-20	45 4213 4649
2101-8404320-10	45 4213 4653
2101-8406010	45 4213 3702
2101-8406034	45 4213 3710
2101-8406135-01	45 4213 4988
2101-8406138	45 4213 3724
2101-8406139	45 4213 3725
2101-8406141	45 4213 3726
2101-8406142	45 4213 3727
2101-8406156	45 4213 3728
2101-8406161	45 4213 3731
2101-8406162	45 4213 3732
2102-1101005-01	45 4213 6798
2102-1101070	45 4213 0025
2102-1101079	45 4213 0032
2102-1101080	45 4213 0033
2102-1101125	45 4213 4187
2102-1104017	45 4213 0066
2102-1104025	45 4213 0068
2102-1201005-01	45 4213 6324
2102-2802026	45 4213 0695
2102-2808024	45 4213 0751
2102-2912712	45 4213 0997
2102-3105042	45 4213 1055
2102-3105062	45 4213 1061
2102-3105064	45 4213 1062
2102-3512116	45 4213 1212
2102-3512117	45 4213 1414
2102-3512122	45 4213 1418
2102-3512125	45 4213 1420
2102-3514020	
2102-3714030	
2102-3724220	
2102-3724317	
2102-5002025	45 4213 1590
2102-5003012	45 4213 1643
2102-5003013	45 4213 1645
2102-5003020	45 4213 1649
2102-5003021	45 4213 1651
2102-5003042	45 4213 1653
2102-5003043	45 4213 1654
2102-5004064	45 4213 1678
2102-5004064-10	45 4213 7389
2102-5004102	45 4213 1693
2102-5004106	45 4213 1696
2102-5004107	45 4213 1698
2102-5004114	45 4213 1702
2102-5004118	45 4213 1703
2102-5004132	45 4213 4075
2102-5004133	45 4213 4076
2102-5004138	45 4213 1715
2102-5004139	45 4213 1716
2102-5004170	45 4213 1733
2102-5004171	45 4213 1737
2102-5004180	45 4213 1742
2102-5004181	45 4213 5089
2102-5101082	45 4213 1808
2102-5101086	45 4213 1811
2102-5101091	45 4213 1814
2102-5101092	45 4213 1815
2102-5101114	45 4213 1823
2102-5101412	45 4213 1967
2102-5101420	45 4213 1968
2102-5109046	45 4213 1974
2102-5109054	45 4213 1977
2102-5401072	45 4213 2293
2102-5401073	45 4213 2294
2102-5401076	45 4213 2295
2102-5401077	45 4213 2296
2102-5401080	45 4213 2297
2102-5401081	45 4213 2298
2102-5401082	45 4213 2299
2102-5401083	45 4213 2301
2102-5401092	45 4213 2312
2102-5401093	45 4213 2313
2102-5401174	45 4213 2346
2102-5401175	45 4213 2348
2102-5401200	45 4213 2358
2102-5401201	45 4213 2360
2102-5401320	45 4213 2375
2102-5403052-01	45 4213 6110
2102-5403122	45 4213 2387
2102-5403123	45 4213 2388
2102-5403140	45 4213 2393
2102-5701012	45 4213 2473
2102-5701013	45 4213 2475
2102-5701044	45 4213 2477
2102-5701098	45 4213 2499
2102-5701116	45 4213 2505
2102-6203052-01	45 4213 6110
2102-6203126	45 4213 2795
2102-6203210-01	45 4213 6112
2102-6203211-01	45 4213 6113
2102-6203214-01	45 4213 6114
2102-6203250	45 4213 2820
2102-6203251	45 4213 2822
2102-6203300	45 4213 2841
2102-6203301	45 4213 2843
2102-6203472	45 4213 2845
2102-6203473	45 4213 2847
2102-6207024	45 4213 2990
2102-6207025	45 4213 2992
2102-6302036	45 4213 3015
2102-6305012	45 4213 3021
2102-6306036	45 4213 3036
2102-6306037	45 4213 3037
2102-6306046	45 4213 3042
2102-6306078	45 4213 3051
2102-6306079	45 4213 3052
2102-6306090	45 4213 3055
2102-6306120	45 4213 3058
2102-6306150	45 4213 3063
2102-6307028	45 4213 4569
2102-6313200	
2102-6820062	45 4213 3281
2102-6822660	45 4213 3336
2102-6822664	45 4213 3337
2102-6823150	45 4213 3396
2102-6823154	45 4213 3398
2102-6824028	45 4213 3406
2102-6824032	45 4213 3407
2102-6824050	45 4213 3408
2102-6824051	45 4213 3409
2102-6824070	45 4213 3415
2102-8404160	45 4213 3699
2102-8404170	45 4213 3701
2103-1000260-02	45 6141 6211
2103-1000260-28	
2103-1000260-33	45 6141 6261
2103-1000260-36	
2103-1000260-42	45 6141 6137
2103-1000260-52	45 6141 6245
2103-1000260-95	
2103-1000260-96	45 6141 6244
2103-1000260-98	
2103-1002011	45 6232 0004
2103-1002011-21	45 6232 1223
2103-1002011-23	45 6232 1224
2103-1005015	45 6232 0016
2103-1005015-20	45 6232 1227
2103-1005015-21	45 6232 1228
2103-1005015-22	45 6232 1229
2103-1005015-23	45 6232 1230
2103-1005015-24	45 6232 1231
2103-1005015-25	45 6232 1232
2103-1005015-26	45 6232 1233
2103-1005015-27	45 6232 1234
2103-1006040	45 6232 0021
2103-1006090	45 6232 0063
2103-1008014-50	45 6232 1063
2103-1008016	45 6232 1156
2103-1008021	45 6232 0025
2103-1008090	45 6232 0026
2103-1009059	45 6232 1279
2103-1101150	45 4214 0003
2103-1107035	45 7174 2283
2103-1107067	45 7174 2284
2103-1107337	45 7174 2348
2103-1107420	45 7174 2288
2103-1107420-10	45 7174 2313
2103-1107422	45 7174 2289
2103-1107422-10	45 7174 2314
2103-1107424	45 7174 2292
2103-1107428	
2103-1108026	45 4214 0005
2103-1108026-10	45 4214 4410
2103-1108100-20	45 4214 3528
2103-1127607	45 4214 3060
2103-1127613-01	45 4214 3790
2103-1202005	45 4214 0027
2103-1203020-01	45 4214 1388
2103-1303095	45 4214 0056
2103-1308008-01	45 6232 1007
2103-1308010-10	45 6232 1008
2103-1308030	45 6232 0077
2103-1308031	45 6232 0078
2103-1309008	45 6232 0081
2103-1601085	45 4214 0057
2103-1602010	45 4214 0074
2103-1602063	45 4214 0079
2103-1602078	45 4214 0089
2103-1602084	45 4214 0090
2103-1602092	45 4214 0091
2103-1602568	45 4214 0093
2103-1602602	45 4214 1665
2103-1702010	45 4214 0098
2103-1702150	45 4214 0101
2103-1702158	45 4214 0102
2103-1703088-10	45 4214 2109
2103-2400012-02	45 4214 3510
2103-2402010	45 4214 0114
2103-2402020	45 4214 0116
2103-2403069	45 4214 1672
2103-3401092-10	45 4214 1824
2103-3401165	45 4214 1434
2103-3403044	45 4214 1444
2103-3403048	45 4214 1843
2103-3504010-02	45 4214 3812
2103-3504016	45 4214 0260
2103-3505125	45 4214 0278
2103-3505127	45 4214 1695
2103-3506040	45 4214 0288
2103-3506050	45 4214 0292
2103-3506080	45 4214 0296
2103-3508012	45 4214 0304
2103-3508040	45 4214 0308
2103-3510010-10	45 4214 3931
2103-3510019-10	45 4214 2119
2103-3510030	45 4214 0329
2103-3510040-10	45 4214 2120
2103-3510050-01	45 4214 3814
2103-3510070	45 4214 0340
2103-3510074	45 4214 0343
2103-3510110	45 4214 0345
2103-3510118	45 4214 0349
2103-3510202	45 4214 0350
2103-3510216	45 4214 0356
2103-3510217	45 4214 0357
2103-3706010-10	
2103-3706200-10	
2103-3711207	
2103-3714015	
2103-3715310	
2103-3716630	
2103-3722810-10	45 4214 1861
2103-3724015	45 4214 2964
2103-3724197	45 4214 0403
2103-3726450	
2103-3730000	
2103-3730450	
2103-3803138	45 4214 3442
2103-3808800	
2103-3808804	
2103-5002094	45 4214 1719
2103-5002122	45 4214 0419
2103-5004028	45 4214 1474
2103-5004068	45 4214 0454
2103-5004070	45 4214 0455
2103-5004071	45 4214 0456
2103-5004074	45 4214 0457
2103-5004080	45 4214 0460
2103-5004081	45 4214 0461
2103-5004160	45 4214 0478
2103-5004174	45 4214 0484
2103-5004184	45 4214 0487

ВАЗ	ОКП	ВАЗ	ОКП	ВАЗ	ОКП	ВАЗ	ОКП
2103-5004188	45 4214 0488	2104-5208514		2105-1101130	45 6234 0064	2105-2803142	45 4224 0019
2103-5004231	45 4214 0496	2104-5401060	45 4224 2115	2105-1101157	45 4224 2002	2105-2803146	45 4224 0021
2103-5004235	45 4214 0498	2104-5401061	45 4224 2116	2105-1101157-10	45 4224 3042	2105-2803152	45 4224 0022
2103-5101040	45 4214 0519	2104-5401088	45 4224 2117	2105-1104087	45 4224 2747	2105-2803153	45 4224 0023
2103-5101165	45 4214 0521	2104-5401089	45 4224 2118	2105-1104093	45 6234 0066	2105-2804015	45 4224 0031
2103-5101176-10	45 4214 4730	2104-5401106	45 4224 2121	2105-1107010	45 7174 4001	2105-2804016	45 4224 0032
2103-5101180-10	45 4214 1723	2104-5401107	45 4224 2122	2105-1107010-70	45 7174 4225	2105-2804017	45 4224 0033
2103-5109044	45 4214 0544	2104-5401424	45 4224 2125	2105-1107014	45 7174 4002	2105-2804034	45 4224 0036
2103-5109046	45 4214 1488	2104-5401425	45 4224 2126	2105-1107066	45 7174 4017	2105-2804035	45 4224 0037
2103-5109047	45 4214 1489	2104-5403130	45 4224 2131	2105-1107066-10	45 7174 4018	2105-2804052	45 4224 0041
2103-5201410	45 4214 0567	2104-5403131	45 4224 2132	2105-1107080-10	45 7174 4214	2105-2804098	45 4224 0047
2103-5201411	45 4214 0568	2104-5403134	45 4224 2133	2105-1107100	45 7174 4160	2105-2804152	45 4224 0048
2103-5205010-01		2104-5403135	45 4224 2134	2105-1107116-10	45 7174 4291	2105-2804153	45 4224 0049
2103-5205050	45 4214 1727	2104-5601026	45 4224 2146	2105-1107120	45 7174 4271	2105-2807018	45 4224 0051
2103-5205055	45 4214 1728	2104-5601084	45 4224 2148	2105-1107122-01	45 6234 0237	2105-3101012	45 4224 1693
2103-5205058-01		2104-5701050	45 4224 2085	2105-1107130	45 7174 4024	2105-3101015	45 4224 0736
2103-5205065-01		2104-6100040	45 4224 2291	2105-1107146	45 7174 4026	2105-3101015-01	45 4224 3137
2103-5205070-01		2104-6200014	45 4224 2136	2105-1107156	45 7174 4027	2105-3101040	45 4224 1696
2103-5205200-01		2104-6200015	45 4224 2137	2105-1107160	45 7174 4028	2105-3400010	45 4224 0058
2103-5205310		2104-6203036	45 4224 2145	2105-1107260	45 7174 4033	2105-3401060	45 4224 0060
2103-5205500-01		2104-6203128	45 4224 2144	2105-1107264	45 7174 4035	2105-3401120	45 4224 2295
2103-5205904		2104-6300014	45 4224 2149	2105-1107266	45 7174 4036	2105-3401126	45 4224 2296
2103-5208430	45 4214 1917	2104-6302012	45 4224 2270	2105-1107268	45 7174 4037	2105-3401160	45 4224 2298
2103-5301044	45 4214 0617	2104-6302030	45 4224 2694	2105-1107310	45 7174 4292	2105-3402015	45 4224 0064
2103-5301092	45 4214 0638	2104-6302031	45 4224 2695	2105-1107336	45 7174 4040	2105-3402050	45 4224 0737
2103-5301093	45 4214 0639	2104-6302040	45 4224 2696	2105-1107336-20	45 7174 4124	2105-3402070	
2103-5301216	45 4214 0650	2104-6303016	45 4224 2158	2105-1107336-30	45 7174 4164	2105-3402076	
2103-5301217	45 4214 0651	2104-6303016-10	45 4224 2159	2105-1107410	45 7174 4042	2105-3402092	
2103-5325087	45 4214 0741	2104-6303018	45 4224 2160	2105-1107505-10	45 7174 4126	2105-3403010	45 4224 2301
2103-5401106	45 4214 0780	2104-6303060	45 4224 2161	2105-1107506-10	45 7174 4127	2105-3403070	45 4224 0154
2103-5401107	45 4214 0781	2104-6305075	45 4224 2089	2501-1107508	45 7174 4058	2105-3403072-01	45 4224 1878
2103-5401424	45 4214 0794	2104-6305090	45 4224 2090	2105-1107511-10	45 7174 4130	2105-3502012	45 4424 0576
2103-5401425	45 4214 0795	2104-6305150	45 4224 2092	2105-1107520	45 7174 4061	2105-3502013	45 4224 0577
2103-5605090	45 4214 1539	2104-6306020	45 4224 2093	2105-1107530		2105-3502040	45 4224 0582
2103-5606075	45 4214 0831	2104-6306021	45 4224 2094	2105-1107532	45 7174 4196	2105-3502043	45 4224 0584
2103-5701013	45 4214 0839	2104-6303038	45 4224 2095	2105-1107534	45 7174 4293	2105-3502044	45 4224 0585
2103-5701014	45 4214 0840	2104-6306039	45 4224 2096	2105-1107544	45 7174 4064	2105-3502048	45 4224 0586
2103-5701034	45 4214 0843	2104-6306042	45 4224 2097	2105-1107600-30	45 7174 4211	2105-3502053	45 4224 0588
2103-5701035	45 4214 0844	2104-6306043	45 4224 2098	2105-1107640-10	45 7174 4294	2105-3502054	45 4224 0589
2103-5701036	45 4214 0845	2104-6313150		2105-1107643		2105-3701010	45 4224 0876
2103-5701037	45 4214 0846	2104-6318016	45 4224 2307	2105-1107951	45 7174 4139	2105-3701100	
2103-5701046	45 4214 0851	2104-6318022	45 4224 2309	2105-1107961-10		2105-3701200	
2103-5701047	45 4214 0852	2104-6318060	45 4224 2310	2105-1107962	45 7174 4148	2105-3701301	
2103-5701062	45 4214 0858	2104-6318084	45 4224 2313	2105-1107965	45 7174 4150	2105-3701337	
2103-6102030	45 4214 1565	2104-6318096	45 4224 2314	2105-1107975	45 7174 4168	2105-3701352	
2103-6102031	45 4214 1566	2104-6318100	45 4224 2752	2105-1107976	45 7174 4169	2105-3701470-10	
2103-6105125	45 4214 0926	2104-6820110	45 4224 2195	2105-1107990	45 7174 4239	2105-3701473	
2103-6202030	45 4214 1599	2104-6820210	45 4224 2196	2105-1108068	45 4224 2224	2105-3701500-10	
2103-6202031	45 4214 1601	2104-6822310	45 4224 2186	2105-1108100	45 4224 2236	2105-3701521	
2103-6816012-10	45 4214 4043	2104-6822610	45 4224 2185	2105-1108100-10		2105-3701600	
2103-6816013-10	45 4214 4045	2104-8212204-10	45 4224 3019	2105-1108138-10	45 6234 0095	2105-3701630	45 4224 0747

2103-6816076-01	45 4214 3912	2104-8212204-20	45 4224 3018	2105-1109010-10	45 6234 0250	2105-3703080	45 4224 0534
2103-6826012-10	45 4214 4047	2104-8404010	45 4224 2163	2105-1109175	45 6234 0222	2105-3703092	45 4224 0537
2103-6826013-10	45 4214 4049	2104-8404011	45 4224 2164	2105-1109270-10		2105-3703093	45 4224 1608
2103-8109120	45 4214 1239	2104-8404030	45 4224 2167	2105-1109302	45 6234 0224	2105-3703100	
2103-8109121	45 4214 1240	2104-8404031	45 4224 2168	2105-1127010		2105-3703112	45 4224 0533
2103-8109142	45 4214 1245	2104-8404102	45 4224 2181	2105-1127020	45 6234 0269	2105-3704010-01	
2103-8201008	45 4214 1246	2105-1000260	45 6141 1141	2105-1127025	45 6234 0266	2105-3704010-11	
2103-8201024	45 4214 1247	2105-1000260-06		2105-1127049	45 6234 0270	2105-3704100	
2103-8201024-01	45 4214 4613	2105-1000260-10	45 6141 1941	2105-1127070	45 6234 0272	2105-3704198-01	
2103-8202010	45 4214 1281	2105-1000260-30	45 6141 6138	2105-1128020		2105-3704198-11	
2103-8202018	45 4214 1284	2105-1000260-90	45 6141 6268	2105-1159033	45 4224 2746	2105-3709600	
2103-8202020	45 4214 1285	2105-1000260-91		2105-1213010		2105-3709600-10	
2103-8202025	45 4214 1287	2105-1002011	45 6234 0002	2105-1216010		2105-3709604	45 4224 0748
2103-8203206	45 4214 1292	2105-1002011-21	45 6234 0288	2105-1217040	45 4224 2009	2105-3709607	
2103-8204010-02	45 4214 2971	2105-1002011-22	45 6234 0289	2105-1217040-10	45 4224 3185	2105-3709608	45 4224 0750
2103-8204011-01	45 4214 2970	2105-1002060	45 6234 0006	2105-1301010-10	45 4224 1732	2105-3709609	
2103-8204096	45 4214 1298	2105-1002064	45 6234 0007	2105-1301010-20		2105-3710010	
2103-8402200	45 4214 1336	2105-1003011	45 6234 0010	2105-1303010	45 6234 0131	2105-3710310	
2103-8404114	45 4214 1376	2105-1003020	45 6234 0012	2105-1303010-10	45 4224 3168	2105-3710349	
2104-1003260		2105-1003260	45 6234 0013	2105-1303014	45 6234 0069	2105-3711010-10	
2104-1008014	45 6234 0410	2105-1003270	45 6234 0015	2105-1303017	45 6234 0080	2105-3711011-10	
2104-1101060	45 4224 0954	2105-1003270-10	45 6234 0252	2105-1303018	45 6234 0417	2105-3711020	
2104-1107034		2105-1004015	45 6234 0017	2105-1303025	45 6234 0132	2105-3711026-10	
2104-1108035		2105-1004015-02	45 6234 0082	2105-1303025-10	45 4224 3169	2105-3711035	
2104-1108036		2105-1004015-04	45 6234 0084	2105-1303030	45 6234 0416	2105-3711040	
2104-1108050		2105-1004015-21	45 6234 0019	2105-1303092	45 6234 0133	2105-3711040-10	
2104-1108090		2105-1004015-22	45 6234 0020	2105-1303090	45 4224 1994	2105-3711070	
2104-1108100		2105-1004015-31		2105-1309016	45 6234 0139	2105-3711070-10	
2104-1108136		2105-1004015-32		2105-1309016-10	45 4224 2503	2105-3711071	
2104-1108138		2105-1005030	45 6234 0022	2105-1309016-20	45 4224 3170	2105-3711071-10	
2104-2804016	45 4224 2073	2105-1005054		2105-1309019	45 6234 0140	2105-3711133	
2104-2804017	45 4224 2072	2105-1005252	45 6234 0025	2105-1309019-20	45 4224 3171	2105-3711133-10	
2104-2804034	45 4224 2078	2105-1005255	45 6234 0026	2105-1311069		2105-3714010	
2104-2804035	45 4224 2079	2105-1006020	45 6234 0030	2105-1311090	45 6234 0107	2105-3714014	45 4224 0751
2104-3709612		2105-1006040	45 6234 0033	2105-1601200	45 4224 0524	2105-3716010-01	
2104-3716010		2105-1006118	45 6234 0034	2105-1601204	45 4224 0526	2105-3716011-01	
2104-3716011		2105-1006124		2105-1700005	45 4224 0936	2105-3716014	45 4224 0866
2104-3716018		2105-1006127	45 6234 0037	2105-1701026	45 4224 0938	2105-3716015	45 4224 0867
2104-3716090		2105-1006131	45 6234 0039	2105-1701050	45 4224 0940	2105-3716018-10	
2104-3716091		2105-1006132	45 6234 0040	2105-1701112	45 4224 0942	2105-3716074	
2104-3717012		2105-1006140	45 6234 0041	2105-1703088-01	45 4224 3136	2105-3716075	
2104-3717016		2105-1006143-10	45 6234 0260	2105-2400012	45 4224 0573	2105-3717010	
2104-3724030		2105-1006146-10	45 6234 0261	2105-2802022	45 4224 0002	2105-3717012	
2104-3724210		2105-1006153	45 6234 0048	2105-2803015	45 4224 0005	2105-3718010	
2104-5000014	45 4224 2111	2105-1006170	45 6234 0273	2105-2803016	45 4224 0006	2105-3718347	45 4224 2345
2104-5004042	45 4224 2690	2105-1008014	45 6234 0072	2105-2803017	45 4224 0007	2105-3718347-10	45 4224 3223
2104-5004043	45 4224 2691	2105-1009010	45 6234 0053	2105-2803028	45 4224 2802	2105-3718349	
2104-5101182	45 4224 2053	2105-1009070	45 6234 0056	2105-2803029	45 4224 2803	2105-3721290	45 4224 0752
2104-5101238	45 4224 2058	2105-1012005	45 6234 0090	2105-2803034	45 4224 0011	2105-3722020	
2104-5101239	45 4224 2059	2105-1012022-10	45 6234 0249	2105-2803035	45 4224 0012	2105-3722021	
2104-5101372	45 4224 2062	2105-1012030	45 6234 0234	2105-2803036	45 4224 0013	2105-3722022	
2104-5101373	45 4224 2063	2105-1012031	45 6234 0247	2105-2803037	45 4224 0014	2105-3722345	45 4224 0825
2104-5101380	45 4224 2066	2105-1012152-10	45 6234 0248	2105-2803052	45 4224 0016	2105-3722370	45 4224 0832
2104-5101381	45 4224 2067	2105-1014240	45 6234 0235	2105-2803098	45 4224 0018	2105-3724016	45 4224 0836

ВАЗ	ОКП	ВАЗ	ОКП	ВАЗ	ОКП	ВАЗ	ОКП
2105-3724017	45 4224 0837	2105-5303024-10	45 4224 3020	2105-6201014	45 4224 0344	2105-8202028	45 4224 0422
2105-3724017-10	45 4224 1987	2105-5303024-20	45 4224 3021	2105-6201015	45 4224 0345	2105-8203010-01	45 4224 1781
2105-3724030	45 4224 0838	2105-5303025	45 4224 0784	2105-6202012	45 4224 0368	2105-8203200	45 4224 0774
2105-3724030-10		2105-5303034	45 4224 0785	2105-6202012-06	45 4224 2632	2105-8204010	45 4224 0597
2105-3724035	45 4224 0839	2105-5303062	45 4224 0787	2105-6202012-08	45 4224 2633	2105-8204011	45 4224 0598
2105-3724070	45 4224 0842	2105-5303090	45 4224 1101	2105-6202012-09	45 4224 2648	2105-8204052	45 4224 0605
2105-3724210	45 4224 0843	2105-5303210	45 4224 0788	2105-6202012-10	45 4224 2586	2105-8204096	45 4224 0613
2105-3724210-10	45 4224 1928	2105-5303214	45 4224 1099	2105-6202013	45 4224 0369	2105-8212016	45 4224 0424
2105-3726010		2105-5325010	45 4224 0792	2105-6202013-06	45 4224 2634	2105-8212204	45 4224 0426
2105-3726087	45 4224 0756	2105-5325010-10	45 4224 1925	2105-6202013-08	45 4224 2635	2105-8212204-20	45 4224 3016
2105-3747010		2105-5325026	45 4224 0799	2105-6202013-09	45 4224 2649	2105-8217272	45 4224 2611
2105-3747010-01		2105-5325062	45 4224 0804	2105-6202013-10	45 4224 2587	2105-8401014	45 4224 0438
2105-3747020		2105-5325080-10	45 4224 1927	2105-6203036	45 4224 0376	2105-8401050	45 4224 0441
2105-3747020-01		2105-5325124	45 4224 0813	2105-6203128	45 4224 0757	2105-8401060	45 4224 0442
2105-3747210		2105-5325134	45 4224 0814	2105-6203210	45 4224 0531	2105-8401064	45 4224 0444
2105-3756100-01		2105-5325144-01	45 4224 2486	2105-6203211	45 4224 0532	2105-8401068	45 4224 0446
2105-3756110-01		2105-5325146-01	45 4224 2487	2105-6205012	45 4224 0668	2105-8401069	45 4224 0447
2105-3756112		2105-5325210-10	45 4224 2598	2105-6205013	45 4224 0669	2105-8401076	45 4224 0450
2105-3756200		2105-5325222	45 4224 0817	2105-6205082	45 4224 0678	2105-8401082	45 4224 0482
2105-3756210		2105-5325262	45 4224 0819	2105-6205082-10	45 4224 2606	2105-8401083	45 4224 0483
2105-3756400		2105-5401060	45 4224 0198	2105-6205083	45 4224 0679	2105-8401086	45 4224 0454
2105-3801005	45 4224 0073	2105-5401061	45 4224 0197	2105-6205083-10	45 4224 2607	2105-8401087	45 4224 0455
2105-3801912		2105-5401128	45 4224 0207	2105-6205240	45 4224 0683	2105-8401094	45 4224 0458
2105-3802005		2105-5401129	45 4224 0208	2105-6810010	45 4224 0991	2105-8401095	45 4224 0459
2105-3803010		2105-5401170	45 4224 0213	2105-6810010-10	45 4224 2460	2105-8401120	45 4224 0460
2105-3812005		2105-5401171	45 4224 0214	2105-6810010-20	45 4224 2887	2105-8401124	45 4224 0462
2105-3819010		2105-5401180	45 4224 0215	2105-6810011	45 4224 0993	2105-8401125	45 4224 0463
2105-3901210-02	45 4224 1787	2105-5401181	45 4224 0216	2105-6810011-10	45 4224 2461	2105-8402012	45 4224 0469
2105-5000014	45 4224 0079	2105-5401424	45 4224 0221	2105-6810011-20	45 4224 2888	2105-8402070	45 4224 0530
2105-5000014-20	45 4224 1959	2105-5401425	45 4224 0222	2105-6810030	45 4224 0994	2105-8403010	45 4224 0479
2105-5002032-10	45 4224 1903	2105-5601082	45 4224 0225	2105-6810054	45 4224 0997	2105-8403011	45 4224 0480
2105-5002034	45 4224 0088	2105-5604010	45 4224 0238	2105-6812310	45 4224 0714	2105-8403358	45 4224 0488
2105-5002038	45 4224 0091	2105-5604040	45 4224 0243	2105-6812310-10	45 4224 2371	2105-8403359	45 4224 0489
2105-5002039	45 4224 0092	2105-5604040-10	45 4224 3043	2105-6812310-20	45 4224 2893	2105-8404010	45 4224 0494
2105-5002040	45 4224 0093	2105-5606010	45 4224 0244	2105-6812610	45 4224 0715	2105-8404011	45 4224 0495
2105-5002050	45 4224 0689	2105-5606064	45 4224 0253	2105-6812610-10	45 4224 2374	2105-8404030	45 4224 0499
2105-5002051	45 4224 0690	2105-5606070-01	45 4224 2368	2105-6812610-20	45 4224 2903	2105-8404031	45 4224 0501
2105-5002054	45 4224 0096	2105-5606095	45 4224 2330	2105-6812611	45 4224 0718	2105-8404041	45 4224 0505
2105-5002055	45 4224 0951	2105-5701040	45 4224 2343	2105-6812611-10	45 4224 2375	2105-8404102	45 4224 0509
2105-5002080	45 4224 1175	2105-5701041	45 4224 2344	2105-6812611-20	45 4224 2904	2105-8407010	45 4224 0518
2105-5002084	45 4224 1176	2105-5701098	45 4224 0266	2105-6814010	45 4224 1024	2105-8407132	45 4224 0521
2105-5002096	45 4224 0098	2105-6100014	45 4224 0269	2105-6814011	45 4224 1025	2105-8407134	45 4224 0522
2105-5002110	45 4224 2357	2105-6100015	45 4224 0270	2105-6814020	45 4224 1032	2106-1005060	
2105-5002110-10	45 4224 3053	2105-6100040-01	45 4224 2370	2105-6814021	45 4224 1033	2106-1005183	45 6232 1094
2105-5003016-02	45 4224 2569	2105-6101014	45 4224 0273	2105-6816082	45 4224 0386	2106-1005183-20	45 6232 1095
2105-5003036	45 4224 3121	2105-6101015	45 4224 0274	2105-6816083	45 4224 0387	2106-1107010-10	
2105-5003037	45 4224 3122	2105-6101080	45 4224 0290	2105-6816090	45 4224 1155	2106-1107120	
2105-5004016	45 4224 0946	2105-6101250	45 4224 0293	2105-6816092	45 4224 0390	2106-1107120-10	45 7174 2466
2105-5004017	45 4224 0947	2105-6102012	45 4224 0301	2105-6816096	45 4224 3135	2106-1107121	45 4214 2266
2105-5004060	45 4224 0101	2105-6102012-06	45 4224 2620	2105-6816096-01	45 4224 2271	2106-1107121-11	45 4214 3412
2105-5004060-10	45 4224 1921	2105-6102012-08	45 4224 2621	2105-6818010	45 4224 0393	2106-1107200-30	

2105-5004061	45 4224 0102	2105-6102012-09	45 4224 2642	2105-6818010-10	45 4224 2466	2106-1007220	
2105-5004061-10	45 4224 1922	2105-6102012-10	45 4224 2582	2105-6818010-20	45 4224 2911	2106-1107216	45 7174 2409
2105-5004070	45 4224 0740	2105-6102013	45 4224 0302	2105-6820110	45 4224 0416	2106-1107230	45 7174 2414
2105-5004071	45 4224 0741	2105-6102013-06	45 4224 2622	2105-6820110-10	45 4224 2472	2106-1107640	45 7174 2428
2105-5004073	45 4224 1178	2105-6102013-08	45 4224 2623	2105-6820110-20	45 4224 2917	2106-1201005	45 4214 2308
2105-5004084	45 4224 0103	2105-6102013-09	45 4224 2643	2105-6820210	45 4224 0417	2106-3710310	
2105-5004085	45 4224 0104	2105-6102013-10	45 4224 2583	2105-6820210-10	45 4224 2473	2106-3710310-01	
2105-5004100	45 4224 0105	2105-6102080	45 4224 1822	2105-6820210-20	45 4224 2918	2906-3710348	
2105-5004120	45 4224 0108	2105-6103210	45 4224 0314	2105-6822310	45 4224 0539	2106-3710349	
2105-5004152	45 4224 0109	2105-6103211	45 4224 0315	2105-6822310-10	45 4224 2377	2106-3725010	45 7376 1015
2105-5004152-06	45 4224 2613	2105-6103250	45 4224 0320	2105-6822310-20	45 4224 2919	2106-3726088	
2105-5004152-08	45 4224 2614	2105-6103251	45 4224 0321	2105-6822610	45 4224 0546	2106-5109014	45 4214 2526
2105-5004152-09	45 4224 2615	2105-6103290	45 4224 0328	2105-6822610-10	45 4224 2379	2106-5207010-10	45 4214 3552
2105-5004256	45 4224 0111	2105-6103291	45 4224 0329	2105-6822610-20	45 4224 2933	2106-5208138-10	45 4214 4151
2105-5004257	45 4224 0112	2105-6103294	45 4224 0330	2105-7901001-10		2106-5208426	45 4214 3469
2105-5004264	45 4224 0115	2105-6103294-01	45 4224 2342	2105-7901001-20		2106-6203052	45 4214 2691
2105-5004266	45 4224 0116	2105-6103294-02	45 4224 3114	2105-7901014		2106-6818142	45 4214 2770
2105-5100050	45 4224 0119	2105-6103514	45 4224 0331	2105-7901050		2106-6818144	45 4214 2771
2105-5100051	45 4224 0745	2105-6103516	45 4224 0332	2105-7901050-20		2107-1001100	45 6234 0299
2105-5101081	45 4224 2201	2105-6104020	45 4224 0551	2105-8101012	45 4224 0880	2107-1006100	45 6234 0245
2105-5101086	45 4224 2203	2105-6104021	45 4224 0552	2105-8101020	45 4224 0881	2107-1008014	45 6234 0241
2105-5101184	45 4224 0122	2105-6104064	45 4224 0555	2105-8101020-10	45 4224 3420	2107-1107010	45 7174 4252
2105-5101370	45 4224 0124	2105-6104066	45 4424 0557	2105-8101050	45 4224 3421	2107-1107010-70	45 7174 4239
2105-5101371	45 4224 0130	2105-6104072	45 4224 0561	2105-8101074	45 4224 3429	2107-1107014	45 7174 4172
2105-5109010	45 4224 0136	2105-6105012	45 4224 0628	2105-8101080	45 4224 1679	2107-1107327	45 7174 4266
2105-5109011	45 4224 0137	2105-6105012-10	45 4224 3101	2105-8101081		2107-1107336-10	45 7174 4182
2105-5109014	45 4224 0138	2105-6105013	45 4224 0629	2105-8101090	45 4224 1675	2107-1107410	45 7174 4183
2105-5109015	45 4224 0139	2105-6105013-10	45 4224 3102	2105-8101090-01	45 4224 3453	2107-1107600-30	45 7174 4254
2105-5109044	45 4224 0140	2105-6105096	45 4224 0638	2105-8101090-20	45 4224 3435	2107-1107991	45 7174 4272
2105-5109045	45 4224 0141	2105-6105097	45 4224 0639	2105-8101130	45 4224 0902	2107-1301010-10	45 4224 3150
2105-5109048	45 4224 0142	2105-6105121	45 4224 0641	2105-8101138	45 4224 1179	2107-1301010-30	45 4224 2865
2105-5109055	45 4224 0145	2105-6105121-10	45 4224 2588	2105-8101138-10	45 4224 3439	2107-1700005	45 4224 1160
2105-5109076	45 4224 0146	2105-6105121-20	45 4224 2589	2105-8101180	45 4224 0904	2107-3101012-01	45 4224 2741
2105-5109077	45 4224 0147	2105-6105125	45 4224 0642	2105-8101340	45 4224 0907	2107-5004233	45 4224 1184
2105-5109078	45 4224 0148	2105-6105126	45 4224 0643	2105-8102129	45 4224 0897	2107-5004252	45 4224 1187
2105-5109079	45 4224 0746	2105-6105128	45 4224 0644	2105-8108032	45 4224 0922	2107-5109044	45 4224 1658
2105-5201012	45 4224 0150	2105-6105132	45 4224 1711	2105-8108033	45 4224 0923	2107-5109055	45 4224 1659
2105-5201012-10	45 4224 1964	2105-6105140	45 4224 0647	2105-8108054	45 4224 0924	2107-5109078	45 4224 1662
2105-5201420	45 4224 3120	2105-6105141	45 4224 0648	2105-8108060	45 4224 0925	2107-5109079	45 4224 1663
2105-5201425	45 4224 0170	2105-6105150	45 4224 0651	2105-8109020	45 4224 0848	2107-5303214-01	45 4224 2668
2105-5201430	45 4224 0171	2105-6105151	45 4224 0652	2105-8109044	45 4224 0852	2107-8108032	45 4224 1434
2105-5208514	45 4224 0181	2105-6105204	45 4224 0684	2105-8109121	45 4224 0855	2107-8108033	45 4224 1435
2105-5208560	45 4224 0182	2105-6105205	45 4224 0685	2105-8109124	45 4224 0858	2107-8201008	45 4224 2751
2105-5208561	45 4224 0183	2105-6105240	45 4224 0659	2105-8201008	45 4224 0764	2107-8212174-40	45 4224 3034
2105-5301040	45 4224 0185	2105-6105240-10	45 4224 3103	2105-8201050	45 4224 0975	2108-1107033	
2105-5301041	45 4224 0186	2105-6105256-01	45 4224 2605	2105-8201050-10	45 4224 2360	2108-1107038	
2105-5301045	45 4224 0187	2105-6105410	45 4224 0662	2105-8201280	45 4224 0984	2108-1107045	
2105-5301058	45 4224 0188	2105-6105411	45 4224 2492	2105-8201284	45 4224 0985	2108-1107046	
2105-5301059	45 4224 0189	2105-6105416	45 4224 0664	2105-8201292	45 4224 1830	2108-1107057	
2105-5301280	45 4224 0191	2105-6105418	45 4224 0665	2105-8201294	45 4224 0988	2108-1107059	
2105-5301350	45 4224 0193	2105-6106082	45 4224 0333	2105-8202010	45 4224 1114	2108-1107082	
2105-4301364	45 4224 1082	2105-6106096	45 4224 0336	2105-8202018	45 4224 1117	2108-1107083	
2105-5303014	45 4224 0778	2105-6200014	45 4224 0340	2105-8202020	45 4224 1118	2108-1107099	
2105-5303016	45 4224 0790	2105-6200015	45 4224 0341	2105-8202025	45 4224 1119	2108-1107119	

ВАЗ	ОКП	ВАЗ	ОКП	ВАЗ	ОКП	ВАЗ	ОКП
2108-1107120		2121-1203075	45 4215 0622	21032-1108026	45 4214 1807	21056-5002050	45 4224 1881
2108-1107121		2121-1217047	45 4215 2476	21032-1108042-10	45 4214 4032	21056-5002051	45 4224 1882
2108-1107131		2121-2803075	45 4215 0777	21032-1108066-10	45 4214 4266	21056-5004016	
2108-1107133		2121-3105010	45 4215 2140	21032-1108081-10	45 4214 4269	21056-5004017	
2108-1107134		2121-3703112		21032-1109160	45 6232 1026	21056-5109014	45 4224 1884
2108-1107148		2121-3703215		21032-1303018	45 6232 0042	21056-5201012	45 4224 1836
2108-1107149		2121-3710315		21032-1303027	45 6232 1043	21056-5301040	45 4224 1767
2108-1107159		2121-3819010		21032-1602010-10	45 4214 1657	21056-5301280	45 4224 1773
2108-1107161		2121-5004286		21032-1602063-10		21056-5301350	45 4224 1769
2108-1007230		2121-5109112	45 4215 1042	21032-1602602	45 4214 1666	21056-5301380	45 4224 1967
2108-1107360		2121-5208008	45 4215 1059	21032-3505009	45 4214 0266	21056-5303014	45 4224 1969
2108-1107375		2121-5208009	45 4215 1060	21032-3505125	45 4214 2117	21056-5303016	45 4224 1970
2108-1107378		2121-5208009-10	45 4215 1061	21032-3510050	45 4214 0336	21056-5303025	45 4224 1972
2108-1107386		2121-5208230	45 4215 1066	21032-5205010-01		21056-5303090	45 4224 1973
2108-1107410		2121-5208238	45 4215 1067	21032-5205065-01		21056-5325010	45 4224 1974
2108-1107415		2121-5208422-10	45 4215 2107	21032-5205200-01		21056-5325062	45 4224 1980
2108-1107420		2121-5208427	45 4215 2102	21032-5205500-01		21056-5325080	45 4224 2564
2108-1107422		2121-5208428	45 4215 2111	21032-8204010	45 4214 1295	21056-5325086	45 4224 1981
2108-1107424		2121-5208513	45 4215 2113	21032-8204011-01	45 4214 2043	21056-8101012	45 4224 1941
2108-1107425		2121-5208530	45 4215 1069	21043-5000014	45 4224 2512	21056-8101090	45 4224 1942
2108-1107460		2121-6102053	45 4215 1263	21043-8212204	45 4224 3017	21056-8101090-01	45 4224 3454
2108-1107475		2121-6308010	45 4215 2410	21046-5000014	45 4224 2514	21056-8101090-10	45 4224 3434
2108-1107477		2121-6313100		21047-5000014	45 4224 2714	21056-8108032	45 4224 1951
2108-1107479		21011-1000100	45 6231 0603	21051-1107010		21056-8108033	45 4224 1952
2108-1107606		21011-1000100-10		21051-1107014	45 6234 0412	21056-8109020	45 4224 1953
2108-1107611		21011-1000100-21	45 6231 0605	21051-1107049-01		21056-8109120	45 4224 1956
2108-1107646		21011-1000100-22	45 6231 0606	21051-1107085-01		21056-8109124	45 4224 1936
2108-1107649		21011-1000100-31		21051-1107336		21056-8201050	45 4224 2234
2108-1107655		21011-1000100-32		21051-1107336-10		21056-8201050-10	45 4224 2361
2108-1107656		21011-1003011-10	45 6231 0654	21051-1107340-01		21056-8201280	45 4224 2236
2108-1107657		21011-1213011	45 4213 5691	21051-1107340-10		21056-8201292	45 4224 2241
2108-1107660		21011-1217043	45 4213 5696	21051-1107370		21056-8203010-01	45 4224 1859
2108-1107664		21011-1217044	45 4213 5697	21051-1107636-01		21057-5000014	45 4224 2716
2108-1107665		21011-1217045	45 4213 5698	21051-1107640		21058-5000014	45 4224 2715

2108-1107710		21011-1217045-10		21051-1107992		21061-1101008-01	45 4214 4193
2108-1107730		21011-1217046	45 4213 5699	21051-5000014	45 4224 2518	21061-1101154	45 4214 3805
2108-1107737		21011-3505100	45 4213 4336	21051-5000014-10	45 4224 2565	21061-1101156	45 4214 3806
2108-1107740		21011-3505120	45 4213 4343	21051-8212174-20	45 4224 3026	21061-1101156-10	45 4214 4614
2108-1107749		21011-3709310-50		21053-1109010	45 6234 0282	21061-1104081	45 4214 2260
2108-1107752		21011-3709310-70		21053-1109010-10	45 6234 0403	21061-1104082	45 4214 2261
2108-1107755		21011-6205180	45 4213 4554	21053-5000014	45 4224 2520	21061-1104084-10	45 4214 3729
2108-1107892		21011-6205197-01	45 4213 6446	21053-5000014-20	45 4224 2661	21061-1104085	45 4214 2263
2108-1107894		21012-1000260-03	45 6141 6335	21053-5000014-30	45 4224 2697	21061-1104087-10	45 4214 3730
2108-1107896		21012-1108019	45 4213 0073	21053-5004210	45 4224 2860	21061-1104088	45 4214 3924
2108-1107898		21012-1303018-10	45 6231 0759	21053-5301280	45 4224 2683	21061-1104104	45 4214 3627
2108-1107938		21012-2902712	45 4213 5475	21053-5325080	45 4224 2681	21061-1161010	45 4214 2294
2108-1107990		21012-3003080	45 4213 1016	21056-1000260	45 6141 6069	21061-1202005	45 4214 2310
2108-1107991		21012-3003092	45 4213 1020	21056-1108100	45 4224 2563	21061-1203010	45 4214 3808
2108-1301015	45 4227 0671	21012-3401010	45 4213 1069	21056-3400010	45 4224 2006	21061-1219029-10	45 6232 1116
2108-1301017	45 4227 2852	21012-3401035-10	45 4213 7043	21056-3401060	45 4224 2007	21061-1219029-20	
2108-1305027	45 4227 0718	21012-3401090	45 4213 1104	21056-3504010	45 4224 2578	21061-1219047	45 6232 1122
2108-1305029	45 4227 0720	21012-3505090	45 4213 1286	21056-3506040	45 4224 2441	21061-1219048	45 6232 1123
2108-3401228	45 4227 1322	21012-5002031	45 4213 1593	21056-3506045	45 4224 2443	21061-1219049	45 6232 1124
2108-5205050		21012-5002032	45 4213 1595	21056-3506050	45 4224 2444	21061-1219052	45 6232 1125
2108-5205055		21012-5002036	45 4213 1599	21056-3506080	45 4224 2446	21061-1219052-10	
2108-5205062		21012-5002046	45 4213 1611	21056-3711010-10		21061-1219054	45 6232 1126
2108-5205063		21012-5002047	45 4213 1613	21056-3711011-10		21061-1219054-10	
2108-5205064		21012-5109014	45 4213 1970	21056-3711070		21061-1219056	45 6232 1127
2108-5208009		21012-5109015	45 4213 1972	21056-3711071		21061-1219056-20	45 6232 1155
2108-6313140		21012-5109050	45 4213 1976	21056-3718347	45 4224 2474	21061-1219056-30	
2108-8212214-01	45 4227 2556	21012-5301376	45 4213 2202	21056-3722346	45 4224 1856	21061-2805010	45 4214 2371
2121-1001029	45 6233 0008	21012-5301384	45 4213 2210	21056-3722370		21061-3506060	45 4214 3631
2121-1008014	45 6233 0134	21012-5401210	45 4213 2362	21056-3724016	45 4224 1996	21061-3506085	45 4214 3629
2121-1009057	45 6233 0153	21012-5401211	45 4213 2364	21056-3724017	45 4224 1997	21061-3709500	
2121-1014056	45 6233 0035	21012-8406010	45 4213 3703	21056-3724030	45 4224 1998	21061-3709608-01	
2121-1014210-10		21021-6824100	45 4213 4907	21056-3802005		21061-5002030	45 4214 3515
2121-1014240		21021-6824101	45 4213 4908	21056-3819010		21061-5002070	45 4214 3512
2121-1109100	45 6233 0063	21021-6824130	45 4213 4911	21056-5000014	45 4224 1831	21061-5002071	45 4214 3511
2121-1164060		21032-1000260-12		21056-5002033	45 4224 2401	21061-5303210	45 4214 2560
2121-1164091	45 4215 2553	21032-1108012	45 4214 1805	21056-5002034	45 4224 1880	21076-5109076	45 4224 1886
						21076-5109077	45 4224 1887
						21076-8108032	45 4224 1932
						21076-8108033	45 4224 1934

ТАБЛИЦЫ

ШПИЛЬКИ

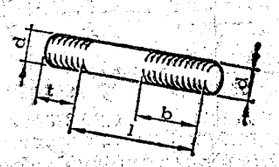

№ детали	Размеры, мм			
	d	t	l	b
11500021	M6	9	12	9
11500121	M6	9	14	11
11500221	M6	9	16	13
12430121	M8	20	45	24
12430321	M8	20	55	24
12430721	M8	20	75	24
12430821	M8	20	80	24
13453521	M10×1,25	25	25	22
13516611	M8	12	16	13
13516621	M8	12	16	13
13517010	M8	12	25	22
13517020	M8	12	25	22
13517111	M8	12	28	21
13517321	M8	12	35	24
13517511	M8	12	45	24
13540811	M6	12	14	11
13540821	M6	12	14	11
13541021	M6	12	18	15
13541221	M6	12	22	17
13541521	M6	12	30	17
13543321	M8	16	20	17
13543421	M8	16	28	24
13543521	M8	16	25	22
13543621	M8	16	30	24
13543721	M8	16	35	24
13544221	M8	16	60	24
13544621	M8	16	80	24
13546121	M10×1,25	20	20	17
13546421	M10×1,25	20	28	25
13546621	M10×1,25	20	35	28

БОЛТЫ С ПРУЖИННОЙ ШАЙБОЙ

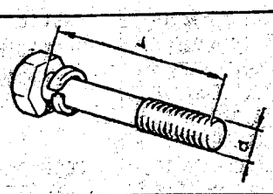

№ детали	Размеры, мм		№ детали	Размеры, мм	
	d	l		d	l
13820021	M5	10	13824611	M6	25
13824011	M6	10	13825621	M8	16
13824111	M6	12	13825821	M8	20
13824121	M6	12	13826421	M8	40
13824211	M6	14	13826811	M8	45
13824521	M6	20	13826821	M8	45

БОЛТЫ С КВАДРАТНОЙ ГОЛОВКОЙ

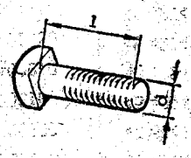

№ детали	Размеры, мм	
	d	l
11944401	M6	16
11945008	M6	30
11947501	M8	25

БОЛТ С ЗАОСТРЕННЫМ КОНЦОМ

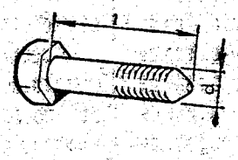

№ детали	Размеры, мм	
	d	l
16142921	M12×1,25	80

БОЛТЫ С ШЕСТИГРАННОЙ ГОЛОВКОЙ

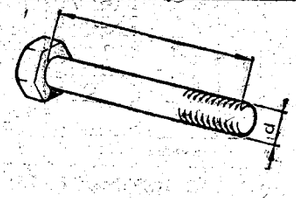

№ детали	Размеры, мм		№ детали	Размеры, мм	
	d	l		d	l
10444511	M4	10	15542121	M12×1,25	150
10445211	M4	25	15542221	M12×1,25	160
10902021	M6	12	15891211	M4	45
10902121	M6	14	15970521	M10×1,25	20
10902221	M6	16	15970721	M10×1,25	25
10902421	M6	20	15970931	M10×1,25	35
10902621	M6	25	15971721	M10×1,25	95
10902821	M6	30	16042631	M8	35
10903021	M6	35	16043021	M8	12
10903221	M6	40	16043121	M8	14
10903421	M6	45	16043221	M8	16
10924221	M10×1,25	50	16043321	M8	18
10977611	M5	12	16043421	M8	20
11307021	M10×1,25	40	16043621	M8	25
11307031	M10×1,25	40	16043630	M8	25
11343830	M10×1,25	50	16043821	M8	30
14234330	M10×1,25	65	16043921	M8	35
15540421	M10×1,25	30	16044130	M8	45
15540721	M10×1,25	45	16044521	M8	65
15541221	M10×1,25	70	16044721	M8	75
15541321	M10×1,25	75	16044821	M8	80
15541421	M10×1,25	80	16045121	M8	95
15541821	M10×1,25	120	16045421	M8	110
15542021	M12×1,25	140			

БОЛТ САМОКОНТРЯЩИЙСЯ

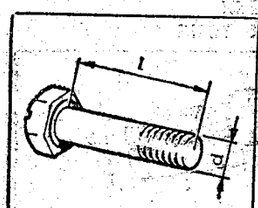

№ детали	Размеры, мм	
	d	l
14234430	M10×1,25	70

БОЛТЫ С ЗУБЧАТЫМ БУРТИКОМ

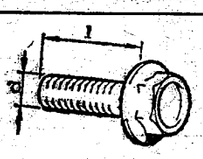

№ детали	Размеры, мм	
	d	l
13833171	M5	10
13836471	M6	16
13838171	M8	20

ВИНТЫ С ЦИЛИНДРИЧЕСКОЙ ГОЛОВКОЙ И КРЕСТООБРАЗНЫМ ШЛИЦЕМ

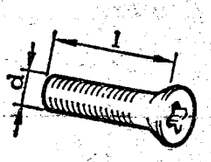

№ детали	Размеры, мм		№ детали	Размеры, мм	
	d	l		d	l
13269801	M4	30	13276001	M6	12
13271801	M4	8	13276201	M6	16
13271901	M4	10	13276401	M6	20
13272201	M4	16	13276801	M6	30
13272401	M4	20	13277301	M6	55
13273901	M5	10	13279411	M8	20
13274201	M5	16			

ВИНТЫ С ПОЛУПОТАЙНОЙ ГОЛОВКОЙ И КРЕСТООБРАЗНЫМ ШЛИЦЕМ

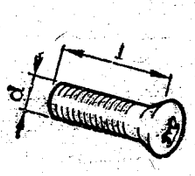

№ детали	Размеры, мм	
	d	l
13309105	M 4	14
13311201	M5	20
13312701	M6	10
13312901	M6	14
13313001	M6	16

ВИНТЫ С ЦИЛИНДРИЧЕСКОЙ ГОЛОВКОЙ И ФРЕЗЕРОВАННЫМ ШЛИЦЕМ

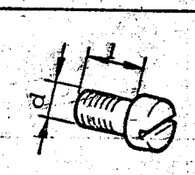

№ детали	Размеры, мм	
	d	l
10376301	M6	8
10389401	M5	12

ВИНТЫ С ПОТАЙНОЙ ГОЛОВКОЙ И КРЕСТООБРАЗНЫМ ШЛИЦЕМ

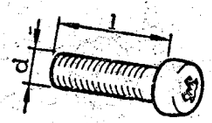

№ детали	Размеры, мм	
	d	l
13299201	M5	12
13303511	M8	20
13303711	M8	25

ВИНТ С ПОЛУКРУГЛОЙ ГОЛОВКОЙ И КРЕСТООБРАЗНЫМ ШЛИЦЕМ

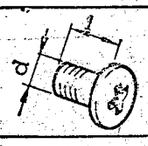

№ детали	Размеры, мм	
	d	l
14063401	M5	8

ВИНТ УСТАНОВОЧНЫЙ С ЦИЛИНДРИЧЕСКИМ КОНЦОМ

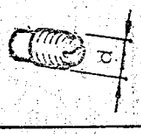

№ детали	Размер d, мм
13746330	M6

ВИНТЫ САМОНАРЕЗАЮЩИЕ С ЦИЛИНДРИЧЕСКОЙ ГОЛОВКОЙ И КРЕСТООБРАЗНЫМ ШЛИЦЕМ

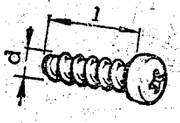

№ детали	Размеры, мм		№ детали	Размеры, мм	
	d	l		d	l
17669001	3,6	9,5	17670507	4,3	25,4
17669101	3,6	12,7	17671001	4,9	9,5
17669901	4,3	6,4	17671101	4,9	12,7
17670001	4,3	9,5	17671307	4,9	19
17670101	4,3	12,7	17671607	4,9	31,8
17670207	4,3	15,9	17671707	4,9	38,1

ВИНТЫ САМОНАРЕЗАЮЩИЕ С ПОЛУПОТАЙНОЙ ГОЛОВКОЙ И КРЕСТООБРАЗНЫМ ШЛИЦЕМ

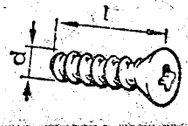

№ детали	Размеры, мм		№ детали	Размеры, мм	
	d	l		d	l
17659701	3,6	15,9	17679707	4,3	15,9
17678701	3,6	9,5	17680401	4,9	12,7
17678801	3,6	12,7	17680607	4,9	19,0
17679001	3,6	19,0	17680801	4,9	25,4
17679301	3,6	31,8	17682001	5,6	12,7
17679907	4,3	9,5	17682406	5,6	25,4

ВИНТ САМОНАРЕЗАЮЩИЙ С ПОТАЙНОЙ ГОЛОВКОЙ И КРЕСТООБРАЗНЫМ ШЛИЦЕМ

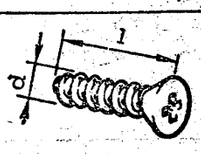

№ детали	Размеры, мм	
	d	l
17689901	5,6	19

ВИНТЫ САМОНАРЕЗАЮЩИЕ С ШЕСТИГРАННОЙ ГОЛОВКОЙ И БУРТИКОМ

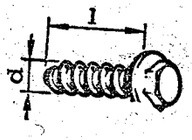

№ детали	Размеры, мм	
	d	l
15181301	6,4	16
15186101	4,9	12
15187001	5,6	10
15187301	5,6	16

ГВОЗДЬ ВИТОЙ

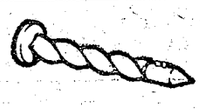

№ детали 13686573

ГАЙКИ ШЕСТИГРАННЫЕ САМОКОНТРЯЩИЕСЯ С НЕЙЛОНОВЫМ КОЛЬЦОМ

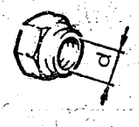

№ детали	Размер d, мм
12574111	M5
12574211	M6
12574511	M10×1,25
12574811	M14×1,5
12574921	M16×1,5
16104111	M8
16105011	M12×1,25

ГАЙКИ ШЕСТИГРАННЫЕ

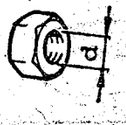

№ детали	Размер d, мм	№ детали	Размер d, мм
12164011	M14×1,5	15896211	M6
12164311	M20×1,5	15896411	M5
12164711	M10×1,25	16100811	M8
12164721	M10×1,25	16100821	M8
12555020	M9×1	16101511	M12×1,25

ГАЙКИ ШЕСТИГРАННЫЕ НИЗКИЕ

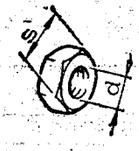

№ детали	Размер, мм	
	d	S
10725911	M6	10
10788811	M5	8
10791211	M12×1,5	19
10791411	M16×1,5	24
10794011	M4	7
16102311	M8	13
16103611	M12×1,25	19
16103842	M16×1,5	21

ГАЙКИ ШЕСТИГРАННЫЕ ПРОРЕЗНЫЕ

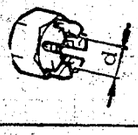

№ детали	Размер d, мм
10792211	M12×1,5
10793411	M14×1,5

ГАЙКИ ШЕСТИГРАННЫЕ С ЗУБЧАТЫМ БУРТИКОМ

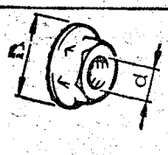

№ детали	Размеры, мм	
	d	D
13831801	M5	11
13832101	M6	16,5

ГАЙКА ГЛУХАЯ



№ детали	Размер d, мм
16109611	M8

ГАЙКИ ШЕСТИГРАННЫЕ С ПОЯСКОМ ДЛЯ ЗАКОНТРИВАНИЯ

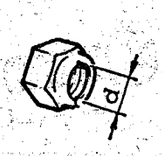

№ детали	Размер d, мм
14044171	M18×1,5
14044871	M18×1,5 лев.

ГАЙКА КВАДРАТНАЯ

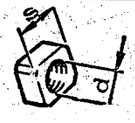

№ детали	Размеры, мм	
	d	S
10196901	M4	8
14089301	M6	10

ПРОБКА РЕЗЬБОВАЯ ЦИЛИНДРИЧЕСКАЯ С ШЕСТИГРАННОЙ ГОЛОВКОЙ



№ детали 11903111

ПРОБКИ РЕЗЬБОВЫЕ КОНИЧЕСКИЕ С ШЕСТИГРАННОЙ ГОЛОВКОЙ

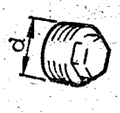

№ детали	Размер d, мм
14323171	10×1*
14324111	10×1,5*
14324411	22×1,5*

* Резьба коническая.

ПРОБКИ РЕЗЬБОВЫЕ КОНИЧЕСКИЕ С ШЕСТИГРАННЫМ УГЛУБЛЕНИЕМ

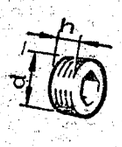

№ детали	Размеры, мм	
	d*	h
10268450	20×1,5	11
10269750	18×1,5	11
10269850	22×1,5	11
10269950	28×1,5	11
14325301	22×1,5	13

* Диаметр конической резьбы.

ШАЙБЫ



№ детали	Размеры, мм			№ детали	Размеры, мм		
	d*	D	t		d*	D	t
10519301	5	10	1,0	12638660	10	18	2,0
10519401	6	12	1,5	12639701	6	11	1,0
10519501	7	13	1,5	12642701	8	12	1,0
10519601	8	17	2,0	12643701	6	18	1,5
10519660	8	17	2,0	12644401	6	15	1,0
10520001	12	22	3,0	12646701	8	20	2,0
10520106	14	26	3,0	12646801	10	25	2,0
12629701	10	19	3,0	12646901	12	28	3,0
12637801	5	12	1,0	12647001	8	25	2,5
12638101	5	14	1,0	22041361	8	20	3,0
12638601	10	18	2,0	23767491	10	30	3,0
				24912831	12	35	3,0

* Диаметр стержня.

ШАЙБЫ ПРУЖИННЫЕ

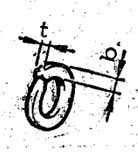

№ детали	Размеры, мм			№ детали	Размеры, мм		
	d*	b	t		d*	b	t
10516470	6	2,5	1,8	10517171	14	4,5	3,5
10516570	7	2,5	1,8	10517470	20	6,0	4,5
10516670	8	3,0	2,2	11195170	3	1,2	0,9
10516870	10	3,3	2,5	11195370	4	1,2	0,9
10517070	12	4,0	3,0	11195471	5	1,5	1,1

* Диаметр стержня.

ШАЙБЫ ПРУЖИННЫЕ КОНИЧЕСКИЕ

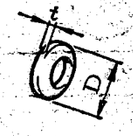

№ детали	Размеры, мм		
	d*	D	t
11197773	6	12	1,2
11198073	8	15	1,8
11198373	10	20	2,7
11198673	12	25	3,7

* Диаметр стержня.

ШАЙБА ПРУЖИННАЯ



№ детали 14195076

ШАЙБЫ СТОПОРНЫЕ С НАРУЖНЫМИ ЗУБЬЯМИ



№ детали	Размер d, мм
10615371	5
10615471	6

ШАЙБЫ СТОПОРНЫЕ С ЗУБЬЯМИ ПОД ВИНТЫ С ПОТАЙНОЙ И ПОЛУПОТАЙНОЙ ГОЛОВКОЙ С УГЛОМ 90°



№ детали	Размер d, мм
12606871	6
12606970	8

* Диаметр стержня.

ШАЙБЫ СТОПОРНЫЕ С ВНУТРЕННИМИ ЗУБЬЯМИ



№ детали	Размеры, мм			№ детали	Размеры, мм		
	d*	D	t		d*	D	t
12598071	4	11	0,6	12599571	6	18	1,0
12598271	6	16	0,9	12605171	4	8,4	0,5
12598371	8	16	0,9	12605270	5	9,4	0,6
12598471	8	22	1,2	12605371	6	11,3	0,7
12599071	6	14	0,7	12605570	8	14,3	0,8
12599171	5	12	0,8				

* Диаметр стержня.

ШАЙБА СТОПОРНАЯ С ЗУБЬЯМИ



№ детали 12608570

ШАЙБЫ СТОПОРНЫЕ



№ детали	Размер d, мм
11087876	6
11087976	7

ШАЙБЫ ОБЛИЦОВОЧНЫЕ

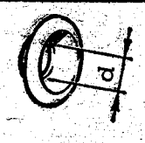

№ детали	Размер d, мм
12611150	5,3
12612250	8,7

ШАЙБА СПЕЦИАЛЬНАЯ

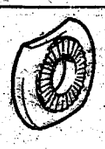

№ детали 11197473

ЗАГЛУШКА СФЕРИЧЕСКАЯ



№ детали 10158601

ЗАГЛУШКИ ЧАШЕЧНЫЕ

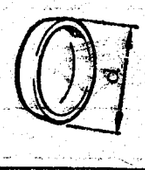

№ детали	Размер d, мм	№ детали	Размер d, мм
14328201	10	14328901	25
14328801	22	14329901	40

ШПЛИНТЫ РАЗВОДНЫЕ

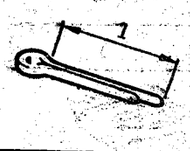

№ детали	Размеры, мм		№ детали	Размеры, мм	
	d*	t		d*	t
10734101	1,5	15	10734301	2	20
10734201	2	15	10734601	3	30

* Диаметр отверстия.

ШПОНКИ СЕГМЕНТНЫЕ

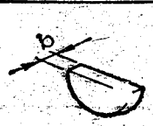

№ детали	Размер b, мм
10205710	3
10205920	5

ПРОКЛАДКИ

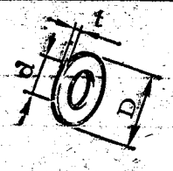

№ детали	Размер, мм		
	d	t	D
10260060	8,2	1	14
10284460	10,2	1,5	16

КОЛЬЦА УПОРНЫЕ ЭКСЦЕНТРИЧЕСКИЕ

наружные



№ детали	Размер d, мм (для вала)
11066176	13
11066276	14

внутренние



№ детали	Размер d, мм (для отверстия)
11057876	20
11060576	52

КОЛЬЦА УПЛОТНИТЕЛЬНЫЕ

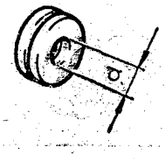

№ детали	Размер d, мм
10396180	8
10396380	12
10396480	14

СКОБА ДЛЯ ВИНТОВ САМОНАРЕЗАЮЩИХ



№ детали 1418977

СКОБА ЗАЖИМНАЯ



№ детали 14184371

СКОБА СТОПОРНАЯ



№ детали	Размер d, мм (для вала)
11064076	8

СКОБЫ ДЛЯ ПРОВОДОВ

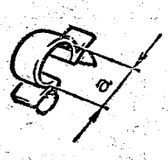

№ детали	Размер a, мм	№ детали	Размер a, мм
14569480	10	14570080	18,5
14569680	12,5	14570180	20
14569880	14,5	14570280	24
14569980	16		

СКОБЫ КРЕПЕЖНЫЕ

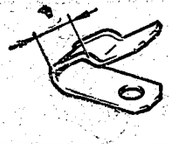

№ детали	Размер a, мм
10115301	10,5
10418101	6

КНОПКИ



№ детали 14566480



№ детали 14567280

КОРПУС ЗАСТЕЖКИ



№ детали 12019101

ЗАСТЕЖКА



№ детали 12019805

ГОЛОВКА ЗАСТЕЖКИ



№ детали 12019901

ДЕРЖАТЕЛЬ ОБИВКИ



№ детали 14187580

ДЕРЖАТЕЛЬ ФЛАНЦЕВЫЙ



№ детали 14188580

ДЕРЖАТЕЛЬ ШАРОВОГО ПАЛЬЦА



№ детали 10124776

НАКОНЕЧНИКИ ШАРОВЫХ ШАРНИРОВ

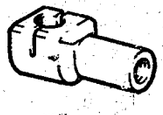

№ детали 15153580



№ детали 10124311

ТРОЙНИК

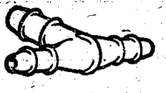

№ детали 24912551

ХОМУТЫ ЛЕНТОЧНЫЕ ОБЛЕГЧЕННЫЕ

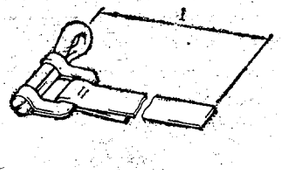

№ детали	Размер l, мм
10290890	296
10291090	331
10291490	426
10291790	171
10291990	201
10292190	396
12170090	138
12170690	193

ХОМУТЫ



№ детали	Размер l, мм
14567880	48
14567980	75,5
14568180	128

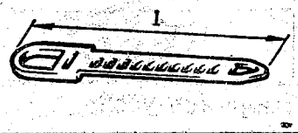

№ детали	Размер l, мм
14567680	84,5
14567780	126,5

ХОМУТЫ ДЛЯ РЕЗИНОВЫХ ШЛАНГОВ

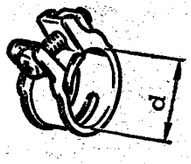

№ детали	Размер d, мм
10168790	15,5
10168990	22

ЗАКЛЕПКИ

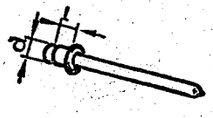

№ детали	Размеры, мм	
	l	d
12839890	5	3,9
12841290	6	4,85
12841990	6	3,9

ПРЕДОХРАНИТЕЛИ



№ детали	Сила тока, А
10858090	8
11048990	16

ШТЕКЕРЫ

наружные

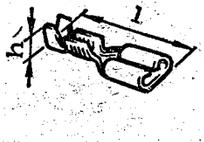

№ детали	Размеры, мм	
	h	l
10249744	5,2	19,3
10249844	6,8	19,7
10250544	5,1	19,2
12057744	7,0	26,9
12058444	7,0	19,2



№ детали 12060844

внутренние

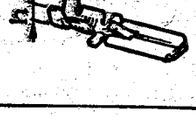

№ детали	Размер h, мм
10250640 12058344	5,1 6,9



№ детали 10250140

КОЛОДКА СОЕДИНИТЕЛЬНАЯ ВНУТРЕННЕГО ШТЕКЕРА

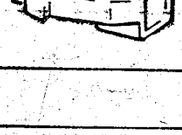

№ детали 12058880

НАКОНЕЧНИКИ



№ детали	Размеры, мм	
	d	*h*
10404640	6,2	3,8
10404740	6,2	5,2
10404840	5,2	3,8
10404940	6,2	4,5
10408640	6,2	7,2

ТРУБКА ИЗОЛИРУЮЩАЯ

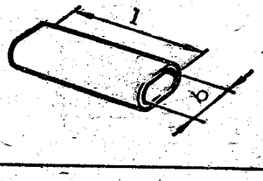

№ детали	Размеры, мм	
	D	*l*
10249980	7,5	42

КОЛПАЧОК



№ детали 12056285

ЛАМПЫ



№ детали 10857790 5 Вт



№ детали 10858390 3 Вт



№ детали 10863090 5 Вт



№ детали 14142390 4 Вт



№ детали 14144690 21/5 Вт



№ детали 14148190 21 Вт

УПЛОТНЕНИЯ

Обозначение	Размеры, мм	Эскиз	Место установки на автомобиле	Количество
2101-1005160	*d*=70 *D*=90 *B*=10		Задний конец коленчатого вала	1
2101-1005034	*d*=40 *D*=56 *B*=7		Передний конец коленчатого вала	1
2101-1701043	*d*=28 *D*=47 *B*=8		Вал первичный коробки передач	1
2101-1701210	*d*=32 *D*=56 *B*=10		Вал вторичный коробки передач	1

Обозначение	Размеры, мм	Эскиз	Место установки на автомобиле	Количество
2101-1307013	*d*=17,5 *D*=36,6 *B*=20,3	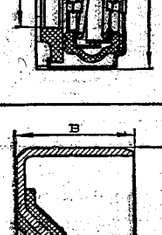	Насос водяной	1
2101-2402052-01	*d*=35,8 *D*=68 *B*=12	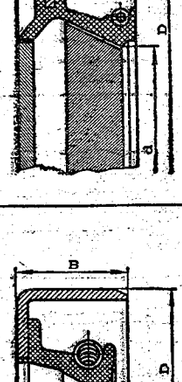	Зубчатое колесо ведущее главной передачи	1
2101-3103038	*d*=40 *D*=57,15 *B*=10	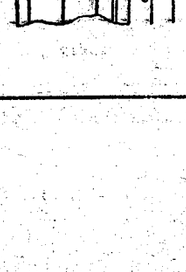	Ступицы передних колес	2
2101-3401026	*D*=37 *d*=19,3 *B*=10		Вал рулевого механизма	1
2101-3401023	*d*=28,6 *D*=43 *B*=10		Вал сошки рулевого механизма	1
2101-2401034	*d*=29,8 *D*=45 *B*=8		Полуоси	2

ПОДШИПНИКИ КАЧЕНИЯ

№ по схеме	Обозначение ВАЗ / ГПЗ	Эскиз	Место установки на автомобиле	Количество
1	2105-1006124	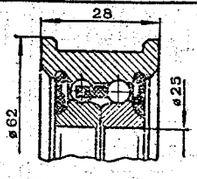	Механизм натяжения ремня	1
2	2101-1307027 / 6-330902С17	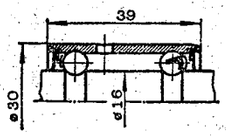	Насос водяной	1
3	2101-1701031 / 6-180502К1УС9	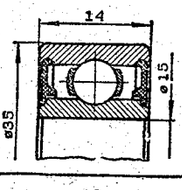	Вал первичный коробки передач (опора передняя)	1
4	2101-1601182 / 360708КС17	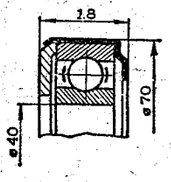	Муфта выключения сцепления	1
5	2101-1701068 / 6-156704	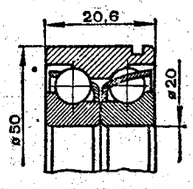	Вал промежуточный коробки передач (опора передняя)	1

№ по схеме	Обозначение ВАЗ / ГПЗ	Эскиз	Место установки на автомобиле	Количество
6	2101-1701033 / 6-50706У	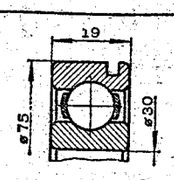	Вал первичный коробки передач (опора задняя)	1
7	2101-1701108-01 / 464904Е	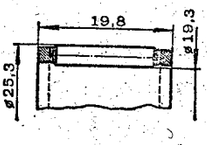	Вал вторичный коробки передач (опора передняя)	1
8	2101-1701073 / 6-92705К	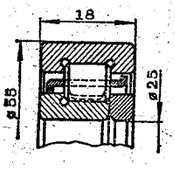	Вал промежуточный коробки передач (опора задняя)	1
9	2101-1701190 / 6-50306КУ	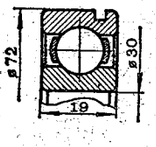	Вал вторичный коробки передач (опора промежуточная)	1
10	20715580 / 6-205КУ	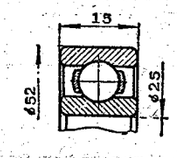	Вал вторичный коробки передач (опора задняя)	1

Продолжение табл.

№ по схеме	Обозначение ВАЗ / ГПЗ	Эскиз	Место установки на автомобиле	Количество
11	28042320 / 6-180505УС17	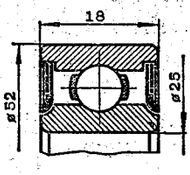	Опора карданного вала	1
12	2101-2202025 / 904902 (без крестовины)	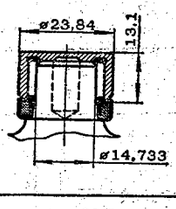	Шарниры карданные	8
13	2101-2402025 / 6-7705У	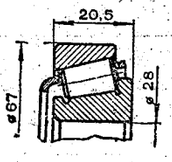	Зубчатое колесо ведущее заднего моста (опора передняя)	1
14	2101-2402041 / 6-7807У	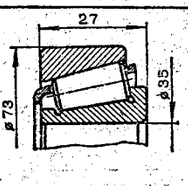	Зубчатое колесо ведущее заднего моста (опора задняя)	1
15	2101-2403036 / 6-7707У	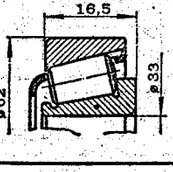	Коробка дифференциала (опоры правая и левая)	2

№ по схеме	Обозначение ВАЗ / ГПЗ		Эскиз	Место установки на автомобиле	Количество
16	2101-2403080 / 6-180306К1УС17		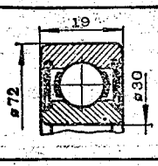	Полуось заднего моста	2
17	2105-3401120		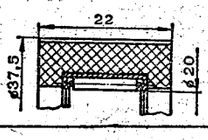	Вал рулевого механизма	2
18	2101-3401122 / 996905-01 2101-3401129 / 996805-97	D=47 B=13,4	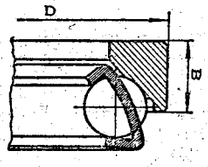	Червяк рулевого механизма (верхняя опора)	1
19	2101-3401123 / 996805-01 2101-3401129 / 996805-97	D=50 B=20,4		Червяк рулевого механизма (нижняя опора)	1
20	2101-3103025 / 6-7804У	d=19,05 D=45,25 B=16,63	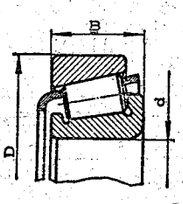	Ступица переднего колеса (наружная опора)	2
21	2101-3103020 / 6-7805У	d=26 D=57,15 B=17,46		Ступица переднего колеса (внутренняя опора)	2
22	24940230 / 6-180302У	d=15 D=42 B=13	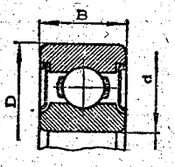	Генератор (опора со стороны привода)	1
23	24940220 / 6-180201У	d=12 D=32 B=10		Генератор (опора со стороны выпрямителя)	1

ИЗМЕНЕНИЯ

№ извещения об изменении и дата внедрения в производство		Подгруппы с изменениями и нормы замены
06668 → 05.79	6668 05.79 →	К120 013826821 = 13826421
08261 → 12.80	8261 12.80 →	К340 02101-5205304 = 15896211
08404 → 03.80	8404 03.80 →	А100 02105-1003270 = 2105-1003270-10
08530 → 0381	0530 03.81 →	А101 02101-1003260-01 = 2101-1003260-10 + 2101-1108035-10 02101-1003260-02 = 2101-1003260-11 + + 2101-1108035-10
08838 → 81	8838 81 →	А420 013517010 = 13517020
08906 → 03.80	8906 03.80 →	Д310 02101-2915547 = 2101-2915547-10
08979 → 82	8979 82 →	М340, М350 02105-6103294 = 2105-6103294-01 02101-6203292 = 2101-6203292-01 02101-6203293 = 2101-6203293-01 02101-6203294 = 2101-6203294-01
09034 → 11.81	9034 11.81 →	А140 011307031 = 15970931
09036 → 11.81	9036 11.81 →	М410 02101-1101150 = 2103-1101150
09238 → 02.82	9238 02.82 →	Д120 015971721 + 012638601 = 2101-3401155
09287 → 03.82	9287 03.82 →	М300 2105-6816096-01 + 2105-6816090 = = 13277301 + приварная гайка на дверях
09318 → 03.82	9318 03.82 →	В300 2101-2202010 = 2101-2202010-01 2101-2201014 = 2101-2201014-01 В310 2101-2202015 = 2101-2202015-01 В320 2101-2201015 = 2101-2201015-01
09349 → 04.82	9349 04.82 →	В220 02101-1701084 Г110 02101-3505009 = 2101-3505008 + 2101-1602550 Д230, Д320 02101-2905615
09379 → 04.82	9379 04.82 →	К310 02105-3710310 = 2106-3710310 02105-3710349 = 2106-3710349
09390 → 04.82		Е201 02103-5208430
09458 → 06.82		М300, М310 02105-6202080
	9510 07.82 →	Д100 1238601
09965 → 02.83	9965 02.83 →	Е120 021056-8109124 = 2103-8109121
	9594 08.82 →	В110 2105-1601200 = 2101-1601200
09609 → 08.82	9609 08.82 →	А332 02101-1107106 = 2101-1107106-01 К220 02105-3711070 + 02105-3711071 = 2105-3711070-10 + 2105-3711071-10
09728 → 10.82	9728 10.82 →	М340; М430 02105-2803034 = 2105-2803036 + 12164011 02105-2803035 = 2105-2803037 + 12164011
09761 → 11.82	9761 11.82 →	М440 02105-2804016 = 2105-2803016 02105-2804017 = 2105-2803017
09862 → 83	9862 83 →	М320; М330 0301-1005094 = 2105-6105256-01
09901 → 09.82	9901 09.82 →	Е100 02105-8108032 = 2107-8108032 02105-8108033 = 2107-8108033 021056-8108032 = 21076-8108032 021056-8108033 = 21076-8108033

№ извещения об изменении и дата внедрения в производство		Подгруппы с изменениями и нормы замены
075 → 03.82	75 03.82 →	А300 01264401 = 10519501
0168 → 05.83	168 05.83 →	М410 02105-1101130 = 2101-1101130
0201 → 06.82		М340 02105-6104021
0231 → 06.83	231 06.83 →	А001 02103-1000260-42 = 2103-1000260 = 33
0256 → 06.83	256 06.83 →	К220 02105-2711020 + 02105-3711040 + 02105-3711133 = 2105-3711020-10 + 2105-3711040-10 = 2105-3711133-10
0350 → 08.83		А352 02101-1108036
0410 → 09.83	410 09.83 →	М340, М350 02105-6103294-01 = 2105-6103294-02 02101-6203292-01 = 2101-6203292-02
0410 → 09.83	410 09.83 →	М340, М350 02101-6203293-01 = 2101-6203293-02 02101-6203294-01 = 2101-6203294-02
0483 → 10.83	483 10.83 →	А400, А410 02101-1008023-10 = 2101-1008023-11 + + 21061-2119056-20 021061-1219056 = 21061-1219056-20
0562 → 12.83	562 12.83 →	А600 02105-1309016 = 2105-1309016-10 02105-1309019
	570 84 →	М420 2105-5003036 = 2105-5003037
0577 → 84	577 84 →	М180 02103-8202024 = 2103-8201024-01
0630 → 01.84	630 01.84 →	Д230 02101-29005607-02101-2905542 02101-2905455 + 01610081 + 010516670 = = 2101-2905455-01 + 12164711 + 10516870
0635 → 09.83	635 09.83 →	А630 02101-1005054 = 2105-1005054
0721 → 03.84	721 03.84 →	Д410 02105-3101012 = 2107-3101012-01
0726 → 03.84	726 03.84 →	В130 02101-3512103 + 02101-1602519-10 = = 2101-3502102
0801 → 04.84	801 04.84 →	М220 02105-5303210 = 21061-5303210
	823 05.84 →	М370, М290 2105-5604040 = 2105-5604040-10
	845 05.84 →	Д410 2105-3101051-01
0856 → 06.84	856 06.84 →	А150 02101-1007116-01 = 2101-1007116
0881 → 06.84	881 06.84 →	А230 02101-1104070 = 2101-1104016
0920 → 06.84	920 06.84 →	А500 02101-1011241 = 2101-1011241-01
0926 → 06.84	926 06.84 →	А001 02101-1000260-60 = 2101-1000260-61 + + 2101-1003260-10 + 2101-1003260-11
0933 → 05.84	933 05.84 →	Е200, Е201 2101-5208098 + 2101-5208099 + 2121-5208428 + 2101-1108124 + 2121-528230 + 2101-5208086 = 2101-5208098-10 + 2101-5208099-10 + + 2106-5208426 Е202 2101-5208098 + 2101-5208099 = = 2101-5208098-10 + 2101-5208099-10

Продолжение табл.

№ извещения об изменении и дата внедрения в производство		Подгруппы с изменениями и нормы замены
0965 → 07.84	965 07.84 →	А350 2103-1108100-20=2105-1108100+ +2105-1108068
01021 → 09.84	1021 09.84 →	М410, М411 02101-1703100=2101-1703100-01
01129 → 11.84		А200 02101-1101109 Д230 02101-2905406 02101-2905670-30 Д230, К320 02101-2905644 02101-2905655 02101-2905656 02101-2905657 Д320 02101-2915408-10
01142 → 10.84		М180 02105-8201008=2107-8201008
01153 → 10.84		М150, М170 02107-5109055+02107-5004252=2105- -5109055
01165 → 10.84	1165 10.84 →	М320 02105-6105012=2105-6105012-10 (Ø 3,5)=2105-6105012-10+2105- 6105240-10+2105-6105150 (Ø 4,6) 02105-6105013=2105-6105013-10 (Ø 3,5)=2105-6105013-10+2105- -6105240-10+2105-6105151 (Ø 4,6)
01257 → 12.84		М230 02101-5101167 02101-5101168
01507 → 01.85		М361 02104-6303016
01548 → 02.85	1548 02.85 →	А140 016043421+11198073+012646701= =16043621+11198073+16043321+11198173
01595 → 02.85	1595 02.85 →	М310 02105-6816096-01=2105-6816096
01632 → 03.85	1632 03.85 →	К350 10260060+10902421=12599571+15896211
01729 → 04.85		А200 010284460+011903111
01731 → 04.85	1731 04.85 →	В240 2101-1702088=2101-1702087
01757 → 04.85	1757 04.85 →	А600 013824521+012644401=13836471 А602 013824211+012644401=13836471

№ извещения об изменении и дата внедрения в производство		Подгруппы с изменениями и нормы замены
01809 → 05.85	1809 05.85 →	К310 02106-3710310=2106-3710310-01
01813 → 04.85		Е210 014569880
01998 → 05.85	1998 05.85 →	М162 02102-5004064=2102-5004064-10
02017 → 05.85		А200 012170090
02291 → 08.85	2291 08.85 →	В300 2101-2202125=2101-2202125-01
03151-ПИ → 05.84 02380 → 09.85	3151-ПИ 05.84 → 2380 09.85 →	А001 02103-1000260-33=2103-1000260-36 02103-1000260-36=2103-1000260-28
02380 → 09.85	2380 09.85 →	А401 2101-1008014-20=2121-1008014+ +2101-1008023-20+А410 2101-1008025-10=2101-1008023-20+ +А410 02105-1217040=2105-1217040-10+21011- -1217045-10 021011-1217045=21011-1217045-10 02101-1008016-01=2103-1008016 А410 021061-1210029-10=21061-1219029- -20+21061-1219052-10+21061- -1219054-10+21061-1219056-30 021061-1219052+021061-1219056-20+ +021061-1219054=21061-1219029-20+ +21061-1219052-10+21061-1219056- -30+21061-1219054-10
02393 → 09.85	2393 09.85 →	К300 02105-3747010=2105-3747010-01
02462 → 10.85	2462 10.85 →	А010 012646801=2121-1001029
02505 → 03.86	2505 03.86 →	А230 021061-1104081=2101-1104016
02531 → 10.85	2531 10.85 →	Е110 2105-8101090=2105-8101090-01 21056-8101090=21056-8101090-01
02707-ПИ → 03.84	2707-ПИ 03.84 →	А400; А401 2103-1008014-50=2121-1008014+ +2105-1216010+2105-1217040-10
02278-ПИ → 09.85	2278-ПИ 09.85 →	М330 02105-6205082=2105-6205082-10 02105-6205083=2105-6205083-10 А230 021061-1104087-10+021061-1104082= =2105-1104087+2121-1164091

ПЕРЕЧЕНЬ ПРЕДПРИЯТИЙ ТЕХНИЧЕСКОГО ОБСЛУЖИВАНИЯ

Азербайджанская ССР

374140 г. Агдаш
374740 с. Азос Ханларского р-на
374480 г. Агджабеди
374440 г. Аскеран Степанакертского р-на, ул. Кирова, 52
374400 г. Агдам
374320 г. Барда
374220 г. Геокчай
373930 г. Джалилабад
373580 г. Джебраил
374300 г. Евлах
373370 г. Имишлы
374260 г. Исмаиллы
374530 г. Кахи Кахского р-на
374702 г. Кировабад, р-н фарфорового з-да, Шамхорское шоссе
373450 г. Кубатлы, с. Ханлык
373110 г. Кусары
373730 г. Ленкорань, ул. Насими
373910 г. Масаллы, пр. Ленина, 5а
373630 г. Нахичевань, ул. Джапаридзе, туп. 1
373340 г. Сабирабад, р-н с. Ахтачи
373800 г. Сальяны, п. ПМК-23
374810 г. Тауз, ул. Кягризная, 210
373520 г. Физули
373150 г. Хачмас
373230 г. Шемаха, промышленный городок
374510 г. Шеки, Закатальское шоссе, 1а
373250 п. Хырдалан Апшеронского р-на

Армянская ССР

378510 г. Абовян, ул. Севан, 5
378210 г. Арарат, Араратский р-н, с-з им. Кирова
378210 г. Арарат, Араратский р-н, с. Суренова
378410 г. Аштарак, Ленинаканское шоссе
377130 г. Алаверди
378510 п. Бюрегаван
377830 г. Горис, п. Шоридзор
377250 г. Дилижан
375088 г. Ереван, Шаумянский р-н, 15-й квартал
377260 г. Иджеван, ул. Ереванян, 49
378630 г. Камо, ул. Батоекян, 104
377810 г. Кафан, с. Даби-Бек
377200 г. Кировакан, ул. Юсиеаин, 12
377500 г. Ленинакан, Гарибджанянское шоссе, 10
377640 г. Маралик Анийского р-на
378240 с. Мхчян Аштаратского р-на
377760 г. Октомберян, ул. Ереванян
377610 п. Ором, р-н Артик
378550 г. Раздан, ул. Чаренца, 32
378610 г. Севан
378562 г. Чаренцаван Разданского р-на
378310 г. Эчмиадзин, Звартноц

Белорусская ССР

224082 г. Брест, ул. Писателя Смирнова, 5
222120 г. Борисов, ул. Чапаева, 80
213800 г. Бобруйск, ул. Минская, 172
210035 г. Витебск, Московский проспект, 57а
211800 г. Глубокое, ул. Промышленная, 15
246021 г. Гомель, Черниговское шоссе, 9-й км
230003 г. Гродно
247960 г. Житковичи, ул. Пролетарская, 77
225860 г. Кобрин, ул. Первомайская, 96а
220024 г. Минск, ул. Серова, 1
212036 г. Могилев, ул. Симонова, 67
231400 г. Новогрудок, ул. Ленина, 100
211030 г. Орша, ул. 2-я Шкловская, 7
211400 г. Полоцк, ул. Суворова, 63
225210 г. Пинск Брестской обл.
247500 г. Речица, ул. 10 лет Октября
223710 г. Солигорск, ул. Дорожная, 4

Грузинская ССР

382760 пгт. Адигени, с. Вархани
383770 п. Аспиндза Аспиндзского р-на, ул. Гурамишвили, 4
383500 с. Бербуки Горийского р-на
383150 г. Болниси Болнисенского р-на
384800 г. Гали Абхазской АССР, ул. Димитрова, 36
384170 п. Гегечкори Гегечкорского р-на
384230 с. Губи Цулукидзевского р-на
384963 п. Гульрипш Сухумского р-на, Тбилисское шоссе, 264а
383070 п. Жинвали Душетского р-на
383350 с. Земо-Алвани Ахметского р-на
383900 г. Зестафони, ул. Старосельская, 47а
384700 г. Зугдиди, Ингурбумкомбинат
383010 п. Кесало Гардабанского р-на
384410 г. Кобулети Аджарской АССР, ул. Пионерская, 67
383101 с. Кода Тетри-Цкаройского р-на
384021 г. Кутаиси, ул. Автозаводская, 44а
383130 г. Марнеули, ул. Орджоникидзе, 5, туп. 2
383321 с. Октембери Кварельского р-на
383040 г. Рустави, п. Мтавари-Архи, ул. Труда, 8
384200 г. Самтредиа, ул. Каландарашвили, 6а
380102 г. Тбилиси, п. Орхеви
383330 г. Телави, ул. Табидзе, 5
383017 п. Телети Гардабанского р-на
383120 г. Цалка Тетри-Цкаройского р-на, ул. Айдинова, 3
383223 г. Цнори, Лагодехское шоссе
383570 г. Цхинвали, ул. Кочиева, 33
384310 с. Цхалминда Ланчхутского р-на

Казахская ССР

480074 г. Алма-Ата, ул. Кремлевская, 79
487340 с. Абай Чимкентской обл., ул. Ленина
459830 г. Аркалык Тургайской обл.
463000 г. Актюбинск, ул. Берсиева, 3
472210 г. Балхаш Джезказганской обл., Молодежный городок, 36
465050 г. Гурьев, ул. Гагарина, 105а
708600 г. Джетысай Чимкентской обл., ул. Скрябина
484010 г. Джамбул, ул. Сахзаводская, 1
472810 г. Джезказган, п. Аварийный
485222 г. Жанатас Джамбулской обл.
493730 г. Зыряновск Восточно-Казахстанской обл.
708500 г. Ильич Чимкентской обл., ул. Ташкентская, 90
483353 г. Капчагай, ул. Сейфуллина, 94
483310 п. Ключи Талгарского р-на Алма-Атинской обл.
470060 г. Караганда, ул. Заводская, 3
467022 г. Кзыл-Орда, ул. Войкова, 48
475005 г. Кокчетав, р-н ЖБИ
464670 п. Октябрьск Актюбинской обл.
472010 п. Осакаровка Карагандинской обл., ул. Сельхозбаская, 1
637020 г. Павлодар, ул. Павлодарская, 20
489040 г. Панфилов Талды-Курганской обл.
642023 г. Петропавловск, ул. 2-я Коммунистическая, 36
459120 г. Рудный Кустанайской обл., ул. Маритэ, 3
487310 г. Сарыагач Чимкентской обл., ул. Пролетарская, 156
490018 г. Семипалатинск, ул. Шугаева, 168
487010 г. Туркестан Чимкентской обл.
483310 г. Талгар Алма-Атинской обл., ул. Коммунистическая, 288
486000 с. Тортколь Чимкентской обл.
472300 г. Темиртау Карагандинской обл., Карагандинское шоссе, 108а
488003 г. Талды-Курган, ул. Алма-Атинская, 2
483170 г. Узунагач Джамбулского р-на Алма-Атинской обл., ул. Новороссийская
492032 г. Усть-Каменогорск Восточно-Казахстанской обл., ул. Достоевского, 6а
417003 г. Уральск, ул. Циолковского, 6
473000 г. Целиноград, пр. Студенческий
487811 г. Чардара, ул. Комсомольская, 31
486005 г. Чимкент, Тимерлановское шоссе
466200 г. Шевченко Мангышлакской обл., ул. 5-я Насосная
638710 г. Экибастуз Павлодарской обл., ул. Энергетическая, 52

Киргизская ССР

722040 с. Беловодское Московского р-на, сахкомбинат
722000 п. Бостери Чайнук-Отинского р-на
715600 г. Джалал-Абад Ошской обл., ул. Киргизии, 33
722221 п. Ивановка Чуйского р-на
722700 п. Кировское Таласской обл.
722360 г. Пржевальск Иссык-Кульской обл., ул. Парковая, 15
722300 г. Рыбачье Иссык-Кульской обл., ул. Озерная, 386
720065 г. Фрунзе, Восточная промзона, ул. Горького

Латвийская ССР

228600 г. Валмиера, ул. Ладес, 1а
228428 г. Даугавпилс, ул. Лингинишку, 15
229500 г. Кулдига, ул. Трактористу, 22
228321 п. Лиелварде Огрского р-на
229100 с/с Лимбажи Озолайне Лимбажского р-на
229220 г. Мадона, ул. Гоголя, 52а
228100 г. Резекне, ул. Ленина, 162
226073 г. Рига, ул. Ренцену, 1
229450 г. Салдус, ул. Калнсетес
229070 г. Юрмала, ул. Стайцелес, 5

Литовская ССР

234580 г. Алитус, ул. Кратавичю, 306
235280 г. Биржай
232006 г. Вильнюс, шоссе Эйшишко, 8
233023 г. Каунас, ул. Атейтес Плентас, 39
235800 г. Клайпеда
235900 г. Таураге, ул. Жемайчю, 1
234910 г. Утена, ул. Гележанкелио, 30
234460 г. Шакяй
234061 г. Электренай, район Литовской ГРЭС

Молдавская ССР

278660 п. Бессарабка, ул. Трудовая
277020 г. Кишинев, пр. Кантемира, 112
278330 г. Криуляны, ул. Васильева, 3
278360 г. Ниспорены, ул. Пушкина, 17
279530 п. Окница, ул. Советская
279740 г. Резина, ул. Калинина, 37а
279700 г. Рыбница, ул. Первомайская, 1
278560 п. Саргата-Нова Леовского р-на, ул. Мичурина, 2
279900 г. Сороки, ул. Красноармейская, 167
278012 п. Слободзея, ул. Тираспольская
278150 г. Суворово, ул. Молодежи, 49
278620 г. Чимишлия, ул. Жуковского, 7а

РСФСР

163000 г. Архангельск, ул. Нагорная, 30
607200 г. Арзамас, Горьковской обл., ул. Силкина, 25
396203 п. Анна Анненского р-на Воронежской обл., ул. Кирова, 9
346700 г. Аксай Ростовской обл., ул. Толпинского, 143а
354140 г. Адлер Краснодарского края, ул. Луначарского, 26
352902 г. Армавир Краснодарского края, ул. Советской Армии, 452
353410 г. Анапа Краснодарского края, ул. Парковая, 62
363120 ст. Архонка Северо-Осетинской АССР
414045 г. Астрахань, ул. Бежецкая, 14а

416510 г. Ахтубинск Астраханской обл.
561550 п. Акбулак Оренбургской обл.
636800 г. Асино Томской обл., ул. Дорожная, 2а
658190 г. Алейск Алтайского края, ул. Прудская, 41
665809 г. Ангарск, 8-й микрорайон
662750 г. Абаза Красноярского края, пр. Ленина, 1
652090 г. Анжеро-Судженск Кемеровской обл., ул. Пожарского, 2
692330 г. Арсеньев Приморского края, ул. Базовая, 2
174400 г. Боровичи Новгородской обл., ул. Парковая, 6
606300 г. Балахна Горьковской обл., ул. Береговая, 1
356400 г. Благодарный Ставропольского края, ул. Мельничная, 10
346730 г. Батайск Азовского р-на Ростовской обл., Бакинское шоссе, 26-й км
347000 г. Белая Калитва Ростовской обл., шахта № 15
426260 ст. Базковская Вешенского р-на Ростовской обл.
241020 г. Брянск, ул. Культуры, 1а
301530 г. Белев Тульской обл., ул. Льва Толстого, 4
446080 г. Безенчук Куйбышевской обл., ул. Пушкина, 35
446290 г. Большая Черниговка Куйбышевской обл., райсельхозтехника
413800 г. Балаково Саратовской обл., Промзона, 18-й проезд
442250 г. Белинский Пензенской обл., ул. Рабочая
461010 г. Бузулук Оренбургской обл., ул. Пушкина, 38
461600 г. Бугуруслан Оренбургской обл., ул. 1-я Красина, 28
308010 г. Белгород, Производственный проезд, 8
423530 г. Набережные Челны, пр. Космонавтов, 1
646420 г. Большеречье Омской обл., ул. Свердлова, 13
656037 г. Барнаул, ул. Трактовая, 7
659606 г. Белокуриха Алтайского края, ул. Дальняя
659315 г. Бийск Алтайского края
665708 г. Братск Иркутской обл.
682209 г. Биробиджан, ул. Индустриальная, 11
675001 г. Благовещенск, ул. Высокая, 223
160000 г. Вологда, ул. Бурмагиных, 30
169900 г. Воркута, Промышленный р-н, ул. Гагарина, 1
607030 г. Выкса Горьковской обл., ул. Лесозаводская
600022 г. Владимир, Московское шоссе, 5
394062 г. Воронеж, пр. Патриотов, 47
347343 г. Волгодонск Ростовской обл., п. Шлюзы
400048 г. Волгоград, шоссе Авиаторов
632240 с. Венгерово Новосибирской обл., ул. Нахимова, 38
633260 с. Верх-Ирмень Ордынского р-на Новосибирской обл.
690087 г. Владивосток Приморского края, ул. Стрелочная, 2а
692907 Врангель-I Приморского края, порт Восточный
603003 г. Горький, ул. Коминтерна, 43
238030 г. Гусев Калининградской обл., ул. Малахова, 10а
357800 г. Георгиевск Ставропольского края, ул. Октябрьская, 140
659700 г. Горно-Алтайск Алтайского края, ул. Поселковая, 7а
346340 г. Гуково Ростовской обл., ул. Гражданская, 6
364051 г. Грозный, Петропавловское шоссе, ГСП-5
353470 г. Геленджик Краснодарского края, ул. Кирова, 125
427600 г. Глазов, ул. Орлова, 70
353180 ст. Динская Краснодарского края, ул. Гоголя, 145
354207 п. Дагомыс Лазаревского р-на Краснодарского края, Барановское шоссе, 7
368000 г. Дербент, ул. Советская, 2
242630 г. Дятьково Брянской обл., ул. Ленина, 135
433510 г. Димитровград Ульяновской обл.
399820 г. Данков Липецкой обл., ул. Жданова, 54
301860 г. Ефремов Тульской обл., ул. Воронежская, 4
513500 г. Ершов Саратовской обл., ул. Лесхозная
399740 г. Елец Липецкой обл., Орловское шоссе
307130 г. Железногорск Курской обл., промплощадка, 2
665680 г. Железногорск-Илимский Иркутской обл., ул. Иващенко
456200 г. Златоуст Челябинской обл., ул. Тургенева, 2а
676200 г. Зея Амурской обл., ул. Уткина, 1а
153032 г. Иваново, ул. Строителей, 2
356656 г. Ипатово Ставропольского края, ул. Гагарина, 9
453210 г. Ишимбай, ул. Салавата Юлаева, 15
426005 г. Ижевск, Удмуртская АССР, ул. Орджоникидзе, 26б
627400 г. Ишим Тюменской обл., ул. Казанская, 119
664043 г. Иркутск, ул. Аргунова, 2
662943 п. Ирба Курганского р-на Красноярского края
424025 г. Йошкар-Ола, Марийская АССР, ул. Волкова, 52а
188630 г. Колпино Ленинградской обл., Саперный пер., 9
236013 г. Калининград, ул. Механическая, 5
190000 г. Купчино Фрунзенского р-на Ленинградской обл., ул. Малая Балканская, 57
346370 г. Красный Сулин Ростовской обл., ул. Сулинская, 1
346310 г. Каменск-Шахтинский Ростовской обл., х. Старая Станица
350054 г. Краснодар, ул. Московская, 83
353710 ст. Каневская Краснодарского края, ул. Широкая, 1
368300 г. Каспийск, шоссе Авиаторов, 21
368800 г. Кизляр Дагестанской АССР, ул. Топольская, 11
391330 г. Касимов Рязанской обл., ул. Восточная, 3
248007 г. Калуга, п. Анненки, ул. Вишневского
301730 г. Кимовск Тульской обл., ул. 2-я Гранковская
443098 г. Куйбышев, ул. Алма-Атинская, 72
446450 п. Кинель-Черкасы Куйбышевской обл., ул. Калинина, 2а
412450 г. Калининск Саратовской обл., ул. Рабочая
403850 г. Камышин Волгоградской обл., ул. Гагарина, 146
404520 г. Калач-на-Дону Волгоградской обл., ул. Блюхера, 1
359220 г. Каспийский Астраханской обл., ПМК-6
442500 г. Кузнецк Пензенской обл., Алексеевское шоссе
305040 г. Курск, ул. 50 лет Октября, 124
156014 г. Кострома, ул. 2-я Волжская, 14
420051 г. Казань, Московский р-н, ул. Тэцевская
423229 п. Коробаш Бугульминского р-на Татарской АССР
617400 г. Кунгур Пермской обл., ул. Свободы, 144
623300 г. Красноуфимск Свердловской обл., ул. Волжская, 9
624460 г. Краснотурьинск Свердловской обл., ул. Попова, 37
623530 г. Камышлов Свердловской обл., ул. Горького, 15/28
456835 г. Касли Челябинской обл., ул. Стадионная, 2а
456110 г. Катав-Ивановск Челябинской обл.
640032 г. Курган, ул. Конституции, 35
610004 г. Киров, ул. Заводская, 16
658710 г. Камень-на-Оби Алтайского края
674665 г. Краснокаменск Читинской обл., 1-й микрорайон
681010 г. Комсомольск-на-Амуре, ул. Литейная, 29
667002 г. Кызыл, Тувинская АССР, ул. Набережная, 38
632740 г. Купино Новосибирской обл., ул. Заозерная, 1
632410 г. Каргат Новосибирской обл., ул. Советская, 45б
632920 п. Краснозерское Новосибирской обл., ул. Октябрьская, 1

660092 г. Красноярск, ул. 4-я Шинная, 20
663614 г. Канск Красноярского края, ул. Муромская, 15
650044 г. Кемерово, пер. Шоссейный, 1а
692438 п. Краснореченский Дальнегорского р-на Приморского края, ул. Хасанская, 9
198320 г. Ленинград, Красное Село, Кингисеппское шоссе, 50
606230 г. Лысково Горьковской обл., ул. Мичурина, 75
303800 г. Ливны Орловской обл., ул. Гайдара, 1в
357340 г. Лермонтов Ставропольского края, Черкесское шоссе
398003 г. Липецк, ул. Ферросплавная, 18
633210 п. Линево Искитимского р-на Новосибирской обл., ул. Листвянская, 5а
663132 г. Лесосибирск Красноярского края, микрорайон «А»
183045 г. Мурманск, Кольский пр., 110
347106 г. Морозовск Ростовской обл., пер. Стадионный, 26
346100 г. Миллерово Ростовской обл., ул. Толстого, 46а
352718 г. Майкоп Краснодарского края, ул. Хакурате, 642
352550 ст. Мостовская Краснодарского края, ул. Красная, 214
368532 г. Манаскент Ленинского р-на Дагестанской АССР, п. Монас
363700 г. Моздок, п. Веселое Северо-Осетинской АССР
403300 г. Михайловка Волгоградской обл., ул. Ленина
393740 г. Мичуринск Тамбовской обл., ул. АвтоВАЗовская, 1
453310 г. Мелеуз Башкирской АССР, ул. Спортивная, 9
455050 г. Магнитогорск, ул. Советская, 162
658930 п. Михайловский Алтайского края, ул. Некрасова
666520 г. Магистральный Казачинско-Ленского р-на Иркутской обл.
685013 г. Магадан, ул. Потапова, 14
678170 г. Мирный, ул. Академика Павлова, 38а
652160 г. Мариинск Кемеровской обл., ул. Котовского, 59
182510 г. Невель Псковской обл., ул. Ленина, 14
173000 г. Новгород, Базовый пер., 6
396072 п. Нововоронежский Горьковской обл., ул. Вокзальная, 14
353990 г. Новороссийск, промзона Кирилловская, ул. 5-я Промышленная, 3
360016 г. Нальчик, ул. Газовая, 2
391098 г. Новомичуринск Пронского р-на Рязанской обл.
446250 г. Нефтегорск Куйбышевской обл.
413340 г. Новоузенск Саратовской обл., ул. Зеленый Клин
442680 г. Никольск Пензенской обл., ул. 8 Марта, 1
433301 г. Новоульяновск, завод мягкой кровли
461210 п. Новосергиевка Оренбургской обл., ул. Грейдерная, 35
423554 г. Нижнекамск Татарской АССР
452950 г. Нефтекамск, ул. Трактовая, 6
428900 г. Новочебоксарск Чувашской АССР, ул. Промышленная, 49
622013 г. Нижний Тагил, ул. Фестивальная
456970 г. Нязепетровск Челябинской обл., ул. Спортивная, 2
626440 г. Нижневартовск Тюменской обл.
665110 г. Нижнеудинск Иркутской обл., ул. Полевая
611034 п. Новый Крым Кировского р-на Пермской обл.
673120 Новопавловка Петровск-Забайкальского р-на Читинской обл., ул. Чапаева, 18
682430 г. Николаевск-на-Амуре, ул. Гоголя, 100
678922 г. Нерюнгри, п. Серебряный Бор
630057 г. Новосибирск, ул. Механизаторов, 72
662203 г. Назарово Красноярского края, ул. Южная, 2
663225 г. Норильск, Красноярского края, п. Талнах
654099 г. Новокузнецк, ул. Обнорского, 41
654032 г. Новокузнецк, ул. Музейная, 28
692930 г. Находка Приморского края, ул. Бокситогорская, 5
302025 г. Орел, Московское шоссе, 173
362008 г. Орджоникидзе, ул. Гадиева, 81
460027 г. Оренбург, ул. Беляевская, 30
462400 г. Орск, пл. Гагарина
450620 г. Октябрьский Башкирской АССР, п. Нарышево
644022 г. Омск, ул. Новороссийская, 2
187600 г. Пикалево Бокситогорского р-на Ленинградской обл., ул. Речная, 4
185000 г. Петрозаводск, Комсомольский пр.
180016 г. Псков, Рижский пр., 74
347570 с. Песчанокопское Ростовской обл., пер. Пионерский
352060 ст. Павловская Краснодарского края, ул. Сосынка, 1
301670 п. Первомайский Новомосковского р-на Тульской обл.
446160 с. Пестравка Пестравского р-на Куйбышевской обл., ул. Крайнюковская, 2
440015 г. Пенза, ул. Аустрина, 129б
446784 с. Печерск Сызранского р-на Куйбышевской обл.
646760 с. Павлоградка Павлоградского р-на Омской обл.
683015 г. Петропавловск-Камчатский, Петропавловское шоссе, 30
653000 г. Прокопьевск Кемеровской обл., ул. Труда, 120
190000 г. Ржевки Красногвардейского р-на Ленинградекой обл.
344069 г. Ростов-на-Дону, ул. Доватора, 158
152100 г. Ростов Великий Ярославской обл.
390022 г. Рязань, ул. Интернациональная
623730 г. Реж Свердловской обл., ул. Труда, 2
391110 г. Рыбное Рязанской обл., ул. Веселая, 18б
658220 г. Рубцовск Алтайского края, ул. Павлова, 79
676730 г. Райчихинск Амурской обл., ул. Степана Разина, 5
188537 г. Сосновый Бор Ленинградской обл., ул. Боровая, 16
175200 г. Старая Русса Новгородской обл., пер. Кузнечный, 7
167023 г. Сыктывкар, п. Давкон, Сысольское шоссе
606510 г. Сергач Горьковской обл., ул. Ульянова
606600 г. Семенов Горьковской обл., ул. Чернышевского, 14
606973 п. Сява Шахунского р-на Горьковской обл., ул. Набережная
430013 г. Саранск, Мордовская АССР, Лямбирское шоссе
355106 г. Ставрополь, ул. Доваторцев, 62
347600 г. Сальск, 1-й км автодороги на Ростов
353840 г. Славянск-на-Кубани Краснодарского края, ул. Красная, 156
353240 ст. Северская Краснодарского края, ул. Южная
391830 г. Скопин, ул. Пушкина, 124а
391020 п. Солотча Рязанской обл., с-х «Заборьевский»
242440 г. Севск Брянской обл., ул. К. Либкнехта, 65
242760 г. Сеща Брянской обл., ул. Кирова, 1
446540 п Суходол Сергиевского р-на Куйбышевской обл.
410000 г. Саратов, ул. Южная, 46
404420 г. Суровикино Волгоградской обл., ул. Шоссейная
453118 г. Стерлитамак, ул. Коммунистическая, 2в
427900 г. Сарапул Удмуртской АССР, ул. Азина
618500 г. Соликамск Пермской обл., ул. Правды, 27
620097 г. Свердловск, ул. Черняховского, 66
626400 г. Сургут Тюменской обл., ул. Советская, 28
627740 п. Советский Тюменской обл., ул. Советская, 2
658840 г. Славгород Алтайского края, ул. Луначарского, 192

662793 г. Саяногорск Красноярского края, ул. Индустриальная, 3
662511 г. Сорск Усть-Абаканского р-на Красноярского края
692210 г. Спасск-Дальний Приморского края, ул. Дербенева, 23а
353220 г. Теучежск Краснодарского края
352800 г. Туапсе Краснодарского края, с. Вольное
353520 г. Темрюк Краснодарского края, ул. Розы Люксембург, 56
172060 г. Торжок Калининской обл., Калининское шоссе, 10в
392030 г. Тамбов, ул. Урожайная, 1а
445043 г. Тольятти Куйбышевской обл., Южное шоссе, Восточное кольцо
625014 г. Тюмень, ул. Чекистов, 31
634040 г. Томск, ул. Ивановского, 6/1
646500 г. Тара Омской обл.
665210 г. Тулун Иркутской обл., ул. Гастелло, 11
676080 г. Тында, п. Восточный
633420 г. Тогучин Новосибирской обл., ул. Вокзальная, 81
652160 г. Топки Кемеровской обл., ул. Революции, 1
169400 г. Ухта-6, Коми АССР, п/о «Дежнево»
352300 г. Усть-Лабинск Краснодарского края, ул. Дачная, 14
243200 г. Унеча Брянской обл., ул. Залинейная, 11а
301654 г. Узловая Тульской обл.
432000 г. Ульяновск, Инженерный проезд, 39
393545 п. Уварово Тамбовской обл., ул. Первомайская, 59
450035 г. Уфа Башкирской АССР, ул. Вологодская, 60
665780 г. Усть-Кут Иркутской обл., ул. Космодемьянской, 67
665770 г. Усть-Илимск Иркутской обл.
670034 г. Улан-Удэ, ул. Лебедева, 30
692509 г. Уссурийск, Ново-Никольское шоссе, 2
368000 г. Хасавюрт, ул. Казияв-Али, 54
680062 г. Хабаровск, ул. Павловича, 26
347320 г. Цимлянск Ростовской обл., ул. Заводская, 32а
162672 г. Череповец Вологодской обл., ул. Карьерная, 3
357100 г. Черкесск Карачаево-Черкесской АО, Пятигорское шоссе
446100 г. Чапаевск Куйбышевской обл., ул. Ленина, 66
454130 г. Челябинск, ул. Молодогвардейцев, 2
672012 г. Чита, ул. Подгорбунского, 70
662620 г. Черногорск Красноярского края, ул. Тихонова, 3
673370 г. Шилка Читинской обл., ул. Клинская, 57а
641805 г. Шадринск Курганской обл., Ольховский тракт, 14
662720 п. Шушенское Красноярского края
301200 г. Щекино Тульской обл., ул. Советская, 83
413111 г. Энгельс Саратовской обл., пр. Строителей
358000 г. Элиста, Калмыцкая АССР, 2-й микрорайон, кольцо, ул. Клыкова
462633 г. Энергетик Новоорского р-на Оренбургской обл.
457040 г. Южноуральск Челябинской обл., пр. Победы, 4
693000 г. Южно-Сахалинск, ул. Пуркаева, 63
309126 г. Яковлево Белгородской обл., ул. Административная, 2
677012 г. Якутск, Автодорожная, 5-й км
150053 г. Ярославль, 2-й участок, НПЗ

Москва и Московская область

143900 г. Балашиха Московской обл., ул. Энтузиастов, 78
140200 г. Воскресенск Московской обл., Новлянский квартал
140300 г. Егорьевск Московской обл., ул. Огородная, 1
140160 г. Жуковский Московской обл., ул. Кооперативная, 1а «Авиатор-2»
141160 п. Звездный Балашихинского р-на Московской обл.
103489 г. Зеленоград Московской обл.
140413 г. Коломна Московской обл., Шурово
141070 г. Калининград Московской обл., ул. Северная, 5
140061 г. Лыткарино Люберецкого р-на Московской обл., ул. Ухтомская, 29
140500 г. Луховицы Московской обл., п. Дединово
109559 г. Москва, ул. Ставропольская, 41
115148 г. Москва, проспект Андропова, 38, корп. 3
103092 г. Москва, ул. Ташкентская, 26/2
123458 г. Москва, Троице-Лыково, ул. 2-я Лыковская, 63в
125252 г. Москва, ул. Зорге, 13
111622 г. Москва, ул. Заозерная, 1
129348 г. Москва, ул. 10-я линия Красной Сосны
123373 г. Москва, ул. Братцевская, 13
107241 г. Москва, ул. Бирюсинка, 5/7
117437 г. Москва, ул. Волгина, 21
141400 г. Москва, ул. Федоскинская, 12
127254 г. Москва, ул. Добролюбова, 26
115537 г. Москва, ул. Сталеваров, 7
141560 г. Солнечногорск Московской обл., ул. Красная, 136
143130 п. Тучково Рузского р-на Московской обл., ул. Лебеденко
141400 г. Химки Московской обл., Ватутинское шоссе, 6
142300 г. Чехов Московской обл., Симферопольское шоссе
141840 г. Яхрома Московской обл., Шлюзовой пер., 1

Таджикская ССР

735800 г. Бустон Матчинского р-на Ленинабадской обл.
734061 г. Душанбе, ул. Карабаева, 125
735600 г. Зафаробод Ленинабадской обл.
735920 г. Исфара Ленинабадской обл., ул. Заводская, 5
735147 п. Калининабад Курган-Тюбинского р-на
735360 г. Кулаб
735714 г. Ленинабад, 34-й микрорайон, ул. Сырдарьинская, 49
735140 с-з «Москва» Курган-Тюбинской обл.
735400 г. Орджоникидзеабад, кишлак Джарбаиш, наб. Кафарингана, 1
735500 г. Пенджикент, ул. 9 Мая
735820 г. Пролетарск Ленинабадской обл., ул. Коммунистическая

Туркменская ССР

744015 г. Ашхабад, ул. Котовского, 41
745205 п. Аннау Гяурского р-на Ашхабадской обл.
745190 п. Багир, Ашхабадской обл.
745180 п. Бахарден Ашхабадской обл., ул. Шоссейная, 1
745220 г. Безмеин Ашхабадского р-на Ашхабадской обл., к-з им. 40 лет Туркменской ССР
745190 п. Геок-Тепе Ашхабадской обл., ул. Первомайская
745090 г. Красноводск, ул. Азизбекова, 6
746620 г. Керки Чарджоуской обл., ул. Октябрьская, 40
745205 к-з «Ленинград» Гяурского р-на Ашхабадской обл.
745410 г. Мары, п. Полторацкого, ул. Морозова, 7
745100 г. Небит-Даг Красноводской обл., ул. 26 Бакинских Комиссаров

746300 г. Ташауз, ул. Чкалова, 320
745360 г. Теджен Ашхабадской обл., ул. Ленина, 8
746101 г. Чарджоу, ул. Дарьябашская, 1

Украинская ССР

343871 г. Авдеевка Донецкой обл., ул. Шестакова, 2
317922 г. Александрия Кировоградской обл., ул. Блюхера, 5
334270 г. Алушта, ул. Ленина, 123
343400 г. Артемовск Донецкой обл.
251010 г. Бахмач Черниговской обл., ул. Гомельская, 39
273100 с. Баштанково Кодымского р-на Одесской обл.
261400 г. Бердичев, ул. Петровского, 14
288540 с. Балановка Бершадского р-на Винницкой обл., к-з им. Кирова
342300 г. Волноваха Донецкой обл., ул. Шевцовой, 1а
448054 г. Ворошиловград, ул. Монтажная, 28
286000 г. Винница, ул. Энергетическая, 9
338024 г. Горловка Донецкой обл., ул. Щербакова, 5
320081 г. Днепропетровск, ул. Винокурова, 22
322609 г. Днепродзержинск, ул. Днепропетровская, 1
340085 г. Донецк, ул. Баумана, 10
343550 г. Дзержинск Донецкой обл., ул. Энгельса, 5
332442 с. Дмитровка Бердянского р-на Запорожской обл., ул. Труда, 1
332602 с. Днепровка Каменско-Днепровского р-на Запорожской обл., пер. Партизанский
334320 г. Евпатория Крымской обл., Раздольненское шоссе, 21
343820 г. Енакиево Донецкой обл., ул. Щербакова, 178
322530 г. Желтые Воды Днепропетровской обл., Подъездная дор.
341018 г. Жданов, ул. Краснофлотская, 128
343710 г. Зугрэс Донецкой обл., ул. Ленина, 15
330093 г. Запорожье, ул. Хакасская, 1
284000 г. Ивано-Франковск, ул. Дадугина, 433
270901 г. Ильичевск Одесской обл., ул. Победы, 2а
258300 г. Канев Черкасской обл., ул. Дунайская, 27
252180 г. Киев, ул. Семьи Сосниных, 17
258500 г. Корсунь-Шевченковский Черкасской обл., ул. Транспортная, 65
273100 г. Котовск Одесской обл., пер. Южный, 3
324085 г. Кривой Рог, ул. Электрозаводская, 5
316000 г. Кировоград, ул. Героев Сталинграда, 33/32
245780 г. Конотоп Сумской обл., ул. Клубная, 76
334900 г. Красноперекопск, ул. 2-я Промышленная, 2
334505 г. Керчь, ул. Полевая
285200 г. Коломыя Ивано-Франковской обл., ул. Димитрова, 172
285254 г. Куты Косовского р-на Ивано-Франковской обл., ул. Орджоникидзе, 30
287020 г. Казатин Винницкой обл., ул. Суворова, 82
281450 г. Летичев Хмельницкой обл., ул. Горького, 35
263000 г. Луцк, ул. Кольцевая, 1
313540 г. Лозовая Харьковской обл., ул. Дикого, 15
315500 г. Лубны Полтавской обл., ул. Индустриальная, 7
290048 г. Львов, ул. Зеленая, 407
251600 г. Мена Черниговской обл., ул. Красина, 6
322970 г. Марганец Днепропетровской обл., ул. Украинская, 1
339000 г. Макеевка Донецкой обл., ул. Геологическая, 3
332319 г. Мелитополь Запорожской обл., ул. Р. Люксембург, 91
314029 с. Мачехи Полтавского р-на Полтавской обл., ул. Леси Украинки, 32
315600 г. Миргород Полтавской обл., ул. Миргородских Дивизий, 10а
282000 п. Микулинцы Теребовлянского р-на Тернопольской обл., ул. Фрунзе, 2
322900 г. Никополь Днепропетровской обл., ул. им. Газеты «Правда», 290
326880 г. Новая Каховка Херсонской обл., ул. Шевченко, 2
275210 г. Новоселица Черновицкой обл., ул. Олега Кошевого, 1
270085 г. Одесса, Тираспольское шоссе, 16
255340 г. Полесское Киевской обл., ул. Владимирская, 2а
322010 с. Песчанка Новомосковского р-на Днепропетровской обл.
323037 г. Першотравенск Павлоградского р-на Днепропетровской обл., ул. Горького, 27а
349970 г. Первомайск Ворошиловградской обл., ул. Фрунзе, 2
245130 с. Полошки Глуховского р-на Сумской обл.
343200 г. Славянск, п. Райгородок, Донецкой обл.
266029 г. Ровно, ул. Крейдиная, 3
258410 г. Смела Черкасской обл.
293456 г. Раздол Николаевского р-на Львовской обл., ул. Чапаева, 2
349940 г. Северодонецк Ворошиловградской обл., ул. Ленина, 1
244007 г. Сумы, ул. Харьковская, 127
335029 г. Севастополь, 5-й км Балаклавского шоссе, ул. Сельская, 44
333022 г. Симферополь, пр. Победы, 211а
334090 г. Старый Крым Крымской обл., гараж лесхоззага
293500 г. Старый Львовской обл., ул. Островского
285300 г. Снятын Ивано-Франковской обл., ул. Завальская
272557 г. Татарбунары Одесской обл., ул. Килийская, 17
327046 п. Терновка Николаевского р-на Николаевской обл., ул. Софиевская, 32
332530 г. Токмак Запорожской обл., ул. Серегина, 13
282000 г. Тернополь, ул. Объездная, 2
258900 г. Умань Черкасской обл., ул. XXIV Партсъезда, 1
294017 г. Ужгород, ул. Советская, 164
349061 п. Успенка Лутугинского р-на Ворошиловградской обл., ул. Высотная, 11
310051 г. Харьков, ул. Клочковская, 345
329009 г. Херсон, ул. Баку, 11
250000 г. Чернигов, ул. Любецкая, 157
257011 г. Черкассы, ул. 60 лет СССР, 66
312830 г. Чугуев Харьковской обл., ул. Щорса, 57
334360 п. Черноморское Крымской обл., ул. Индустриальная, 5
292210 г. Червоноград Львовской обл., ул. Комсомольская, 12
274027 г. Черновцы, ул. Русская, 236а

Узбекская ССР

702400 г. Алмалык Ташкентской обл., ул. Железнодорожная, 1а
706030 п. Алат Бухарской обл.
733034 г. Автор Сурхандарьинской обл., Термезский р-н, к-з Кзыл-Юлдус
702900 г. Бекабад Ташкентской обл.
731200 г. Бешкент Каршинского р-на Кашкадарьинской обл.
705025 г. Бухара, ул. Мохи-Хоса, 22
743600 г. Беруни Каракалпакской АССР, ул. Промышленной зоны
713602 п. Восточный Хамзинского р-на Ташкентской обл., Восточная промзона

702707 п. Галабинское Ташкентской обл., к-з им. Димитрова
708700 г. Гагарин Джизакской обл., ул. Горького, 17
708003 г. Джизак, п/о «Буденный», к-з им. Навои
706801 г. Зарафшан Бухарской обл.
730004 г. Карши Кашкадарьинской обл., ул. Ленина, 83
706100 г. Каган Бухарской обл., Каганское шоссе
745410 г. Караузяк Каракалпакской АССР
704200 г. Каттакурган Самаркандской обл., ул. Комарова, 45
713007 г. Коканд Ферганской обл., ул. Промышленная, 109а
704260 г. Лаиш Самаркандской обл., к-з «XXII Партсъезда»
706810 г. Навои Бухарской обл., к-з «Коммунизм»
742015 г. Нукус, Каракалпакская АССР, ул. Бируни
716010 г. Наманган, ул. Маргиланская, 172
706400 г. Ромитан Бухарской обл.
703018 г. Самарканд, ул. Индустриальная, 14
700115 г. Ташкент, пр. Дружбы Народов, 27
743700 г. Турткуль Каракалпакской АССР
704430 г. Улугбек Самаркандской обл.
703421 г. Учкуприк Ферганской обл.
733606 г. Узун Сариасийского р-на Сурхандарьинской обл., ул. Садовая, 1
712809 г. Фергана, ул. Ярмазар, 13
700100 г. Ханабад Калининского р-на Ташкентской обл., ул. Набережная
713124 с. Хаит Кировского р-на Ферганской обл.
735690 с. Ходжа Ферганской обл.
741400 г. Хива Хорезмской обл., ул. Обводная, 1
731700 г. Шахрисабз Кашкадарьинской обл.
711040 г. Шахрихан Андижанской обл., ул. Бек-Бачча, 16
733100 г. Шерабад Сурхандарьинской обл.
702200 п. Янгибазар Верхне-Чирчикского р-на Ташкентской обл., ул. Ладушкина, 3
702800 г. Янгиюль Ташкентской обл.
708210 г. Янгиер Сырдарьинской обл., ул. Инженерная, 22
708020 г. Янгикишлак Фариштского р-на Джизакской обл.

Эстонская ССР

203600 с-з Аудру Пярнусского р-на
202750 п. Вастселийна Выруского р-на
202500 г. Валга, ул. Метса, 21
203053 г. Кейла, Харьюский р-н, Палдиское шоссе, 19
202053 г. Муствее, Кохтла-Ярвеский р-н, п. Калма
202352 г. Пылтсамаа, Йыгеваский р-н
202101 г. Раквере
200026 г. Таллин, ул. Кадака, 72а
202400 г. Тарту, ул. Техасе, 19а